ZODIAC®

a FLUIDRA company

# Catalogo Ricambi 2021

# Sommario

5
**FILTRAZIONE**

13
**POMPE**

17
**PULITORI**

121
**DOSAGGIO E CONTROLLO**

145
**RISCALDAMENTO**

223
**DEUMIDIFICAZIONE**

# Filtrazione

# Filtro a cartuccia CS

Ricambi

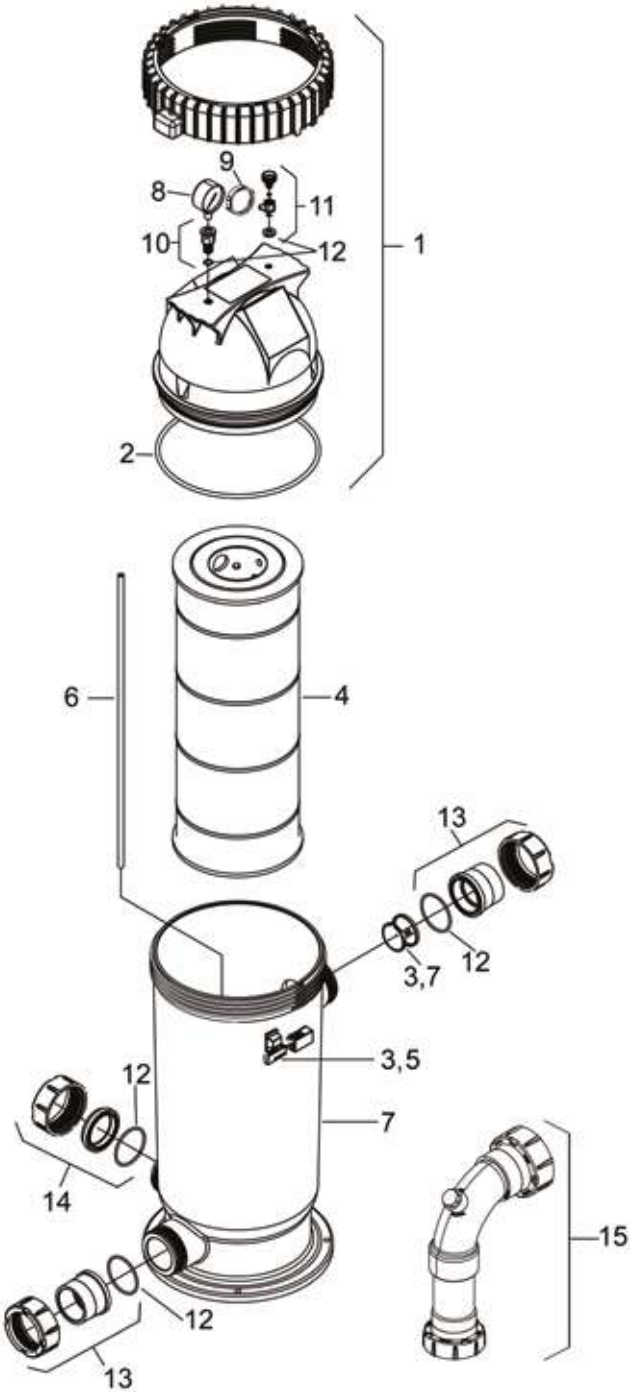

| N° | Descrizione | Codice |
|---|---|---|
| 1 | Coperchio superiore completo, cs100 e cs150 | R0461901 |
| 2 | Or coperchio | R0462701 |
| 3 | Diffusore ingresso e kit di chiusura | R0462101 |
| 4 | Cartuccia di ricambio, cs100 | R0462201 |
| | Cartuccia di ricambio, cs150 | R0462301 |
| 5 | Sistema di chiusura | R0484101 |
| 6 | Tubo di sfiato, cs100 e cs150 | R0462803 |
| 7 | Corpo filtro inf., Cs | R0462901 |
| 8 | Manometro | R0756000 |
| 9 | Anello indicatore manometro | R0468201 |
| 10 | Adattatore manometro | R0557101 |
| 11 | Sfiato aria | R0557201 |
| 12 | Or set (x3) | R0466301 |
| 13 | Kit bocchettoni 50/63mm (x2) | R0771400 |
| | 2” union tailpiece kit (2 pieces, add 2x R0770300 for 1 ½”) | R0771401 |
| 14 | Kit tappo di scarico | R0523000 |
| 15 | Versa plumb kit | WF000026 |

# Filtro MS

Ricambi

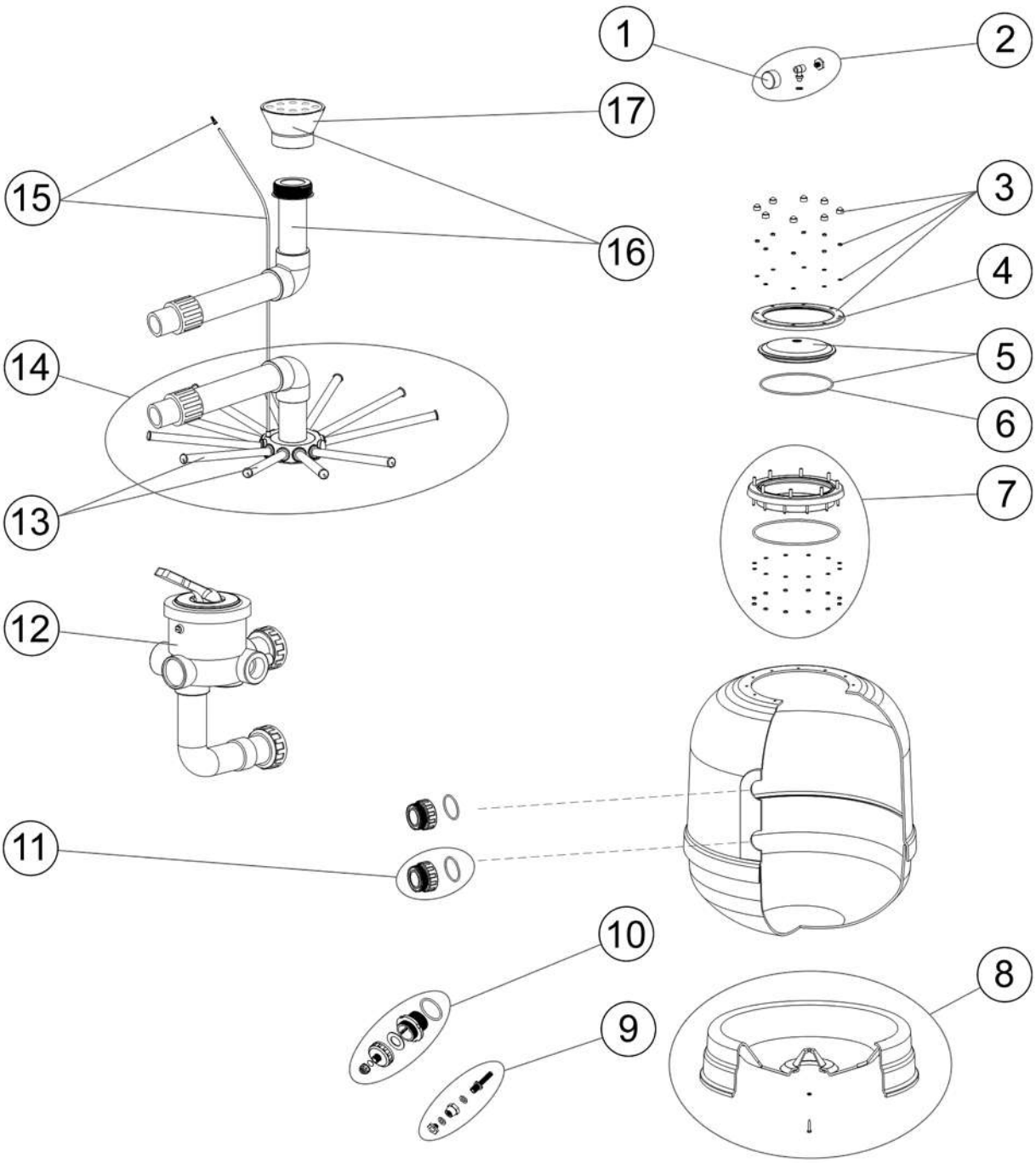

| N° | Descrizione | Codice |
|---|---|---|
| 1 | Manometro 1/8” | R0831200 |
| 2 | Kit manometro (con adattatore a T, sfiato aria e tenuta) | R0831100 |
| 3 | Collare del coperchio e kit di dadi | R0831300 |
| 4 | Collare del coperchio | R0831600 |
| 5 | Collare trasparente + Kit OR | R0831500 |
| | Collare nero + OR | R0842400 |
| 6 | Coperchio OR | R0831400 |
| 7 | Kit di 20 bulloni per collare ad anello | R0831700 |
| 8 | Filtro base D470/D530 | R0831800 |
| | Filtro base D650 | R0832000 |
| | Filtro base D800 | R0832100 |
| | Filtro base D950 | R0832200 |
| 9 | Scarico d’acqua 3/8” | R0832300 |
| 10 | Scarico doppio sia per sabbia sia per acqua | R0832400 |
| 11 | Raccordo 2” + OR | R0832600 |
| | Raccordo 1 ½” + OR | R0832500 |
| 12 | Kit valvola selettrice 1 ½” (con tubi) | 09758 |
| | Kit valvola selettrice 2” (con tubi) | 14904 |
| 13 | Struttura di assemblaggio del collettore D470/530 | R0835200 |
| | Struttura di assemblaggio del collettore D650 | R0835300 |
| | Struttura di assemblaggio del collettore D800 | R0835400 |
| | Struttura di assemblaggio del collettore D950 | R0835500 |
| 14 | Kit di assemblaggio collettore D470 | R0832900 |
| | Kit di assemblaggio collettore D530 | R0833000 |
| | Kit di assemblaggio collettore D650 | R0833100 |
| | Kit di assemblaggio collettore D800 | R0833200 |
| | Kit di assemblaggio collettore D950 | R0833300 |
| 15 | Kit spurgo aria + Tubo 670mm D470>D800 | R0835600 |
| | Kit spurgo aria + Tubo 845mm D950 | R0835700 |
| 16 | Kit assemblaggio diffusore D470 | R0833900 |
| | Kit assemblaggio diffusore D530 | R0834000 |
| | Kit assemblaggio diffusore D650 | R0834100 |
| | Kit assemblaggio diffusore D800 | R0834200 |
| | Kit assemblaggio diffusore D950 | R0834300 |
| 17 | Diffusore a cono D50mm D470>650 | R0833700 |
| | Diffusore a cono D63mm D800>950 | R0833800 |

# Pompe

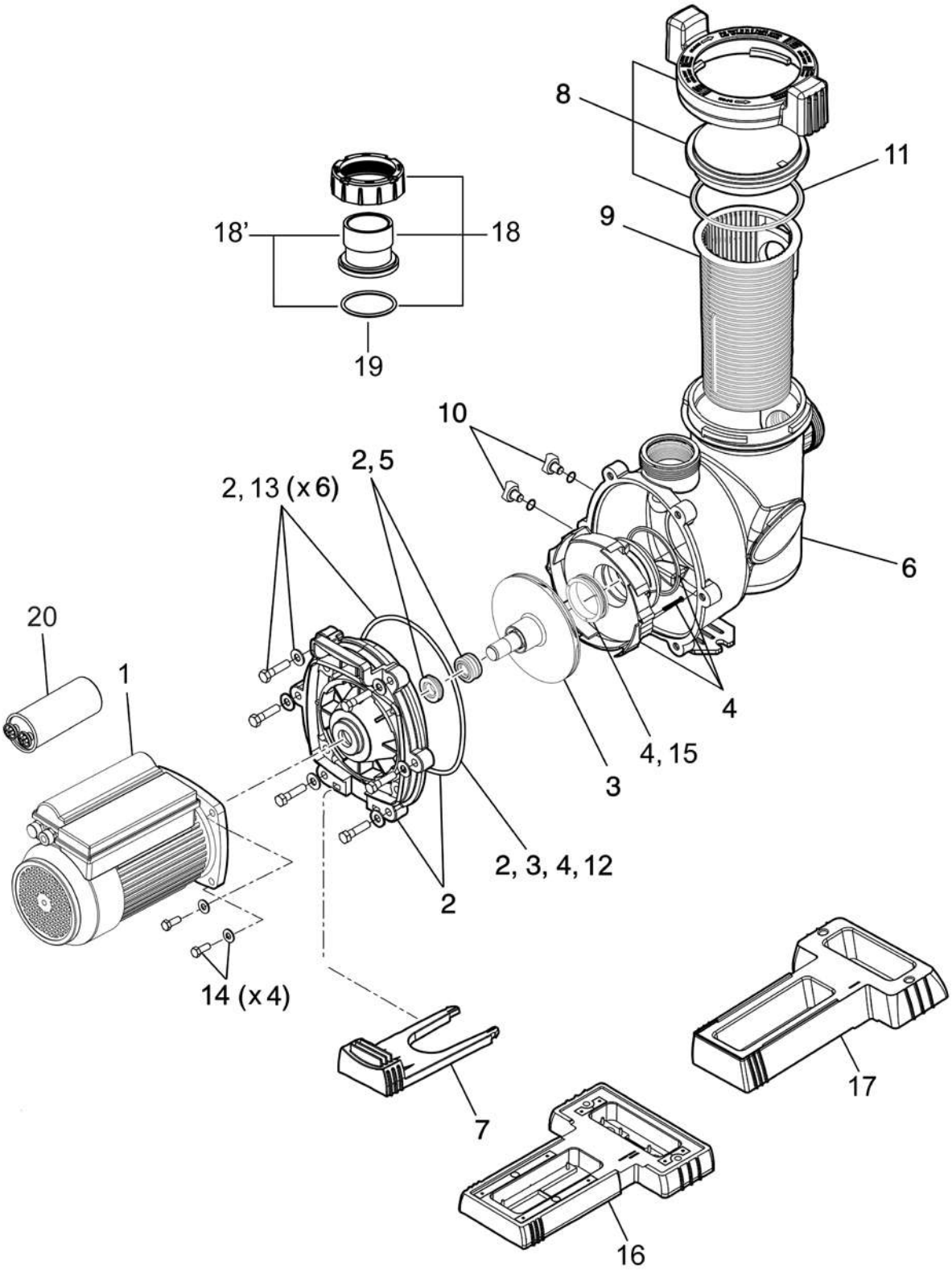
8
11
9
18'
18
19
10
2, 5
2, 13 (x 6)
6
20
1
4
4, 15
3
2, 3, 4, 12
2
14 (x 4)
7
17
16

| N° | Descrizione | Codice |
|---|---|---|
| 1 | Motore flopro 50m e 75m | R0770601 |
| | Motore flopro 75t | R0770602 |
| | Motore flopro 100m | R0770603 |
| | Motore flopro 100t | R0770604 |
| | Motore flopro 150m | R0770605 |
| | Motore flopro 150t | R0770606 |
| | Motore flopro 200m | R0770607 |
| | Motore flopro 200t | R0770608 |
| 2 | Kit piastra posteriore flopro (composto da piastra, or e tenuta meccanica) | R0479501 |
| 3 | Girante flopro 50 (senza or piastra posteriore) | R0757700 |
| | Girante flopro 75 (senza or piastra posteriore) | R0757800 |
| | Girante flopro 100 (senza or piastra posteriore) | R0757900 |
| | Girante flopro 150 (senza or piastra posteriore) | R0758000 |
| | Girante flopro 200 (senza or piastra posteriore) | R0758100 |
| 4 | Diffusore flopro (composto da or, diffusore e or posteriore) | W0479700 |
| 5 | Tenuta meccanica flopro | R0728500 |
| 6 | Corpo pompa flopro | R0479801 |
| 7 | Supporto pompa flopro 100m, 150m, 200m, 150t, 200t | R0479901 |
| | Supporto pompa flopro 75t, 100t | R0479904 |
| | Supporto pompa flopro 50m, 75m | R0479905 |
| 8 | Kit coperchio prefiltro | R0480001 |
| 9 | Cestello prefiltro flopro | R0480101 |
| 10 | Kit tappi di svuotamento (*2) | R0446001 |
| 11 | Or coperchio prefiltro | R0480201 |
| 12 | Or piastra posteriore flopro | R0480301 |
| 13 | Viti corpo filtro | R0480501 |
| 14 | Viti motore flopro | R0446702 |
| 15 | Anello girante flopro | R0746800 |
| 16 | Base bassa pompa | R0486701 |
| 17 | Base alta pompa | R0546401 |
| 18 | Kit bocchettoni 63/50 mm (*2) | R0728700 |
| 18’ | Kit anello raccordo dn63/50 mm (*2) | R0792700 |
| 19 | Kit or bocchettone (*2) | R0728800 |
| 20 | Condensatore 550w 50m e 75m | R0792300 |
| | Condensatore 750w 100m | R0792400 |
| | Condensatore 1100w 150m | R0792500 |
| | Condensatore 1500w 200m | R0792600 |
| / | 2” - 1,5” riduttore filettato per ammodernamento | 71840 |

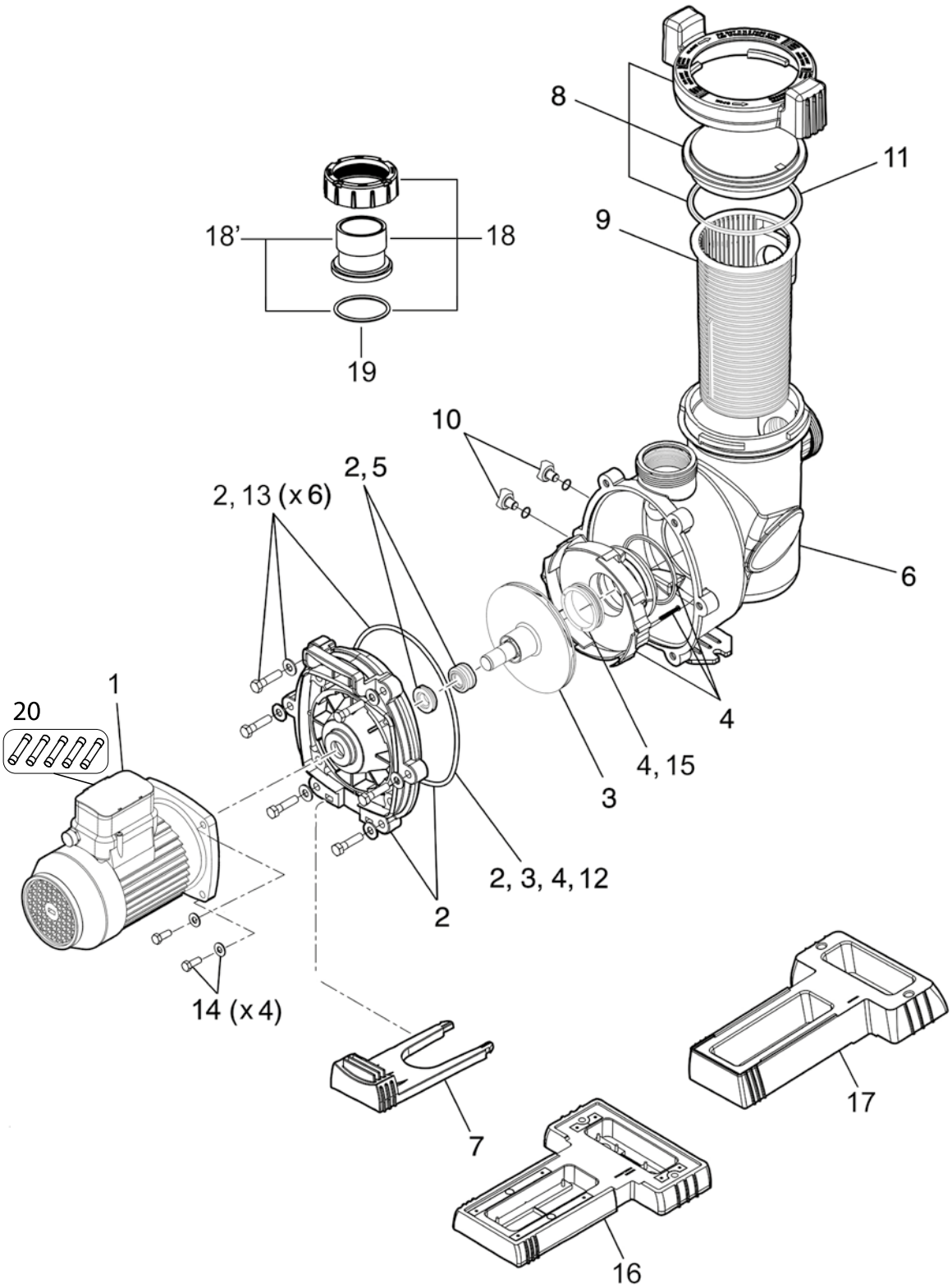
8
11
9
18'
18
19
10
2, 5
2, 13 (x 6)
6
1
20
4
4, 15
3
2, 3, 4, 12
2
14 (x 4)
7
17
16

| N° | Descrizione | Codice |
|---|---|---|
| 1 | Kit motore flopro e3 100 eu | R0728200 |
| 2 | Kit piastra posteriore flopro | R0479501 |
| 3 | Girante flopro e3 100 | R0757900 |
| 4 | Kit diffusore flopro e3 100 | W0479700 |
| 5 | Kit tenuta meccanica flopro e3 | R0728500 |
| 6 | Corpo pompa flopro | R0479801 |
| 7 | Piede pompa flopro e3 | R0479901 |
| 8 | Kit coperchio prefiltro flopro | R0480001 |
| 9 | Cestello prefiltro flopro | R0480101 |
| 10 | Kit spine di svuotamento (*2) | R0446001 |
| 11 | Anello coperchio prefiltro | R0480201 |
| 12 | Anello piastra inferiore flopro | R0480301 |
| 13 | Viti piastra inferiore flopro | R0480501 |
| 14 | Viti motore flopro | R0446702 |
| 15 | Anello turbina flopro e3 | R0746800 |
| 16 | Base bassa pompa | R0486701 |
| 17 | Base alta pompa | R0546401 |
| 18 | Kit raccordi 63/50 mm (con anelli) (*2) | R0728700 |
| 18’ | Kit anello raccordo dn63/50 mm (*2) | R0792700 |
| 19 | Kit anello raccordo or (*2) | R0728800 |
| 20 | Fusibile 10A (x5) | R0855700 |
| / | 2” - 1,5” riduttore filettato per ammodernamento | 71840 |

# FloPro™ VS & FloPro™ VS AUT

Ricambi

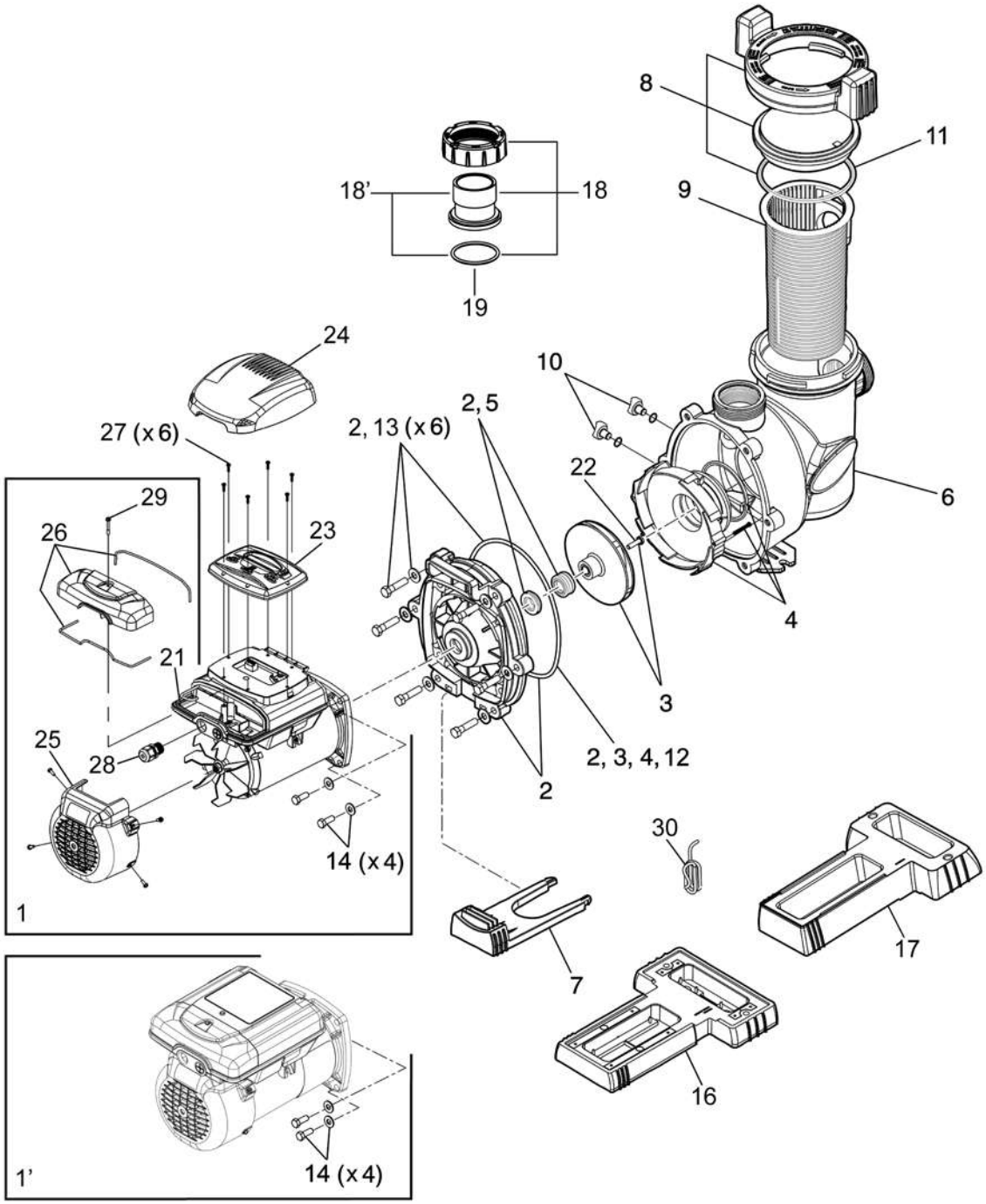

| N° | Descrizione | Codice |
|---|---|---|
| 1 | Kit motore 50Hz FloPro VS 160 | R0626500 |
| 1’ | Kit motore 50Hz FloPro VS AUT 160 | R0773200 |
| 2 | Kit piastra posteriore flopro | R0479502 |
| 3 | Girante flopro vs 160 | R0479603 |
| 4 | Kit diffusore flopro 160 vs | R0479701 |
| 5 | Tenuta meccanica flopro vs | R0479400 |
| 6 | Corpo pompa flopro | R0479801 |
| 7 | Base pompa flopro | R0479902 |
| 8 | Kit coperchio prefiltro flopro | R0480001 |
| 9 | Cestello prefiltro flopro | R0480101 |
| 10 | Kit tappi svuotamento | R0446001 |
| 11 | Anello coperchio prefiltro | R0480201 |
| 12 | Anello piastra inferiore flopro | R0480301 |
| 13 | Viti piastra inferiore flopro | R0480501 |
| 14 | Viti motore flopro | R0446702 |
| 16 | Base bassa pompa | R0486701 |
| 17 | Base alta pompa | R0546401 |
| 18 | Kit raccordi 63/50 mm (*2) | R0728700 |
| 18’ | Kit anello raccordo dn63/50 mm (*2) | R0792700 |
| 19 | Kit anello raccordo or (*2) | R0728800 |
| 21 | Connettore rs485 4 spazzole | R0660900 |
| 22 | Viti della turbina (con OR) | R0515400 |
| 23 | Interfaccia utente JEP-R | WJEP-R |
| 24 | Copertura interfaccia utente FloPro VS | R0571501 |
| 25 | Copertura ventole FloPro VS | R0571300 |
| 26 | Copertura della scatola dei collegamenti elettrici FloPro VS | R0571400 |
| 27 | Viti interfaccia utente | R0571600 |
| 28 | Pressa cavo 6-12 mm x 1/2” | R0501101 |
| 29 | Viti della copertura della scatola dei collegamenti elettrici | R0587600 |
| 30 | Cavo RS485 - 30 m | R0809300 |
| / | 2” - 1,5” riduttore filettato per ammodernamento | 71840 |

| | |
|---|---|
| Kit per montaggio a muro | R0808800 |

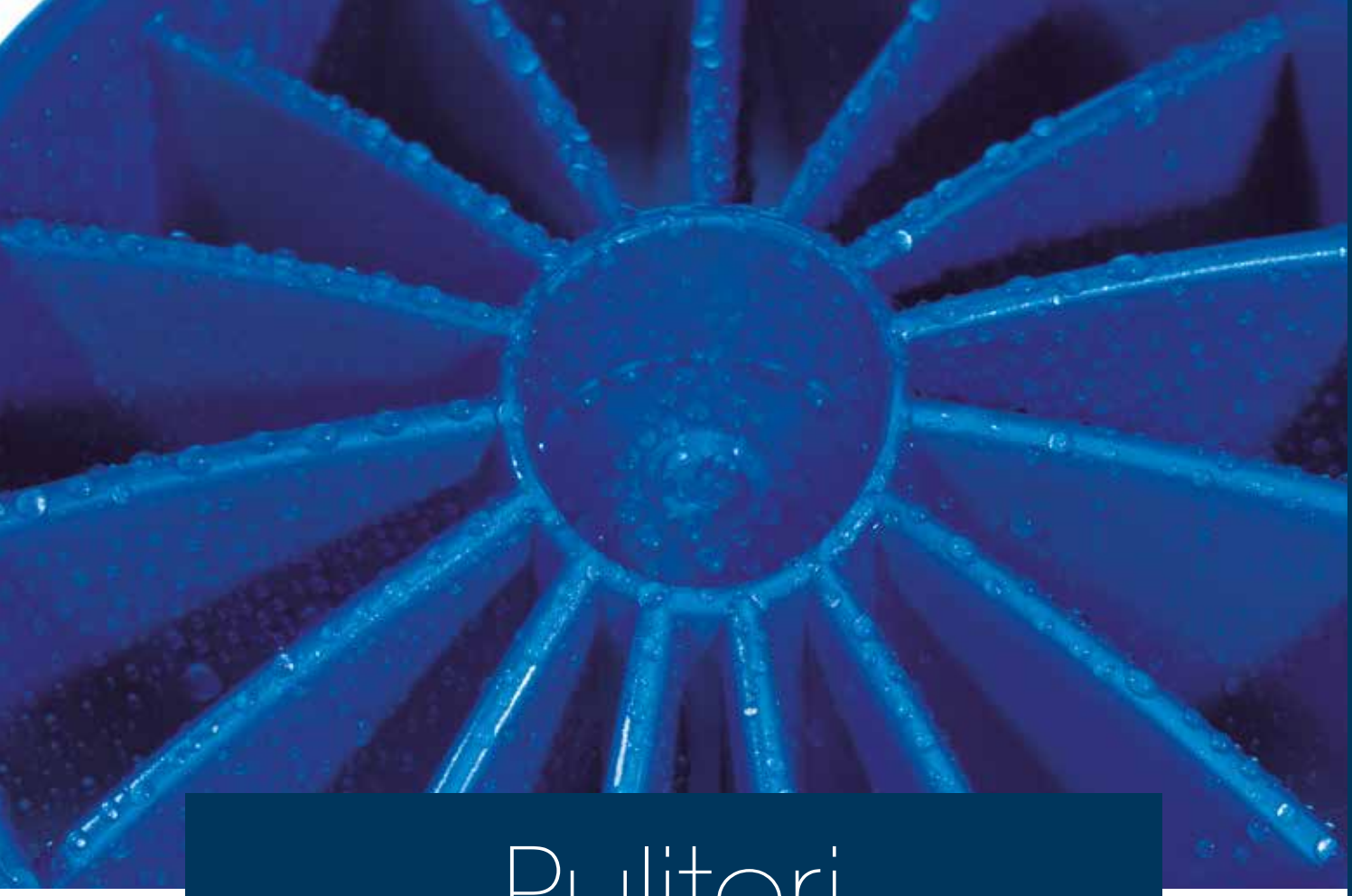

# Pulitori

# RT 2100

Ricambi

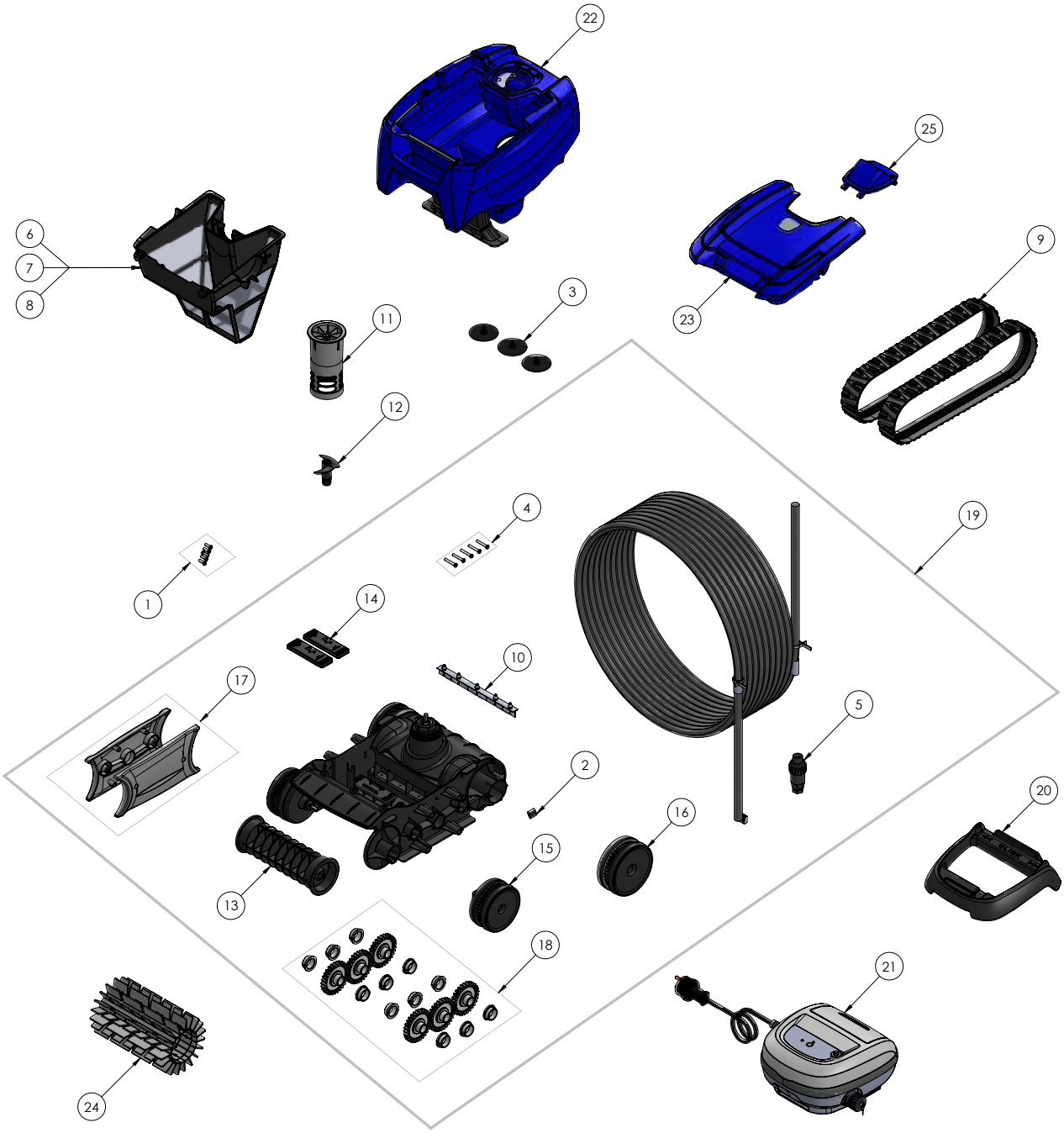

| N° | Descrizione | Codice |
|---|---|---|
| 1 | Kit viti 4*12 mm (*5) | R0516700 |
| 2 | Kit copiglia ø4 asse blocco motore (*5) | R0657900 |
| 3 | Kit valvola di scarico (*3) | R0633300 |
| 4 | Kit viti 4*25 mm (*5) | R0638900 |
| 5 | Spina cavo galleggiante | R0565600 |
| 6 | Filtro 100 micron | R0762900 |
| 7 | Filtro 200 micron | R0763000 |
| 8 | Filtro 60 micron | R0763100 |
| 9 | Kit cingoli (*2) | R0765600 |
| 10 | Kit lame (*5) | R0765800 |
| 11 | Guida di flusso interna | R0766100 |
| 12 | Elica | R0766200 |
| 13 | Supporto spazzola | R0767000 |
| 14 | Kit contrappesi (*2) | R0767100 |
| 15 | Kit ruote anteriori (*2) | R0771800 |
| 16 | Kit ruote posteriori (*2) | R0771900 |
| 17 | Flange | R0772000 |
| 18 | Kit ingranaggi completo | R0772100 |
| 19 | Telaio completo | R0767400 |
| 20 | Base quadro comandi | R0662600 |
| 21 | Quadro comandi solo fondo | R0762200 |
| 22 | Scocca completa tipo 1 | R0766300 |
| 23 | Cover completa tipo 11 | R0764500 |
| 24 | Spazzola | R0764900 |
| 25 | Guida di flusso esterna | R0772200 |

# RT 3200

Ricambi

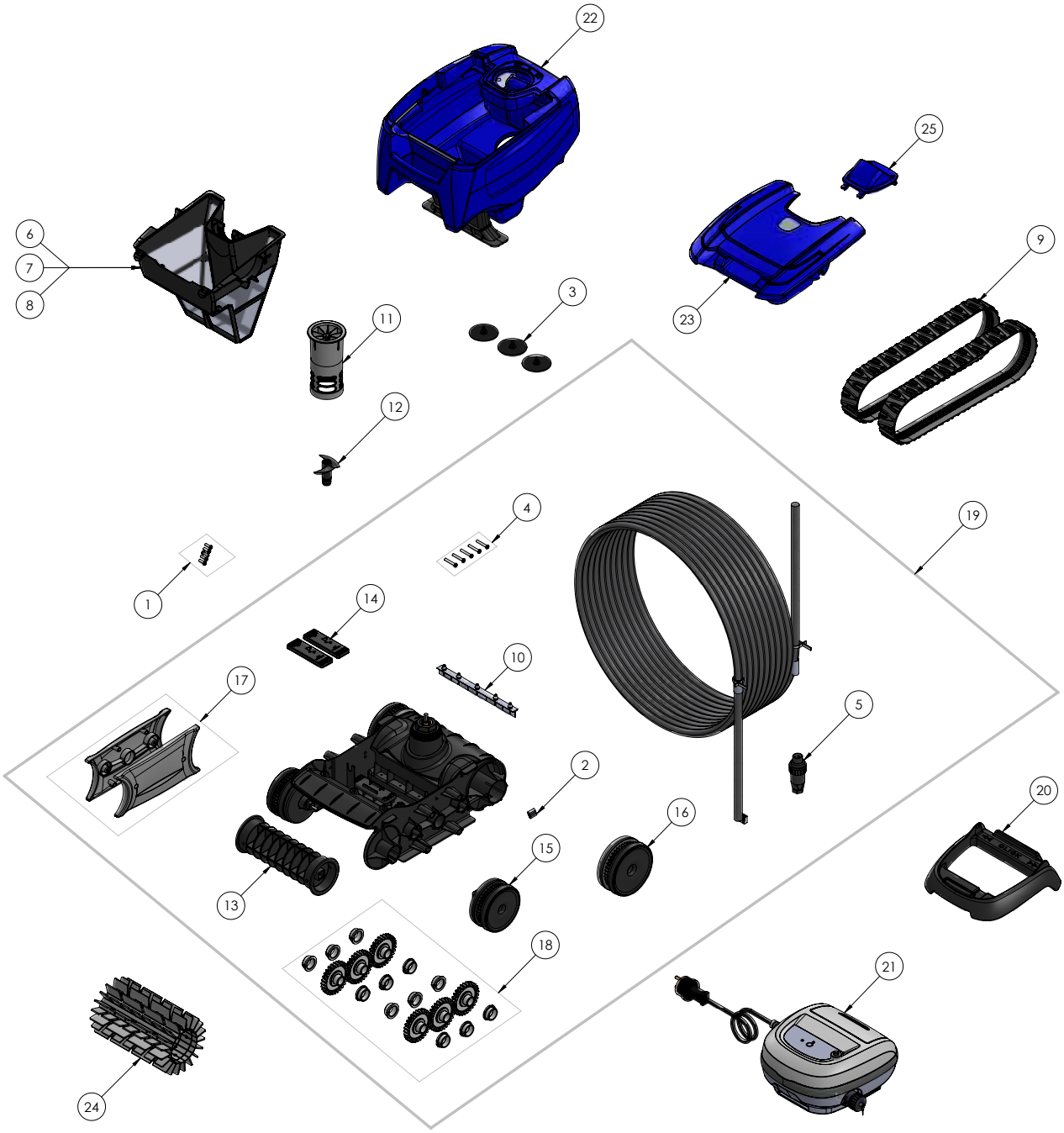

| N° | Descrizione | Codice |
|---|---|---|
| 1 | Kit viti 4*12 mm (*5) | R0516700 |
| 2 | Kit copiglia ø4 asse blocco motore (*5) | R0657900 |
| 3 | Kit valvola di scarico (*3) | R0633300 |
| 4 | Kit viti 4*25 mm (*5) | R0638900 |
| 5 | Spina cavo galleggiante | R0565600 |
| 6 | Filtro 100 micron | R0762900 |
| 7 | Filtro 200 micron | R0763000 |
| 8 | Filtro 60 micron | R0763100 |
| 9 | Kit cingoli (*2) | R0765600 |
| 10 | Kit lame (*5) | R0765800 |
| 11 | Guida di flusso interna | R0766100 |
| 12 | Elica | R0766200 |
| 13 | Supporto spazzola | R0767000 |
| 14 | Kit contrappesi (*2) | R0767100 |
| 15 | Kit ruote anteriori (*2) | R0771800 |
| 16 | Kit ruote posteriori (*2) | R0771900 |
| 17 | Flange | R0772000 |
| 18 | Kit ingranaggi completo | R0772100 |
| 19 | Telaio completo | R0767400 |
| 20 | Base quadro comandi | R0662600 |
| 21 | Quadro comandi fondo e pareti | R0762300 |
| 22 | Scocca completa tipo 1 | R0766300 |
| 23 | Cover completa tipo 9 | R0764300 |
| 24 | Spazzola | R0764900 |
| 25 | Guida di flusso esterna | R0772200 |

# OT 2100

Ricambi

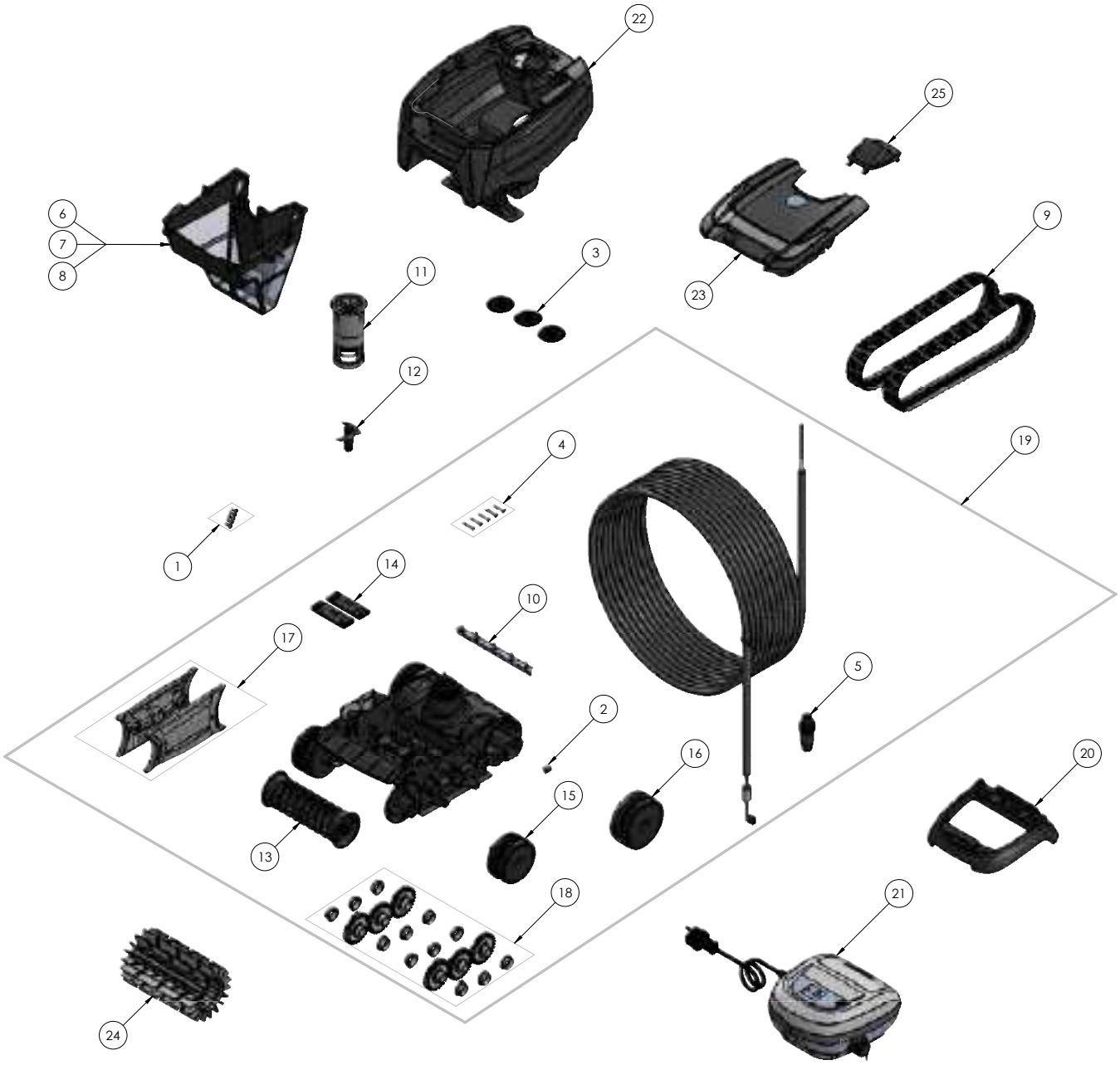

| N° | Descrizione | Codice |
|---|---|---|
| 1 | Kit viti 4*12 mm (*5) | R0516700 |
| 2 | Kit copiglia ø4 asse blocco motore (*5) | R0657900 |
| 3 | Kit valvola di scarico (*3) | R0633300 |
| 4 | Kit viti 4*25 mm (*5) | R0638900 |
| 5 | Spina cavo galleggiante | R0565600 |
| 6 | Filtro 100 micron | R0762900 |
| 7 | Filtro 200 micron | R0763000 |
| 8 | Filtro 60 micron | R0763100 |
| 9 | Kit cingoli (*2) | R0765600 |
| 10 | Kit lame (*5) | R0765800 |
| 11 | Guida di flusso interna | R0766100 |
| 12 | Elica | R0766200 |
| 13 | Supporto spazzola | R0767000 |
| 14 | Kit contrappesi (*2) | R0767100 |
| 15 | Kit ruote anteriori (*2) | R0771800 |
| 16 | Kit ruote posteriori (*2) | R0771900 |
| 17 | Flange | R0772000 |
| 18 | Kit ingranaggi completo | R0772100 |
| 19 | Telaio completo | R0767400 |
| 20 | Base quadro comandi | R0662600 |
| 21 | Quadro comandi solo fondo | R0762200 |
| 22 | guscio completo tipo 2 | R0766400 |
| 23 | Scocca completa tipo 3 | R0763700 |
| 24 | Spazzola | R0764900 |
| 25 | Guida di flusso esterna | R0772300 |
| 26 | Spazzola specifica per piastrelle | R0774900 |

# OT 3200

Ricambi

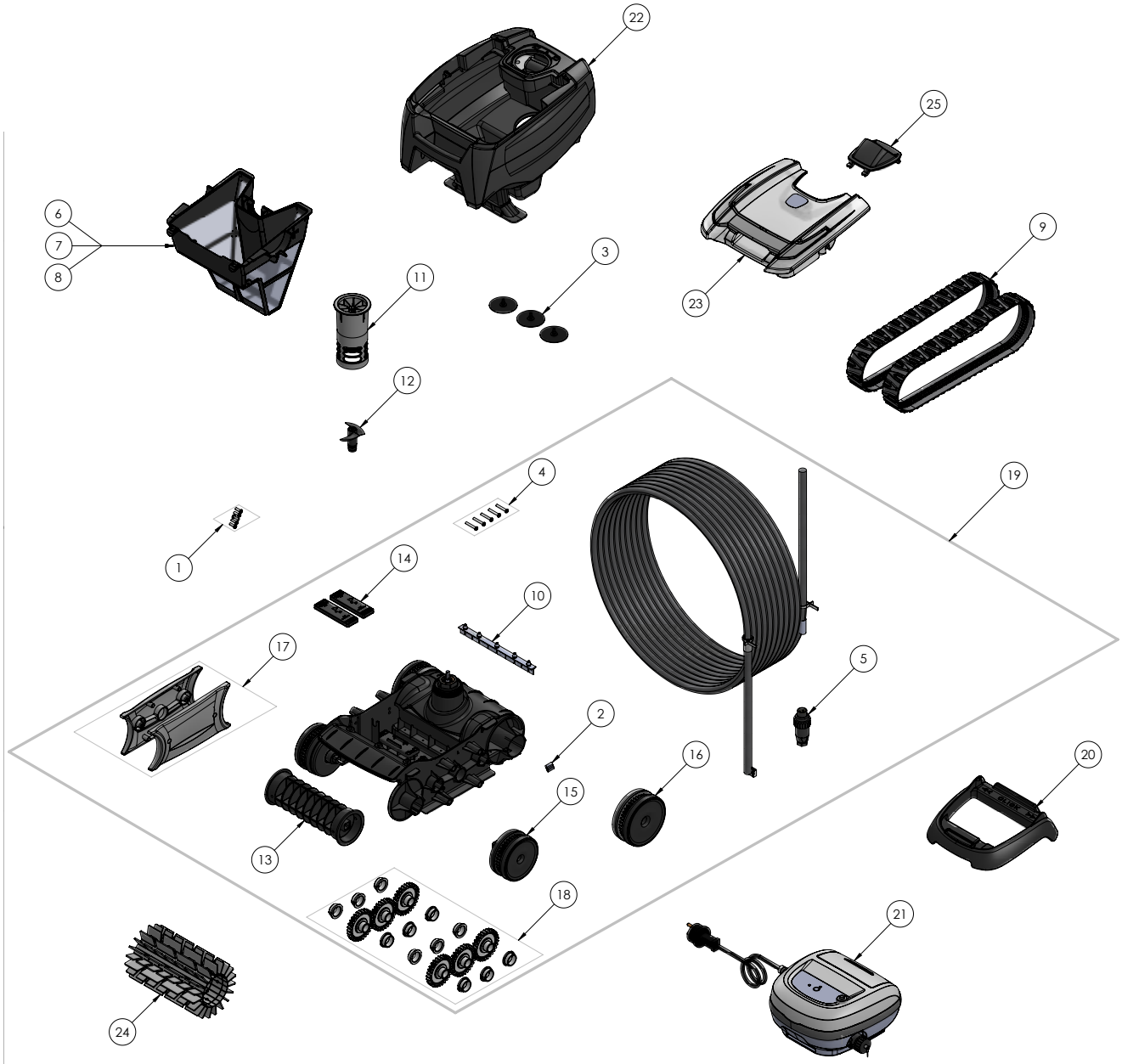

| N° | Descrizione | Codice |
|---|---|---|
| 1 | Kit viti 4*12 mm (*5) | R0516700 |
| 2 | Kit copiglia ø4 asse blocco motore (*5) | R0657900 |
| 3 | Kit valvola di scarico (*3) | R0633300 |
| 4 | Kit viti 4*25 mm (*5) | R0638900 |
| 5 | Spina cavo galleggiante | R0565600 |
| 6 | Filtro 100 micron | R0762900 |
| 7 | Filtro 200 micron | R0763000 |
| 8 | Filtro 60 micron | R0763100 |
| 9 | Kit cingoli (*2) | R0765600 |
| 10 | Kit lame (*5) | R0765800 |
| 11 | Guida di flusso interna | R0766100 |
| 12 | Elica | R0766200 |
| 13 | Supporto spazzola | R0767000 |
| 14 | Kit contrappesi (*2) | R0767100 |
| 15 | Kit ruote anteriori (*2) | R0771800 |
| 16 | Kit ruote posteriori (*2) | R0771900 |
| 17 | Flange | R0772000 |
| 18 | Kit ingranaggi completo | R0772100 |
| 19 | Telaio completo | R0767400 |
| 20 | Base quadro comandi | R0662600 |
| 21 | Quadro comandi fondo e pareti | R0762300 |
| 22 | Guscio completo tipo 2 | R0766400 |
| 23 | Scocca completa tipo 3 | R0764200 |
| 24 | Spazzola | R0764900 |
| 25 | Guida di flusso esterna | R0772300 |
| 26 | Spazzola specifica per piastrelle | R0774900 |

# RC 4300

Ricambi

| N° | Descrizione | Codice |
|---|---|---|
| 1 | Blocco motore completo c | R0632000 |
| 2 | Vaschetta c | R0633400 |
| 3 | Guida flusso c | R0633500 |
| 4 | Elica c | R0633200 |
| 5 | Valvola evacuzione c (kit 3*) | R0633300 |
| 6 | Aggancio maniglia c | R0633600 |
| 7 | Copiglia ø4 asse blocco motore (*5) | R0657900 |
| 8 | Scatola trasmissione c | R0632200 |
| 9 | Scatola trasmissione motore c | R0632300 |
| 10 | Cavo galleggiante 15 m | R0632100 |
| 11 | Piastra inferiore c | R0633800 |
| 12 | Adattatore cavo 3 pts | R0634100 |
| 13 | Flottante cavo | R0634200 |
| 14 | Kit cingoli (*2) | R0633900 |
| 15 | Guscio completo C A-3 | R0632403 |
| 16 | Maniglia completa blu | R0631900 |
| 17 | Rullo completo spazzola + 2 chiavi | R0722400 |
| 18 | Maniglia completa blu | R0662600 |
| 19 | Kit spazzole C RAL9022 Z (*2) | R0633100 |
| 20 | Filtro 100 micron | R0632600 |
| 21 | Filtro 200 micron | R0632601 |
| 22 | Filtro 60 micron | R0632602 |
| 23 | Kit viti 4*16 mm (*5) | R0608500 |
| 24 | Kit viti 4*12 mm (*5) | R0516700 |
| 25 | Scocca blu | R0633700 |
| 26 | Quadro di comando Tipo 2 C | R0633001 |
| - | Kit spazzole per piscine in poliestere (*2) | R0697600 |
| | Kit spazzole per rivestimenti in piastrelle (pva) (*2) | R0718600 |

# RC 4350

Ricambi

| N° | Descrizione | Codice |
|---|---|---|
| 1 | Blocco motore completo c | R0632000 |
| 2 | Vaschetta c | R0633400 |
| 3 | Aggancio maniglia c | R0633600 |
| 4 | Copiglia ø4 asse blocco motore (*5) | R0657900 |
| 5 | Complete Floating cable C 15 m | R0632100 |
| 6 | Scatola trasmissione c | R0632200 |
| 7 | Scatola trasmissione motore c | R0632300 |
| 8 | Piastra inferiore c | R0633800 |
| 9 | Elica c | R0633200 |
| 10 | Guida flusso c | R0633500 |
| 11 | Valvola evacuzione c (kit 3*) | R0633300 |
| 12 | Scocca blu | R0633700 |
| 13 | Filtro 100 micron | R0632600 |
| 14 | Filtro 200 micron | R0632601 |
| 15 | Filtro 60 micron | R0632602 |
| 16 | Cover completa  C A-3 | R0632403 |
| 17 | Kit viti 4*12 mm (*5) | R0516700 |
| 18 | Kit viti 4*16 mm (*5) | R0608500 |
| 19 | Maniglia completa blu | R0631900 |
| 20 | Kit cingoli (*2) | R0633900 |
| 21 | Kit Spazzole blu CyclonX | R0633103 |
| 22 | Flottante cavo | R0634200 |
| 23 | Adattatore cavo 3 pts | R0634100 |
| 24 | Struttura inferiore del carrello di trasporto | R0632800 |
| 25 | Tubo carrello | R0634400 |
| 26 | Accessori del carrello di trasporto | R0632900 |
| 27 | Ruote carrello di trasporto (*2) | R0565100 |
| 28 | Manico carrello di trasporto | R0565000 |
| 29 | Quadro di comando tipo 2 C | R0633001 |
| 30 | Spazzola completa C + 2 viti | R0722400 |
| 31 | Carrello di trasporto | R0639500 |
| - | Kit spazzole per piscine in poliestere (*2) | R0697600 |
| | Kit spazzole per piscine in poliestere (*2) | R0697600 |
| | Kit spazzole per rivestimenti in piastrelle (pva) (*2) | R0718600 |

# RC 4370

Ricambi

| N° | Descrizione | Codice |
|---|---|---|
| 1 | Blocco motore completo c | R0632000 |
| 2 | Vaschetta c | R0633400 |
| 3 | Elica c | R0633200 |
| 4 | Guida flusso c | R0633500 |
| 5 | Valvola evacuzione c (kit 3*) | R0633300 |
| 6 | Copiglia ø4 asse blocco motore (*5) | R0657900 |
| 7 | Aggancio maniglia c | R0633600 |
| 8 | Scatola trasmissione c | R0632200 |
| 9 | Scatola trasmissione motore c | R0632300 |
| 10 | Kit cingoli (*2) | R0633900 |
| 11 | Piastra inferiore c | R0633800 |
| 12 | Scocca A bianco per CyclonX | R0633701 |
| 13 | Spazzola completa C + 2 viti | R0722400 |
| 14 | Kit spazzole C RAL9022 Z (*2) | R0633100 |
| 15 | Filtro 100 micron | R0632600 |
| 16 | Filtro 200 micron | R0632601 |
| 17 | Filtro 60 micron | R0632602 |
| 18 | Guscio completo CyclonX A-6 | R0632406 |
| 19 | Cavo galleggiante 15 m | R0632100 |
| 20 | Adattatore cavo 3 pts | R0634100 |
| 21 | Flottante cavo | R0634200 |
| 22 | Manico bianco CyclonX | R0631901 |
| 23 | Tubo carrello | R0634400 |
| 24 | Ruote carrello di trasporto (*2) | R0565100 |
| 25 | Manico carrello di trasporto | R0565000 |
| 26 | Base del carrello di trasporto | R0632800 |
| 27 | Accessori C del carrello di trasporto | R0632900 |
| 28 | Kit viti 4*16 mm (*5) | R0608500 |
| 29 | Kit viti 4*12 mm (*5) | R0516700 |
| 30 | Quadro di comando Tipo 2 C | R0633001 |
| 31 | Carrello di trasporto | R0639500 |
| - | Kit spazzole per piscine in poliestere (*2) | R0697600 |
| | Kit spazzole per rivestimenti in piastrelle (pva) (*2) | R0718600 |

# RC 4380

Ricambi

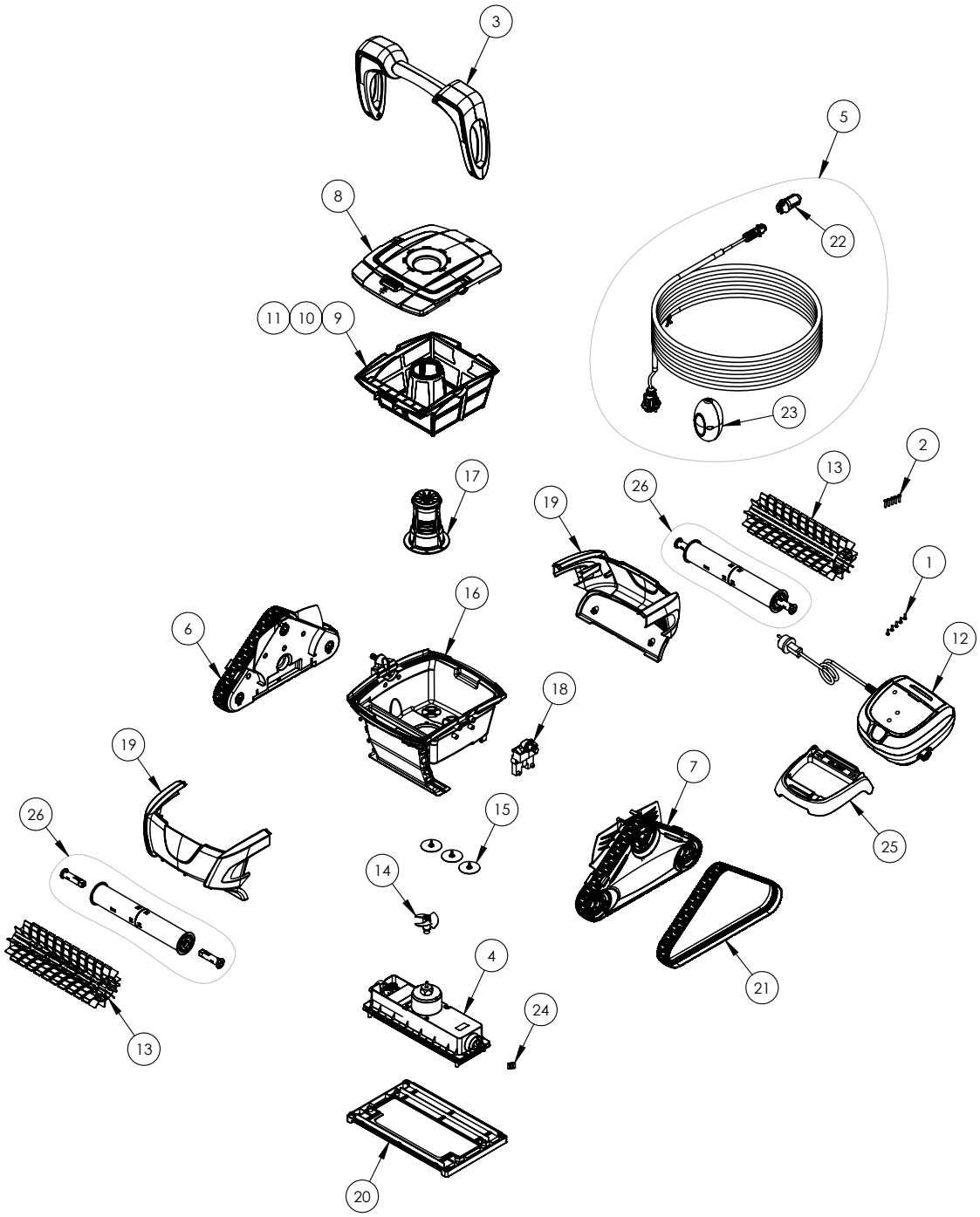

| N° | Descrizione | Codice |
|---|---|---|
| 1 | Kit viti 4*12 mm (*5) | R0516700 |
| 2 | Kit viti 4*16 mm (*5) | R0608500 |
| 3 | Manico Blu Z | R0631900 |
| 4 | Blocco motore completo c | R0632000 |
| 5 | Cavo galleggiante 15 m | R0632100 |
| 6 | Scatola trasmissione c | R0632200 |
| 7 | Scatola trasmissione motore c | R0632300 |
| 8 | Cover completa C A-0 | R0632400 |
| 9 | Filtro 100 micron | R0632600 |
| 10 | Filtro 200 micron | R0632601 |
| 11 | Filtro 60 micron | R0632602 |
| 12 | Quadro di comando tipo 2 C | R0633001 |
| 13 | Kit spazzole C RAL9022 Z (*2) | R0633100 |
| 14 | Elica c | R0633200 |
| 15 | Valvola evacuzione c (kit 3*) | R0633300 |
| 16 | Vaschetta c | R0633400 |
| 17 | Guida flusso c | R0633500 |
| 18 | Asta della maniglia C | R0633600 |
| 19 | Aggancio maniglia c | R0633700 |
| 20 | Piastra inferiore c | R0633800 |
| 21 | Cingoli Zodiac CyclonX (*2) | R0633900 |
| 22 | Adattatore cavo 3 pts | R0634100 |
| 23 | Flottante cavo | R0634200 |
| 24 | Copiglia ø4 asse blocco motore (*5) | R0657900 |
| 25 | Base di controllo | R0662600 |
| 26 | Spazzola completa C + 2 viti | R0722400 |

# RC 4400 - RC 4401

Ricambi

| N° | Descrizione | Codice |
|---|---|---|
| 1 | Blocco motore completo c | R0632000 |
| 2 | Vaschetta c | R0633400 |
| 3 | Elica c | R0633200 |
| 4 | Guida flusso c | R0633500 |
| 5 | Valvola evacuzione c (kit 3*) | R0633300 |
| 6 | Copiglia ø4 asse blocco motore (*5) | R0657900 |
| 7 | Aggancio maniglia c | R0633600 |
| 8 | Scatola trasmissione c | R0632200 |
| 9 | Scatola trasmissione motore c | R0632300 |
| 10 | Kit cingoli (*2) | R0633900 |
| 11 | Piastra inferiore c | R0633800 |
| 12 | Scocca A Blu C | R0633700 |
| 13 | Kit spazzole C RAL9022 Z (*2) | R0633100 |
| 14 | Filtro 100 micron | R0632600 |
| 15 | Filtro 200 micron | R0632601 |
| 16 | Filtro 60 micron | R0632602 |
| 17 | Cover completa C A-0 | R0632400 |
| 18 | Manico Blu Z | R0631900 |
| 19 | Cavo galleggiante 18 m | R0632101 |
| 20 | Adattatore cavo 3 pts | R0634100 |
| 21 | Flottante cavo | R0634200 |
| 22 | Manico carrello di trasporto | R0565000 |
| 23 | Ruote carrello di trasporto (*2) | R0565100 |
| 24 | Tubo carrello | R0634400 |
| 25 | Base del carrello di trasporto | R0632800 |
| 26 | Accessori C del carrello di trasporto | R0632900 |
| 27 | Kit viti 4*12 mm (*5) | R0516700 |
| 28 | Kit viti 4*16 mm (*5) | R0608500 |
| 29 | Quadro di comando Tipo 1 C | R0633000 |
| 30 | Kit spazzole per piscine in poliestere (*2) | R0697600 |
| 31 | Spazzola completa C + 2 viti | R0722400 |
| 32 | Carrello di trasporto | R0639500 |
| - | Kit spazzole per rivestimenti in piastrelle (pva) (*2) | R0718600 |

# RX 4350

Ricambi

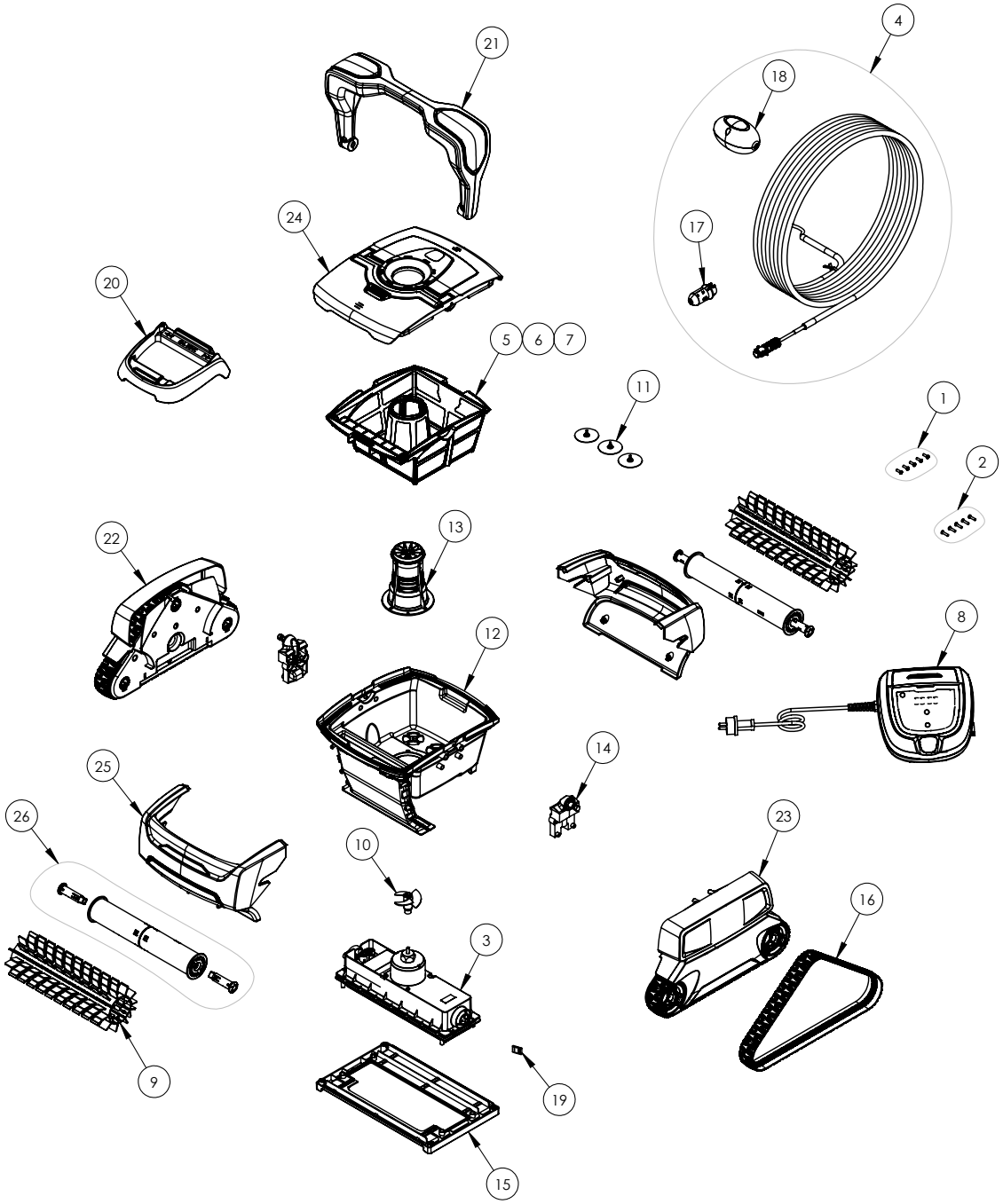

| N° | Descrizione | Codice |
|---|---|---|
| 1 | Kit viti 4*12 mm (*5) | R0516700 |
| 2 | Kit viti 4*16 mm (*5) | R0608500 |
| 3 | Blocco motore completo c | R0632000 |
| 4 | Cavo galleggiante 15 m | R0632100 |
| 5 | Filtro 100 micron | R0632600 |
| 6 | Filtro 200 micron | R0632601 |
| 7 | Filtro 60 micron | R0632602 |
| 8 | Quadro di comando tipo 2 C | R0633001 |
| 9 | Kit spazzole C RAL9022 Z (*2) | R0633100 |
| 10 | Elica c | R0633200 |
| 11 | Valvola evacuzione c (kit 3*) | R0633300 |
| 12 | Vaschetta c | R0633400 |
| 13 | Guida flusso c | R0633500 |
| 14 | Manico Blu Z | R0633600 |
| 15 | Piastra di fondo | R0633800 |
| 16 | Cingoli Zodiac CyclonX (*2) | R0633900 |
| 17 | Adattatore cavo 3 pts | R0634100 |
| 18 | Flottante cavo | R0634200 |
| 19 | Copiglia ø4 asse blocco motore (*5) | R0657900 |
| 20 | Base di controllo | R0662600 |
| 21 | Manico B C Blu-RAL9022 Z | R0715200 |
| 22 | Scatola trasmissione motore C RAL9022 | R0715300 |
| 23 | Scatola trasmissione C RAL9022 | R0715400 |
| 24 | Cover completa C B-0 | R0715500 |
| 25 | Scocca B C Blu | R0715600 |
| 26 | Spazzola completa C + 2 viti | R0722400 |

# RX 4450

Ricambi

| N° | Descrizione | Codice |
|---|---|---|
| 1 | Blocco motore completo c | R0632000 |
| 2 | Vaschetta c | R0633400 |
| 3 | Elica c | R0633200 |
| 4 | Valvola evacuzione c (kit 3*) | R0633300 |
| 5 | Guida flusso c | R0633500 |
| 6 | Aggancio maniglia c | R0633600 |
| 7 | Scatola trasmissione motore C RAL9022 | R0715300 |
| 8 | Scatola trasmissione C RAL9022 | R0715400 |
| 9 | Piastra inferiore c | R0633800 |
| 10 | Scocca B C Blu | R0715600 |
| 11 | Filtro 60 micron | R0632602 |
| 12 | Filtro 100 micron | R0632600 |
| 13 | Filtro 200 micron | R0632601 |
| 14 | Cover completa C B-0 | R0715500 |
| 15 | Kit spazzole C RAL9022 Z (*2) | R0633100 |
| 16 | Kit cingoli (*2) | R0633900 |
| 17 | Manico B C Blu-RAL9022 Z | R0715200 |
| 18 | Kit viti 4*12 mm (*5) | R0516700 |
| 19 | Kit viti 4*16 mm (*5) | R0608500 |
| 20 | Copiglia ø4 asse blocco motore (*5) | R0657900 |
| 21 | Cavo galleggiante 15 m | R0632100 |
| 22 | Flottante cavo | R0634200 |
| 23 | Adattatore cavo 3 pts | R0634100 |
| 24 | Base del carrello di trasporto | R0632800 |
| 25 | Tubo C carrello | R0634400 |
| 26 | Accessori C del carrello di trasporto | R0632900 |
| 27 | Ruote carrello di trasporto (*2) | R0565100 |
| 28 | Manico carrello di trasporto | R0565000 |
| 29 | Quadro di comando tipo 2 C | R0633001 |
| 30 | Spazzola completa C + 2 viti | R0722400 |
| 31 | Carrello di trasporto | R0639500 |
| - | Kit spazzole per piscine in poliestere (*2) | R0697600 |
| | Kit spazzole per rivestimenti in piastrelle (pva) (*2) | R0718600 |

# OC 3400

Ricambi

| N° | Descrizione | Codice |
|---|---|---|
| 1 | Blocco motore completo c | R0632000 |
| 2 | Vaschetta c | R0633400 |
| 3 | Elica c | R0633200 |
| 4 | Guida flusso c | R0633500 |
| 5 | Valvola evacuzione c (kit 3*) | R0633300 |
| 6 | Aggancio maniglia c | R0633600 |
| 7 | Scatola trasmissione motore C grigio | R0632203 |
| 8 | Scatola trasmissione C grigio | R0632303 |
| 9 | Guscio A grigio C | R0633703 |
| 10 | Piastra inferiore c | R0633800 |
| 11 | Filtro 100 micron | R0632600 |
| 12 | Filtro 200 micron | R0632601 |
| 13 | Filtro 60 micron | R0632602 |
| 14 | Cover completa C A-4 | R0632404 |
| 15 | Manico carrello di trasporto | R0631904 |
| 16 | Kit spazzole C PMS108 Z (*2) | R0633104 |
| 17 | Kit cingoli (*2) | R0633900 |
| 18 | Quadro di comando tipo 2 C O | R0633002 |
| 19 | Copiglia ø4 asse blocco motore (*5) | R0657900 |
| 20 | Cavo galleggiante 15 m | R0632100 |
| 21 | Adattatore cavo 3 pts | R0634100 |
| 22 | Flottante cavo | R0634200 |
| 23 | Kit viti 4*12 mm (*5) | R0516700 |
| 24 | Kit viti 4*16 mm (*5) | R0608500 |
| 25 | Base del carrello di trasporto | R0632800 |
| 26 | Tubo C carrello | R0634400 |
| 27 | Accessori C del carrello di trasporto | R0632900 |
| 28 | Ruote carrello di trasporto (*2) | R0565100 |
| 29 | Manico carrello di trasporto | R0565000 |
| 30 | Spazzola completa C + 2 viti | R0722400 |
| 31 | Carrello di trasporto | R0639500 |
| - | Kit spazzole per piscine in poliestere (*2) | R0697600 |
| | Kit spazzole per rivestimenti in piastrelle (pva) (*2) | R0718600 |

# RE 4200

Ricambi

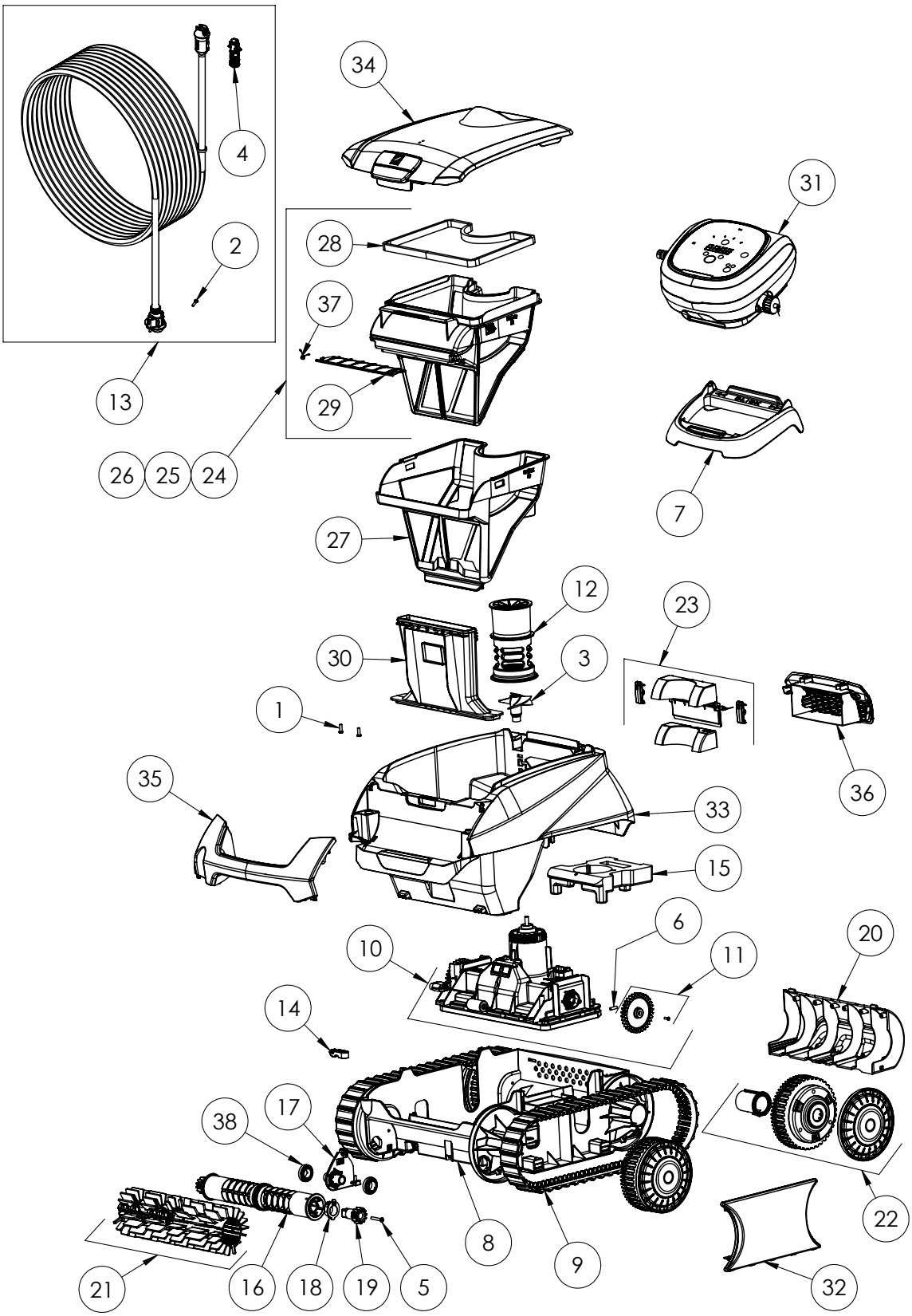

| N° | Descrizione | Codice |
|---|---|---|
| 1 | Kit viti 4*12 mm (*5) | R0516700 |
| 2 | Kit viti 4*16 mm (*5) | R0608500 |
| 3 | Elica c | R0633200 |
| 4 | Adattatore cavo 3 pts | R0634100 |
| 5 | Kit 4*25 mm (*5) | R0638900 |
| 6 | Copiglia ø4 asse blocco motore (*5) | R0657900 |
| 7 | Supporto quadro di comando | R0662600 |
| 8 | Telaio inferiore CN | R0895100 |
| 9 | Cingoli CN (*2) | R0895200 |
| 10 | Kit blocco motore CN | R0895400 |
| 11 | Kit ingranaggio (*2) | R0895600 |
| 12 | Uscita flusso CN | R0895700 |
| 13 | Cavo galleggiante CN, 15 m | R0895800 |
| 14 | Scarico della trazione del cavo CN | R0896200 |
| 15 | Galleggiante del telaio | R0896300 |
| 16 | Rullo spazzole CN (*2) | R0896400 |
| 17 | Supporto rullo spazzole CN | R0896500 |
| 18 | Cuscinetto estero CN (*2) | R0896600 |
| 19 | Ingranaggi 12 punti CN | R0896700 |
| 20 | Copertura esterna del telaio | R0896800 |
| 21 | Kit spazzole grigie (*2) | R0896900 |
| 22 | Ruota nera CN | R0897300 |
| 23 | Copertura anteriore del telaio CN | R0897400 |
| 24 | Filtro CN 100 micron - Singolo | R0897500 |
| 25 | Filtro CN 150 micron - Duale | R0897600 |
| 26 | Filtro CN 200 micron - Singolo | R0897700 |
| 27 | Filtro superiore CN 60 micron - Duale | R0898100 |
| 28 | Coperchio Filtro CN | R0898300 |
| 29 | Insenecatura filtro CN | R0898400 |
| 30 | Canale di ingresso CN | R0898500 |
| 31 | Quadro comandi CN tipo 5 EU | R0899000 |
| 32 | Flangia corta nera CN (*2) | R0902400 |
| 33 | Scocca CN B, blu notte | R0902600 |
| 34 | Cover completa CN | R0902700 |
| 35 | Manico CN, grigio chiaro | R0903300 |
| 36 | Griglia posteriore CN nera | R0903400 |
| 37 | Valvola di ingresso del filtro CN | R0905500 |
| 38 | Cuscinetto a sfera | W79034 |
| / | Scatola RE 4400 iQ | C0332200 |

# RE 4400 iQ

Ricambi

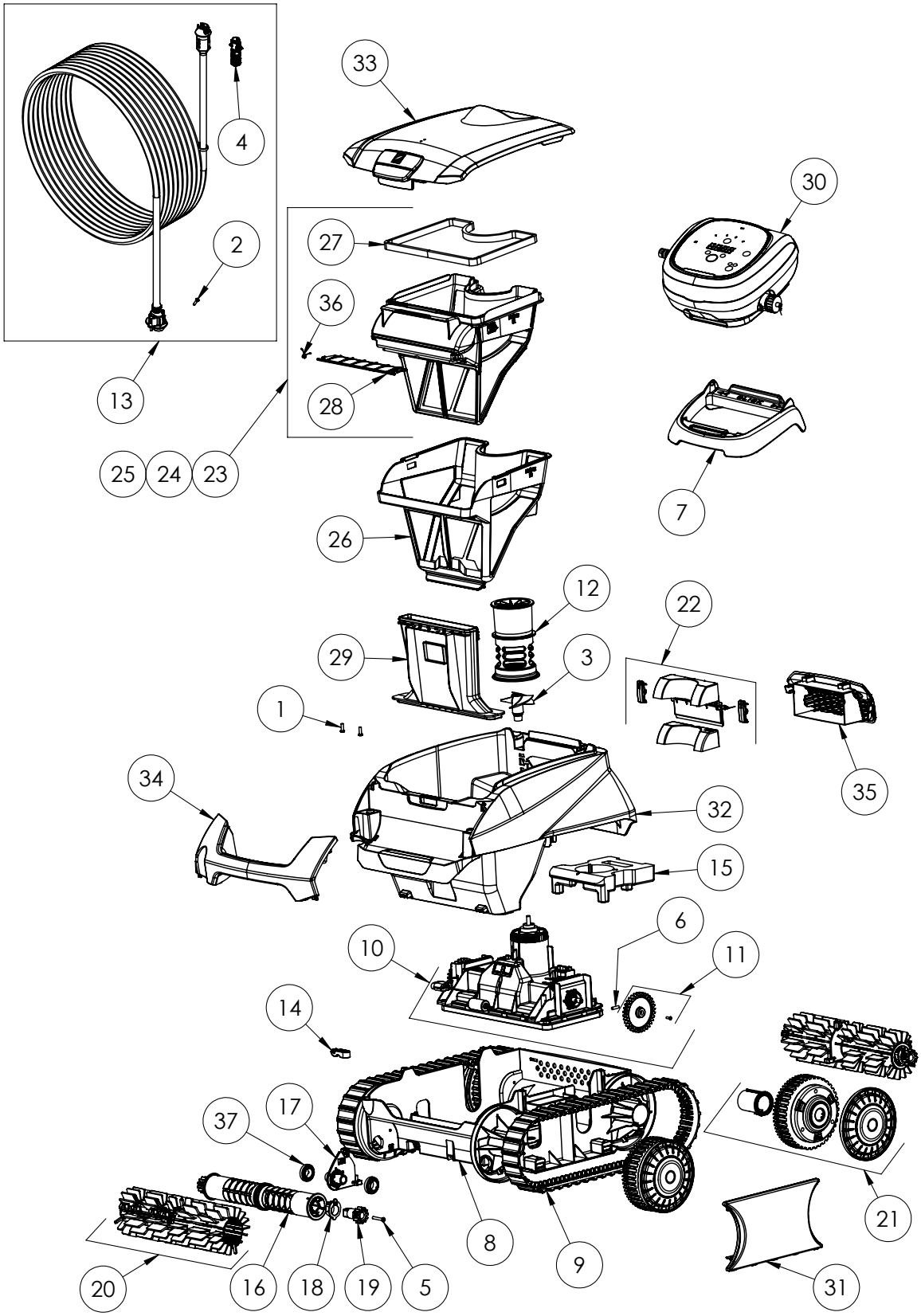

| N° | Descrizione | Codice |
|---|---|---|
| 1 | Kit 4*12 mm (*5) | R0516700 |
| 2 | Kit 4*16 mm (*5) | R0608500 |
| 3 | Elica c | R0633200 |
| 4 | Adattatore cavo 3 pts | R0634100 |
| 5 | Kit 4*25 mm (*5) | R0638900 |
| 6 | Copiglia Ø4 assse blovvo motore (*5) | R0657900 |
| 7 | Supporto quadro di comando | R0662600 |
| 8 | Telaio inferiore CN | R0895100 |
| 9 | Cingoli CN (*2) | R0895200 |
| 10 | Kit blocco motore CN | R0895500 |
| 11 | Kit ingranaggio (*2) | R0895600 |
| 12 | Uscita flusso CN | R0895700 |
| 13 | Cavo galleggiante CN, 15 m | R0895900 |
| 14 | Scarico della trazione del cavo CN | R0896200 |
| 15 | Galleggiante del telaio | R0896300 |
| 16 | Rullo spazzole CN (*2) | R0896400 |
| 17 | Supporto rullo spazzole CN | R0896500 |
| 18 | Cuscinetto estero CN (*2) | R0896600 |
| 19 | Ingranaggi 12 punti CN | R0896700 |
| 20 | Kit spazzole grigie (*2) | R0896900 |
| 21 | Ruota nera CN | R0897300 |
| 22 | Copertura anteriore del telaio CN | R0897400 |
| 23 | Filtro CN 100 micron - Singolo | R0897500 |
| 24 | Filtro CN 150 micron - Duale | R0897600 |
| 25 | Filtro CN 200 micron - Singolo | R0897700 |
| 26 | Filtro superiore CN 60 micron - Duale | R0898100 |
| 27 | Coperchio Filtro CN | R0898300 |
| 28 | Insenecatura filtro CN | R0898400 |
| 29 | Canale di ingresso CN | R0898500 |
| 30 | Quadro comandi CN tipo 3 EU | R0898800 |
| 31 | Flangia corta nera CN (*2) | R0902400 |
| 32 | Scocca CN B, blu notte | R0902600 |
| 33 | Cover completa CN | R0902700 |
| 34 | Manico CN, grigio chiaro | R0903300 |
| 35 | Griglia posteriore CN nera | R0903400 |
| 36 | Valvola di ingresso del filtro CN | R0905500 |
| 37 | Cuscinetto a sfera | W79034 |
| / | Scatola RE 4400 iQ | C0332100 |

# RE 4600 iQ

Ricambi

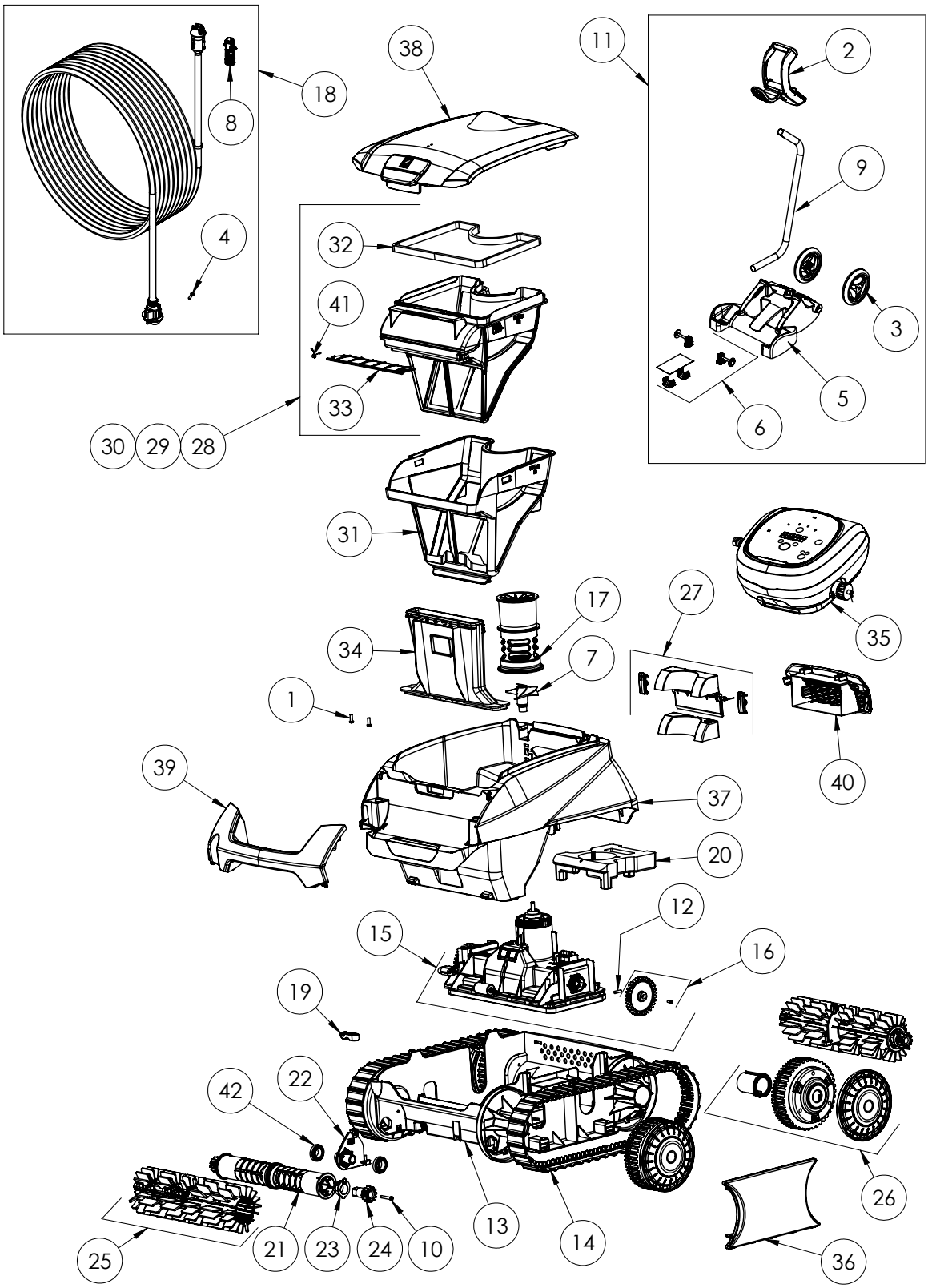

| N° | Descrizione | Codice |
|---|---|---|
| 1 | Kit 4*12 mm (*5) | R0516700 |
| 2 | Manico del carrello di trasporto | R0565000 |
| 3 | Ruote carrello di trasporto (*2) | R0565100 |
| 4 | Kit 4*16 mm (*5) | R0608500 |
| 5 | Base del carrello di trasporto | R0632800 |
| 6 | Accessori C del carrello di trasporto | R0632900 |
| 7 | Elica CyclonX | R0633200 |
| 8 | Adattatore cavo 3 pts | R0634100 |
| 9 | Tubo C carrello | R0634400 |
| 10 | Kit 4*25 mm (*5) | R0638900 |
| 11 | Kit C Carrello | R0639500 |
| 12 | Perno blocco motore Ø4 (*5) | R0657900 |
| 13 | Telaio inferiore CN | R0895100 |
| 14 | Cingoli CN (*2) | R0895200 |
| 15 | Kit blocco motore CN, Led | R0895500 |
| 16 | Kit ingranaggio (*2) | R0895600 |
| 17 | Uscita flusso CN | R0895700 |
| 18 | Cavo galleggiante CN, 15 m | R0895900 |
| 19 | Scarico della trazione del cavo CN | R0896200 |
| 20 | Galleggiante del telaio | R0896300 |
| 21 | Rullo spazzole CN (*2) | R0896400 |
| 22 | Supporto rullo spazzole CN | R0896500 |
| 23 | Cuscinetto estero CN (*2) | R0896600 |
| 24 | Ingranaggi 12 punti CN | R0896700 |
| 25 | Kit spazzole grigie (*2) | R0896900 |
| 26 | Ruota nera CN | R0897300 |
| 27 | Copertura anteriore del telaio CN | R0897400 |
| 28 | Filtro CN 100 micron - Singolo | R0897500 |
| 29 | Filtro CN 150 micron - Duale | R0897600 |
| 30 | Filtro CN 200 micron - Singolo | R0897700 |
| 31 | Filtro superiore CN 60 micron - Duale | R0898100 |
| 32 | Coperchio Filtro CN | R0898300 |
| 33 | Insenecatura filtro CN | R0898400 |
| 34 | Canale di ingresso CN | R0898500 |
| 35 | Quadro comandi CN tipo 3 EU | R0898900 |
| 36 | Flangia corta nera CN (*2) | R0902400 |
| 37 | Scocca CN B, blu notte | R0902600 |
| 38 | Cover completa CN | R0902700 |
| 39 | Manico CN, grigio chiaro | R0903300 |
| 40 | Griglia posteriore CN nera | R0903400 |
| 41 | Valvola di ingresso del filtro CN | R0905500 |
| 42 | Cuscinetto a sfera | W79034 |
| / | Scatola RE 4600 iQ | C0332000 |

# CNX 20

Ricambi

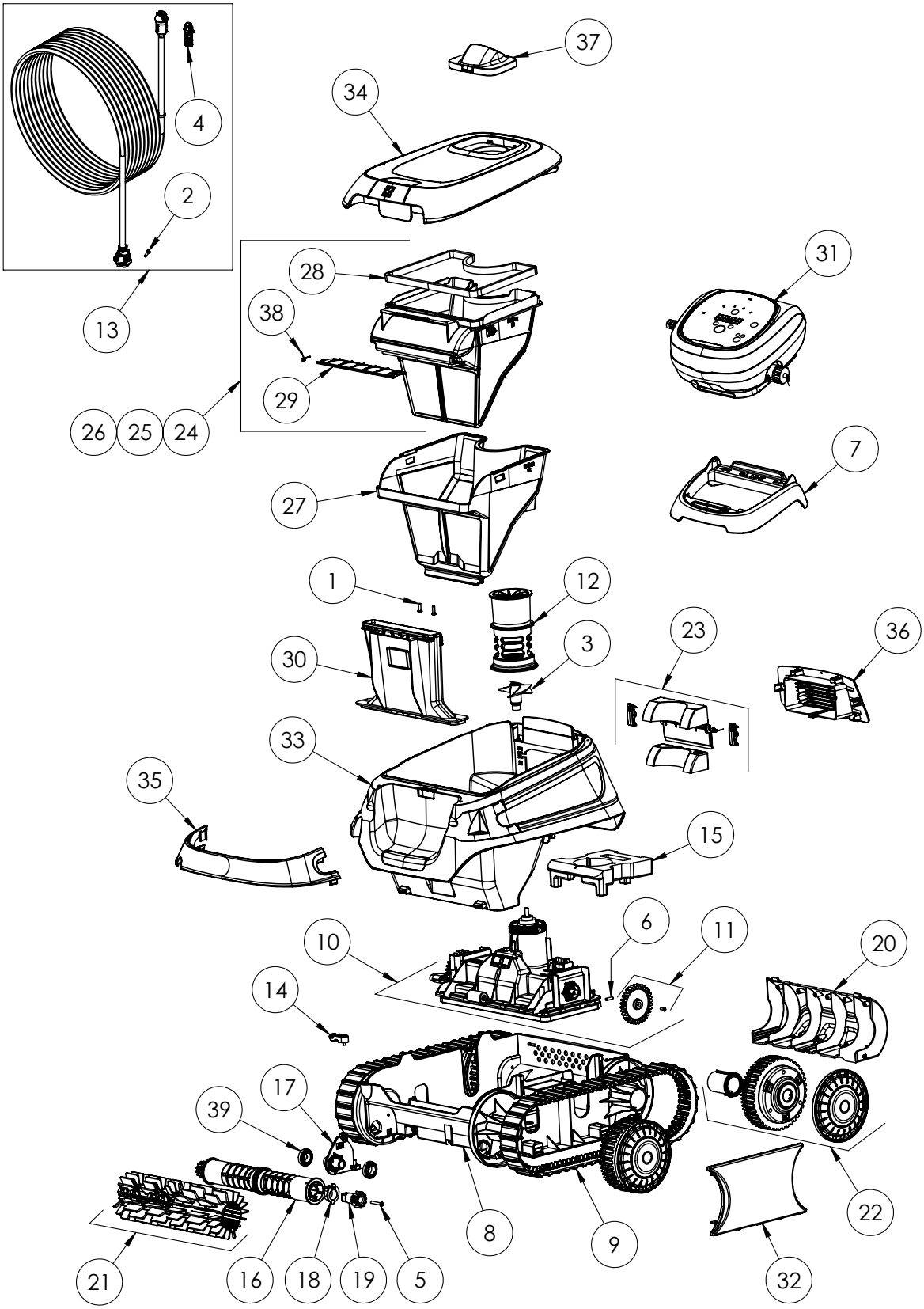

| N° | Descrizione | Codice |
|---|---|---|
| 1 | Kit 4*12 mm (*5) | R0516700 |
| 2 | Kit 4*16 mm (*5) | R0608500 |
| 3 | Elica c | R0633200 |
| 4 | Adattatore cavo 3 pts | R0634100 |
| 5 | Kit 4*25 mm (*5) | R0638900 |
| 6 | Copiglia Ø4 assse blovvo motore (*5) | R0657900 |
| 7 | Supporto quadro di comando | R0662600 |
| 8 | Telaio inferiore CN | R0895100 |
| 9 | Cingoli CN (*2) | R0895200 |
| 10 | Kit blocco motore CN | R0895400 |
| 11 | Kit ingranaggio (*2) | R0895600 |
| 12 | Uscita flusso CN | R0895700 |
| 13 | Cavo galleggiante CN, 15 m | R0895800 |
| 14 | Scarico della trazione del cavo CN | R0896200 |
| 15 | Galleggiante del telaio | R0896300 |
| 16 | Rullo spazzole CN (*2) | R0896400 |
| 17 | Supporto rullo spazzole CN | R0896500 |
| 18 | Cuscinetto estero CN (*2) | R0896600 |
| 19 | Ingranaggi 12 punti CN | R0896700 |
| 20 | Kit spazzole grigie (*2) | R0896800 |
| 21 | Ruota nera CN | R0896900 |
| 22 | Copertura anteriore del telaio CN | R0897300 |
| 23 | Filtro CN 100 micron - Singolo | R0897400 |
| 24 | Filtro CN 150 micron - Duale | R0897500 |
| 25 | Filtro CN 200 micron - Singolo | R0897600 |
| 26 | Filtro superiore CN 60 micron - Duale | R0897700 |
| 27 | Coperchio Filtro CN | R0898100 |
| 28 | Insenecatura filtro CN | R0898300 |
| 29 | Canale di ingresso CN | R0898400 |
| 30 | Quadro comandi CN tipo 5 EU | R0898500 |
| 31 | Flangia corta nera CN (*2) | R0899000 |
| 32 | Scocca CN B, blu notte | R0902400 |
| 33 | Cover completa CN | R0903600 |
| 34 | Manico CN, grigio chiaro | R0903800 |
| 35 | Griglia posteriore CN nera | R0904300 |
| 36 | Valvola di ingresso del filtro CN | R0904500 |
| 37 | Bocchetta CN C, grigio scuro | R0904700 |
| 38 | Valvola di ingresso del filtro CN | R0905500 |
| 39 | Cuscinetto a sfera | W79034 |
| / | Scatola CNX 20 | R0908600 |

# CNX 2020

Ricambi

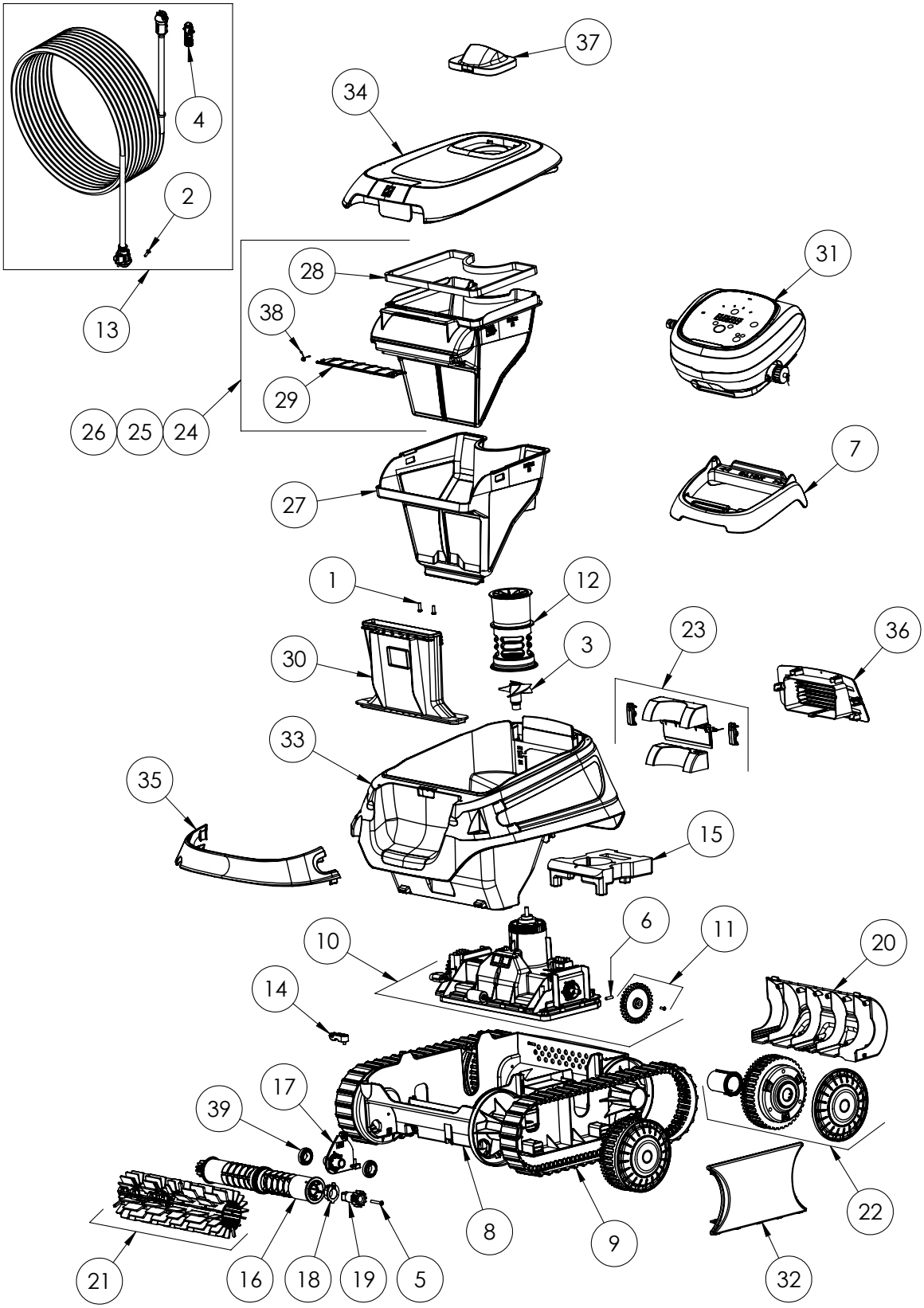

| N° | Descrizione | Codice |
|---|---|---|
| 1 | Kit 4*12 mm (*5) | R0516700 |
| 2 | Kit 4*16 mm (*5) | R0608500 |
| 3 | Elica c | R0633200 |
| 4 | Adattatore cavo 3 pts | R0634100 |
| 5 | Kit 4*25 mm (*5) | R0638900 |
| 6 | Copiglia Ø4 assse blovvo motore (*5) | R0657900 |
| 7 | Supporto quadro di comando | R0662600 |
| 8 | Telaio inferiore CN | R0895100 |
| 9 | Cingoli CN (*2) | R0895200 |
| 10 | Kit blocco motore CN | R0895400 |
| 11 | Kit ingranaggio (*2) | R0895600 |
| 12 | Uscita flusso CN | R0895700 |
| 13 | Cavo galleggiante CN, 15 m | R0895800 |
| 14 | Scarico della trazione del cavo CN | R0896200 |
| 15 | Galleggiante del telaio | R0896300 |
| 16 | Rullo spazzole CN (*2) | R0896400 |
| 17 | Supporto rullo spazzole CN | R0896500 |
| 18 | Cuscinetto estero CN (*2) | R0896600 |
| 19 | Ingranaggi 12 punti CN | R0896700 |
| 20 | Kit spazzole grigie (*2) | R0896800 |
| 21 | Ruota nera CN | R0896900 |
| 22 | Copertura anteriore del telaio CN | R0897300 |
| 23 | Filtro CN 100 micron - Singolo | R0897400 |
| 24 | Filtro CN 150 micron - Duale | R0897500 |
| 25 | Filtro CN 200 micron - Singolo | R0897600 |
| 26 | Filtro superiore CN 60 micron - Duale | R0897700 |
| 27 | Coperchio Filtro CN | R0898100 |
| 28 | Insenecatura filtro CN | R0898300 |
| 29 | Canale di ingresso CN | R0898400 |
| 30 | Quadro comandi CN tipo 5 EU | R0898500 |
| 31 | Flangia corta nera CN (*2) | R0899000 |
| 32 | Scocca CN B, blu notte | R0902400 |
| 33 | Cover completa CN | R0903600 |
| 34 | Manico CN, grigio chiaro | R0903800 |
| 35 | Griglia posteriore CN nera | R0904300 |
| 36 | Valvola di ingresso del filtro CN | R0904500 |
| 37 | Bocchetta CN C, grigio scuro | R0904700 |
| 38 | Valvola di ingresso del filtro CN | R0905500 |
| 39 | Cuscinetto a sfera | W79034 |
| / | Scatola CNX 2020 | R0908500 |

# RV 4400

Ricambi

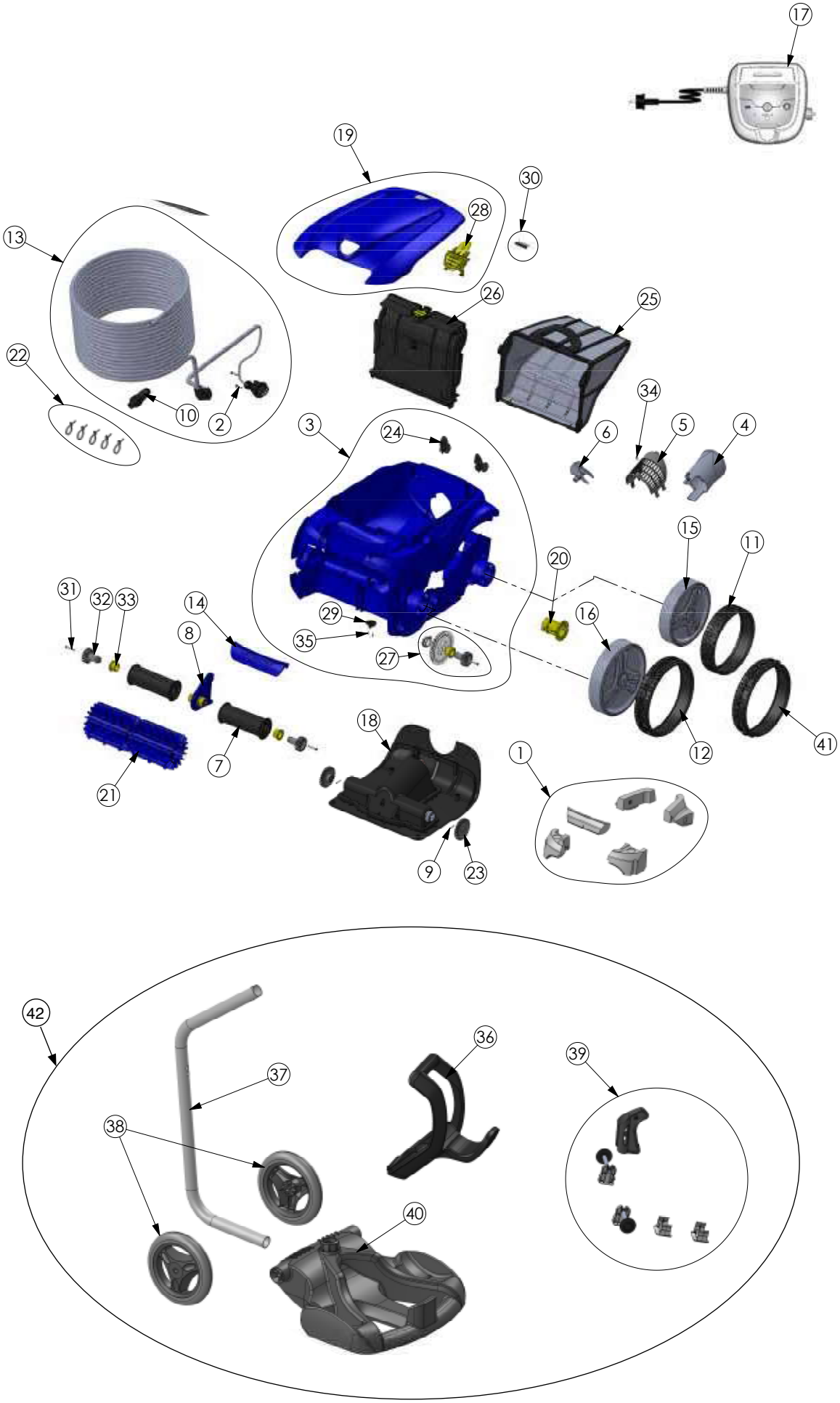

| N° | Descrizione | Codice |
|---|---|---|
| 1 | Guscio completo 4wd blu | R0589100 |
| 2 | Flottante completo | R0539700 |
| 3 | Guida flusso | R0517500 |
| 4 | Blocco motore tipo a | R0637800 |
| 5 | Elica v | R0517000 |
| 6 | Griglia vortex | R0517600 |
| 7 | Supporto spazzola (*2) | R0517400 |
| 8 | Ponticello spazzola blu | R0518700 |
| 9 | Kit viti 4*25 mm (*5) | R0638900 |
| 10 | Quadro comandi tipo 1v | R0639000 |
| 11 | Cuscinetto esteriore (*2) | R0639100 |
| 12 | Rampe | R0519000 |
| 13 | Trasmissione | R0517200 |
| 14 | Kit spazzole (*2) | R0635900 |
| 15 | Cuscinetto ruota | R0636700 |
| 16 | Ruota piccola | R0636100 |
| 17 | Ruota grande | R0636001 |
| 18 | Pneumatico posteriore nero zodiac | R0636300 |
| 19 | Pneumatico grande nero zodiac | R0636201 |
| 20 | Supporto filtro v | R0517700 |
| 21 | Filtro detriti fini 100 micron v | R0636600 |
| 22 | Portello blu | R0544700 |
| 23 | Blocco impugnatura coperchio pms108 | R0638700 |
| 24 | Paraurti a rotella (*2) | R0518100 |
| 25 | Tubo carrello | R0565200 |
| 26 | Maniglia carrello | R0565000 |
| 27 | Ruote carrello (*2) | R0565100 |
| 28 | Maniglia | R0636500 |
| 29 | Pezzi accessori carrello | R0564900 |
| 30 | Base carrello | R0564800 |
| 31 | Cavo galleggiante 18m | R0516800 |
| 32 | Set 5 pinze per flottanti | R0567900 |
| 33 | Connettore 4 pts | R0565600 |
| 34 | Copiglia 3*16 mm (*5) | R0567800 |
| 35 | Vite 4*16 mm a4 (*5) | R0608500 |
| 36 | Kit 2 pignoni 27 denti | R0518800 |
| 37 | Kit viti 4*12 mm (*5) | R0516700 |
| 38 | Kit viti 2.9*9.5 Mm (*5) | R0639200 |
| 39 | Kit viti 2.2*6,5 Mm (*5) | R0564500 |
| 40 | Quadro comandi tipo 1v | R0636900 |
| 41 | Pneumatico anteriore piastrelle | R0636400 |
| - | Carrello completo | R0609100 |
| - | Filtro detriti molto fini 60m gamma rv / vortex | R0638600 |
| - | Filtro detriti grossi 200m gamma rv / vortex | R0638600 |
| | Sacca di protezione gamma rv / vortex | R0568100 |

# OV 3300

Ricambi

| N° | Descrizione | Codice |
|---|---|---|
| 1 | Flottante completo | R0539700 |
| 2 | Vite 4*16 mm a4 (*5) | R0608500 |
| 3 | Guscio completo 2wd ii grigio | R0589102 |
| 4 | Guida flusso | R0517500 |
| 5 | Griglia vortex | R0517600 |
| 6 | Elica v | R0517000 |
| 7 | Supporto spazzola (*2) | R0517400 |
| 8 | Ponticello spazzola blu | R0518702 |
| 9 | Copiglia 3*16 mm (*5) | R0567800 |
| 10 | Connettore 4 pts | R0565600 |
| 11 | Pneumatico posteriore nera zodiac | R0636300 |
| 12 | Pneumatico grande nera zodiac | R0636201 |
| 13 | Cavo galleggiante 15m | R0636800 |
| 14 | Maniglia grigia | R0540402 |
| 15 | Cerchio piccolo grigio zodiac | R0636102 |
| 16 | Cerchio grande grigio zodiac | R0636003 |
| 17 | Quadro comandi tipo 5v | R0637300 |
| 18 | Blocco motore tipo a | R0637800 |
| 19 | Portello ov | R0637700 |
| 20 | Cuscinetto ruota zodiac | R0636700 |
| 21 | Spazzola tipo 1 pms108 zodiac (*2) | R0635902 |
| 22 | Set 5 pinze per flottanti | R0567900 |
| 23 | Kit 2 pignoni 27 denti | R0518800 |
| 24 | Paraurti a rotella (*2) | R0518100 |
| 25 | Filtro detriti fini 100 micron v | R0636600 |
| 26 | Supporto filtro v | R0517700 |
| 27 | Trasmissione | R0517200 |
| 28 | Blocco impugnatura coperchio pms108 | R0638700 |
| 29 | Rampe | R0519000 |
| 30 | Vite 4*12 mm (*5) | R0516700 |
| 31 | Vite 4*25 mm (*5) | R0638900 |
| 32 | Kit 2 pignoni 17 denti | R0639000 |
| 33 | Cuscinetto esteriore (*2) | R0639100 |
| 34 | Vite 2.9*9.5 Mm (*5) | R0639200 |
| 35 | Vite 2.2*6.5 Mm (*5) | R0564500 |
| 36 | Supporto quadro comandi | R0662600 |
| 37 | Pneumatico anteriore piastrelle | R0636400 |
| - | Filtro detriti molto fini 60m gamma rv / vortex | R0638600 |
| - | Filtro detriti grossi 200m gamma rv / vortex | R0643700 |
| - | Sacca di protezione gamma rv / vortex | W2465A |

# OV 3400 - OV 3400 TILE

Ricambi

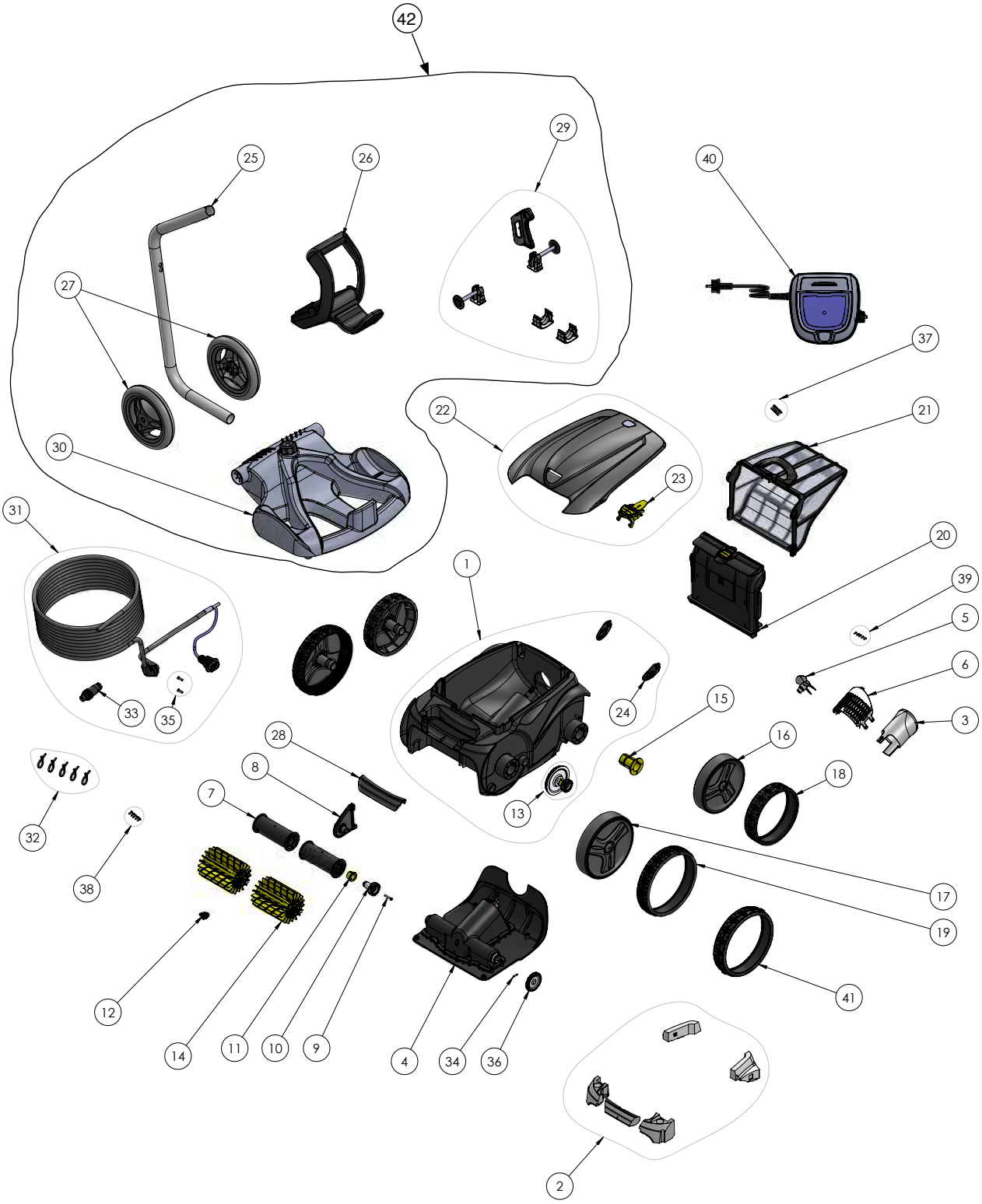

| N° | Descrizione | Codice |
|---|---|---|
| 1 | Flottante completo | R0539700 |
| 2 | Vite 4*16 mm a4 (*5) | R0608500 |
| 3 | Guscio completo 2wd ii grigio | R0589102 |
| 4 | Guida flusso | R0517500 |
| 5 | Griglia vortex | R0517600 |
| 6 | Elica v | R0517000 |
| 7 | Supporto spazzola (*2) | R0517400 |
| 8 | Ponticello spazzola blu | R0518702 |
| 9 | Copiglia 3*16 mm (*5) | R0567800 |
| 10 | Connettore 4 pts | R0565600 |
| 11 | Pneumatico posteriore nero zodiac | R0636300 |
| 12 | Pneumatico grande nero zodiac | R0636201 |
| 13 | Cavo galleggiante 18m | R0516800 |
| 14 | Maniglia grigia | R0540402 |
| 15 | Ruota piccola grigia zodiac | R0636102 |
| 16 | Ruota grande grigia zodiac | R0636003 |
| 17 | Quadro comandi tipo 5v | R0637300 |
| 18 | Blocco motore tipo a | R0637800 |
| 19 | Portello ov | R0637700 |
| 20 | Cuscinetto ruota zodiac | R0636700 |
| 21 | Spazzola tipo 1 pms108 zodiac (*2) | R0635902 |
| 22 | Set 5 pinze per flottanti | R0567900 |
| 23 | Kit 2 pignoni 27 denti | R0518800 |
| 24 | Paraurti a rotella (*2) | R0518100 |
| 25 | Filtro detriti fini 100 micron v | R0636600 |
| 26 | Supporto filtro v | R0517700 |
| 27 | Trasmissione | R0517200 |
| 28 | Blocco impugnatura coperchio pms108 | R0638700 |
| 29 | Guida inferiore | R0519000 |
| 30 | Vite 4*12 mm (*5) | R0516700 |
| 31 | Vite 4*25 mm (*5) | R0638900 |
| 32 | Kit 2 pignoni 17 denti | R0639000 |
| 33 | Cuscinetto esteriore (*2) | R0639100 |
| 34 | Vite 2.9*9.5 Mm (*5) | R0639200 |
| 35 | Vite 2.2*6.5 Mm (*5) | R0564500 |
| 36 | Maniglia carrello | R0565000 |
| 37 | Tubo carrello | R0565200 |
| 38 | Ruote carrello (*2) | R0565100 |
| 39 | Pezzi accessori carrello | R0564900 |
| 40 | Base carrello | R0564800 |
| 41 | Pneumatico anteriore piastrelle | R0636400 |
| 42 | Carrello completo | R0609100 |
| - | Filtro detriti molto fini 60m gamma rv / vortex | R0638600 |
| - | Filtro detriti grossi 200m gamma rv / vortex | R0643700 |
| - | Sacca di protezione gamma rv / vortex | W2465A |

# OV 3480 - OV 3480 Tile

Ricambi

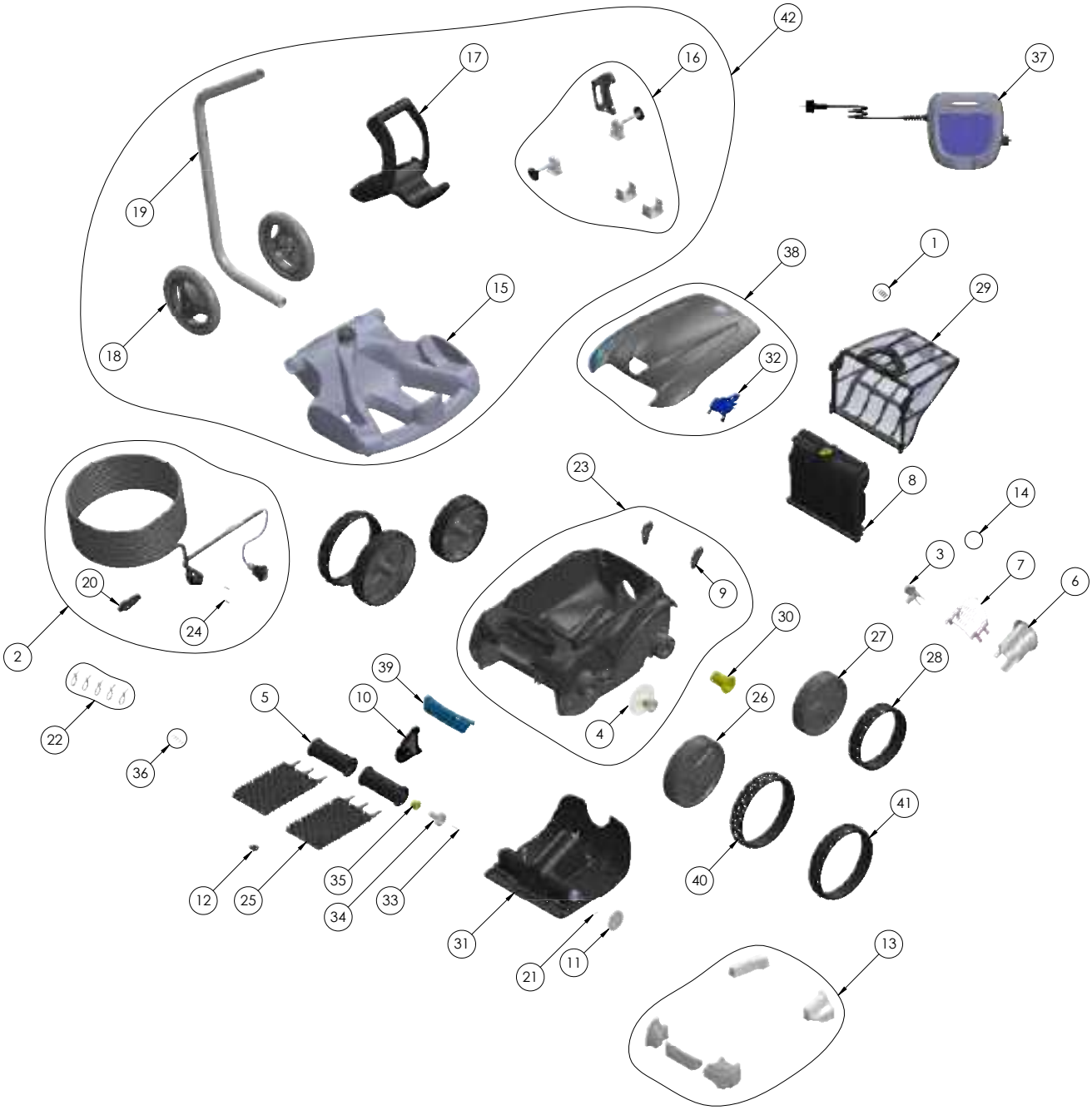

| N° | Descrizione | Codice |
|---|---|---|
| 1 | Vite 4*12 mm (*5) | R0516700 |
| 2 | Cavo galleggiante 18m | R0516800 |
| 3 | Elica v | R0517000 |
| 4 | Trasmissione | R0517200 |
| 5 | Supporto spazzola (*2) | R0517400 |
| 6 | Guida flusso | R0517500 |
| 7 | Griglia vortex | R0517600 |
| 8 | Supporto filtro v | R0517700 |
| 9 | Paraurti a rotella (*2) | R0518100 |
| 10 | Ponticello spazzola blu | R0518702 |
| 11 | Kit 2 pignoni 27 denti | R0518800 |
| 12 | Guida inferiore | R0519000 |
| 13 | Galleggiante | R0539700 |
| 14 | Vite 2.2*6.5 Mm (*5) | R0564500 |
| 15 | Base carrello | R0564800 |
| 16 | Pezzi accessori carrello | R0564900 |
| 17 | Maniglia carrello | R0565000 |
| 18 | Ruote carrello (*2) | R0565100 |
| 19 | Tubo carrello | R0565200 |
| 20 | Connettore 4 pts | R0565600 |
| 21 | Copiglia 3*16 mm (*5) | R0567800 |
| 22 | Set 5 pinze per flottanti | R0567900 |
| 23 | Guscio completo 2wd ii grigio | R0589102 |
| 24 | Vite 4*16 mm (*5) | R0608500 |
| 25 | Spazzola Tipo 1 R9022 Zodiac (*2) | R0635904 |
| 26 | Ruota grande grigia Zodiac | R0636003 |
| 27 | Ruota piccola grigia Zodiac | R0636102 |
| 28 | Pneumatico posteriore nero zodiac | R0636300 |
| 29 | Filtro detriti fini 100 micron v | R0636600 |
| 30 | Cuscinetto ruota zodiac | R0636700 |
| 31 | Blocco motore tipo a | R0637800 |
| 32 | Chiusura di copertura | R0638703 |
| 33 | Vite 4*25 mm (*5) | R0638900 |
| 34 | Kit 2 pignoni 17 denti | R0639000 |
| 35 | Cuscinetto esteriore (*2) | R0639100 |
| 36 | Vite 2.9*9.5 Mm (*5) | R0639200 |
| 37 | Unità di controllo tipo 9v | R0713300 |
| 38 | Portello | R0808400 |
| 39 | Maniglia blu Vortex | R0808500 |
| 40 | Pneumatico grande nero zodiac | R0636201 |
| 41 | Pneumatico anteriore piastrelle | R0636400 |
| 42 | Carrello completo | R0609100 |

# OV 3500 - OV 3500 TILE

Ricambi

| N° | Descrizione | Codice |
|---|---|---|
| 1 | Flottante completo | R0539700 |
| 2 | Vite 4*16 mm a4 (*5) | R0608500 |
| 3 | Guscio completo 2wd ii grigio | R0589102 |
| 4 | Guida flusso | R0517500 |
| 5 | Griglia vortex | R0517600 |
| 6 | Elica v | R0517000 |
| 7 | Supporto spazzola (*2) | R0517400 |
| 8 | Ponticello spazzola blu | R0518702 |
| 9 | Copiglia 3*16 mm (*5) | R0567800 |
| 10 | Connettore 4 pts | R0565600 |
| 11 | Pneumatico posteriore nero zodiac | R0636300 |
| 12 | Pneumatico grande nero zodiac | R0636201 |
| 13 | Cavo galleggiante 18m | R0516800 |
| 14 | Maniglia grigia | R0540402 |
| 15 | Ruota piccola grigia zodiac | R0636102 |
| 16 | Ruota grande grigia zodiac | R0636003 |
| 17 | Unità di controllo tipo 6v | R0637400 |
| 18 | Blocco motore tipo B | R0637900 |
| 19 | Portello ov | R0637700 |
| 20 | Cuscinetto ruota zodiac | R0636700 |
| 21 | Spazzola tipo 1 pms108 zodiac (*2) | R0635902 |
| 22 | Set 5 pinze per flottanti | R0567900 |
| 23 | Kit 2 pignoni 27 denti | R0518800 |
| 24 | Paraurti a rotella (*2) | R0518100 |
| 25 | Filtro detriti fini 100 micron v | R0636600 |
| 26 | Supporto filtro v | R0517700 |
| 27 | Trasmissione | R0517200 |
| 28 | Blocco impugnatura coperchio pms108 | R0638700 |
| 29 | Guida inferiore | R0519000 |
| 30 | Vite 4*12 mm (*5) | R0516700 |
| 31 | Vite 4*25 mm (*5) | R0638900 |
| 32 | Kit 2 pignoni 17 denti | R0639000 |
| 33 | Cuscinetto esteriore (*2) | R0639100 |
| 34 | Vite 2.9*9.5 Mm (*5) | R0639200 |
| 35 | Vite 2.2*6.5 Mm (*5) | R0564500 |
| 36 | Maniglia carrello | R0565000 |
| 37 | Tubo carrello | R0565200 |
| 38 | Ruote carrello (*2) | R0565100 |
| 39 | Pezzi accessori carrello | R0564900 |
| 40 | Base carrello | R0564800 |
| 41 | Fodera telecomando | R0548500 |
| 42 | Telecomando Zodiac | R0637600 |
| 43 | Pneumatico anteriore Zodiac per piastrelle | R0636400 |

# OV 3505 - OV 3505 Tile

Ricambi

| N° | Descrizione | Codice |
|---|---|---|
| 1 | Vite 4*12 mm (*5) | R0516700 |
| 2 | Cavo galleggiante 18m | R0516800 |
| 3 | Elica v | R0517000 |
| 4 | Trasmissione | R0517200 |
| 5 | Supporto spazzola (*2) | R0517400 |
| 6 | Guida flusso | R0517500 |
| 7 | Griglia vortex | R0517600 |
| 8 | Supporto filtro v | R0517700 |
| 9 | Paraurti a rotella (*2) | R0518100 |
| 10 | Ponticello spazzola blu | R0518702 |
| 11 | Kit 2 pignoni 27 denti | R0518800 |
| 12 | Guida inferiore | R0519000 |
| 13 | Galleggiante | R0539700 |
| 14 | Fodera telecomando | R0548500 |
| 15 | Vite 2.2*6.5 Mm (*5) | R0564500 |
| 16 | Base carrello | R0564800 |
| 17 | Pezzi accessori carrello | R0564900 |
| 18 | Maniglia carrello | R0565000 |
| 19 | Ruote carrello (*2) | R0565100 |
| 20 | Tubo carrello | R0565200 |
| 21 | Connettore 4 pts | R0565600 |
| 22 | Copiglia 3*16 mm (*5) | R0567800 |
| 23 | Set 5 pinze per flottanti | R0567900 |
| 24 | Guscio completo 2wd ii grigio | R0589102 |
| 25 | Vite 4*16 mm (*5) | R0608500 |
| 26 | Spazzola Tipo 1 R9022 Zodiac (*2) | R0635904 |
| 27 | Ruota grande grigia Zodiac | R0636003 |
| 28 | Ruota piccola grigia Zodiac | R0636102 |
| 29 | Pneumatico posteriore nero zodiac | R0636300 |
| 30 | Filtro detriti fini 100 micron v | R0636600 |
| 31 | Cuscinetto ruota zodiac | R0636700 |
| 32 | Unità di controllo tipo 6v | R0637400 |
| 33 | Telecomando Zodiac | R0637600 |
| 34 | Blocco motore tipo B | R0637900 |
| 35 | Blocco impagnatura coperchio ciano | R0638703 |
| 36 | Vite 4*25 mm (*5) | R0638900 |
| 37 | Kit 2 pignoni 17 denti | R0639000 |
| 38 | Cuscinetto esteriore (*2) | R0639100 |
| 39 | Vite 2.9*9.5 Mm (*5) | R0639200 |
| 40 | Portello | R0808400 |
| 41 | Maniglia Vortex | R0808500 |
| 42 | Pneumatico grande nero zodiac | R0636201 |
| 43 | Pneumatico anteriore piastrelle | R0636400 |

# RV 5300

Ricambi

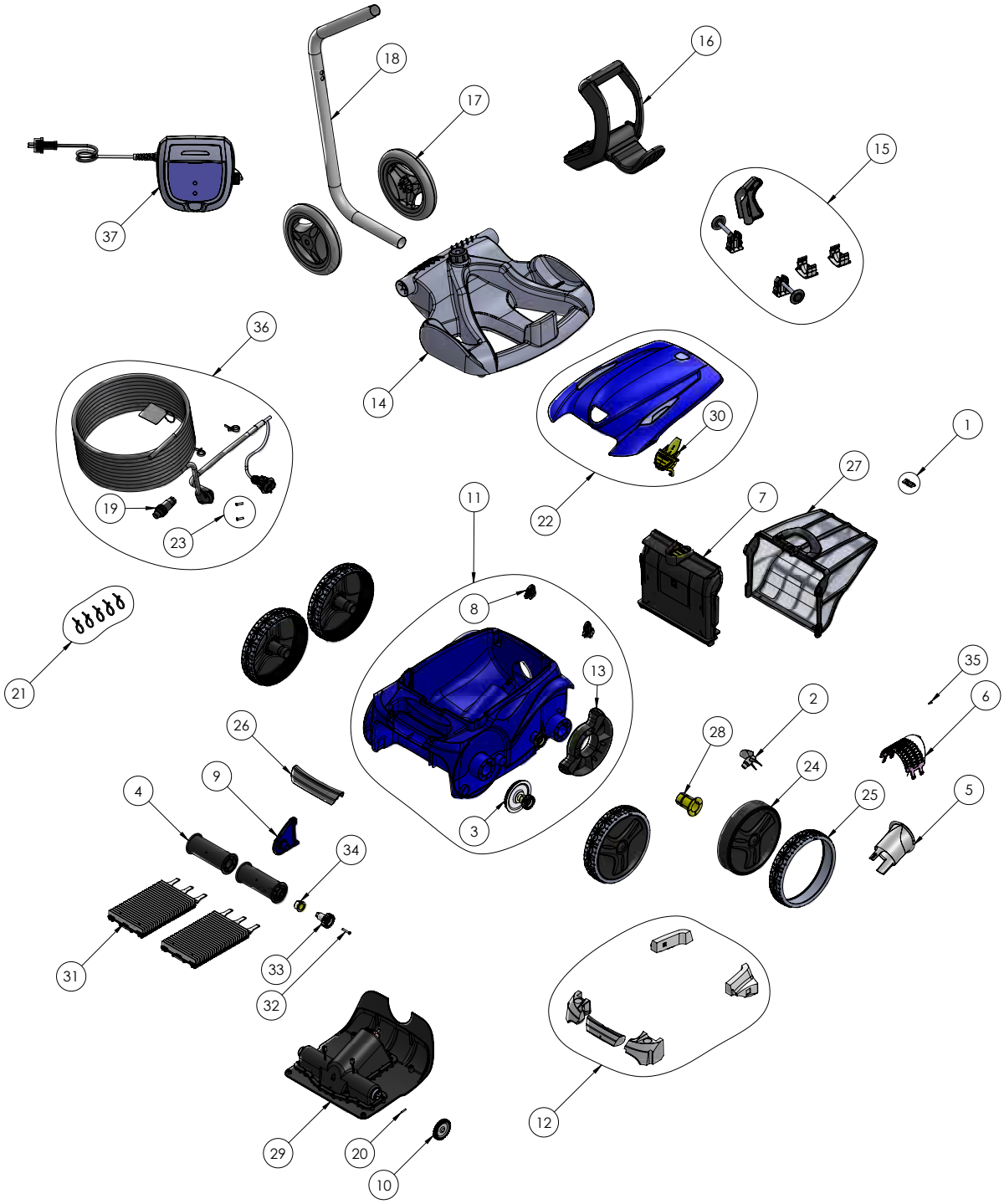

| N° | Descrizione | Codice |
|---|---|---|
| 1 | Vite 4*12 mm (*5) | R0516700 |
| 2 | Elica v | R0517000 |
| 3 | Trasmissione | R0517200 |
| 4 | Supporto spazzola (*2) | R0517400 |
| 5 | Guida flusso | R0517500 |
| 6 | Griglia vortex | R0517600 |
| 7 | Supporto filtro v | R0517700 |
| 8 | Paraurti a rotella (*2) | R0518100 |
| 9 | Supporto a rulli | R0518700 |
| 10 | Kit 2 pignoni 27 denti | R0518800 |
| 11 | Guscio completo 4WD Blu | R0539200 |
| 12 | Galleggiante | R0539700 |
| 13 | Cover wheels protection | R0540300 |
| 14 | Base carrello | R0564800 |
| 15 | Pezzi accessori carrello | R0564900 |
| 16 | Maniglia carrello | R0565000 |
| 17 | Ruote carrello (*2) | R0565100 |
| 18 | Tubo carrello | R0565200 |
| 19 | Connettore 4 pts | R0565600 |
| 20 | Copiglia 3*16 mm (*5) | R0567800 |
| 21 | Set 5 pinze per flottanti | R0567900 |
| 22 | Portello blu | R0595900 |
| 23 | Vite 4*16 mm (*5) | R0608500 |
| 24 | Ruota grande nera Zodiac | R0636000 |
| 25 | Pneumatico grande RAL9022 Zodiac | R0636200 |
| 26 | Maniglia RAL9022 Zodiac | R0540403 |
| 27 | Filtro detriti fini 100 micron v | R0636600 |
| 28 | Cuscinetto ruota zodiac | R0636700 |
| 29 | Blocco motore c | R0638000 |
| 30 | Blocco impagnatura coperchio PMS108 | R0638700 |
| 31 | Spazzola (Set 2 pz) | R0638800 |
| 32 | Vite 4*25 mm (*5) | R0638900 |
| 33 | Pignone 17 denti (*2) | R0639000 |
| 34 | Cuscinetto esteriore (*2) | R0639100 |
| 35 | Vite 2.9*9.5 Mm (*5) | R0639200 |
| 36 | Cavo galleggiante 18m | R0516800 |
| 37 | Unità di controllo tipo 12v | R0805400 |
| 38 | Carrello completo | R0609100 |

# RV 5380

Ricambi

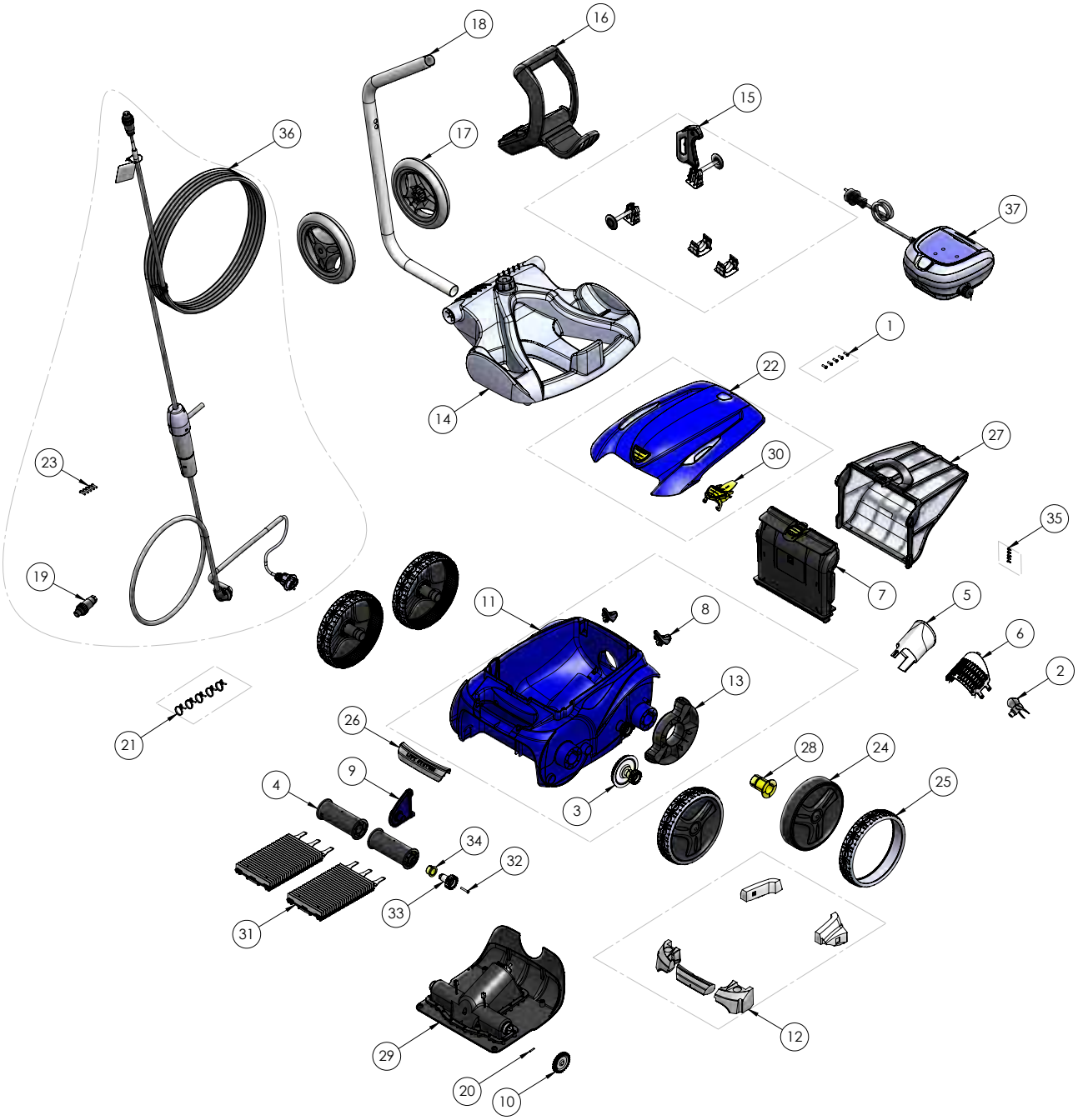

| N° | Descrizione | Codice |
|---|---|---|
| 1 | Vite 4*12 mm (*5) | R0516700 |
| 2 | Elica v | R0517000 |
| 3 | Trasmissione | R0517200 |
| 4 | Supporto spazzola (*2) | R0517400 |
| 5 | Guida flusso | R0517500 |
| 6 | Griglia vortex | R0517600 |
| 7 | Supporto filtro v | R0517700 |
| 8 | Paraurti a rotella (*2) | R0518100 |
| 9 | Supporto a rulli | R0518700 |
| 10 | Kit 2 pignoni 27 denti | R0518800 |
| 11 | Guscio completo 4WD Blu | R0539200 |
| 12 | Galleggiante | R0539700 |
| 13 | Protezione Ruota | R0540300 |
| 14 | Base carrello | R0564800 |
| 15 | Pezzi accessori carrello | R0564900 |
| 16 | Maniglia carrello | R0565000 |
| 17 | Ruote carrello (*2) | R0565100 |
| 18 | Tubo carrello | R0565200 |
| 19 | Connettore 4 pts | R0565600 |
| 20 | Copiglia 3*16 mm (*5) | R0567800 |
| 21 | Set 5 pinze per flottanti | R0567900 |
| 22 | Portello blu | R0595900 |
| 23 | Vite 4*16 mm (*5) | R0608500 |
| 24 | Ruota grande nera Zodiac | R0636000 |
| 25 | Pneumatico grande RAL9022 Zodiac | R0636200 |
| 26 | Maniglia RAL9022 LS | R0636501 |
| 27 | Filtro detriti fini 100 micron v | R0636600 |
| 28 | Cuscinetto ruota zodiac | R0636700 |
| 29 | Blocco motore c | R0638000 |
| 30 | Blocco impagnatura coperchio PMS108 | R0638700 |
| 31 | Spazzola (Set 2 pz) | R0638800 |
| 32 | Vite 4*25 mm (*5) | R0638900 |
| 33 | Pignone 17 denti (*2) | R0639000 |
| 34 | Cuscinetto esteriore (*2) | R0639100 |
| 35 | Vite 2.9*9.5 Mm (*5) | R0639200 |
| 36 | Cavo galleggiante Swivel 18m | R0726600 |
| 37 | Unità di controllo tipo 13v | R0868600 |

# RV 5400 SW

Ricambi

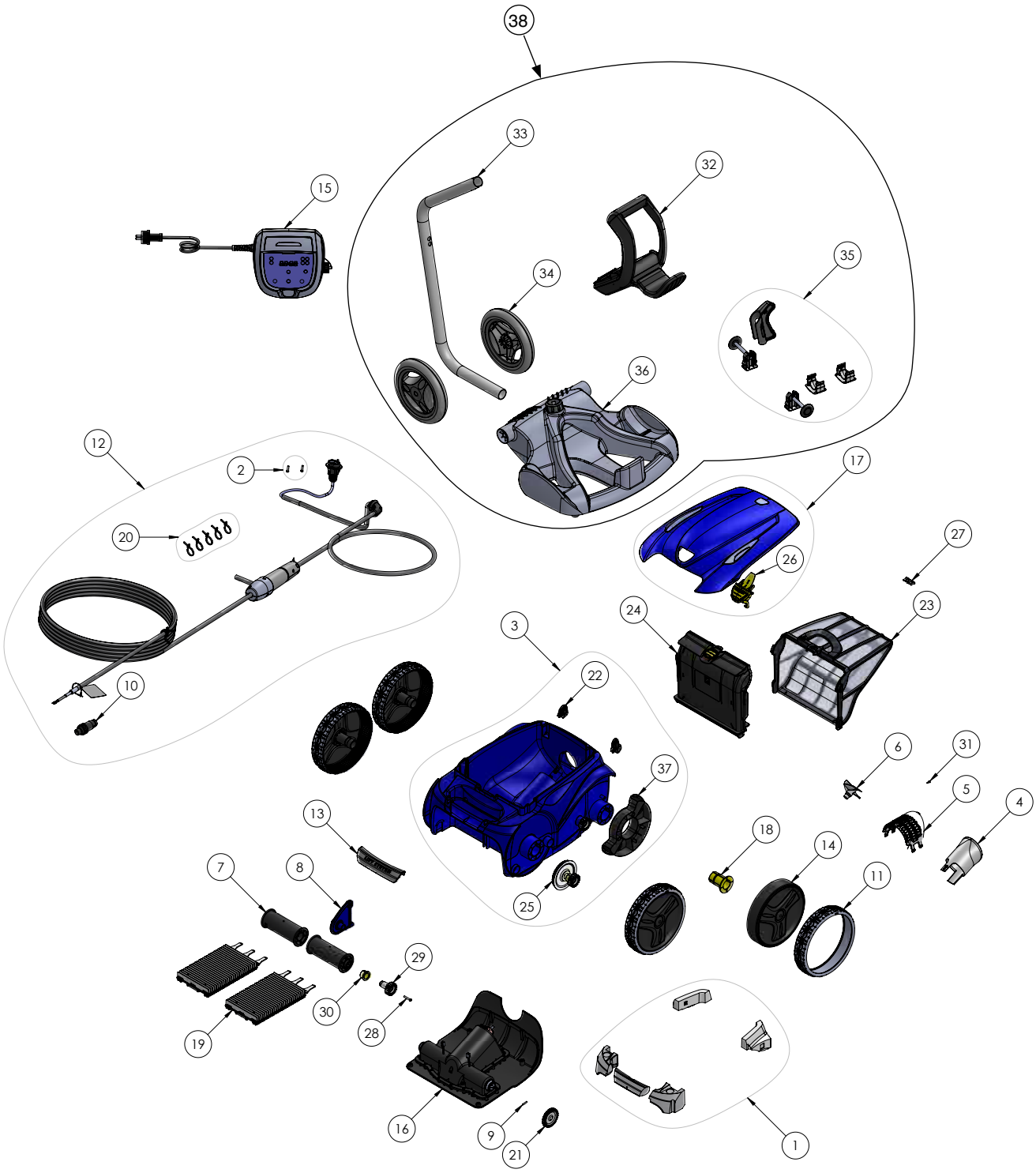

| N° | Descrizione | Codice |
|---|---|---|
| 1 | Flottante completo | R0539700 |
| 2 | Vite 4*16 mm a4 (*5) | R0608500 |
| 3 | Guscio completo 4WD Blu | R0539200 |
| 4 | Guida flusso | R0517500 |
| 5 | Griglia vortex | R0517600 |
| 6 | Elica v | R0517000 |
| 7 | Supporto spazzola (*2) | R0517400 |
| 8 | Supporto a rulli | R0518700 |
| 9 | Copiglia 3*16 mm (*5) | R0567800 |
| 10 | Connettore 4 pts | R0565600 |
| 11 | Pneumatico grande RAL9022 Zodiac | R0636200 |
| 12 | Cavo galleggiante Swivel 18m | R0726600 |
| 13 | Maniglia RAL9022 LS | R0636501 |
| 14 | Ruota grande nera Zodiac | R0636000 |
| 15 | Unità di controllo tipo 3v | R0637100 |
| 16 | Blocco motore c | R0638000 |
| 17 | Portello blu | R0595900 |
| 18 | Cuscinetto Ruota Zodiac | R0636700 |
| 19 | Spazzola (Set 2 pz) | R0638800 |
| 20 | Morsetto cavo galleggiante (*5) | R0567900 |
| 21 | Kit 2 pignoni 27 denti | R0518800 |
| 22 | Paraurti a rotella (*2) | R0518100 |
| 23 | Filtro detriti fini 100 micron v | R0636600 |
| 24 | Supporto filtro v | R0517700 |
| 25 | Trasmissione | R0517200 |
| 26 | Blocco impugnatura coperchio pms108 | R0638700 |
| 27 | Vite 4*12 mm (*5) | R0516700 |
| 28 | Vite 4*25 mm (*5) | R0638900 |
| 29 | Pignone 17 denti (*2) | R0639000 |
| 30 | Cuscinetto esteriore (*2) | R0639100 |
| 31 | Vite 2.9*9.5 mm (*5) | R0639200 |
| 32 | Maniglia carrello | R0565000 |
| 33 | Tubo carrello | R0565200 |
| 34 | Ruote carrello (*2) | R0565100 |
| 35 | Pezzi accessori carrello | R0564900 |
| 36 | Base carrello | R0564800 |
| 37 | Cover wheels protection | R0540300 |
| 38 | Carrello completo | R0609100 |

# RV 5480 iQ

Ricambi

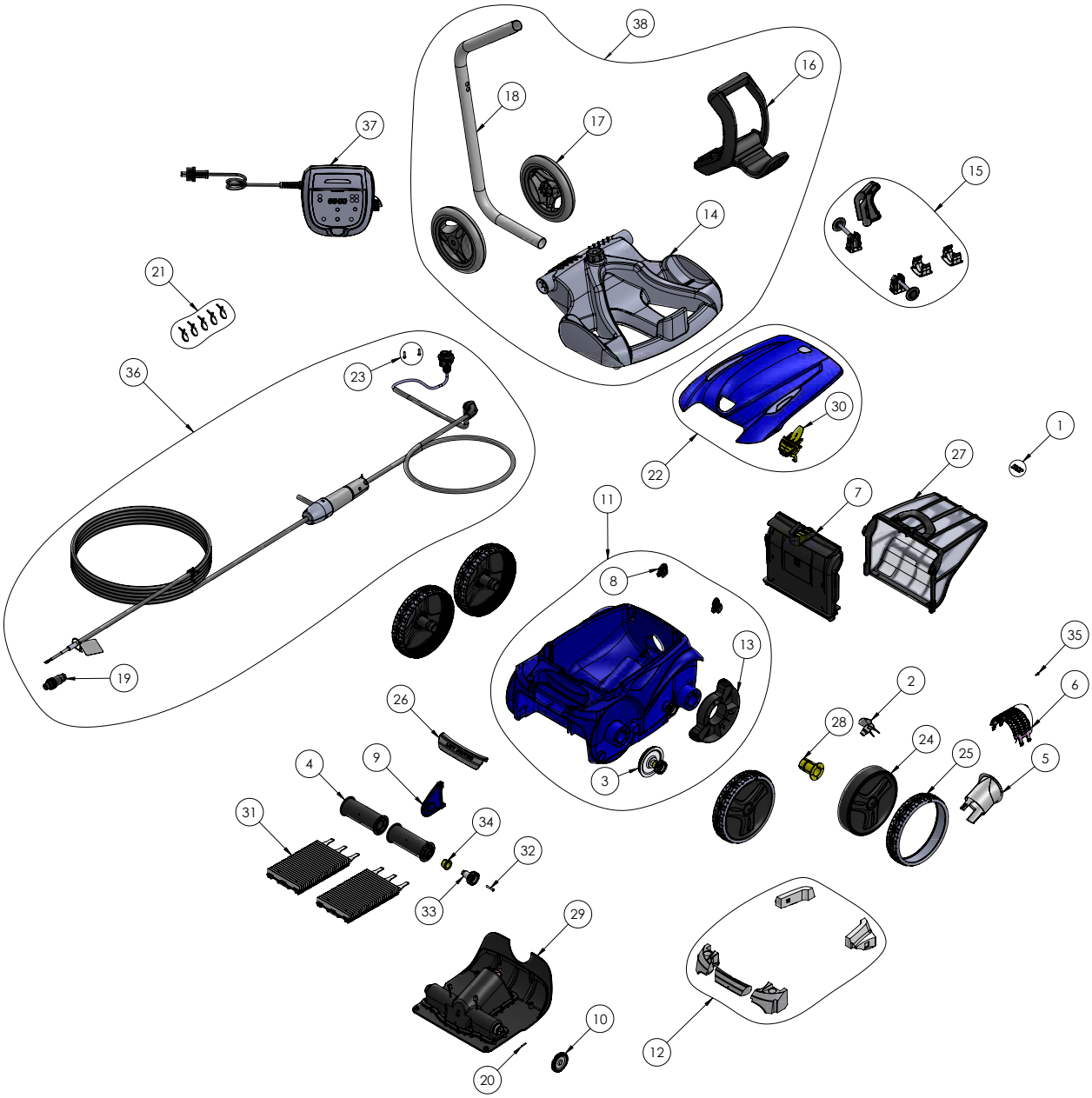

| N° | Descrizione | Codice |
|---|---|---|
| 1 | Vite 4*12 mm (*5) | R0516700 |
| 2 | Elica v | R0517000 |
| 3 | Trasmissione | R0517200 |
| 4 | Supporto spazzola (*2) | R0517400 |
| 5 | Guida flusso | R0517500 |
| 6 | Griglia vortex | R0517600 |
| 7 | Supporto filtro v | R0517700 |
| 8 | Paraurti a rotella (*2) | R0518100 |
| 9 | Supporto a rulli | R0518700 |
| 10 | Kit 2 pignoni 27 denti | R0518800 |
| 11 | Guscio completo 4WD Blu | R0539200 |
| 12 | Galleggiante | R0539700 |
| 13 | Protezione Ruota | R0540300 |
| 14 | Base carrello | R0564800 |
| 15 | Pezzi accessori carrello | R0564900 |
| 16 | Maniglia carrello | R0565000 |
| 17 | Ruote carrello (*2) | R0565100 |
| 18 | Tubo carrello | R0565200 |
| 19 | Connettore 4 pts | R0565600 |
| 20 | Copiglia 3*16 mm (*5) | R0567800 |
| 21 | Set 5 pinze per flottanti | R0567900 |
| 22 | Portello blu | R0595900 |
| 23 | Vite 4*16 mm (*5) | R0608500 |
| 24 | Ruota grande nera Zodiac | R0636000 |
| 25 | Pneumatico grande RAL9022 Zodiac | R0636200 |
| 26 | Maniglia RAL9022 LS | R0636501 |
| 27 | Filtro detriti fini 100 micron v | R0636600 |
| 28 | Cuscinetto ruota zodiac | R0636700 |
| 29 | Blocco motore d | R0638100 |
| 30 | Blocco impagnatura coperchio PMS108 | R0638700 |
| 31 | Spazzola (Set 2 pz) | R0638800 |
| 32 | Vite 4*25 mm (*5) | R0638900 |
| 33 | Pignone 17 denti (*2) | R0639000 |
| 34 | Cuscinetto esteriore (*2) | R0639100 |
| 35 | Vite 2.9*9.5 Mm (*5) | R0639200 |
| 36 | Cavo galleggiante Swivel 18m | R0726600 |
| 37 | Unità di controllo tipo 13v | R0762100 |
| 38 | Carrello completo | R0609100 |

# RV 5500 SW

Ricambi

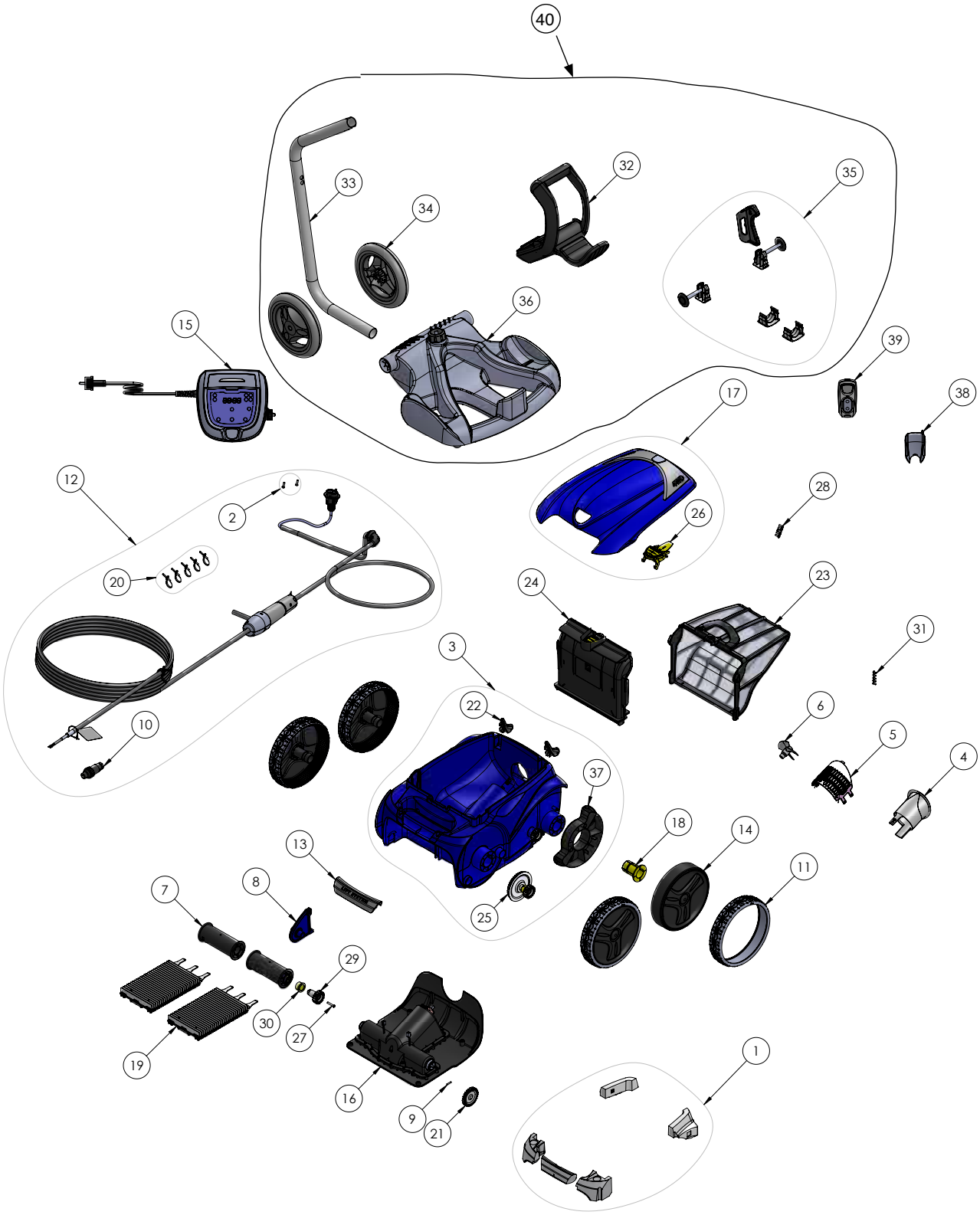

| N° | Descrizione | Codice |
|---|---|---|
| 1 | Flottante completo | R0539700 |
| 2 | Vite 4*16 mm a4 (*5) | R0608500 |
| 3 | Guscio completo 4WD Blu | R0539200 |
| 4 | Guida flusso | R0517500 |
| 5 | Griglia vortex | R0517600 |
| 6 | Elica v | R0517000 |
| 7 | Supporto spazzola (*2) | R0517400 |
| 8 | Supporto a rulli | R0518700 |
| 9 | Copiglia 3*16 mm (*5) | R0567800 |
| 10 | Connettore 4 pts | R0565600 |
| 11 | Pneumatico grande RAL9022 Zodiac | R0636200 |
| 12 | Cavo galleggiante Swivel 21m | R0726700 |
| 13 | Maniglia RAL9022 LS | R0636501 |
| 14 | Ruota grande nera Zodiac | R0636000 |
| 15 | Unità di controllo tipo 4v | R0637200 |
| 16 | Blocco motore d | R0638100 |
| 17 | Portello blu | R0596000 |
| 18 | Cuscinetto Ruota Zodiac | R0636700 |
| 19 | Spazzola (Set 2 pz) | R0638800 |
| 20 | Morsetto cavo galleggiante (*5) | R0567900 |
| 21 | Kit 2 pignoni 27 denti | R0518800 |
| 22 | Paraurti a rotella (*2) | R0518100 |
| 23 | Filtro detriti fini 100 micron v | R0636600 |
| 24 | Supporto filtro v | R0517700 |
| 25 | Trasmissione | R0517200 |
| 26 | Blocco impugnatura coperchio pms108 | R0638700 |
| 27 | Vite 4*12 mm (*5) | R0516700 |
| 28 | Vite 4*25 mm (*5) | R0638900 |
| 29 | Pignone 17 denti (*2) | R0639000 |
| 30 | Cuscinetto esteriore (*2) | R0639100 |
| 31 | Vite 2.9*9.5 mm (*5) | R0639200 |
| 32 | Maniglia carrello | R0565000 |
| 33 | Tubo carrello | R0565200 |
| 34 | Ruote carrello (*2) | R0565100 |
| 35 | Pezzi accessori carrello | R0564900 |
| 36 | Base carrello | R0564800 |
| 37 | Protezione ruota | R0540300 |
| 38 | Fodera telecomando | R0548500 |
| 39 | Telecomando Zodiac | R0548400 |
| 40 | Carrello completo | R0609100 |

# RV 5600 SW

Ricambi

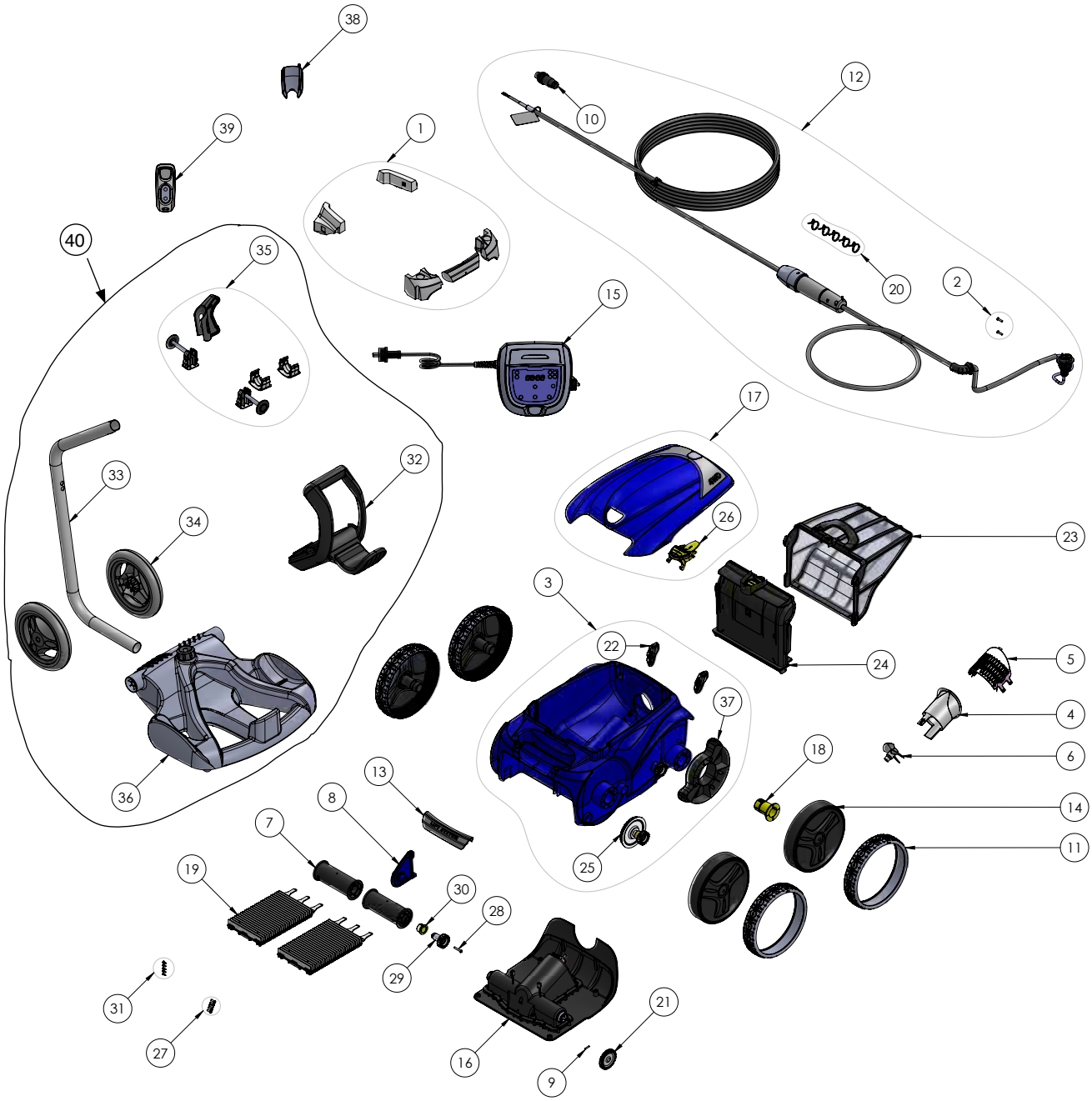

| N° | Descrizione | Codice |
|---|---|---|
| 1 | Flottante completo | R0539700 |
| 2 | Vite 4*16 mm a4 (*5) | R0608500 |
| 3 | Guscio completo 4WD Blu | R0539200 |
| 4 | Guida flusso | R0517500 |
| 5 | Griglia vortex | R0517600 |
| 6 | Elica v | R0517000 |
| 7 | Supporto spazzola (*2) | R0517400 |
| 8 | Supporto a rulli | R0518700 |
| 9 | Copiglia 3*16 mm (*5) | R0567800 |
| 10 | Connettore 4 pts | R0565600 |
| 11 | Pneumatico grande RAL9022 Zodiac | R0636200 |
| 12 | Cavo galleggiante 25m | R0713200 |
| 13 | Maniglia RAL9022 LS | R0636501 |
| 14 | Ruota grande nera Zodiac | R0636000 |
| 15 | Unità di controllo tipo 10v | R0713400 |
| 16 | Blocco motore d | R0638100 |
| 17 | Portello blu | R0596000 |
| 18 | Cuscinetto Ruota Zodiac | R0636700 |
| 19 | Spazzola (Set 2 pz) | R0638800 |
| 20 | Morsetto cavo galleggiante (*5) | R0567900 |
| 21 | Kit 2 pignoni 27 denti | R0518800 |
| 22 | Paraurti a rotella (*2) | R0518100 |
| 23 | Filtro detriti fini 100 micron v | R0636600 |
| 24 | Supporto filtro v | R0517700 |
| 25 | Trasmissione | R0517200 |
| 26 | Blocco impugnatura coperchio pms108 | R0638700 |
| 27 | Vite 4*12 mm (*5) | R0516700 |
| 28 | Vite 4*25 mm (*5) | R0638900 |
| 29 | Pignone 17 denti (*2) | R0639000 |
| 30 | Cuscinetto esteriore (*2) | R0639100 |
| 31 | Vite 2.9*9.5 mm (*5) | R0639200 |
| 32 | Maniglia carrello | R0565000 |
| 33 | Tubo carrello | R0565200 |
| 34 | Ruote carrello (*2) | R0565100 |
| 35 | Pezzi accessori carrello | R0564900 |
| 36 | Base carrello | R0564800 |
| 37 | Protezione ruota | R0540300 |
| 38 | Fodera telecomando | R0548500 |
| 39 | Telecomando Zodiac | R0548400 |
| 40 | Carrello completo | R0609100 |

# OV 5200

Ricambi

| N° | Descrizione | Codice |
|---|---|---|
| 1 | Vite 4*12 mm (*5) | R0516700 |
| 2 | Cavo galleggiante 18m | R0516800 |
| 3 | Elica v | R0517000 |
| 4 | Trasmissione | R0517200 |
| 5 | Supporto spazzola (*2) | R0517400 |
| 6 | Guida flusso | R0517500 |
| 7 | Griglia vortex | R0517600 |
| 8 | Supporto filtro v | R0517700 |
| 9 | Paraurti a rotella (*2) | R0518100 |
| 10 | Supporto a rulli grigio | R0518702 |
| 11 | Kit 2 pignoni 27 denti | R0518800 |
| 12 | Galleggiante | R0539700 |
| 13 | Protezione ruota | R0540300 |
| 14 | Base carrello | R0564800 |
| 15 | Pezzi accessori carrello | R0564900 |
| 16 | Maniglia carrello | R0565000 |
| 17 | Ruote carrello (*2) | R0565100 |
| 18 | Tubo carrello | R0565200 |
| 19 | Connettore 4 pts | R0565600 |
| 20 | Copiglia 3*16 mm (*5) | R0567800 |
| 21 | Set 5 pinze per flottanti | R0567900 |
| 22 | Vite 4*16mm (*5) | R0608500 |
| 23 | Pneumatico grande RAL9022 Zodiac | R0636003 |
| 24 | Ruota grande nera Zodiac | R0636201 |
| 25 | Filtro detriti fini 100 micron v | R0636600 |
| 26 | Cuscinetto ruota zodiac | R0636700 |
| 27 | Blocco motore C | R0638000 |
| 28 | Cuscinetto Ruota Zodiac | R0638703 |
| 29 | Vite 4*25 mm (*5) | R0638900 |
| 30 | Pignone 17 denti (*2) | R0639000 |
| 31 | Cuscinetto esteriore (*2) | R0639100 |
| 32 | Vite 2.9*9.5 mm (*5) | R0639200 |
| 33 | Unità di controllo tipo 12v | R0805400 |
| 34 | Sportello | R0808400 |
| 35 | Maniglia Blue Vortex | R0808500 |
| 36 | Guscio completo 4WD Grigio | R0809800 |
| 37 | Spazzola grigia tipo 1 | R0871800 |

# OV 5300 SW

Ricambi

| N° | Descrizione | Codice |
|---|---|---|
| 1 | Vite 4*12 mm (*5) | R0516700 |
| 2 | Elica v | R0517000 |
| 3 | Trasmissione | R0517200 |
| 4 | Supporto spazzola (*2) | R0517400 |
| 5 | Guida flusso | R0517500 |
| 6 | Griglia vortex | R0517600 |
| 7 | Supporto filtro v | R0517700 |
| 8 | Paraurti a rotella (*2) | R0518100 |
| 9 | Supporto a rulli grigio | R0518702 |
| 10 | Kit 2 pignoni 27 denti | R0518800 |
| 11 | Galleggiante | R0539700 |
| 12 | Protezione ruota | R0540300 |
| 13 | Base carrello | R0564800 |
| 14 | Pezzi accessori carrello | R0564900 |
| 15 | Maniglia carrello | R0565000 |
| 16 | Ruote carrello (*2) | R0565100 |
| 17 | Tubo carrello | R0565200 |
| 18 | Connettore 4 pts | R0565600 |
| 19 | Copiglia 3*16 mm (*5) | R0567800 |
| 20 | Set 5 pinze per flottanti | R0567900 |
| 21 | Vite 4*16mm (*5) | R0608500 |
| 22 | Pneumatico grande RAL9022 Zodiac | R0636003 |
| 23 | Ruota grande nera Zodiac | R0636201 |
| 24 | Filtro detriti fini 100 micron v | R0636600 |
| 25 | Cuscinetto ruota zodiac | R0636700 |
| 26 | Blocco motore C | R0638000 |
| 27 | Cuscinetto Ruota Zodiac | R0638703 |
| 28 | Spazzola (Set 2pz) | R0638800 |
| 29 | Vite 4*25 mm (*5) | R0638900 |
| 30 | Pignone 17 denti (*2) | R0639000 |
| 31 | Cuscinetto esteriore (*2) | R0639100 |
| 32 | Vite 2.9*9.5 mm (*5) | R0639200 |
| 33 | Cavo galleggiante 18m | R0726600 |
| 34 | Unità di controllo tipo 12v | R0805400 |
| 35 | Sportello | R0808400 |
| 36 | Maniglia Blue Vortex | R0808500 |
| 37 | Guscio completo 4WD Grigio | R0809800 |

# RA 6300 iQ

Ricambi

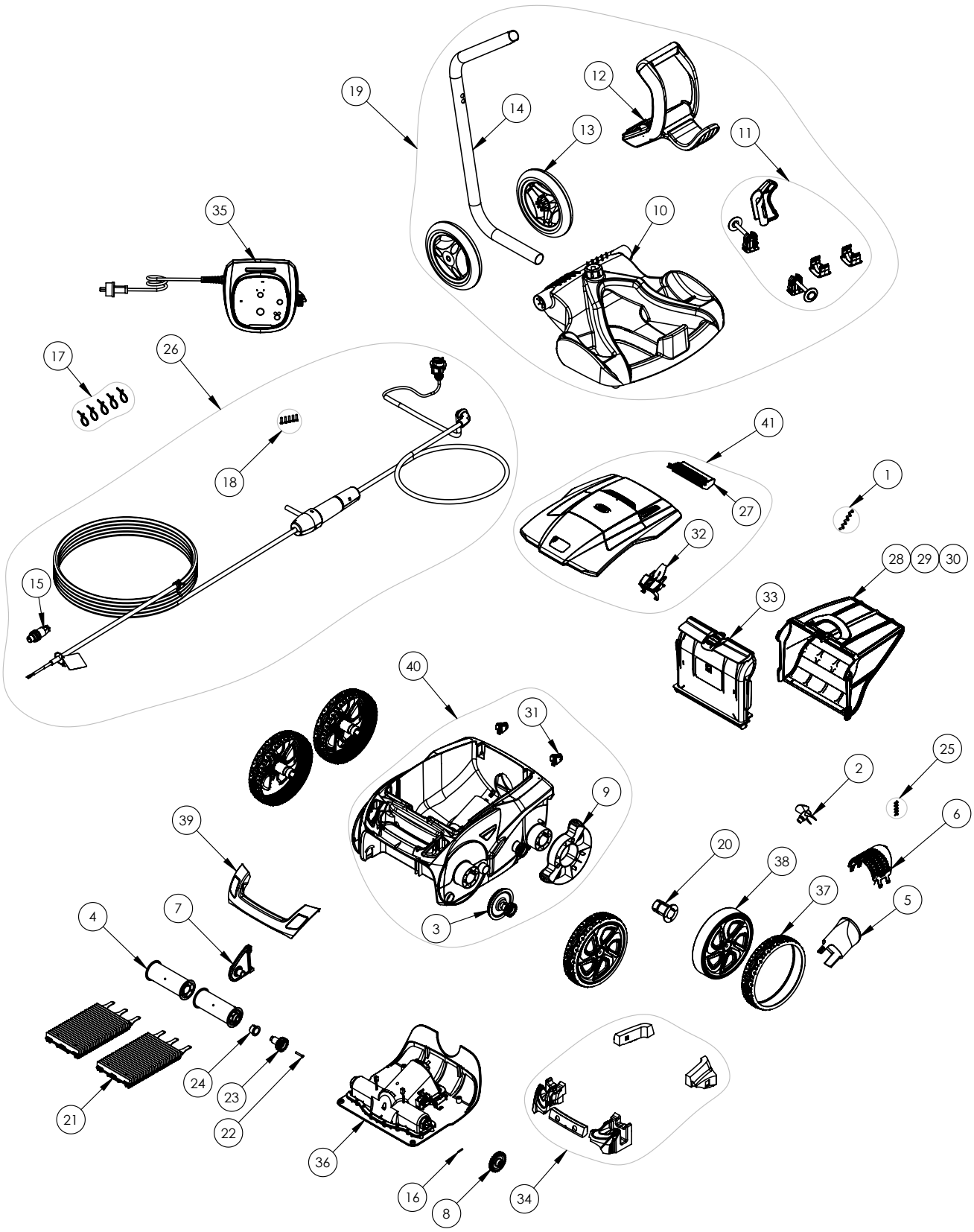

| N° | Descrizione | Codice |
|---|---|---|
| 1 | Vite 4*12 mm (*5) | R0516700 |
| 2 | Elica | R0517000 |
| 3 | Trasmissione | R0517200 |
| 4 | Supporto spazzole | R0517400 |
| 5 | Griglia flusso | R0517500 |
| 6 | Griglia motore | R0517600 |
| 7 | Fissaggio spazzola blu | R0518700 |
| 8 | Kit 2 pignoni 27 denti | R0518800 |
| 9 | Protezione ruota | R0540300 |
| 10 | Base carrello | R0564800 |
| 11 | Accessori montaggio carrello | R0564900 |
| 12 | Maniglia carrello | R0565000 |
| 13 | Ruote carrello (*2) | R0565100 |
| 14 | Tubolare carrello | R0565200 |
| 15 | Connettore 4 pin | R0565600 |
| 16 | Perno 3*16mm (*5) | R0567800 |
| 17 | Fascette fissaggio cavo (*5) | R0567900 |
| 18 | Vite 4*16mm (*5) | R0608500 |
| 19 | Carrello completo | R0609100 |
| 20 | Cuscinetto ruote | R0636700 |
| 21 | Spazzola tipo 2 R9022 (*2) | R0638800 |
| 22 | Vite 4*25 mm (*5) | R0638900 |
| 23 | Pignone 17 denti (*2) | R0639000 |
| 24 | Cuscinetto esterno (*2) | R0639100 |
| 25 | Vite 2.9*9.5 mm (*5) | R0639200 |
| 26 | Cavo flottante con Swivel 18m | R0726600 |
| 27 | Coperchio posteriore | R0863200 |
| 28 | Filtro detriti molto fini 60µ | R0863500 |
| 29 | Filtro detriti fini 100µ | R0863600 |
| 30 | Filtro detriti grossi 200µ | R0863700 |
| 31 | Rotelle (*2) | R0864900 |
| 32 | Gancio coperchio | R0865000 |
| 33 | Supporto per filtro | R0865100 |
| 34 | Galleggiante | R0865200 |
| 35 | Quadro di comando tipo 3 | R0867800 |
| 36 | Blocco motore tipo 1 | R0867700 |
| 37 | Pneumatico nero R7021 | R0865500 |
| 38 | Ruota | R0867500 |
| 39 | Maniglia blu navy | R0867600 |
| 40 | Carcassa completa blu navy | R0865800 |
| 41 | Coperchio completo blu navy | R0867200 |

# RA 6370 iQ

Ricambi

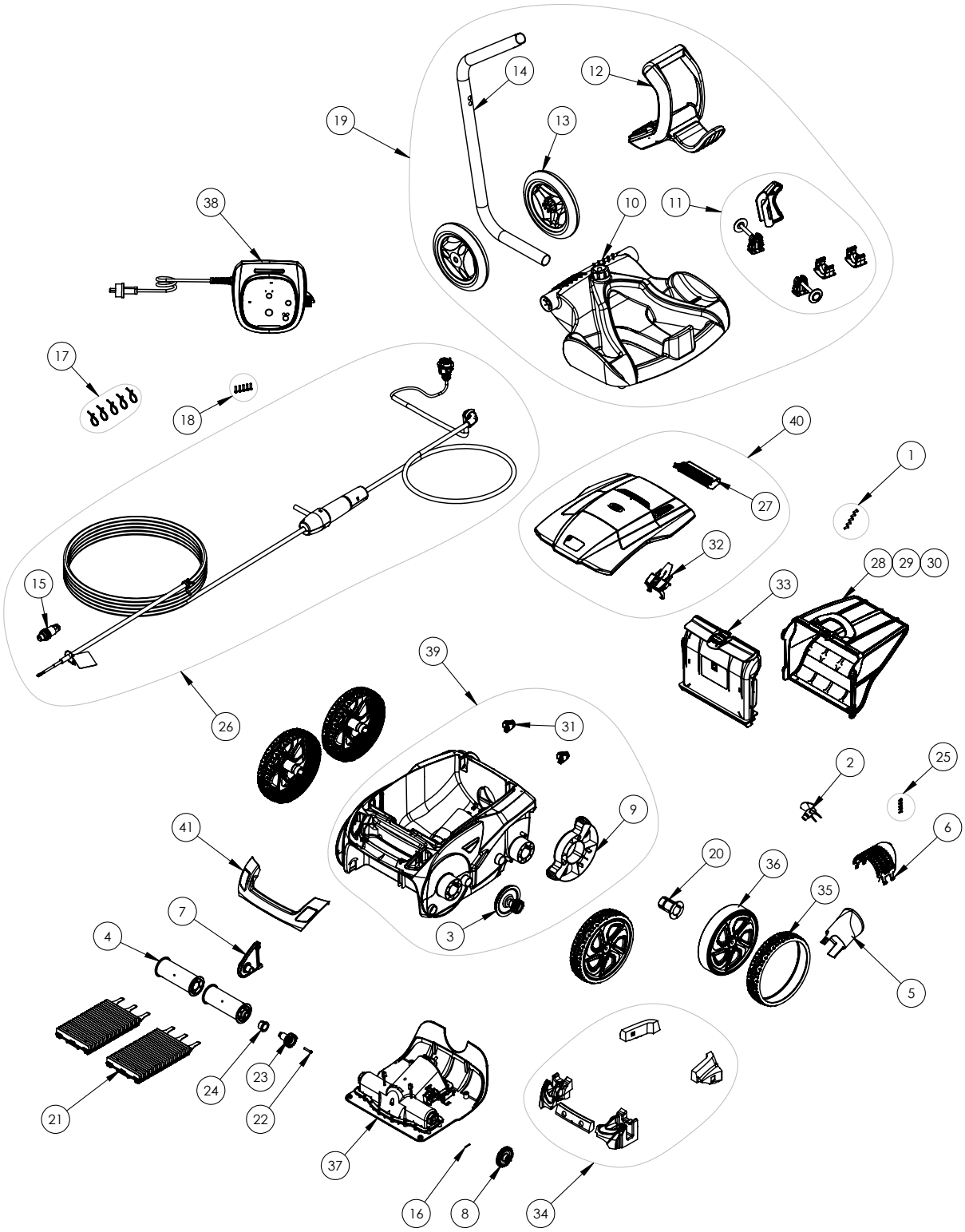

| N° | Descrizione | Codice |
|---|---|---|
| 1 | Vite 4*12 mm (*5) | R0516700 |
| 2 | Elica | R0517000 |
| 3 | Trasmissione | R0517200 |
| 4 | Supporto spazzole | R0517400 |
| 5 | Griglia flusso | R0517500 |
| 6 | Griglia motore | R0517600 |
| 7 | Fissaggio spazzola | R0518701 |
| 8 | Kit 2 pignoni 27 denti | R0518800 |
| 9 | Protezione ruota | R0540300 |
| 10 | Base carrello | R0564800 |
| 11 | Accessori montaggio carrello | R0564900 |
| 12 | Maniglia carrello | R0565000 |
| 13 | Ruote carrello (*2) | R0565100 |
| 14 | Tubolare carrello | R0565200 |
| 15 | Connettore 4 pin | R0565600 |
| 16 | Perno 3*16mm (*5) | R0567800 |
| 17 | Fascette fissaggio cavo (*5) | R0567900 |
| 18 | Vite 4*16mm (*5) | R0608500 |
| 19 | Carrello completo | R0609100 |
| 20 | Cuscinetto ruote | R0636700 |
| 21 | Spazzola tipo 2 R9022 (*2) | R0638800 |
| 22 | Vite 4*25 mm (*5) | R0638900 |
| 23 | Pignone 17 denti (*2) | R0639000 |
| 24 | Cuscinetto esterno (*2) | R0639100 |
| 25 | Vite 2.9*9.5 mm (*5) | R0639200 |
| 26 | Cavo flottante con Swivel 18m | R0726600 |
| 27 | Coperchio posteriore | R0863200 |
| 28 | Filtro detriti molto fini 60µ | R0863500 |
| 29 | Filtro detriti fini 100µ | R0863600 |
| 30 | Filtro detriti grossi 200µ | R0863700 |
| 31 | Rotelle (*2) | R0864900 |
| 32 | Gancio coperchio | R0865000 |
| 33 | Supporto per filtro | R0865100 |
| 34 | Galleggiante | R0865200 |
| 35 | Pneumatico nero R7021 | R0865500 |
| 36 | Ruota | R0867500 |
| 37 | Blocco motore tipo 1 | R0867700 |
| 38 | Quadro di comando tipo 3 | R0867800 |
| 39 | Carcassa completa bianco | R0867900 |
| 40 | Coperchio completo bianco | R0868000 |
| 41 | Maniglia VR S bianco | R0888800 |

# RA 6500 iQ

Ricambi

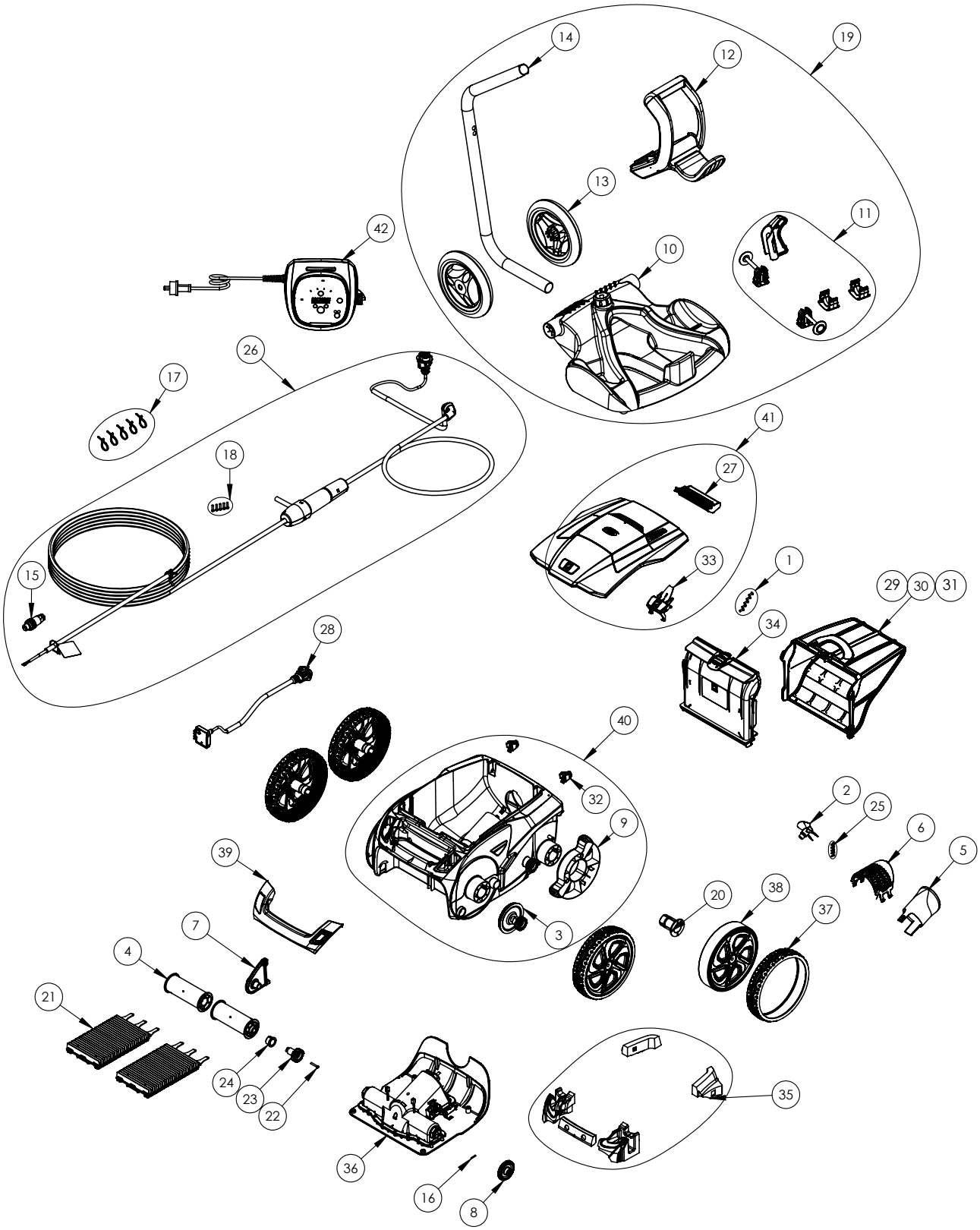

| N° | Descrizione | Codice |
|---|---|---|
| 1 | Vite 4*12 mm (*5) | R0516700 |
| 2 | Elica | R0517000 |
| 3 | Trasmissione | R0517200 |
| 4 | Supporto spazzole | R0517400 |
| 5 | Griglia flusso | R0517500 |
| 6 | Griglia motore | R0517600 |
| 7 | Fissaggio spazzola blu | R0518700 |
| 8 | Kit 2 pignoni 27 denti | R0518800 |
| 9 | Protezione ruota | R0540300 |
| 10 | Base carrello | R0564800 |
| 11 | Accessori montaggio carrello | R0564900 |
| 12 | Maniglia carrello | R0565000 |
| 13 | Ruote carrello (*2) | R0565100 |
| 14 | Tubolare carrello | R0565200 |
| 15 | Connettore 4 pin | R0565600 |
| 16 | Perno 3*16mm (*5) | R0567800 |
| 17 | Fascette fissaggio cavo (*5) | R0567900 |
| 18 | Vite 4*16mm (*5) | R0608500 |
| 19 | Carrello completo | R0609101 |
| 20 | Cuscinetto ruote | R0636700 |
| 21 | Spazzola tipo 2 R9022 (*2) | R0638800 |
| 22 | Vite 4*25 mm (*5) | R0638900 |
| 23 | Pignone 17 denti (*2) | R0639000 |
| 24 | Cuscinetto esterno (*2) | R0639100 |
| 25 | Vite 2.9*9.5 mm (*5) | R0639200 |
| 26 | Cavo flottante con Swivel 18m | R0726600 |
| 27 | Coperchio posteriore | R0863200 |
| 28 | Blocco sensori | R0863300 |
| 29 | Filtro detriti molto fini 60µ | R0863500 |
| 30 | Filtro detriti fini 100µ | R0863600 |
| 31 | Filtro detriti grossi 200µ | R0863700 |
| 32 | Rotelle (*2) | R0864900 |
| 33 | Gancio coperchio | R0865000 |
| 34 | Supporto per filtro | R0865100 |
| 35 | Galleggiante | R0865200 |
| 36 | Blocco motore tipo 2 | R0865400 |
| 37 | Pneumatico nero R7021 | R0865500 |
| 38 | Ruota nero R7021 e silver | R0865600 |
| 39 | Maniglia blu navy/silver | R0865700 |
| 40 | Carcassa completa blu navy | R0865800 |
| 41 | Coperchio completo blu navy | R0867200 |
| 42 | Quadro di comando tipo 5 | R0867300 |

# RA 6570 iQ

Ricambi

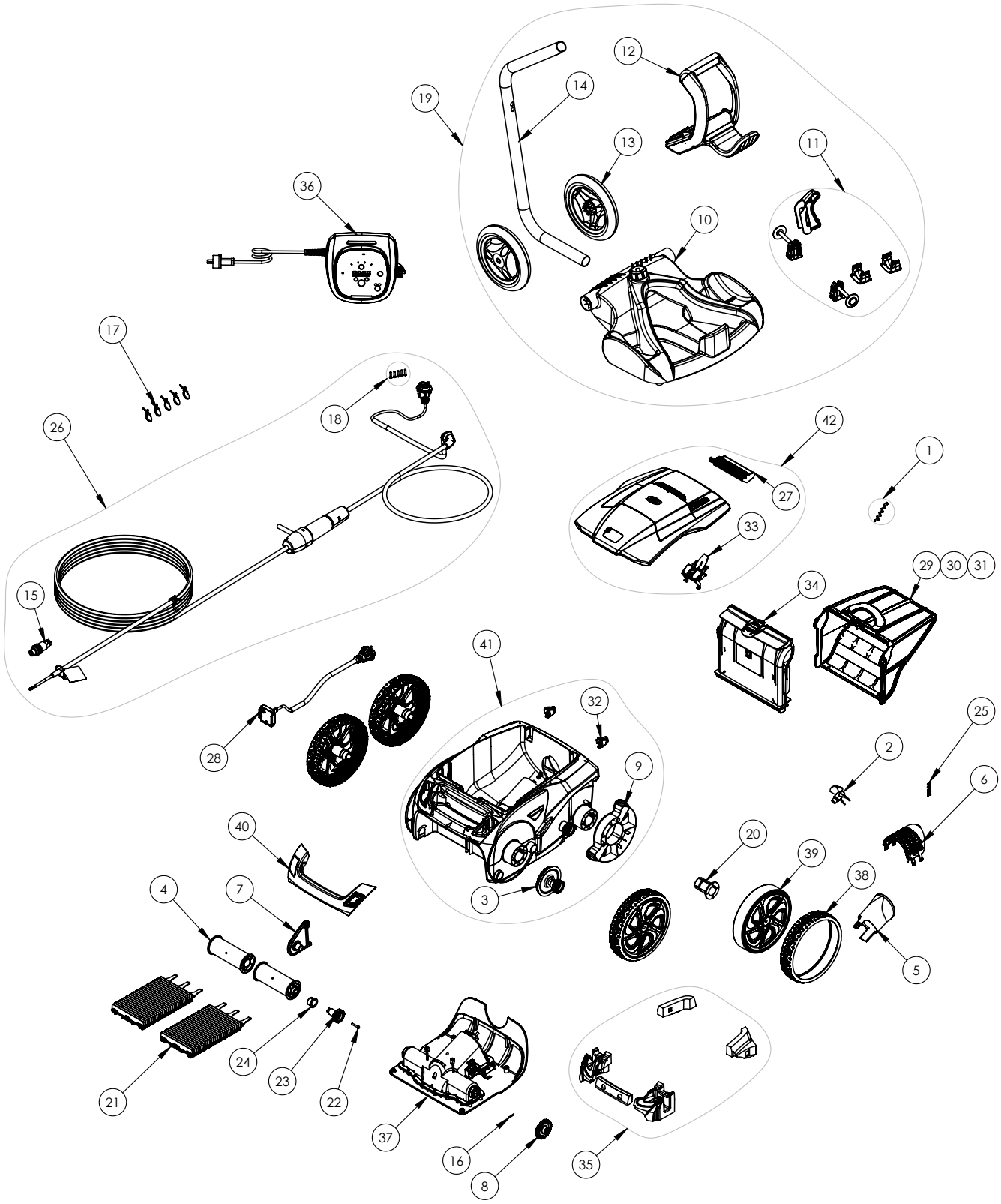

| N° | Descrizione | Codice |
|---|---|---|
| 1 | Vite 4*12 mm (*5) | R0516700 |
| 2 | Elica | R0517000 |
| 3 | Trasmissione | R0517200 |
| 4 | Supporto spazzole | R0517400 |
| 5 | Griglia flusso | R0517500 |
| 6 | Griglia motore | R0517600 |
| 7 | Fissaggio spazzola | R0518701 |
| 8 | Kit 2 pignoni 27 denti | R0518800 |
| 9 | Protezione ruota | R0540300 |
| 10 | Base carrello | R0564800 |
| 11 | Accessori montaggio carrello | R0564900 |
| 12 | Maniglia carrello | R0565000 |
| 13 | Ruote carrello (*2) | R0565100 |
| 14 | Tubolare carrello | R0565200 |
| 15 | Connettore 4 pin | R0565600 |
| 16 | Perno 3*16mm (*5) | R0567800 |
| 17 | Fascette fissaggio cavo (*5) | R0567900 |
| 18 | Vite 4*16mm (*5) | R0608500 |
| 19 | Carrello completo | R0609100 |
| 20 | Cuscinetto ruote | R0636700 |
| 21 | Spazzola tipo 2 R9022 (*2) | R0638800 |
| 22 | Vite 4*25 mm (*5) | R0638900 |
| 23 | Pignone 17 denti (*2) | R0639000 |
| 24 | Cuscinetto esterno (*2) | R0639100 |
| 25 | Vite 2.9*9.5 mm (*5) | R0639200 |
| 26 | Cavo flottante con Swivel 18m | R0726600 |
| 27 | Coperchio posteriore | R0863200 |
| 28 | Blocco sensori | R0863300 |
| 29 | Filtro detriti molto fini 60µ | R0863500 |
| 30 | Filtro detriti fini 100µ | R0863600 |
| 31 | Filtro detriti grossi 200µ | R0863700 |
| 32 | Rotelle (*2) | R0864900 |
| 33 | Gancio coperchio | R0865000 |
| 34 | Supporto per filtro | R0865100 |
| 35 | Galleggiante | R0865200 |
| 36 | Quadro di comando tipo 5 | R0867300 |
| 37 | Blocco motore tipo 2 | R0865400 |
| 38 | Pneumatico nero R7021 | R0865500 |
| 39 | Ruota nero R7021 e argento | R0865600 |
| 40 | Maniglia bianco/nero | R0868100 |
| 41 | Carcassa completa bianco | R0867900 |
| 42 | Coperchio completo bianco | R0868000 |

# RA 6700 iQ

Ricambi

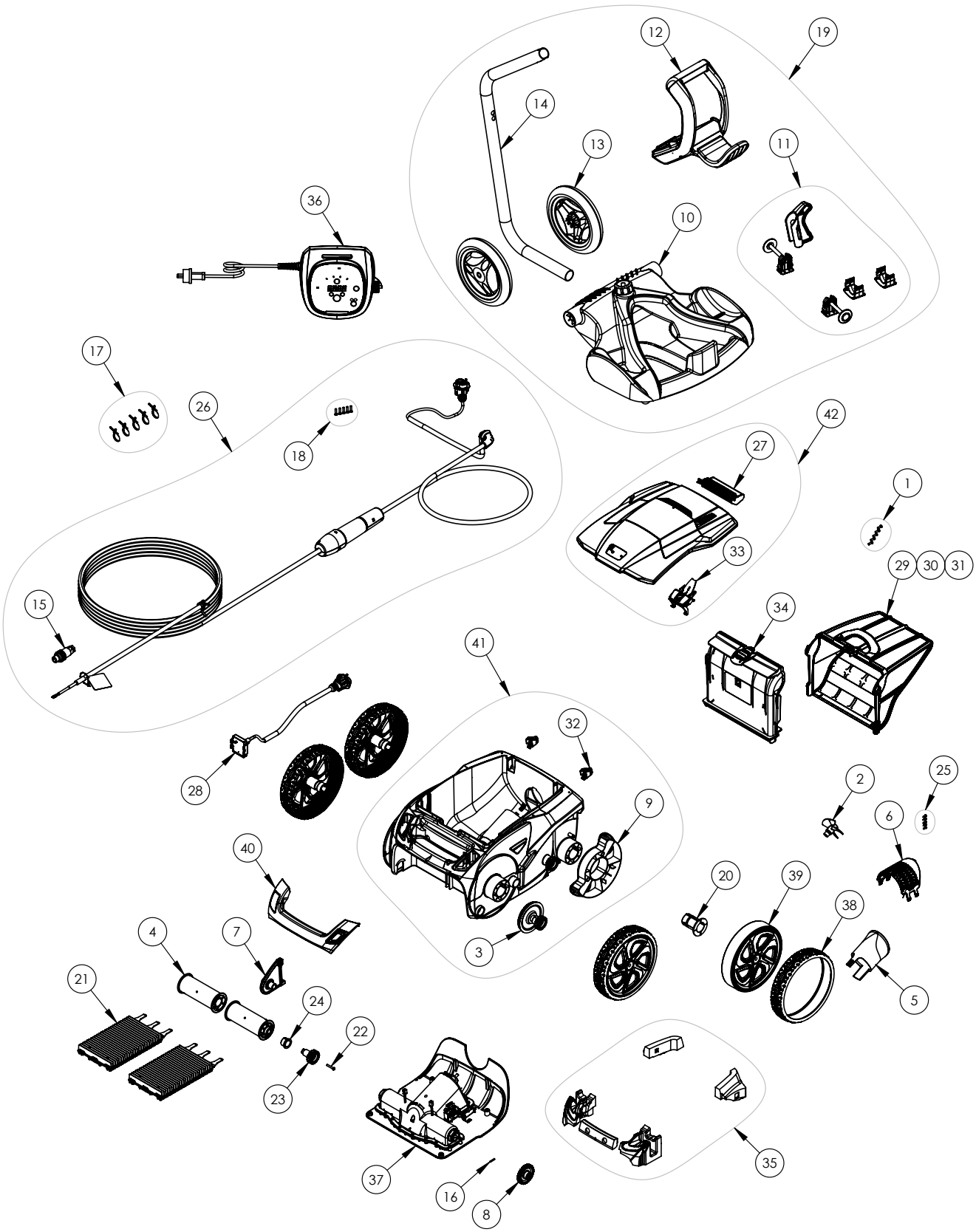

| N° | Descrizione | Codice |
|---|---|---|
| 1 | Vite 4*12 mm (*5) | R0516700 |
| 2 | Elica | R0517000 |
| 3 | Trasmissione | R0517200 |
| 4 | Supporto spazzole | R0517400 |
| 5 | Griglia flusso | R0517500 |
| 6 | Griglia motore | R0517600 |
| 7 | Fissaggio spazzola blu | R0518700 |
| 8 | Kit 2 pignoni 27 denti | R0518800 |
| 9 | Protezione ruota | R0540300 |
| 10 | Base carrello | R0564800 |
| 11 | Accessori montaggio carrello | R0564900 |
| 12 | Maniglia carrello | R0565000 |
| 13 | Ruote carrello (*2) | R0565100 |
| 14 | Tubolare carrello | R0565200 |
| 15 | Connettore 4 pin | R0565600 |
| 16 | Perno 3*16mm (*5) | R0567800 |
| 17 | Fascette fissaggio cavo (*5) | R0567900 |
| 18 | Vite 4*16mm (*5) | R0608500 |
| 19 | Carrello completo | R0609100 |
| 20 | Cuscinetto ruote | R0636700 |
| 21 | Spazzola tipo 2 R9022 (*2) | R0638800 |
| 22 | Vite 4*25 mm (*5) | R0638900 |
| 23 | Pignone 17 denti (*2) | R0639000 |
| 24 | Cuscinetto esterno (*2) | R0639100 |
| 25 | Vite 2.9*9.5 mm (*5) | R0639200 |
| 26 | Cavo flottante con Swivel 21m | R0726700 |
| 27 | Coperchio posteriore | R0863200 |
| 28 | Blocco sensori | R0863300 |
| 29 | Filtro detriti molto fini 60µ | R0863500 |
| 30 | Filtro detriti fini 100µ | R0863600 |
| 31 | Filtro detriti grossi 200µ | R0863700 |
| 32 | Rotelle (*2) | R0864900 |
| 33 | Gancio coperchio | R0865000 |
| 34 | Supporto per filtro | R0865100 |
| 35 | Galleggiante | R0865200 |
| 36 | Quadro di comando tipo 1 | R0865300 |
| 37 | Blocco motore tipo 2 | R0865400 |
| 38 | Pneumatico nero R7021 | R0865500 |
| 39 | Ruota nero R7021 e silver | R0865600 |
| 40 | Maniglia con sensore blu navy/silver | R0865700 |
| 41 | Carcassa completa blu navy | R0865800 |
| 42 | Coperchio completo | R0865900 |

# Vortex™ 1

Ricambi

| N° | Descrizione | Codice |
|---|---|---|
| 1 | Blocco motore completo | W2120A |
| 2 | Ruota posteriore completa | W2103A |
| 3 | Asse ruota posteriore | W2106A |
| 4 | Ruota anteriore completa | W2102A |
| 5 | Spazzola completa | W2111A |
| 6 | Coperchio completo | W2107A |
| 7 | Kit rotazione destra | W2119A |
| 8 | Kit guida flusso | W2112A |
| 9 | Kit elica | W2113A |
| 10 | Kit impugnatura posteriore | W2117A |
| 11 | Kit rotazione sinistra | W2118A |
| 12 | Kit lest smart - 16 | W2204A |
| 13 | Kit valvola scarico | W2115A |
| 14 | Kit cavo galleggiante | W2109B |
| 15 | Pneumatico ruota anteriore | W2104A |
| 16 | Cuffia ruota anteriore | W2105A |
| 17 | Kit galleggiante per cavo smart - 150 | W2205A |
| 18 | Kit valvola coperchio | W2108A |
| 19 | Scatola di comando | W2100A |
| 20 | Kit viti scatola di comando | W2101A |
| 21 | Kit galleggiante destro e sinistro | W2162A |
| 22 | Kit galleggiante calotta | W2161A |
| 23 | O-ring | W2320A |
| 24 | Confezione di 2 filtri vortex 1 200 micron | W2199A |
| | Confezione di 2 filtri vortex 1 100 micron | W2198A |
| - | Sacca di trasporto Vortex™ | W2200A |

# Vortex™ 3 4WD

Ricambi

| N° | Descrizione | Codice |
|---|---|---|
| 1 | Vite 2.9*9.5 mm (*5) | R0639200 |
| 2 | Vite 4*16mm (*5) | R0608500 |
| 3 | Perno 3*16mm (*5) | R0567800 |
| 4 | Vite 4*12 mm (*5) | R0516700 |
| 5 | Vite 4*25 mm (*5) | R0638900 |
| 6 | Griglia flusso | R0517500 |
| 7 | Spazzola Zodiac (*2) | R0635900 |
| 8 | Elica | R0517000 |
| 9 | Griglia motore | R0517600 |
| 10 | Supporto Filtro | R0517700 |
| 11 | Filtro per detriti fini v | R0636600 |
| 12 | Galleggiante | R0539700 |
| 13 | Galleggiante | R0539700 |
| 14 | Galleggiante | R0539700 |
| 15 | Galleggiante | R0539700 |
| 16 | Pneumatico grande RAL9022 | R0636200 |
| | Ruota grande nera Zodiac | R0636000 |
| 17 | Pignone 17 denti (*2) | R0639000 |
| 18 | Kit 2 pignoni 27 denti | R0518800 |
| 19 | Cuscinetto ruote | R0636700 |
| 20 | Cuscinetto esterno (*2) | R0639100 |
| 21 | Cavo galleggiante 18m | R0516800 |
| 22 | Blocco motore C | R0638000 |
| 23 | Supporto spazzole | R0517400 |
| 24 | Carcassa completa 4WD blu | R0539200 |
| 25 | Fissaggio spazzola | R0518700 |
| 26 | Portello Blu Deco | R0595900 |
| 27 | Paraurti (*2) | R0518100 |
| 28 | Maniglia blu | R0540400 |
| 29 | Protezione ruota | R0540300 |
| 30 | Unità di controllo tipo 3v | R0637100 |
| 31 | Base carrello | R0564800 |
| 32 | Accessori carrello | R0564900 |
| 33 | Maniglia carrello | R0565000 |
| 34 | Ruote carrello (*2) | R0565100 |
| 35 | Tubolare carrello | R0565200 |
| - | Filtro per detriti ultra fini v | R0638600 |
| | Filtro per detriti grossi v | R0643700 |
| | Filtro per detriti fini v | R0636600 |
| | Copertura protettiva (per carrello W1889A) | W1581B |
| | Copertura protettiva Zodiac | W2465A |

# Vortex™ 4

Ricambi

| N° | Descrizione | Codice |
|---|---|---|
| 1 | Vite 2.9*9.5 mm (*5) | R0639200 |
| 2 | Vite 4*16mm (*5) | R0608500 |
| 3 | Perno 3*16mm (*5) | R0567800 |
| 4 | Vite 4*12 mm (*5) | R0516700 |
| 5 | Vite 4*25 mm (*5) | R0638900 |
| 6 | Griglia flusso | R0517500 |
| 7 | Spazzola (*2) | R0638800 |
| 8 | Elica | R0517000 |
| 9 | Griglia motore | R0517600 |
| 10 | Supporto Filtro | R0517700 |
| 11 | Filtro per detriti fini v | R0636600 |
| 12 | Galleggiante | R0539700 |
| 13 | Galleggiante | R0539700 |
| 14 | Pneumatico grande nero Zodiac | R0636201 |
| | Ruota grande R9022 Zodiac | R0636001 |
| 15 | Pneumatico posteriore nera Zodiac | R0636300 |
| | Ruota posteriore R9022 Zodiac | R0636100 |
| 16 | Pignone 17 denti (*2) | R0639000 |
| 17 | Kit 2 pignoni 27 denti | R0518800 |
| 18 | Cuscinetto ruote | R0636700 |
| 19 | Cuscinetto esterno (*2) | R0639100 |
| 20 | Cavo galleggiante 21m | R0528700 |
| 21 | Supporto spazzole | R0517400 |
| 22 | Carcassa completa 2WD ii | R0589100 |
| 23 | Fissaggio spazzola | R0518700 |
| 24 | Cover | R0638500 |
| 25 | Paraurti a rotella (*2) | R0518100 |
| 26 | Vite 2,2*6,5 mm (*5) | R0519000 |
| 27 | Rampe | R0564500 |
| 28 | Blocco motore tipo B | R0637900 |
| 29 | Carrello EC A | W1889A |
| 30 | Quadro di comando | W2076B |
| 31 | Telecomando V4 | W2037A |
| - | Filtro per detriti ultra fini v | R0638600 |
| | Filtro per detriti grossi v | R0643700 |
| | Filtro per detriti fini v | R0636600 |
| | Protective cover (for W1889A caddy) | W1581B |
| | Pneumatico anteriore Zodiac per piastrelle | R0636400 |

# VortexTM 4 4WD

Ricambi

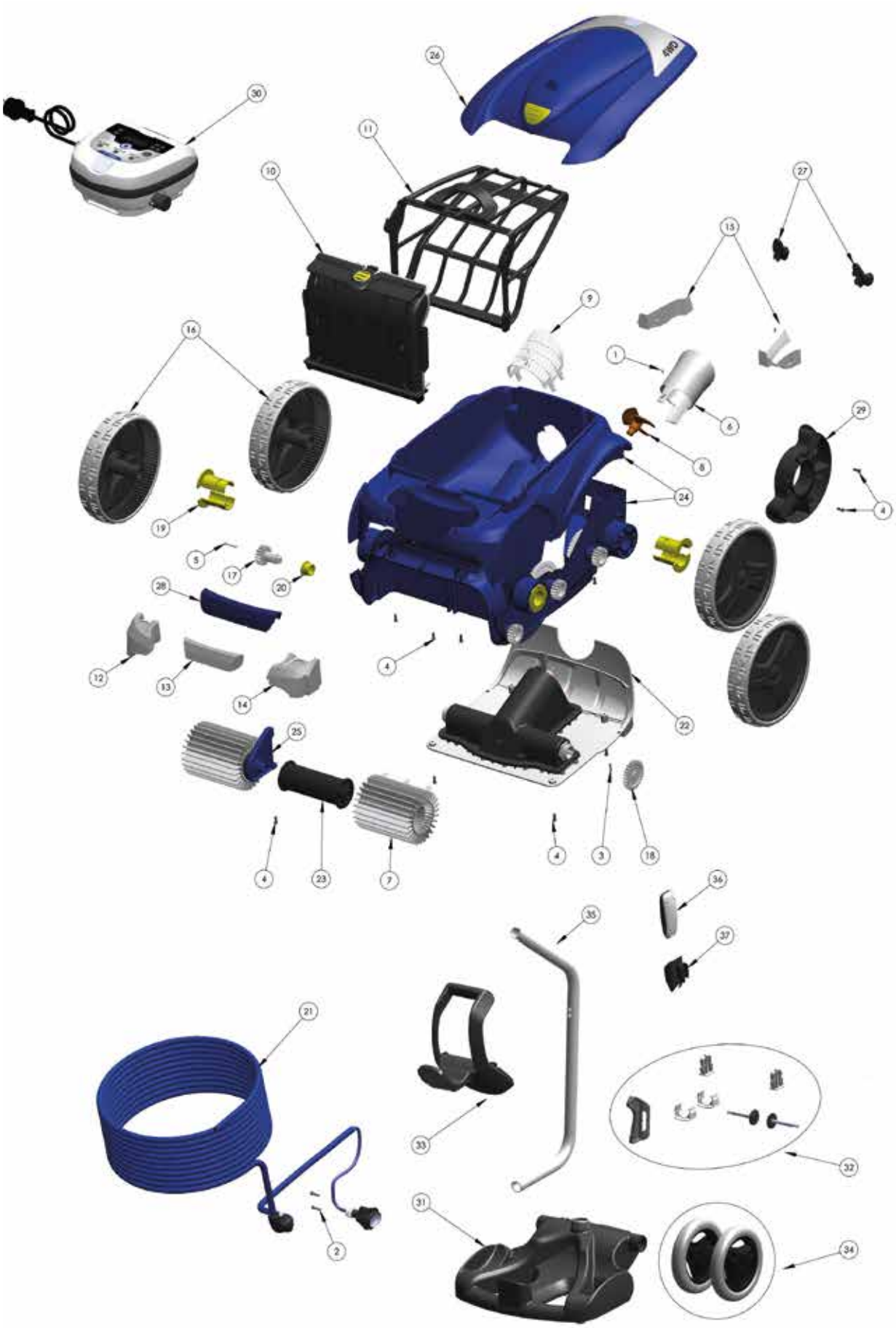

| N° | Descrizione | Codice |
|---|---|---|
| 1 | Vite 2.9*9.5 mm (*5) | R0639200 |
| 2 | Vite 4*16mm (*5) | R0608500 |
| 3 | Perno 3*16mm (*5) | R0567800 |
| 4 | Vite 4*12 mm (*5) | R0516700 |
| 5 | Vite 4*25 mm (*5) | R0638900 |
| 6 | Griglia flusso | R0517500 |
| 7 | Spazzola (*2) | R0638800 |
| 8 | Elica | R0517000 |
| 9 | Griglia motore | R0517600 |
| 10 | Supporto Filtro | R0517700 |
| 11 | Filtro per detriti fini v | R0636600 |
| 12 | Galleggiante | R0539700 |
| 13 | Galleggiante | R0539700 |
| 14 | Galleggiante | R0539700 |
| 15 | Galleggiante | R0539700 |
| 16 | Pneumatico grande RAL9022 Zodiac | R0636200 |
| | Ruota grande nera Zodiac | R0636000 |
| 17 | Pignone 17 denti (*2) | R0639000 |
| 18 | Kit 2 pignoni 27 denti | R0518800 |
| 19 | Cuscinetto ruote | R0636700 |
| 20 | Cuscinetto esterno (*2) | R0639100 |
| 21 | Cavo galleggiante 21m | R0528700 |
| 22 | Blocco motore tipo d | R0638100 |
| 23 | Supporto spazzole | R0517400 |
| 24 | Carcassa completa 4WD blu | R0539200 |
| 25 | Ponticello spazzole blu | R0518700 |
| 26 | Portello Blu Deco | R0596000 |
| 27 | Paraurti a rotella (*2) | R0518100 |
| 28 | Maniglia blu | R0540400 |
| 29 | Protezione ruota | R0540300 |
| 30 | Quadro di comando Tipo 4v | R0637200 |
| 31 | Base carrello | R0564800 |
| 32 | Accessori carrello | R0564900 |
| 33 | Maniglia carrello | R0565000 |
| 34 | Ruote carrello (*2) | R0565100 |
| 35 | Tubolare carrello | R0565200 |
| 36 | Telecomando | R0548400 |
| 37 | Fodera per telecomando | R0548500 |
| - | Filtro per detriti ultra fini v | R0638600 |
| | Filtro per detriti grossi v | R0643700 |
| | Filtro per detriti fini v | R0636600 |
| | Copertura protettiva Zodiac | W2465A |

37
34
23
27
22
12
24
31
1
15
13
14
32
28
25
5
20
26
3
2
7
26
16
21
25
20
11
4
6
41
19
4
33
38
30
29
35
8
9
36
39
10
18
17
40

| N° | Descrizione | Codice |
|---|---|---|
| 1 | Tappo Manico Diam 6mm* | W0002A |
| 2 | Rotella Di Trascinamento | W0010A |
| 3 | Copiglia Beta* | W0011A |
| 4 | Puleggia Lunga Guida Cingolo | W0013A |
| 5 | Cinghia Di Trasmissione | W0014A |
| 6 | Insieme Tenditore Corto Forma S | W0037A |
| 7 | Insieme Tenditore Corto Forma C | W0038A |
| 8 | Griglia Di Protezione Carter Motore* | W0044A |
| 9 | Vite VT TLC Pozi 3.5X13 A2* | W0090A |
| 10 | Pinza Bloccaggio Sacchetto-Filtro | W0095A |
| 11 | Puleggia Corta Guida Cingolo | W0121A |
| 12 | Vite VT TFC Pozi 2,9x9,5 A2* | W0351A |
| 13 | Vite VT TFC Pozi 3,5x19 A2* | W0375A |
| 14 | Elica Bianca Dia 64 Swr* | W0435A |
| 15 | Rondella M5 A2 | W1096A |
| 16 | Asse Tendicingolo | W1125A |
| 17 | Sacchetto-Filtro AS1 Occhielli | W1187B |
| 18 | Porta-Filtro Completo 1E Blu | W0027D |
| 19 | Paraurti Frontale Verde* | W1208A |
| 20 | Paraurti Laterale Verde* | W1209A |
| 21 | Adesivo Goccia D'Acqua* | W1214A |
| 22 | Distanziale Fissaggio Manico D. 5,2x10 | W1216A |
| 23 | Impugnatura Completa* | W1219A |
| 24 | Guida Flussi Blu Indigo | W1220A |
| 25 | Flangia Cingolo C Indigo | W1221A |
| 26 | Cingolo Blu | W1222A |
| 27 | Cavo Galleggiante 18M-8-4PT P299* | W1226A |
| 28 | Scocca Completa Indigo* | W1286A |
| 29 | Rondella M4 A2* | W0017A |
| 30 | Vite VT TCL Pozi 3.9X25 A2* | W0164A |
| 31 | Serracavo DM8 Nero* | W1215A |
| 32 | Vite VT TCL Pozi 3.9X25 A2* | W1412A |
| 33 | Zavorra inox* | W1521A |
| 34 | Carrello Indigo Europe* | W1534A |
| 35 | Spazzola Lamelle Blu | W1585A |
| 36 | Blocco Motore 2M 2008 | W1655A |
| 37 | Quadro Di Comandi Indigo Europe 08 | W1671B |
| 38 | Supporto Spazzola | W0018A |
| 39 | Spazzola Spugna Nera Ppi 60 | W0887A |
| 40 | Attacco Spazzola | W0139A |
| 41 | Shell Round Valve Black | W0019B |
| - | Borsa filtro AF2 | W1187B |
| | Sacchetto-Filtro 60 Micron* | W1579A |
| | Sacchetto-Filtro 100 Micron* | W1583A |
| | Spazzola Spugna Nera Ppi 60 | W0887A |
| | 6 Clip Attacco Spazzole | W0889A |
| | Spazzola in gomma nera | W1586A |
| | 2 Spazzole A Lamelle - Blu Indigo | W1585A |

*Fino ad esaurimento scorte

# Cybernaut™ NT 17M & 25M

Ricambi

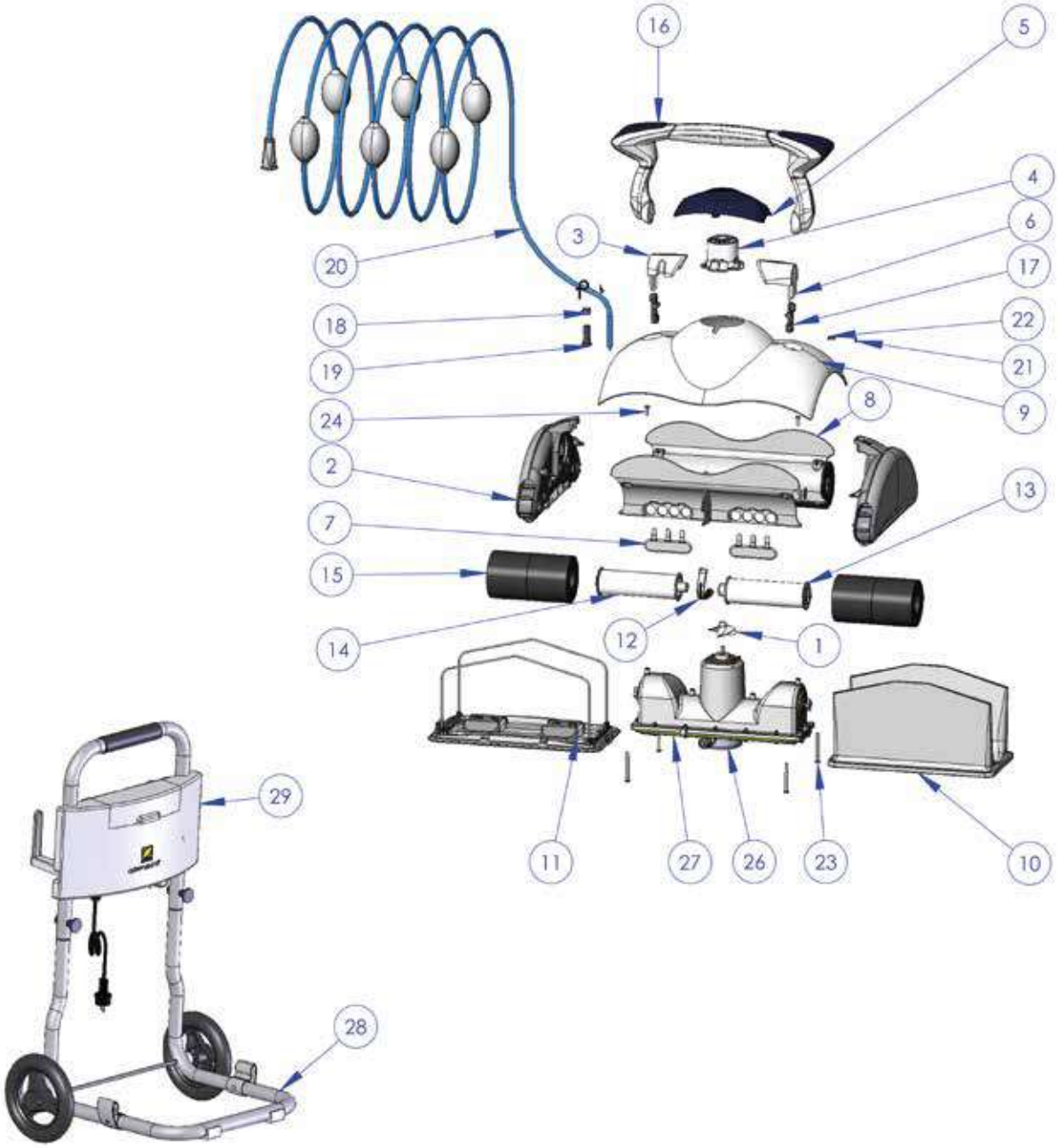

| N° | Descrizione | Codice |
|---|---|---|
| 1 | Elica SW2 | W1067A |
| 2 | Scatola Trasmissione SW2 Grigia | W1421A |
| 3 | Clip Impugnatura Destra CNT Bianca | W1436A |
| 4 | Guida Flussi CNT Bianca | W1442A |
| 5 | Guida Flusso CNT Blu | W1441A |
| 6 | Clip Impugnatura Sinistra CNT Bianca | W1435A |
| 7 | Valvola Di Scarico SW2 Grigia | W1443A |
| 8 | Traversa SW2 Grigia | W1438A |
| 9 | Scocca Superiore | W1518B |
| 10 | Sacchetto-Filtro Completo OF2 | W1583A |
| 11 | Porta-Filtro Completo SW2 Grigio | W1422B |
| 12 | Clip Rulli SW2 Grigio | W1437A |
| 13 | Supporto Spazzola SW2 Grande Ø | W1047A |
| 14 | Supporto Spazzola SW2 Piccolo Ø | W1053A |
| 15 | Spazzola Spugna SW2 | W1596A |
| 16 | Impugnatura Completa SW2 Bianca | W1439A |
| 17 | Articolazione Impugnatura SW2 | W1084A |
| 18 | Fascetta E Vite Tenditore Corto | W0093A |
| 19 | Passacavo CNT | W1587A |
| 20 | Cavo Galleggiante SW2 17M Grigio | W1426A |
| 21 | Rondella M4 A2 | W0017A |
| 22 | Vite VP TCL Pozi 4X12 A2 | R0516700 |
| 23 | Vite VP Pozi 5X60 A2 | W1024B |
| 24 | Vite VP TCL Pozi 5X16 A2 | W1026A |
| 26 | Kit Scatola Rele' Rotonda | W1507A |
| 27 | Blocco Motore Completo SW2 NBR | W1508C |
| 28 | Carrello Completo | W1505D |
| 29 | Quadro Comandi 2010 | W1793B |
| - | Filtro ultra fine | W1583A |
| | Filtro 100 micron | W1584A |
| | Spazzole PVA (*4) | W1582A |
| | Sacca di protezione | W1064P |
| 20 | Cavo Galleggiante SW2 25M Grigio | W1570A |

*Fino ad esaurimento scorte

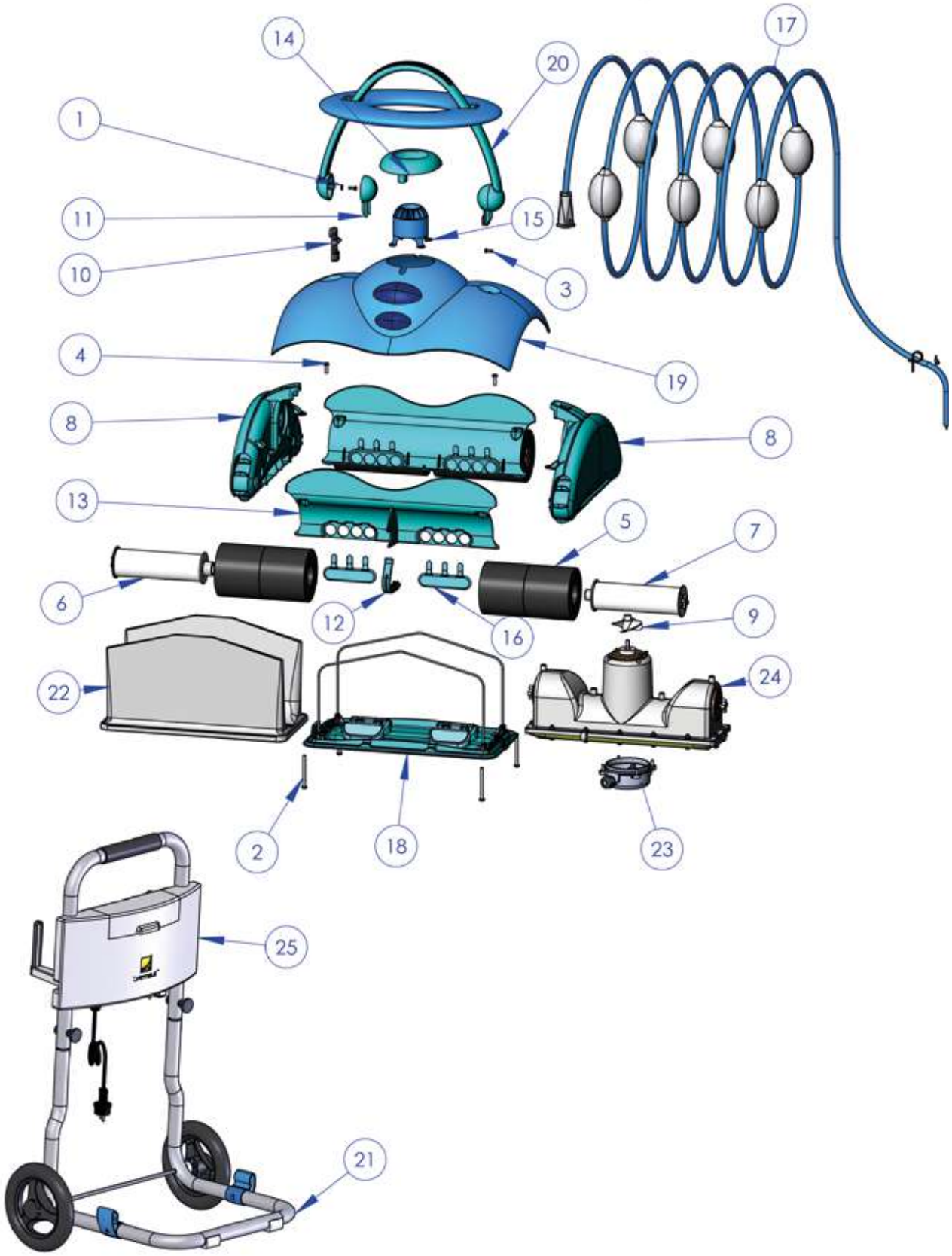
14
17
20
1
11
15
10
3
4
19
8
8
13
5
7
6
12
16
9
22
24
2
18
23
25
21

| N° | Descrizione | Codice |
|---|---|---|
| 1 | Rondella M4 A2 | W0017A |
| 2 | Vite VP Pozi 5X60 A2 | W1024B |
| 3 | Vite 4X12mm (*5) | R0516700 |
| 4 | Vite VP TCL Pozi 5X16 A2 | W1026A |
| 5 | Spazzola Spugna SW2 | W1596A |
| 6 | Supporto Spazzola SW2 Grande Ø | W1047A |
| 7 | Supporto Spazzola SW2 Piccolo Ø | W1053A |
| 8 | Scatola Trasmissione SW2 Grigia | W1421A |
| 9 | Elica SW2 | W1067A |
| 10 | Articolazione Impugnatura SW2 | W1084A |
| 11 | Clip Impugnatura Destra CNT Bianca | W1085A |
| 12 | Clip Lazernaut | W1086A |
| 13 | Trasversa Lazernaut | W1087A |
| 14 | Guida flusso deco Lazernaut | W1091A |
| 15 | Guida flusso Lazernaut | W1092A |
| 16 | Valvola di scarico Lazernut | W1093A |
| 17 | Cavo Galleggiante SW2 17M | W1102A |
| 18 | Porta-Filtro Completo SW2 Grigio | W1422B |
| 19 | Scocca superiore | W1163A |
| 20 | Manico completo Lazernaut BLC | W1165A |
| 21 | Carrello Completo Lazernaut BLC | W1167D |
| 22 | Sacchetto-Filtro Completo OF2 | W1583A |
| 23 | Kit Scatola Rele' Rotonda | W1507A |
| 24 | Blocco Motore Completo SW2 NBR | W1508C |
| 25 | Quadro di comando LZ 2010 | W1979A |

*Fino ad esaurimento scorte

# Kontiki™ 2

Ricambi

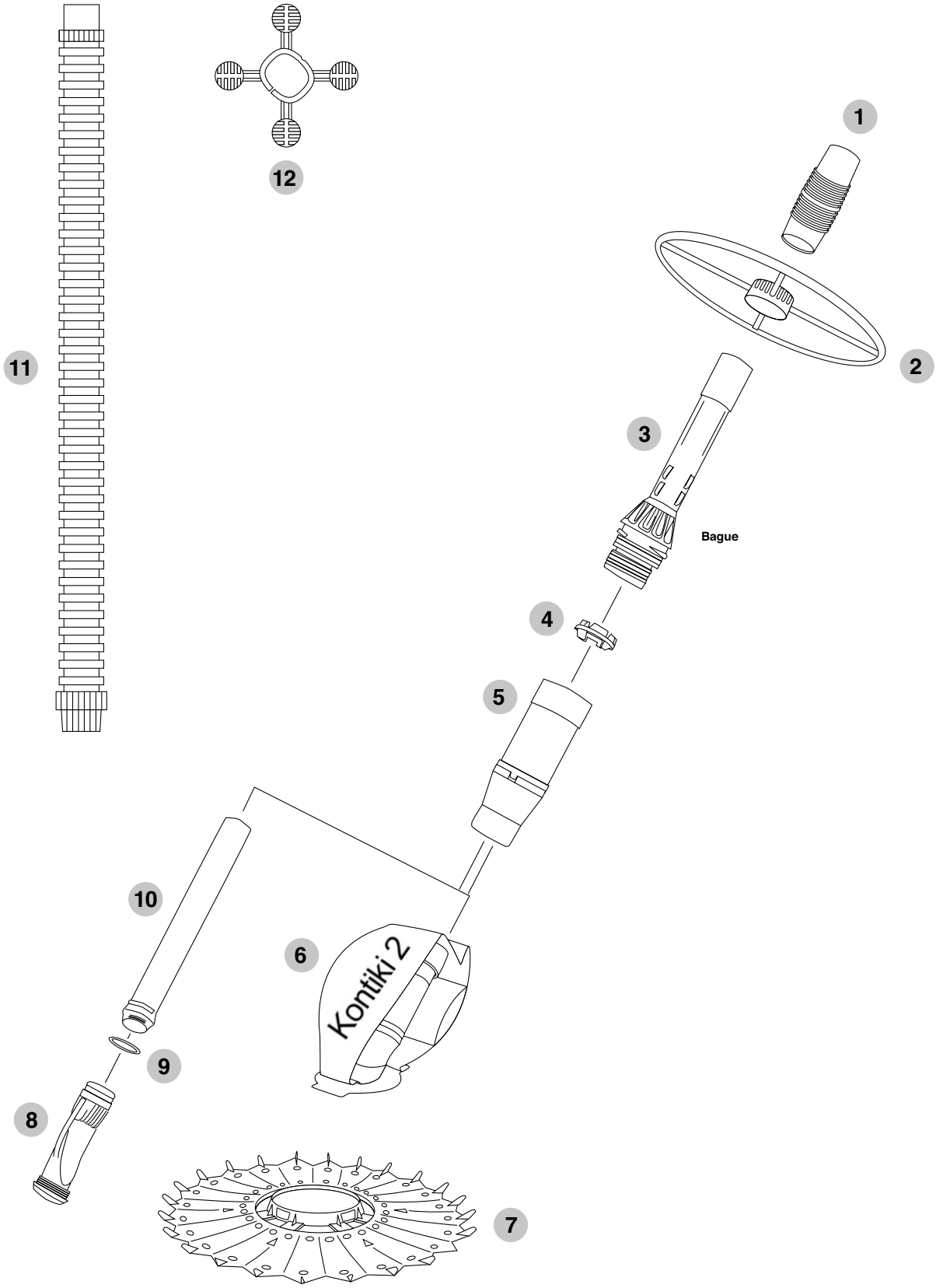

| N° | Descrizione | Codice |
|---|---|---|
| 1 | Adattatore per tubo | W32305P |
| 2 | Deflettore circolare | W46005 |
| 3 | Tubo di uscita esterno | W70247 |
| 4 | Adattatore | W74000P |
| 5 | Carter valvola di aspirazione | W70475 |
| 6 | Corpo kontiki™ 2 | W40922 |
| 7 | Disco kontiki™ 2 | W70473 |
| 8 | Valvola di aspirazione | W69314 |
| 9 | Anello di sostegno | W81600P |
| 10 | Tubo di uscita interno | W56525P |
| 11 | Kit di 6 tubazioni da 1 mt. | W69100 |
| 12 | Deflettore tubo | W24206 |

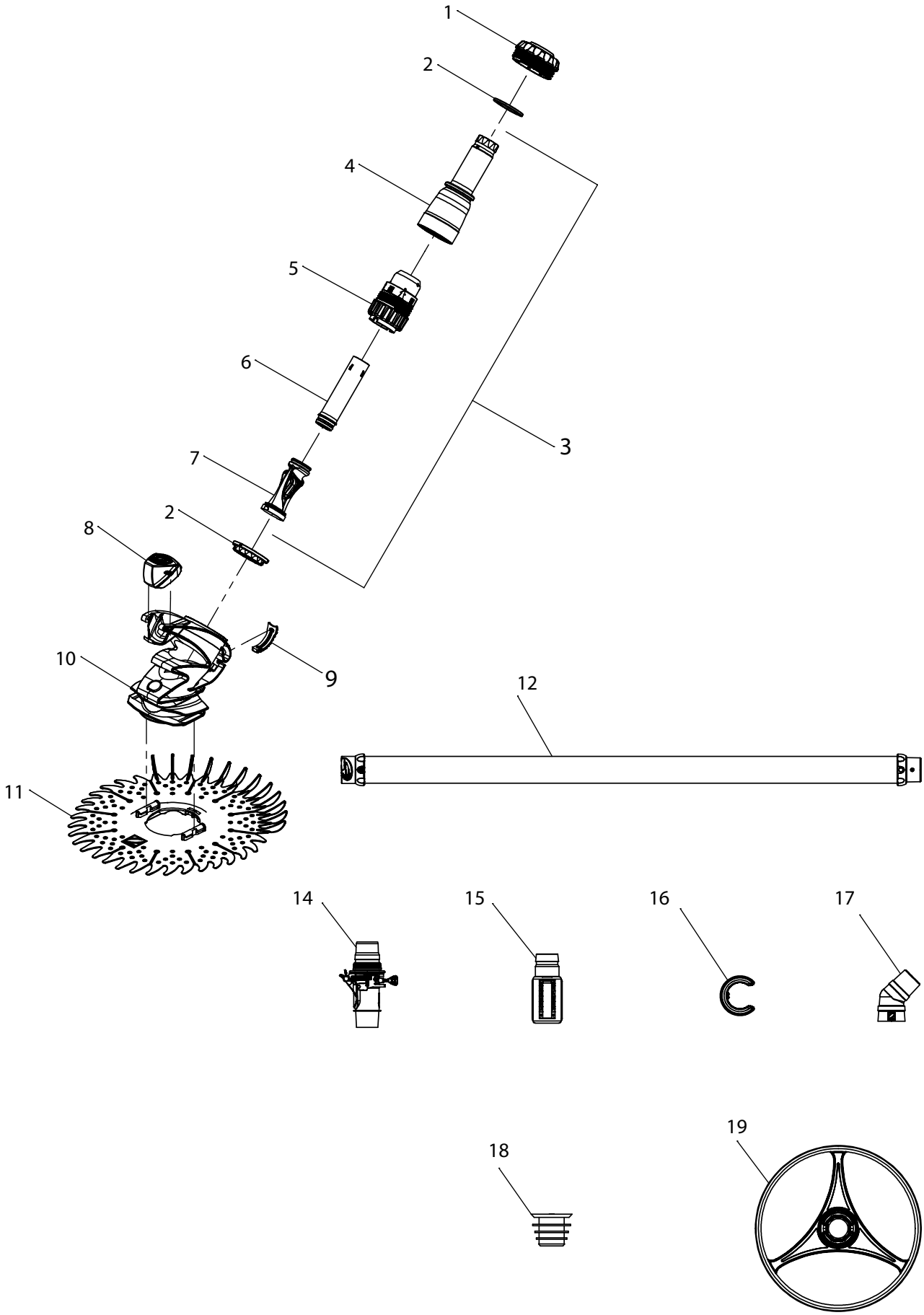
1
2
4
5
6
3
7
2
8
10
9
12
11
14
15
16
17
18
19

| N° | Descrizione | Codice |
|---|---|---|
| 1 | Anello | W70715 |
| 2 | Anello di sostegno | W70716 |
| 3 | Kit aspirazione interno | W70717 |
| 4 | Tubo di uscita esterno | W70718 |
| 5 | Corpo superiore | W70719 |
| 6 | Tubo di uscita interno | W70720 |
| 7 | Diaframma diacyclone | W73010P |
| 8 | Galleggiante | W70733 |
| 9 | Paraurti | W70722 |
| 10 | Corpo/testa | W70734 |
| 11 | Disco | W70724 |
| 12 | Kit di 6 tubazioni twist lock da 1 m | W78055 |
| 14 | Valvola di regolazione automatica portata portata | W60055P |
| 15 | Misuratore di portata | W70335P |
| 16 | Contrappeso tubazione | W83247P |
| 17 | Curva a gomito 45° | W70244 |
| 18 | Adattatore conico | W69657P |
| 19 | Ruota anti bloccaggio | W70730 |

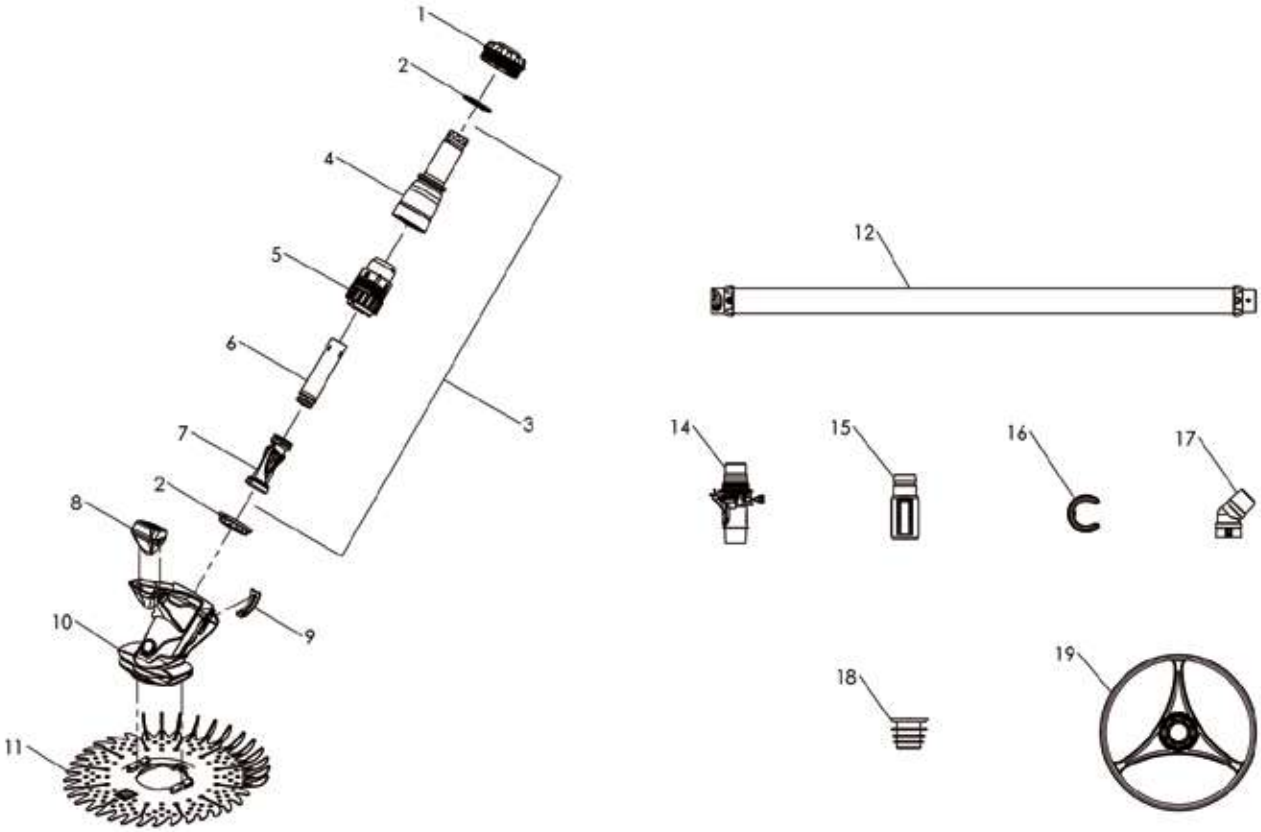
1
2
4
5
6
3
7
2
8
10
9
11
12
14
15
16
17
18
19

| N° | Descrizione | Codice |
|---|---|---|
| 1 | Anello | W70715 |
| 2 | Anello di sostegno | W70716 |
| 3 | Kit aspirazione interno | W70717 |
| 4 | Tubo di uscita esterno | W70718 |
| 5 | Corpo superiore | W70719 |
| 6 | Tubo di uscita interno | W70720 |
| 7 | Diaframma diacyclone | W73010P |
| 8 | Galleggiante R3 | W70721 |
| 9 | Paraurti | W70722 |
| 10 | Corpo B3 | W70723 |
| 11 | Disco | W70724 |
| 12 | Kit di 6 tubazioni twist lock da 1 m | W78055 |
| 14 | Valvola di regolazione automatica portata portata | W60055P |
| 15 | Misuratore di portata | W70335P |
| 16 | Contrappeso tubazione | W83247P |
| 17 | Curva a gomito 45° | W70244 |
| 18 | Adattatore conico | W69657P |
| 19 | Ruota anti bloccaggio | W70730 |

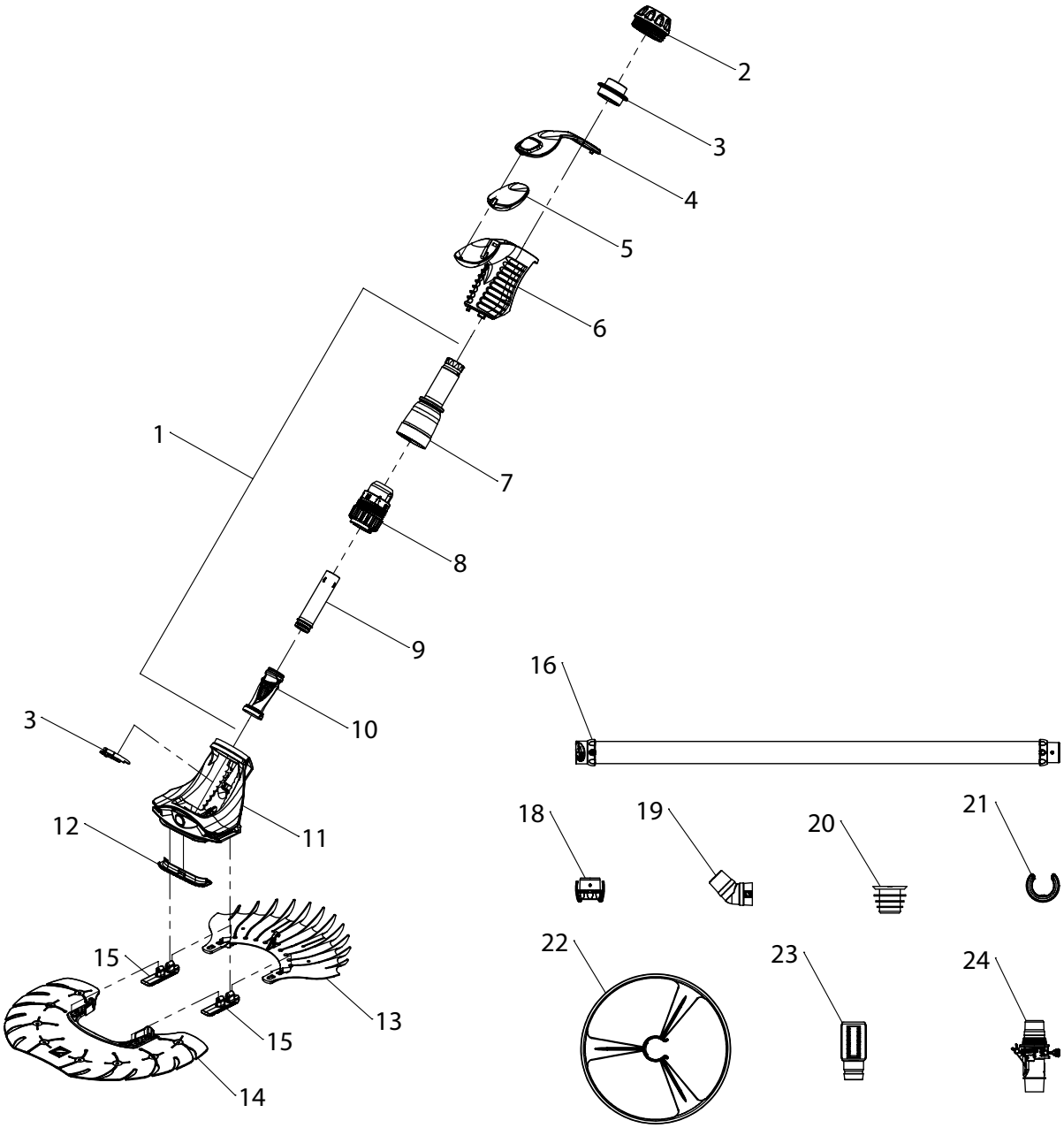
2
3
4
5
6
1
7
8
9
10
3
11
12
15
13
15
14
16
18
19
20
21
22
23
24

| N° | Descrizione | Codice |
|---|---|---|
| 1 | Kit aspirazione interno | W70717 |
| 2 | Anello giallo | W78101 |
| 3 | Anello di sostegno | W78005 |
| 4 | Parte superiore galleggiante grigio | W78102 |
| 5 | Galleggiante | W78014 |
| 6 | Parte inferiore galleggiante blu | W78103 |
| 7 | Tubo di uscita esterno | W70718 |
| 8 | Corpo superiore | W70719 |
| 9 | Tubo di uscita interno | W70720 |
| 10 | Diaframma diacyclone | W73010P |
| 11 | Corpo/testa blu | W78104 |
| 12 | Paraurti grigio | W78105 |
| 13 | Disco anteriore girgio | W78106 |
| 14 | Disco posteriore blu | W78107 |
| 15 | Raccordi dischi grigi | W78108 |
| 16 | Kit di 6 tubazioni twist lock da 1 m | W78055 |
| 18 | Raccordo rapido blu | W79033P |
| 19 | Curva a gomito 45° | W70244 |
| 20 | Adattatore conico | W69657P |
| 21 | Contrappeso tubazione | W83247P |
| 22 | Ruota anti bloccaggio blu | W78076 |
| 23 | Misuratore di flusso | W70335P |
| 24 | Valvola di regolazione automatica portata | W60055P |

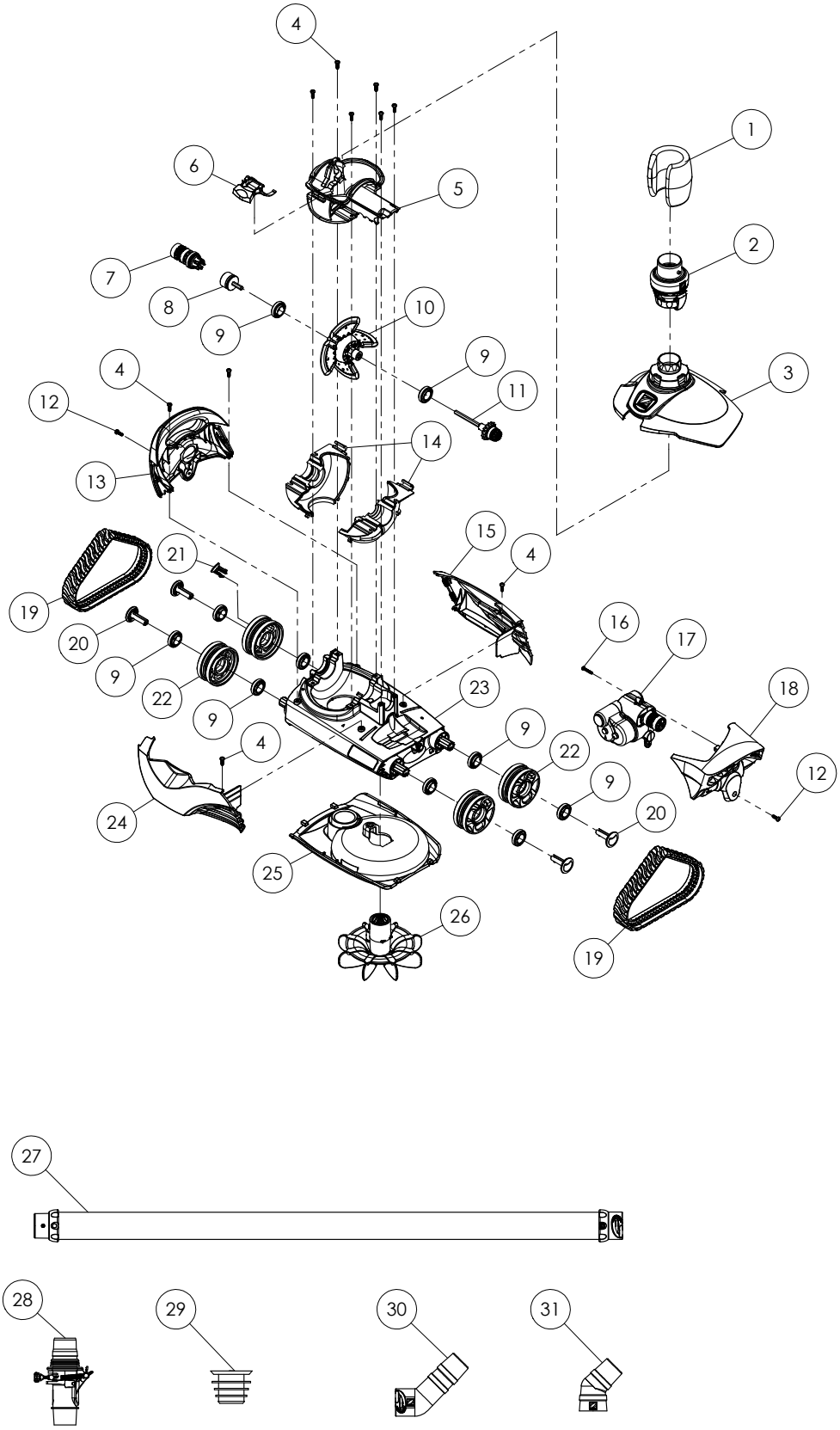
4
1
6
5
2
7
8
10
9
9
3
4
11
12
14
13
15
21
4
19
16
17
20
9
22
23
18
9
4
9
22
12
9
24
20
25
26
19
27
28
29
30
31

| N° | Descrizione | Codice |
|---|---|---|
| 1 | Galleggiante del tubo | W79032P |
| 2 | Regolatore del flusso | 60001100 |
| 3 | Calotta superiore con guarnizione a tenuta rotativa | 30023900 |
| 4 | Vite m4x12 mm, philips #2 testa piana | W79035 |
| 5 | Alloggio centrale motore | 30031100 |
| 6 | Chiusura calotta | A0211400 |
| 7 | Ruota di formazione | 30023700 |
| 8 | Motore di formazione | A0212500 |
| 9 | Cuscinetto (ruota e motore) | W79034 |
| 10 | Assemblaggio motore | W79013 |
| 11 | Assemblaggio asse | W79015 |
| 12 | Vite m4x12 mm, philips #2 testa piana | W79035 |
| 13 | Pannello - destro | A0211500 |
| 14 | Alloggio motore inferiore - lato a e b | W79022 |
| 15 | Pannello - posteriore | A0211100 |
| 16 | Vite, autoperforante, #6-18 7/8in tipo a, philips #2 testa piana | W79036 |
| 17 | Direzione (lato a) | W79011 |
| 18 | Pannello - sinistra | A0211200 |
| 19 | Cingolo | W79025 |
| 20 | Coppiglia ruota | W79065 |
| 21 | Indicatore di velocità ruota | A0235200 |
| 22 | Ruota | W79024 |
| 23 | Telaio | 30024100 |
| 24 | Pannello - anteriore | A0211000 |
| 25 | Guscio inferiore | A0210100 |
| 26 | Assemblaggio lame | W79014 |
| 27 | Kit di 6 sezioni di tubo da 1 m twist lock | W78055 |
| 28 | Valvola di regolazione automatica portata | W60055P |
| 29 | Adattatore conico | W69657P |
| 30 | Curva a gomito twist lock 45° allungata | W73011P |
| 31 | Curva a gomito 45° | W70244 |

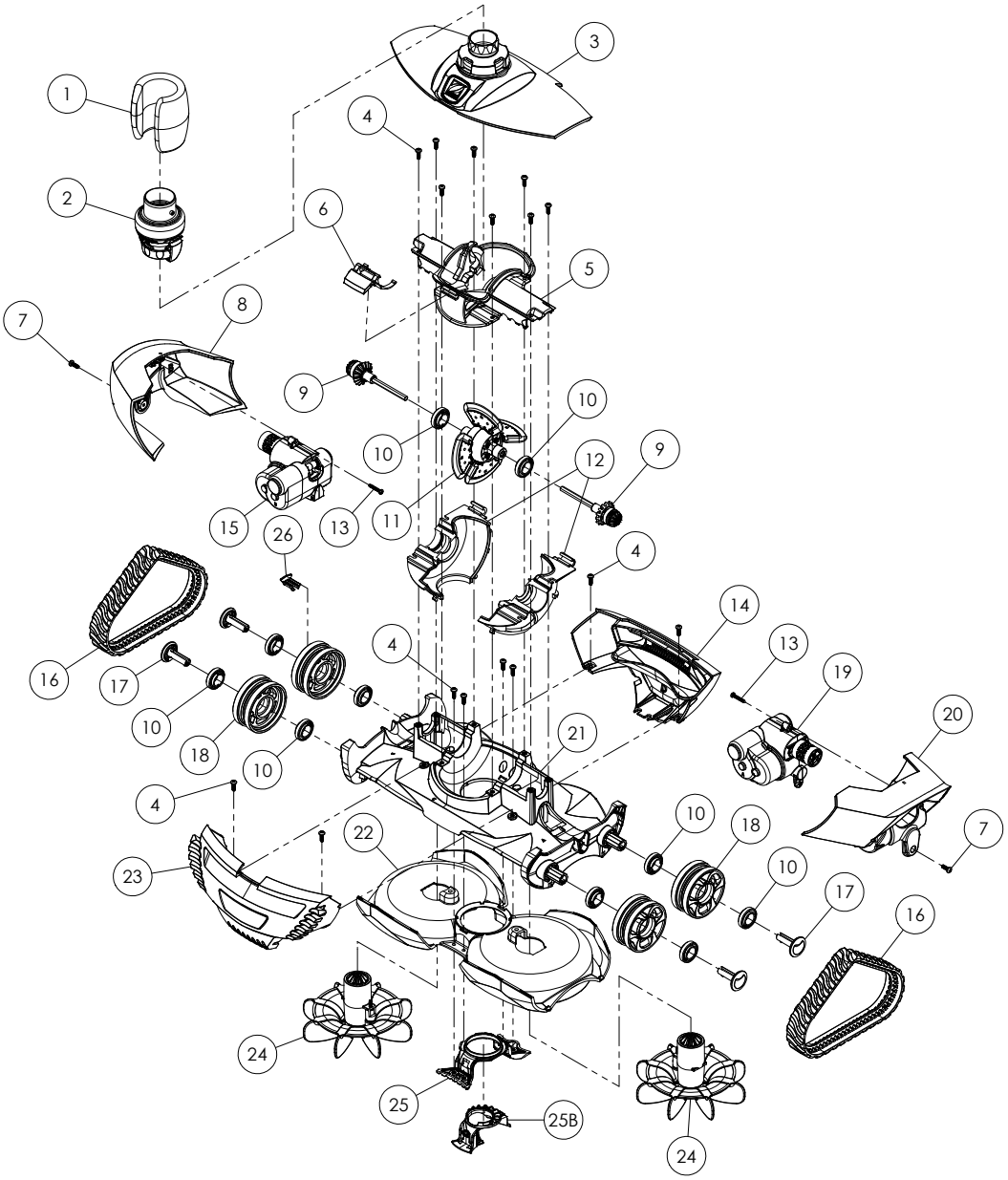


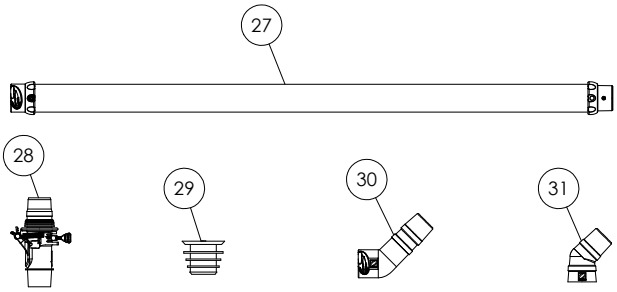


**Tune Up Kit**
codice: R0806000

| Codice | Descrizione | Qtà |
|---|---|---|
| W79025 | Cingoli | 2 |
| W79013 | Assemblaggio motore di azionamento | 1 |
| W79015 | Assemblaggio albero di trasmissione | 2 |
| W79035 | Viti 4x12mm philips #2 testa cilindrica con nylon | 2 |
| W79012 | Gruppo inverso - lato B | 1 |
| W79011 | Gruppo inverso - lato A | 1 |
| W79034 | Cuscinetto (ruote e motore) | 2 |

| N° | Descrizione | Codice |
|---|---|---|
| 1 | Galleggiante del tubo | W79032P |
| 2 | Regolatore del flusso | 60001100 |
| 3 | Calotta superiore con guarnizione a  tenuta rotativa | W79018 |
| 4 | Vite m4x12 mm, philips #2 testa piana | W79035 |
| 5 | Alloggio centrale motore | W79066 |
| | Tenuta motore | W79029 |
| | Rampa | W79028 |
| 6 | Chiusura calotta | W79027 |
| 7 | Vite m4x12 mm, philips #2 testa piana | W79035 |
| 8 | Pannello destro (b) | W79030 |
| 9 | Assemblaggio asse | W79015 |
| 10 | Cuscinetto (ruota e motore) | W79034 |
| 11 | Assemblaggio motore | W79013 |
| 12 | Alloggio motore inferiore | W79022 |
| 13 | Vite, autoperforante, #6-18 7/8in tipo a, philips #2 testa piana | W79036 |
| 14 | Pannello - posteriore (r ) | W79020 |
| 15 | Direzione (lato b) | W79012 |
| 16 | Cingolo | W79025 |
| 17 | Copiglia ruota | W79065 |
| 18 | Ruota | W79024 |
| 19 | Direzione (lato a) | W79011 |
| 20 | Pannello - sinistra (a) | W79031 |
| 21 | Telaio | W79062 |
| 22 | Guscio inferiore | W79021 |
| 23 | Pannello - anteriore (c ) | W79019 |
| 24 | Assemblaggio lame | W79014 |
| 25 | Bocca di aspirazione | W79017 |
| 25B | Adattatore bocca di aspirazione | W79047P |
| 26 | Indicatore di velocità ruota | A0235200 |
| 27 | Kit di 6 sezioni di tubo da 1 m twist lock | W78055 |
| 28 | Valvola di regolazione automatica portata | W60055P |
| 29 | Adattatore conico | W69657P |
| 30 | Curva a gomito twist lock 45° allungata | W73011P |
| 31 | Curva a gomito 45° | W70244 |
| - | Connettore blu | W79033P |
| - | Cyclonic cattura foglie | W37110 |

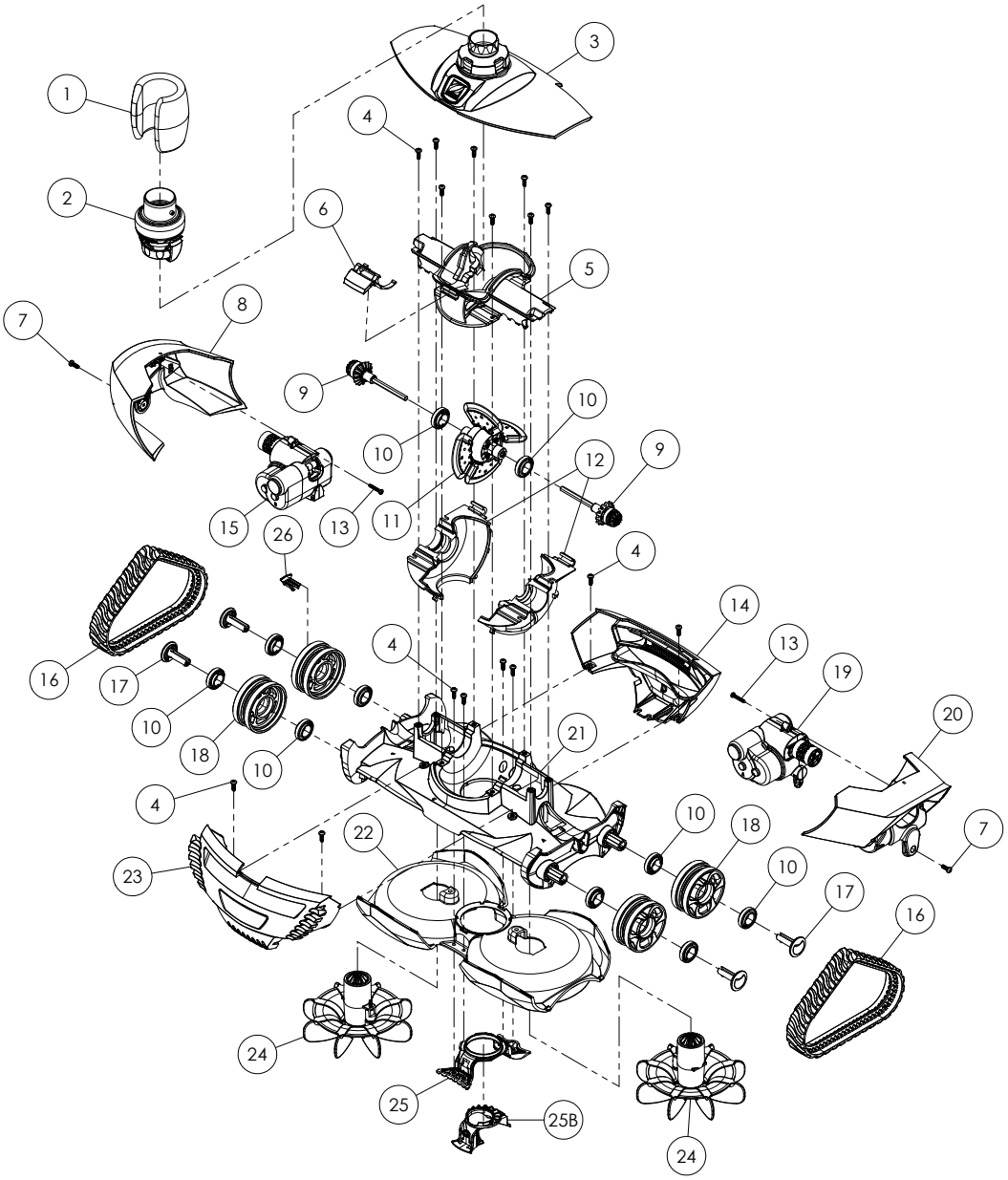


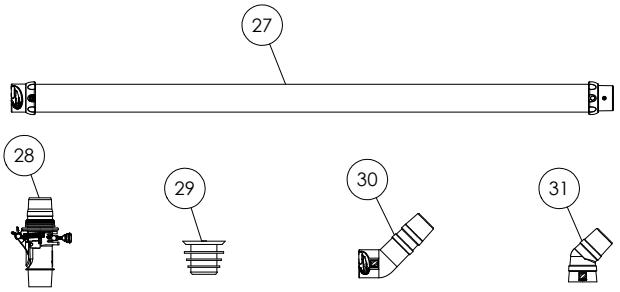


**Tune Up Kit**
codice: R0806000

| Codice | Descrizione | Qtà |
|---|---|---|
| W79025 | Cingoli | 2 |
| W79013 | Assemblaggio motore di azionamento | 1 |
| W79015 | Assemblaggio albero di trasmissione | 2 |
| W79035 | Viti 4x12mm philips #2 testa cilindrica con nylon | 2 |
| W79012 | Gruppo inverso - lato B | 1 |
| W79011 | Gruppo inverso - lato A | 1 |
| W79034 | Cuscinetto (ruote e motore) | 2 |

| N° | Descrizione | Codice |
|---|---|---|
| 1 | Galleggiante del tubo | W79032P |
| 2 | Regolatore del flusso | 60001100 |
| 3 | Calotta superiore con guarnizione a  tenuta rotativa | W79018 |
| 4 | Vite m4x12 mm, philips #2 testa piana | W79035 |
| 5 | Alloggio centrale motore | W79066 |
| | Tenuta motore | W79029 |
| | Rampa | W79028 |
| 6 | Chiusura calotta | W79027 |
| 7 | Vite m4x12 mm, philips #2 testa piana | W79035 |
| 8 | Pannello destro (b) | W79030 |
| 9 | Assemblaggio asse | W79015 |
| 10 | Cuscinetto (ruota e motore) | W79034 |
| 11 | Assemblaggio motore | W79013 |
| 12 | Alloggio motore inferiore | W79022 |
| 13 | Vite, autoperforante, #6-18 7/8in tipo a, philips #2 testa piana | W79036 |
| 14 | Pannello - posteriore (r ) | W79020 |
| 15 | Direzione (lato b) | W79012 |
| 16 | Cingolo | W79025 |
| 17 | Copiglia ruota | W79065 |
| 18 | Ruota | W79024 |
| 19 | Direzione (lato a) | W79011 |
| 20 | Pannello - sinistra (a) | W79031 |
| 21 | Telaio | W79062 |
| 22 | Guscio inferiore | W79021 |
| 23 | Pannello - anteriore (c ) | W79019 |
| 24 | Assemblaggio lame | W79014 |
| 25 | Bocca di aspirazione | W79017 |
| 25B | Adattatore bocca di aspirazione | W79047P |
| 26 | Indicatore di velocità ruota | A0235200 |
| 27 | Kit di 6 sezioni di tubo da 1 m twist lock | W78055 |
| 28 | Valvola di regolazione automatica portata | W60055P |
| 29 | Adattatore conico | W69657P |
| 30 | Curva a gomito twist lock 45° allungata | W73011P |
| 31 | Curva a gomito 45° | W70244 |
| - | Connettore blu | W79033P |
| - | Cyclonic cattura foglie | W37110 |

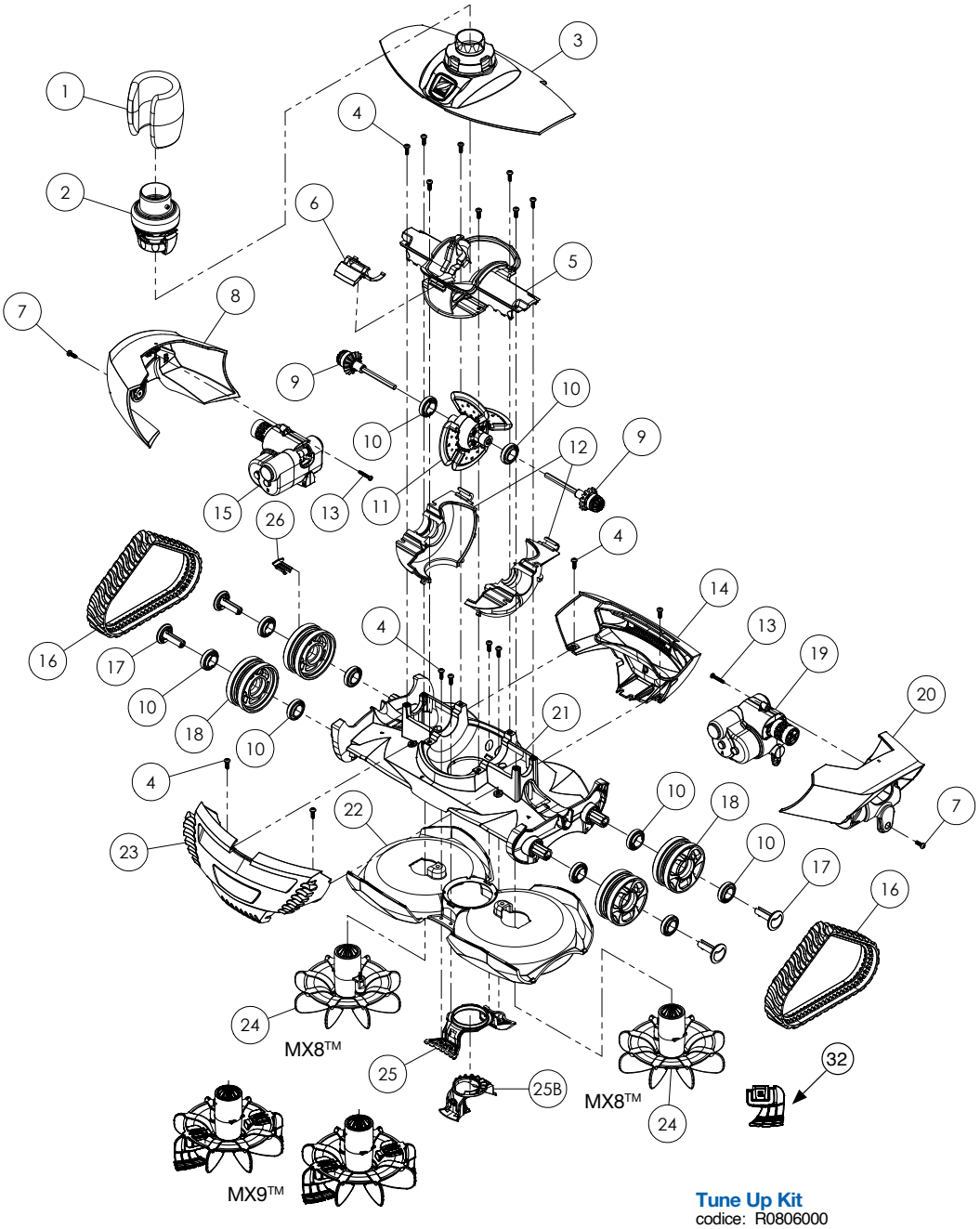


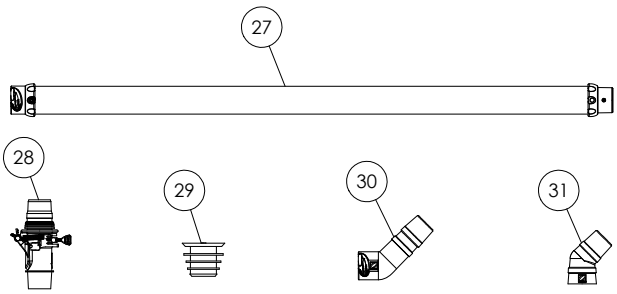

**Tune Up Kit**
codice: R0806000

| Codice | Descrizione | Qtà |
|---|---|---|
| W79025 | Cingoli | 2 |
| W79013 | Assemblaggio motore di azionamento | 1 |
| W79015 | Assemblaggio albero di trasmissione | 2 |
| W79035 | Viti 4x12mm philips #2 testa cilindrica con nylon | 2 |
| W79012 | Gruppo inverso - lato B | 1 |
| W79011 | Gruppo inverso - lato A | 1 |
| W79034 | Cuscinetto (ruote e motore) | 2 |

| N° | Descrizione | Codice |
|---|---|---|
| 1 | Galleggiante del tubo | W79032P |
| 2 | Regolatore del flusso | 60001100 |
| 3 | Calotta superiore con guarnizione a tenuta rotativa | W79018 |
| 4 | Vite m4x12 mm, philips #2 testa piana | W79035 |
| 5 | Alloggio centrale motore | W79066 |
| | Guarnizione motore (prezzo unitario, ordine di 2 unita') | W79029 |
| | Scivolo motore | W79028 |
| 6 | Chiusura calotta | W79027 |
| 7 | Vite m4x12 mm, philips #2 testa piana | W79035 |
| 8 | Pannello destro | W79030 |
| 9 | Assemblaggio asse | W79015 |
| 10 | Cuscinetto (ruota e motore) | W79034 |
| 11 | Assemblaggio motore | W79013 |
| 12 | Alloggio motore inferiore | W79022 |
| 13 | Vite, autoperforante, #6-18 7/8in tipo a, philips #2 testa piana | W79036 |
| 14 | Pannello - posteriore (r) | W79020 |
| 15 | Direzione (lato b) | W79012 |
| 16 | Cingolo | W79025 |
| 17 | Coppiglia ruota | W79065 |
| 18 | Ruota | W79024 |
| 19 | Direzione (lato a) | W79011 |
| 20 | Pannello - sinistra (a) | W79031 |
| 21 | Telaio | W79062 |
| 22 | Telaio trasparente | R0773700 |
| 23 | Parte frontale scocca | R0773500 |
| 24 | Spazzole rotanti (*2) | R0756300 |
| 25 | Bocca di aspirazione | W79017 |
| 25B | Adattatore bocca di aspirazione | W79047P |
| 26 | Indicatore di velocità ruota | A0235200 |
| 27 | Kit di 6 sezioni di tubo da 1 m twist lock | W78055 |
| 28 | Valvola di regolazione automatica portata | W60055P |
| 29 | Adattatore conico | W69657P |
| 30 | Curva a gomito twist lock 45° allungata | W73011P |
| 31 | Curva a gomito 45° | W70244 |
| | Connettore blu | W79033P |
| - | Cyclonic cattura foglie | W37110 |
| 32 | Mx spazzole rotanti (*4) | R0773600 |

# Spa Wand

Ricambi

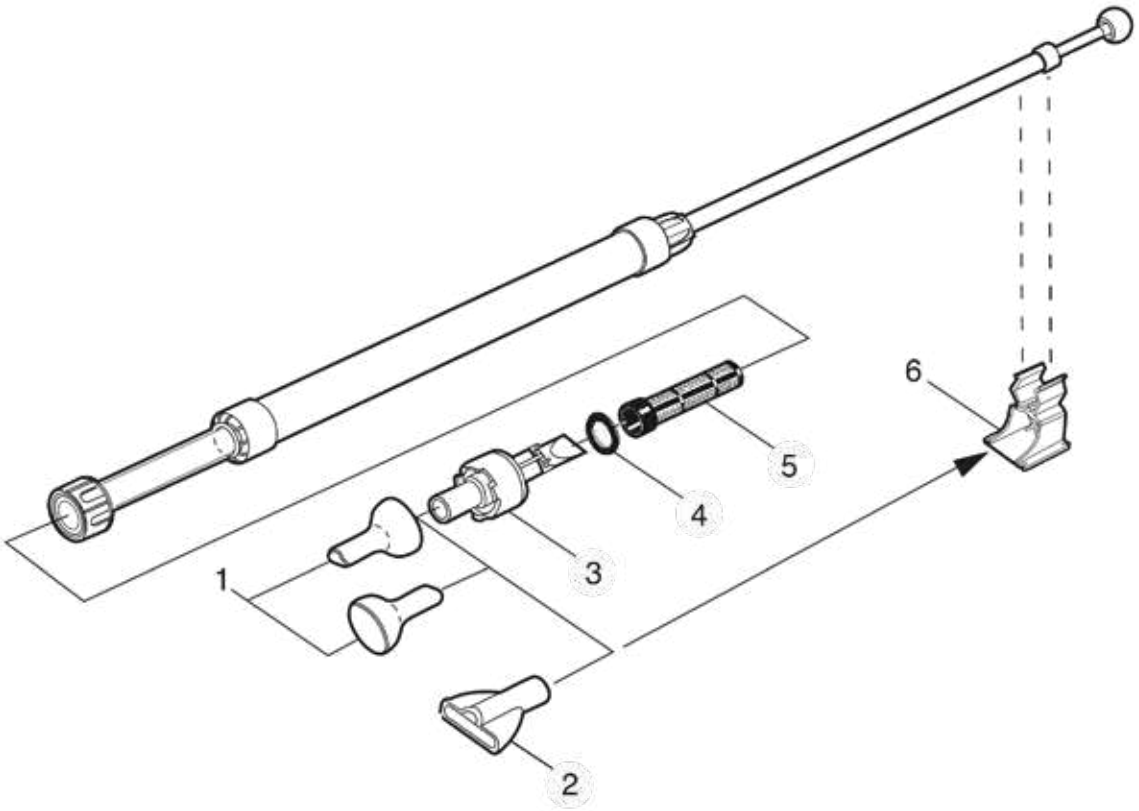


| N° | Descrizione | Codice |
|---|---|---|
| 1 | Ugello, Doppio Scopo 1 DISCO | W9330003 |
| 2 | Ugello, Apertura ampia 1 3,25$ | W9330001 |
| 3 | Tappo di chiusura e valvola di assemblaggio | W9330004 |
| 4 | Schermo filtrante 1 13,45$ | W9330006 |
| 5 | Supporto a muro 1 DISCO | W9330002 |

*Fino ad esaurimento scorte

# Dosaggio e controllo

# pH Expert

Ricambi

| N° | Descrizione | Codice |
|---|---|---|
| 1 | Valvola di iniezione antiritorno | W013001 |
| 2 | Soluzione tampone pH (6 pH 4 e 6 unità pH 7) | R0824400 |
| 3 | Sonda pH S-B con 5m di cavo BNC armato | W013048 |
| | Portasensore e sonda pH P19 con 3 m di cavo armato - a partire dal 2019 | R0868700 |
| 4 | Tubo peristaltico completo (con raccordi) | W013004 |
| 5 | Fusibile 500 MA T | W013005 |
| 6 | Supporto porta-rulli di pompa peristaltica | W013007 |
| 7 | Canna di aspirazione anti-emanazione completa (con cavo e tubo) | W013008 |
| 8 | Tubo di iniezione prodotto correttore polietilene 4x6 mm (5 metri) | R0748200 |
| 9 | Collare di presa in carico dn50 mm completo (adattabile a 1 1/2" uk) | W013010 |
| | Collare di presa in carico dn63 mm completo (adattabile a 2" uk) | W013011 |
| 10 | Riduttore pvc per valvola di iniezione | W013015 |
| 11 | Porta-sonda ps33 | W013016 |
| | Portasensore P19 - a partire dal 2019 | R0824600 |
| \ | Vite senza testa inox per cerniera scatola comandi | W013020 |
| 12 | Scheda elettronica ph expert/ph perfect con schermo LCD blu* | W013022 |
| \ | Sticker pannello di controllo pH expert | R0594700 |
| \ | Scatola vuota pH Expert (parte frontale + parte posteriore) | R0594900 |
| 13 | Motore pompa peristaltica completo (con rivestimento >2008) | W013026 |
| 14 | Calotta protettiva della pompa peristaltica pH expert (+ viti) | R0595000 |
| 15 | Staffa di fissaggio a muro della scatola (staffa + 2 viti) | W013036 |
| \ | Kit POD | R0534900 |

La sostituzione dell'adesivo del pannello di controllo con un «cavo a nastro sottile» (W013038) è necessaria se la data di produzione dell'unità è inferiore a maggio 2011 (numero d'ordine: 1120Gxxxxxx).

# pH Perfect

Ricambi

| N° | Descrizione | Codice |
|---|---|---|
| 1 | Valvola di iniezione antiritorno | W013001 |
| 2 | Soluzione tampone pH (6 pH 4 e 6 unità pH 7) | R0824400 |
| 3 | Sonda pH S-B con 5m di cavo BNC armato | W013048 |
| | Portasensore e sonda pH P19 con 3 m di cavo armato - a partire dal 2019 | R0868700 |
| 4 | Tubo peristaltico completo (con raccordi) | W013004 |
| 5 | Fusibile 500 MA T | W013005 |
| 6 | Supporto porta-rulli di pompa peristaltica | W013007 |
| 7 | Canna di aspirazione anti-emanazione completa (con cavo e tubo) | W013008 |
| 8 | Tubo di iniezione prodotto correttore polietilene 4x6 mm (5 metri) | R0748200 |
| 9 | Collare di presa in carico dn50 mm completo (adattabile a 1 1/2" uk) | W013010 |
| | Collare di presa in carico dn63 mm completo (adattabile a 2" uk) | W013011 |
| 10 | Riduttore pvc per valvola di iniezione | W013015 |
| 11 | Porta-sonda ps33 | W013016 |
| | Portasensore P19 - a partire dal 2019 | R0824600 |
| \ | Vite senza testa inox per cerniera scatola comandi | W013020 |
| 12 | Scheda elettronica ph expert/ph perfect con schermo LCD blu* | W013022 |
| | Scheda elettronica Ph Expert con Led (< 2008) | W013012 |
| | Scheda elettronica interfaccia filtrazione (Ph perfect con Led, <2008) | W013013 |
| \ | Sticker pannello di controllo pH perfect / cavo a nastro sottile ( ≥ 05/2011) | W013038 |
| \ | Scatola vuota pH Expert (parte frontale + parte posteriore, solo dal 2008) | W013024 |
| 13 | Motore pompa peristaltica completo (con rivestimento >2008) | W013026 |
| | Motore pompa peristaltica completo (con rivestimento < 2008) | W013014 |
| 14 | Calotta protettiva della pompa peristaltica pH Perfect (≥ 2008) | W013029 |
| 15 | Staffa di fissaggio a muro della scatola (staffa + 2 viti) | W013036 |
| \ | Kit POD | R0534900 |

*La sostituzione dell'adesivo del pannello di controllo con un «cavo a nastro sottile» (W013038) è necessaria se la data di produzione dell'unità è inferiore a maggio 2011 (numero d'ordine: 1120Gxxxxxx).

# Chlor Expert

Ricambi

| N° | Descrizione | Codice |
|---|---|---|
| 1 | Valvola di iniezione antiritorno | W013001 |
| 2 | Kit soluzione tampone (6x 470mV) | R0824500 |
| 3 | Sonda Redox S-B con 5 m di cavo BNC armato | W013047 |
| 3’ | Portasensore e sensore ORP pH P19 con 3 m di cavo armato - a partire dal 2019 | R0868800 |
| 4 | Tubo peristaltico completo (con raccordi) | W013004 |
| 5 | Fusibile 500 MA T | W013005 |
| 6 | Porta-rulli di pompa peristaltica | W013007 |
| 7 | Canna di aspirazione anti-emanazione completa (con cavo e tubo) | W013008 |
| 8 | Tubo di iniezione prodotto correttore polietilene 4x6 mm (5 metri) | R0748200 |
| 9 | Collare di presa in carico dn50 mm completo (adattabile a 1 1/2” uk) | W013010 |
| | Collare di presa in carico dn63 mm completo (adattabile a 2” uk) | W013011 |
| 10 | Riduttore PVC per valvola di iniezione | W013015 |
| 11 | Porta-sonda ps33 | W013016 |
| | Portasensore P19 - a partire dal 2019 | R0824600 |
| \ | Vite senza testa inox per cerniera quadro comandi | W013020 |
| 12 | Scheda elettronica con schermo lcd arancio | W013032 |
| \ | Sticker pannello di controllo Chlor Expert | R0594800 |
| \ | Quadro vuoto Chlor Expert | R0594900 |
| 13 | Motore pompa peristaltica 1,5 l/h completo (>2014) | W013026 |
| | Motore pompa peristaltica 5 l/h completo (2014)* | W013034 |
| 14 | Calotta protettiva della pompa peristaltica Chlor Expert | R0595000 |
| 15 | Staffa di fissaggio a muro della scatola (staffa + 2 viti) | W013036 |
| \ | Kit POD | R0534900 |

* Il motore 5 L/h è dedicato esclusivamente all’uso in piscine di grandi dimensioni ( > 100 m³).

# Chlor Perfect

Ricambi

| N° | Descrizione | Codice |
|---|---|---|
| 1 | Valvola di iniezione antiritorno | W013001 |
| 2 | Kit soluzione tampone (6x 470mV) | R0824500 |
| 3 | Sonda Redox S-B con 5 m di cavo BNC armato | W013047 |
| 3’ | Portasensore e sensore ORP pH P19 con 3 m di cavo armato - a partire dal 2019 | R0868800 |
| 4 | Tubo peristaltico completo (con raccordi) | W013004 |
| 5 | Fusibile 500 MA T | W013005 |
| 6 | Porta-rulli di pompa peristaltica | W013007 |
| 7 | Canna di aspirazione anti-emanazione completa (con cavo e tubo) | W013008 |
| 8 | Tubo di iniezione prodotto correttore polietilene 4x6 mm (5 metri) | R0748200 |
| 9 | Collare di presa in carico dn50 mm completo (adattabile a 1 1/2” uk) | W013010 |
| | Collare di presa in carico dn63 mm completo (adattabile a 2” uk) | W013011 |
| 10 | Riduttore PVC per valvola di iniezione | W013015 |
| 11 | Porta-sonda ps33 | W013016 |
| | Portasensore P19 - a partire dal 2019 | R0824600 |
| \ | Vite senza testa inox per cerniera quadro comandi | W013020 |
| 12 | Scheda elettronica con schermo lcd arancio | W013032 |
| \ | Sticker pannello di controllo Chlor Expert | W013033 |
| \ | Scatola vuota pH Expert (parte frontale + parte posteriore, solo dal 2008) | W013024 |
| 13 | Motore pompa peristaltica 1,5 l/h completo (>2014) | W013026 |
| | Motore pompa peristaltica 5 l/h completo (2014)* | W013034 |
| 14 | Calotta protettiva della pompa peristaltica Chlor Perfect | W013029 |
| 15 | Staffa di fissaggio a muro della scatola (staffa + 2 viti) | W013036 |
| \ | Kit POD | R0534900 |

* Il motore 5 L/h è dedicato esclusivamente all’uso in piscine di grandi dimensioni ( > 100 m³).

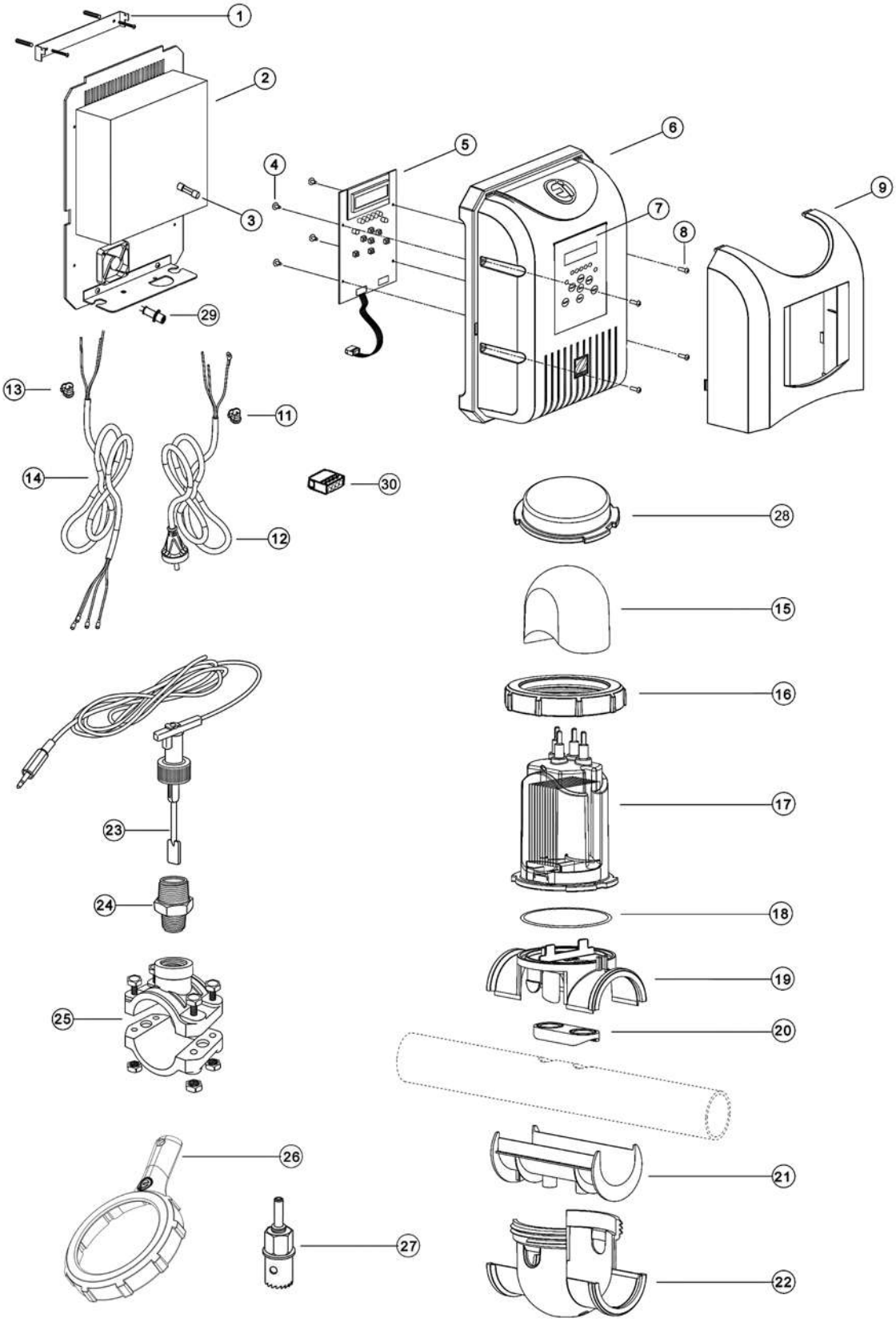
1
2
3
4
5
6
7
8
9
29
13
11
14
12
30
28
15
16
17
23
24
18
19
25
20
26
21
27
22

| N° | Descrizione | Codice |
|---|---|---|
| 1 | Supporto di fissaggio a muro con kit viteria | W012781 |
| 2 | Gruppo alimentazione elettronica ei (telaio alluminio + scheda + ventilatore) | W083073 |
| 3 | Fusibile m205 3,15 a t | W110091 |
| 4 | Vite 4x1/4" di fissaggio di scheda elettronica Ei | R0743400 |
| 5 | Scheda elettronica di controllo ei | W083061 |
| 6 | Calotta in plastica della scatola di comando Ei | W043590* |
| | Calotta superiore di plastica della scatola di comando Ei | W043591 |
| | Calotta inferiore di plastica della scatola di comando Ei | W043592 |
| 7 | Sticker pannello di controllo Ei | W177000 |
| 8 | Vite m3x12 mm di fissaggio della calotta in plastica Ei | W001481 |
| 9 | Guscio di rivestimento superiore argentato Ei | W043780** |
| 11 | Serracavo per cavo di alimentazione rete | W001371 |
| 12 | Cavo di alimentazione di rete eu con presa | W052650 |
| 13 | Serracavo per cavo alimentazione cellula Ei | R0768100 |
| 14 | Cavo completo di alimentazione cellula Ei | R0740300 |
| 15 | Cappuccio cellula Ei | R0768000 |
| 16 | Anello di serraggio elettrodo Ei | R0768200 |
| 17 | Elettrodo Ei10 completo | R0758800 |
| | Elettrodo Ei17 completo | R0758900 |
| | Elettrodo Ei25 completo | R0759000 |
| 18 | O-ring elettrodo Ei | R0738500 |
| 19 | Semi-collare di presa in carico ei superiore | R0767900 |
| 20 | Anello di tenuta tubo uk (1 1/2") | R0767800 |
| | Anello di tenuta tubo (DN50 mm e DN63 mm) | R0769700 |
| 21 | Adattatore tubo uk (1 1/2") | R0770200 |
| | Adattatore tubo eu (DN50 mm) | R0770000 |
| 22 | Semi-collare di presa in carico ei inferiore | R0768400 |
| 23 | Rilevatore di portata sika vkl05m completo (+ cavo e jack 3,5 mm) | R0737500 |
| 24 | Adattatore 3/4" x 1/2" per rilevatore di portata sika | R0797200 |
| 25 | Collare di presa in carico DN50 mm | W013010 |
| | Collare di presa in carico DN63 mm -1/2" | W013011 |
| 26 | Chiave di allentamento anello elettrodo Ei | R0769900 |
| 27 | Sega a campana 22 mm per perforazione tubo | R0797300 |
| 28 | Cappuccio inverno per cellula Ei | R0770100 |
| 29 | Presa jack 3,5 mm femmina | R0749600 |
| 30 | Connettore cavo 4 vie | R0737900 |

*Disponibile fino ad esaurimento scorte. Sostituito con W043591 & W043592.

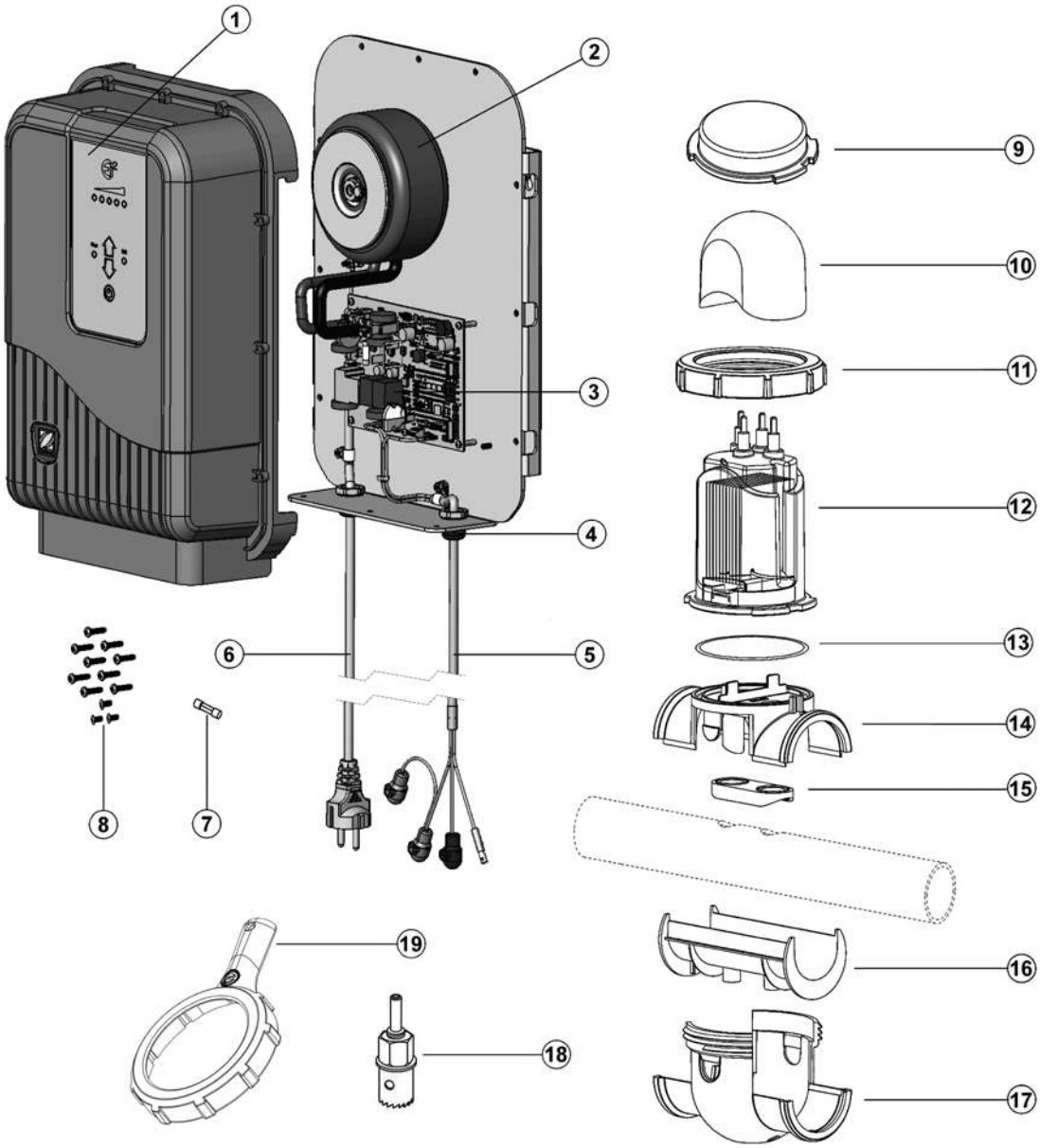
1
2
3
4
5
6
7
8
9
10
11
12
13
14
15
16
17
18
19

| N° | Descrizione | Codice |
|---|---|---|
| 1 | Kit pannello e interfaccia utente Ei² | R0625400 |
| 2 | Kit trasformatore | R0609700 |
| 3 | PCB alimentazione Ei² (+ pasta termica e viti) | R0625600 |
| | PCB alimentazione ( + pasta termica e viti) - versione con contatto alla copertura della piscina | R0871600 |
| 4 | Kit pressa cavo Ei² (x2) | R0625700 |
| 5 | Kit cavo cellula Ei² | R0609800 |
| 6 | Kit cavo alimentazione settore | R0625100 |
| 7 | Fusibile m205 2,5 a t | W110201 |
| 8 | Kit hardware pannello (9 x m4/17 & 3 x m4/8) | R0609400 |
| 9 | Cappuccio invernale per cellula | R0770100 |
| 10 | Cappuccio cellula | R0768000 |
| 11 | Anello di serraggio elettrodo | R0768200 |
| 12 | Elettrodo Ei² 12 completo | R0673600 |
| | Elettrodo Ei² 20 completo | R0673700 |
| | Elettrodo Ei² 25 completo | R0759000 |
| 13 | O-ring elettrodo | R0738500 |
| 14 | Semi-collare di presa in carico superiore | R0767900 |
| 15 | Anello di tenuta tubo uk (1 1/2") | R0767800 |
| | Anello di tenuta tubo eu (dn50 mm & dn63mm) | R0769700 |
| 16 | Adattatore tubo uk (1 1/2") | R0770200 |
| | Adattatore tubo eu (dn50 mm) | R0770000 |
| 17 | Semi-collare di presa in carico ei inferiore | R0768400 |
| 18 | Sega a campana 22 mm per perforazione tubo | R0797300 |
| 19 | Chiave di allentamento anello elettrodo | R0769900 |

# GenSalt OE

Ricambi

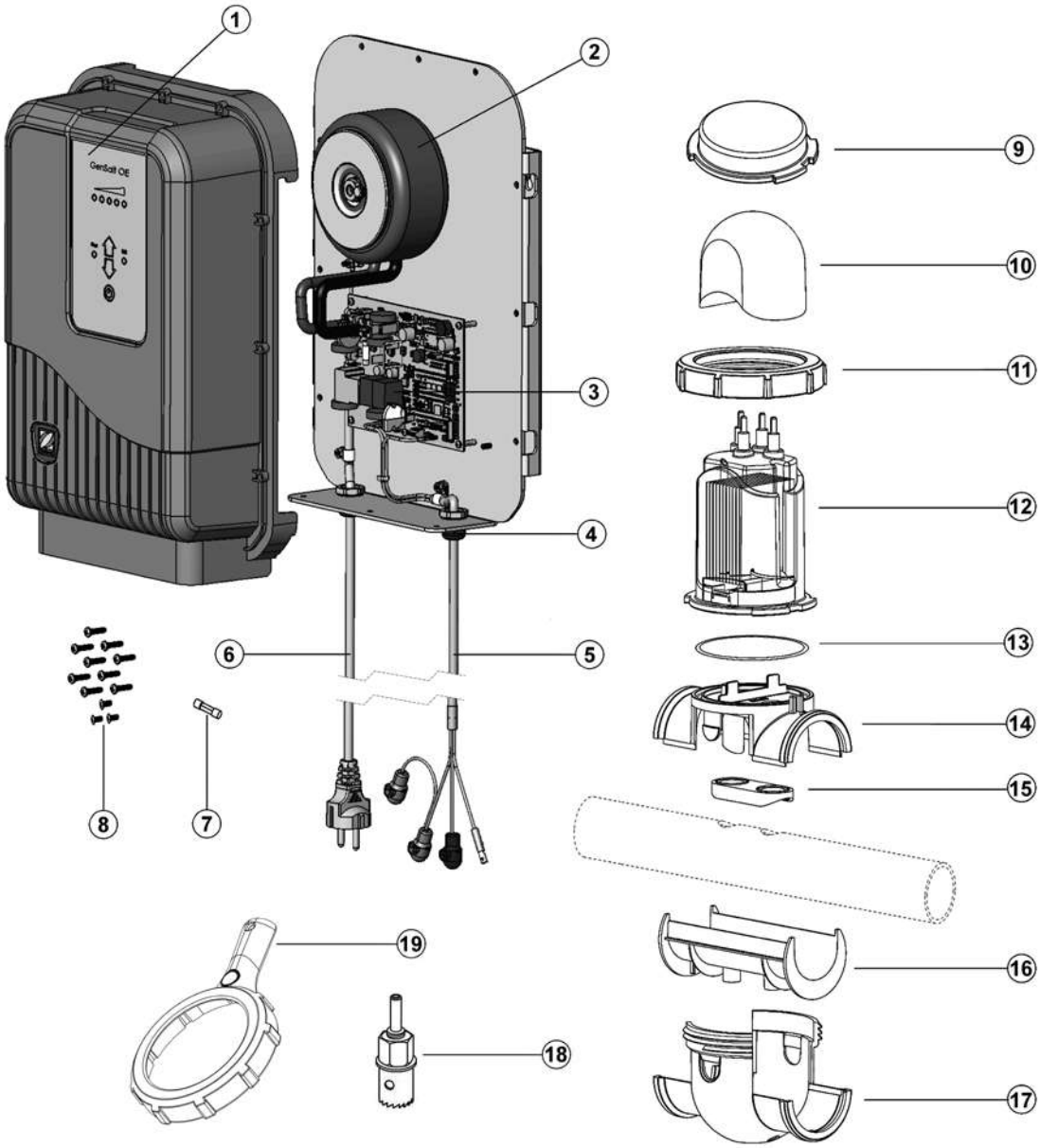

| N° | Descrizione | Codice |
|---|---|---|
| 1 | Cover di assemblaggio con lexan | R0774700 |
| 2 | Kit trasformatore | R0609700 |
| 3 | PCB alimentazione (con colla termica & viti) - disponibile fino ad esaurimento scorte | R0625600 |
| | PCB alimentazione (con colla termica & viti) - versione con contatto alla copertura della piscina | R0871600 |
| 4 | Kit pressa cavo (*2) | R0625700 |
| 5 | Kit cavo cellula Ei² | R0609800 |
| 6 | Kit cavo alimentazione settore | R0625100 |
| 7 | Fusibile m205 2,5 a t | W110201 |
| 8 | Kit hardware pannello (9 x m4/17 & 3 x m4/8) | R0609400 |
| 9 | Cappuccio invernale per cellula | R0770100 |
| 10 | Cappuccio cellula | R0768000 |
| 11 | Anello di serraggio elettrodo | R0768200 |
| 12 | Elettrodo GenSalt OE 10 | R0758800 |
| | Elettrodo GenSalt OE 17 | R0758900 |
| | Elettrodo GenSalt OE 25 | R0759000 |
| 13 | O-ring elettrodo | R0738500 |
| 14 | Semi-collare di presa in carico superiore | R0767900 |
| 15 | Anello di tenuta tubo uk (1 1/2") | R0767800 |
| | Anello di tenuta tubo eu (dn50 mm & dn63mm) | R0769700 |
| 16 | Adattatore tubo uk (1 1/2") | R0770200 |
| | Adattatore tubo eu (dn50 mm) | R0770000 |
| 17 | Semi-collare di presa in carico ei inferiore | R0768400 |
| 18 | Sega a campana 22 mm per perforazione tubo | R0797300 |
| 19 | Chiave di allentamento anello elettrodo | R0769900 |

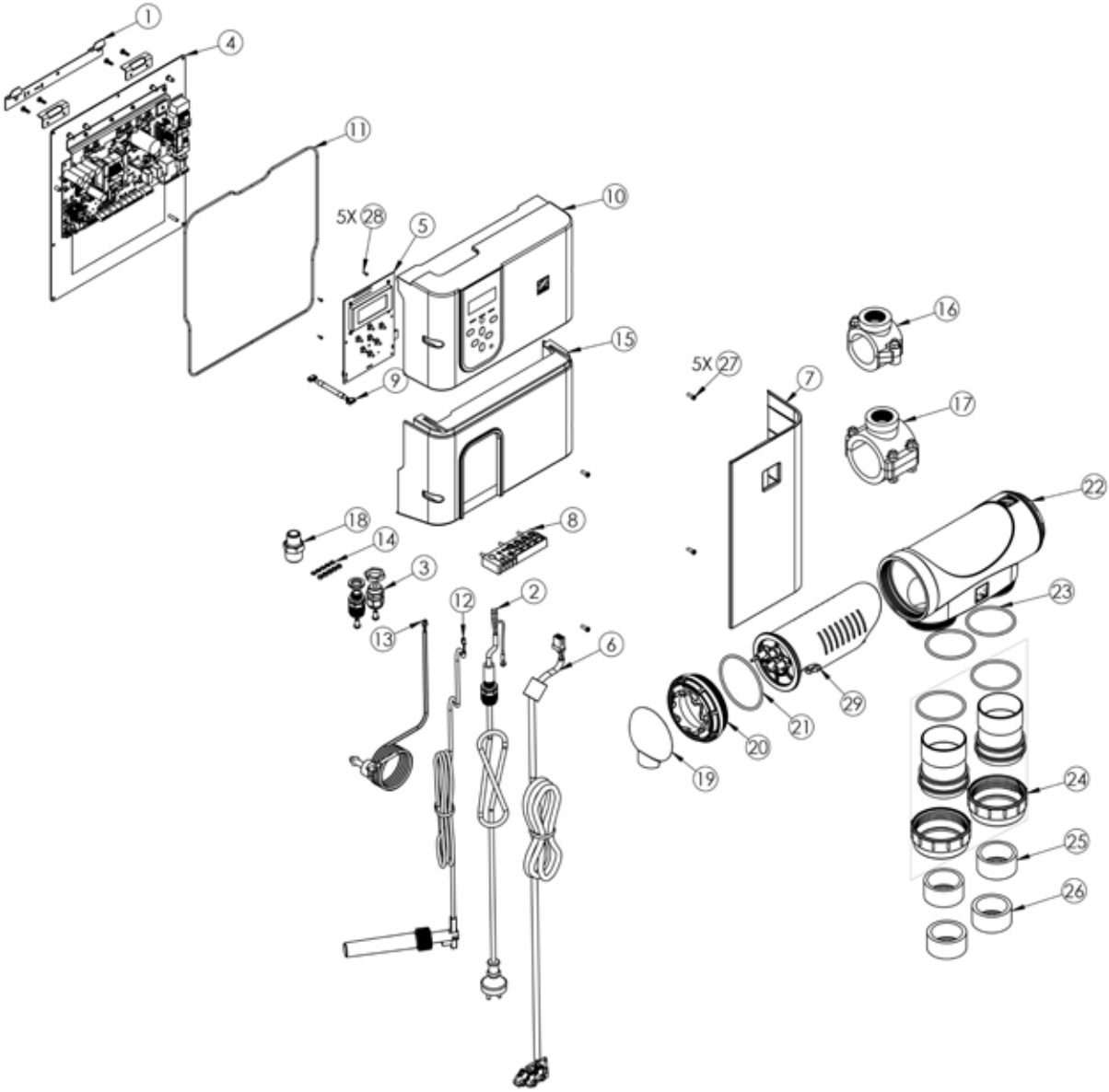
1
4
11
5X 28
5
10
15
9
5X 27
7
16
17
22
18
14
8
3
2
12
13
6
23
29
21
20
19
24
25
26

| N° | Descrizione | Codice |
|---|---|---|
| 1 | Kit di montaggio a muro con viti | R0821100 |
| 2 | Cavo di alimentazione del dispositivo | R0821200 |
| 3 | Kit pressa cavo Ei² (x2) | R0821600 |
| 4 | Gruppo alimentazione elettronica eXO | R0821700 |
| 5 | Scheda controllo HMI Wi-Fi | R0822300 |
| 6 | Cavo cella | R0822500 |
| 7 | Mezza copertura bianca Exo | R0822600 |
| 8 | Gommino | R0823000 |
| 9 | Cavo scheda controllo HMI | R0823100 |
| 10 | Guscio di rivestimento bianco eXO | R0823400 |
| 11 | Telaio OR | R0823600 |
| 12 | Flussostato con connettore | R0823800 |
| 13 | Kit sensore temparatura ( con un cavo ddi 2,9 m + OR + collo in acciaio inox) | R0823900 |
| 14 | Kit di collegamento di terra (*5) | R0824000 |
| 15 | Guscio di rivestimento inferiore grigio | R0824200 |
| 16 | Collare di presa in carico DN50 mm completo (compatibile a 1 1/2" UK) | W013010 |
| 17 | Collare di presa in carico DN63 mm completo (compatibile a 2" UK) - non incluso nel prodotto | W013011 |
| 18 | Adattatore 3/4" x 1/2" per flussostato | R0797200 |
| 19 | Tappo grigio protettivo della cella | R0740800 |
| 20 | Anello di serraggio elettrodo | R0740600 |
| 21 | Elettrodo OR | R0739000 |
| 22 | Struttura vuota | R0740200 |
| 23 | Anelli di unione OR | R0737700 |
| 24 | Set di anelli di unione per celle DN63 mm / 2" | R0748700 |
| 25 | Adattatore PVC DN50 mm da incollare | R0768600 |
| 26 | Adattatore PVC 1 1/2" da incollare (UK) | R0770300 |
| 27 | Viti 4*12mm (*5) | R0516700 |
| 28 | Viti 2,2*6,5 mm (*5) | R0564500 |
| 29 | Elettrodo completo eXO 10 | R0758400 |
| | Elettrodo completo eXO 18 | R0758500 |
| | Elettrodo completo eXO 22 | R0758600 |
| | Elettrodo completo eXO 35 | R0758700 |

# eXO® iQ / eXO® iQ LS

Ricambi

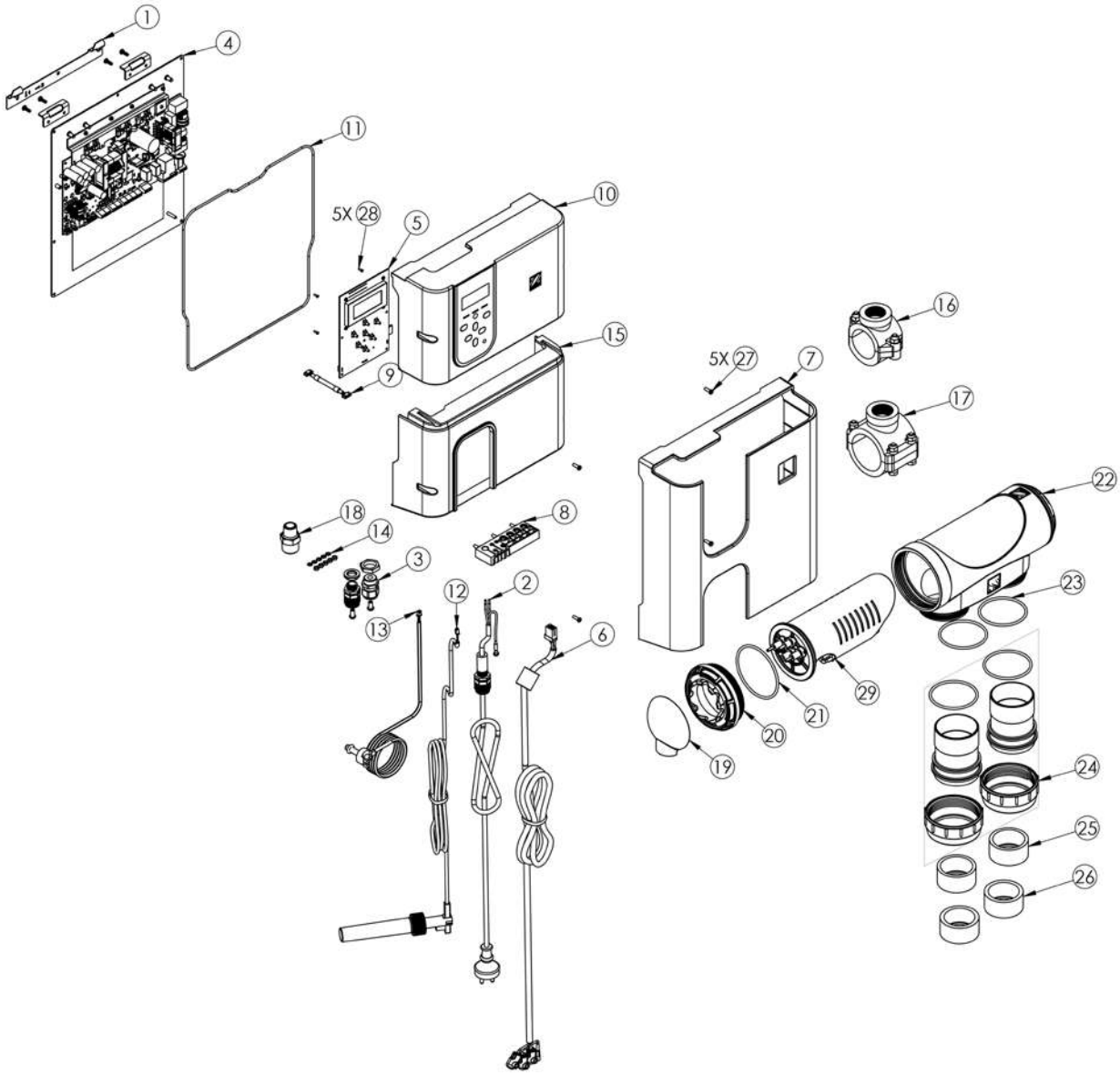

| N° | Descrizione | Codice |
|---|---|---|
| 1 | Kit di montaggio a muro con viti | R0821100 |
| 2 | Cavo di alimentazione del dispositivo | R0821200 |
| 3 | Kit pressa cavo Ei² (x2) | R0821600 |
| 4 | Gruppo alimentazione elettronica eXO | R0821700 |
| 5 | Scheda controllo HMI Wi-Fi | R0822300 |
| 6 | Cavo cella | R0822500 |
| 7 | Copertura Hydroxinator® iQ | R0822700 |
| | Gommino | R0822800 |
| 8 | Cavo scheda controllo HMI | R0823000 |
| 9 | Guscio di rivestimento superiore grigio Hydroxinator® iQ | R0823100 |
| 10 | Telaio OR | R0823200 |
| 11 | Flussostato con connettore | R0823600 |
| 12 | Kit sensore temparatura ( con un cavo ddi 2,9 m + OR + collo in acciaio inox) | R0823800 |
| 13 | Kit di collegamento di terra (*5) | R0823900 |
| 14 | Guscio di rivestimento inferiore grigio Hydroxinator® iQ | R0824000 |
| 15 | Collare di presa in carico DN50 mm completo (compatibile a 1 1/2" UK) | R0824200 |
| 16 | Collare di presa in carico DN63 mm completo (compatibile a 2" UK) - non incluso nel prodotto | W013010 |
| 17 | Adattatore 3/4" x 1/2" per flussostato | W013011 |
| 18 | Tappo grigio protettivo della cella | R0797200 |
| 19 | Anello di serraggio elettrodo | R0740800 |
| | Elettrodo OR *2 | R0742300 |
| 20 | Struttura vuota | R0740600 |
| 21 | Anelli di unione OR | R0739000 |
| 22 | Set di anelli di unione per celle DN63 mm / 2" | R0740200 |
| 23 | Adattatore PVC DN50 mm da incollare | R0737700 |
| 24 | Adattatore PVC 1 1/2" da incollare (UK) | R0748700 |
| 25 | Viti 4*12mm (*5) | R0768600 |
| 26 | Viti 2,2*6,5 mm (*5) | R0770300 |
| 27 | Screws 4*12 mm (x5) | R0516700 |
| 28 | Screws 2,2*6,5 mm (x5) | R0564500 |
| 29 | Elettrodo completo Hydroxinator® iQ 10 | R0758400 |
| | Elettrodo completo Hydroxinator® iQ LS 10 | R0806300 |
| | Elettrodo completo Hydroxinator® iQ 18 | R0758500 |
| | Elettrodo completo Hydroxinator® iQ LS 18 | R0806400 |
| | Elettrodo completo Hydroxinator® iQ 22 | R0758600 |
| | Elettrodo completo Hydroxinator® iQ 35 | R0758700 |
| / | Alimentatore completo RKit eXO iQ per sostituzione post vendita | R0861500 |

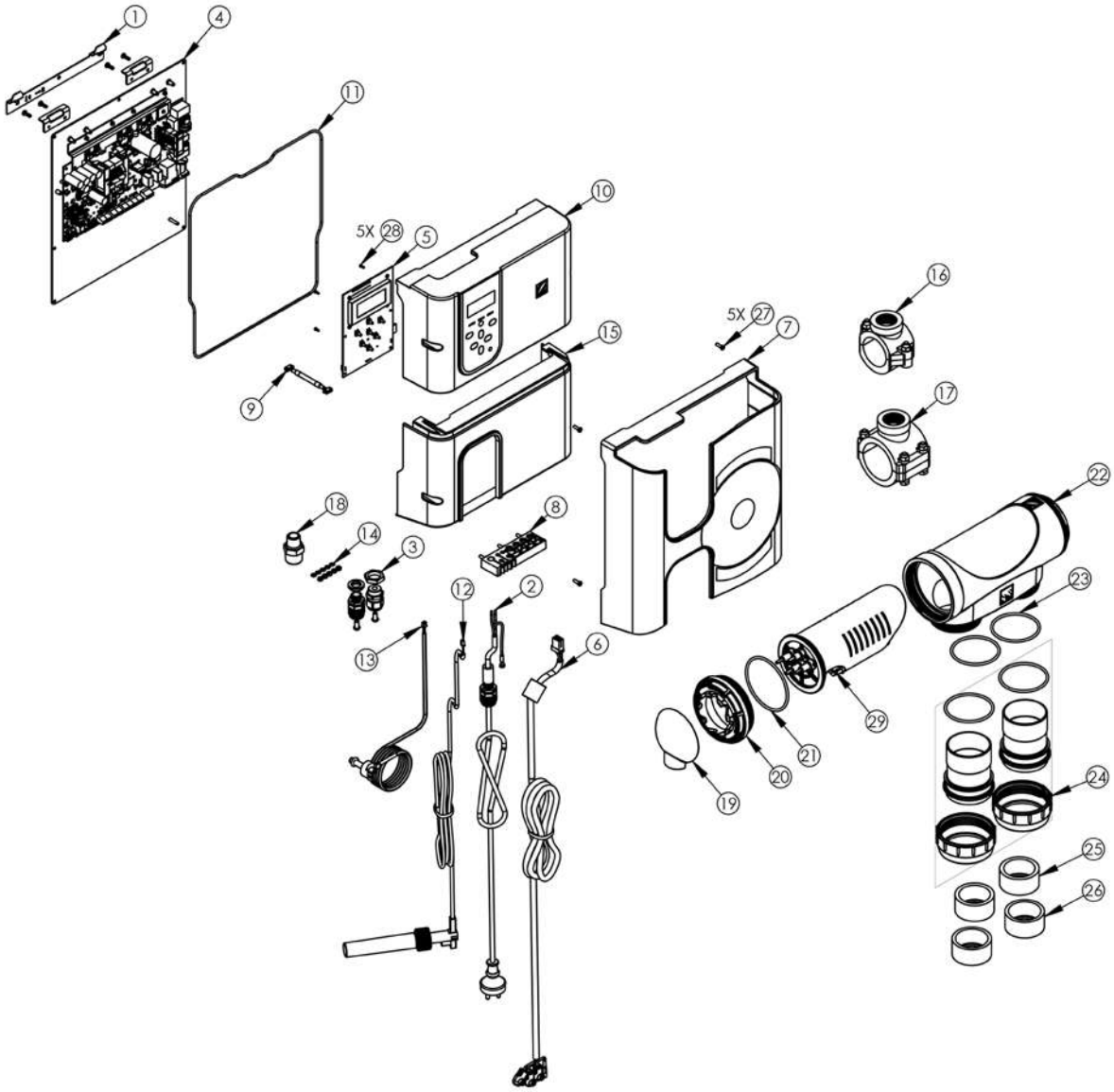
1
4
11
10
5X 28
5
15
5X 27
7
16
17
9
22
18
14
3
8
12
2
23
13
6
29
21
20
19
24
25
26

| N° | Descrizione | Codice |
|---|---|---|
| 1 | Kit di montaggio a muro con viti | R0821100 |
| 2 | Cavo di alimentazione del dispositivo | R0821200 |
| 3 | Kit pressa cavo Ei² (x2) | R0821600 |
| 4 | Gruppo alimentazione elettronica eXO | R0821800 |
| 5 | Scheda controllo HMI Wi-Fi | R0822300 |
| 6 | Cavo cella | R0822500 |
| 7 | Copertura Hydroxinator® iQ | R0822900 |
| 8 | Gommino | R0823000 |
| 9 | Cavo scheda controllo HMI | R0823100 |
| 10 | Guscio di rivestimento superiore grigio Hydroxinator® iQ | R0823300 |
| 11 | Telaio OR | R0823600 |
| 12 | Flussostato con connettore | R0823800 |
| 13 | Kit sensore temparatura ( con un cavo ddi 2,9 m + OR + collo in acciaio inox) | R0823900 |
| 14 | Kit di collegamento di terra (*5) | R0824000 |
| 15 | Guscio di rivestimento inferiore grigio Hydroxinator® iQ | R0824300 |
| 16 | Collare di presa in carico DN50 mm completo (compatibile a 1 1/2" UK) | W013010 |
| 17 | Collare di presa in carico DN63 mm completo (compatibile a 2" UK) - non incluso nel prodotto | W013011 |
| 18 | Adattatore 3/4" x 1/2" per flussostato | R0797200 |
| 19 | Tappo grigio protettivo della cella | R0742300 |
| 20 | Anello di serraggio elettrodo | R0740600 |
| 21 | Elettrodo OR *2 | R0739000 |
| 22 | Struttura vuota | R0740200 |
| 23 | Anelli di unione OR | R0737700 |
| 24 | Set di anelli di unione per celle DN63 mm / 2" | R0748700 |
| 25 | Adattatore PVC DN50 mm da incollare | R0768600 |
| 26 | Adattatore PVC 1 1/2" da incollare (UK) | R0770300 |
| 27 | Viti 4*12mm (*5) | R0516700 |
| 28 | Viti 2,2*6,5 mm (*5) | R0564500 |
| 29 | Elettrodo completo Hydroxinator® iQ 10 | R0635200 |
| | Elettrodo completo Hydroxinator® iQ 18 | R0635201 |
| | Elettrodo completo Hydroxinator® iQ 22 | R0635202 |
| | Elettrodo completo Hydroxinator® iQ 35 | R0635203 |

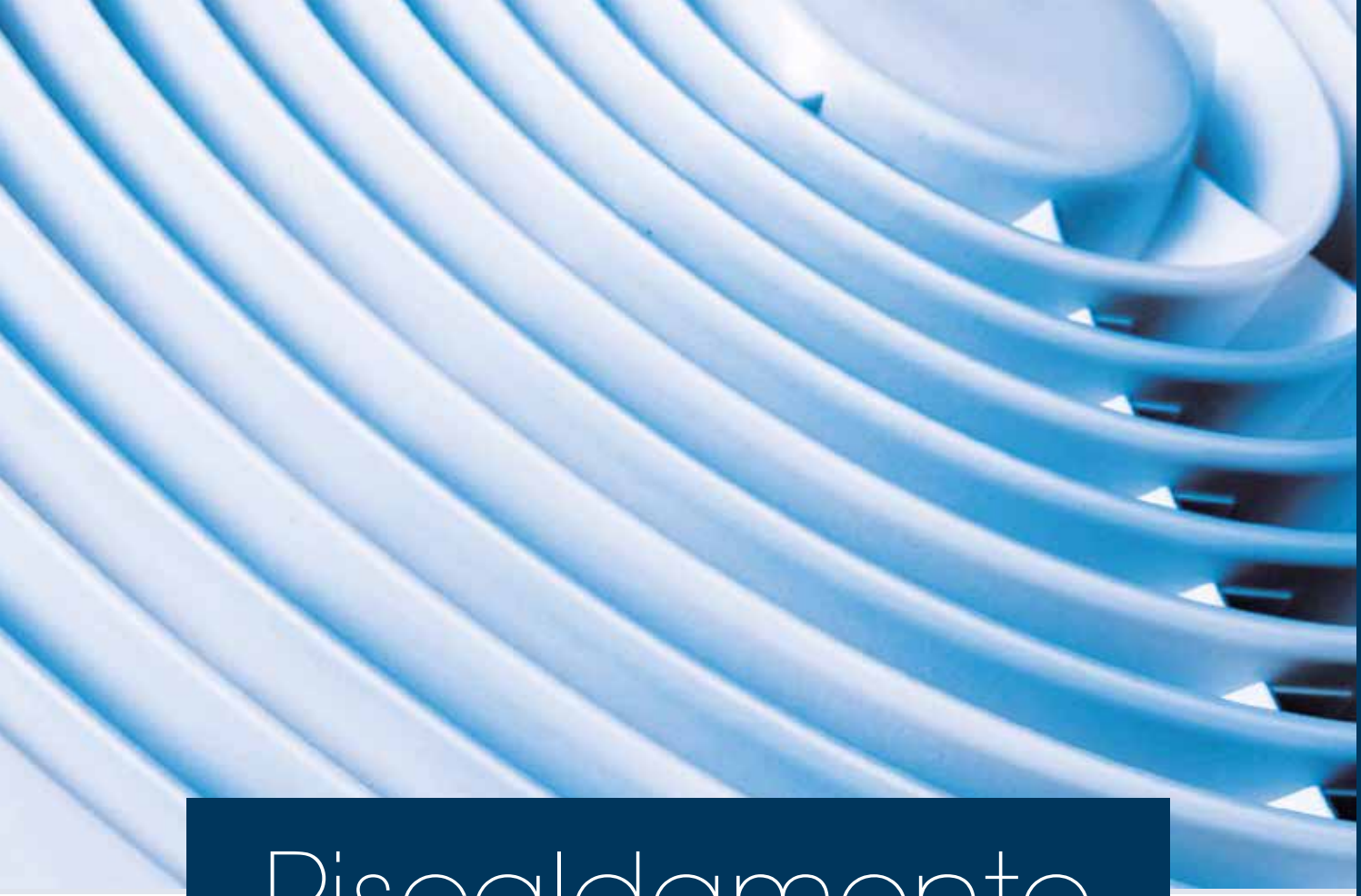

# Riscaldamento

# Z200

Ricambi

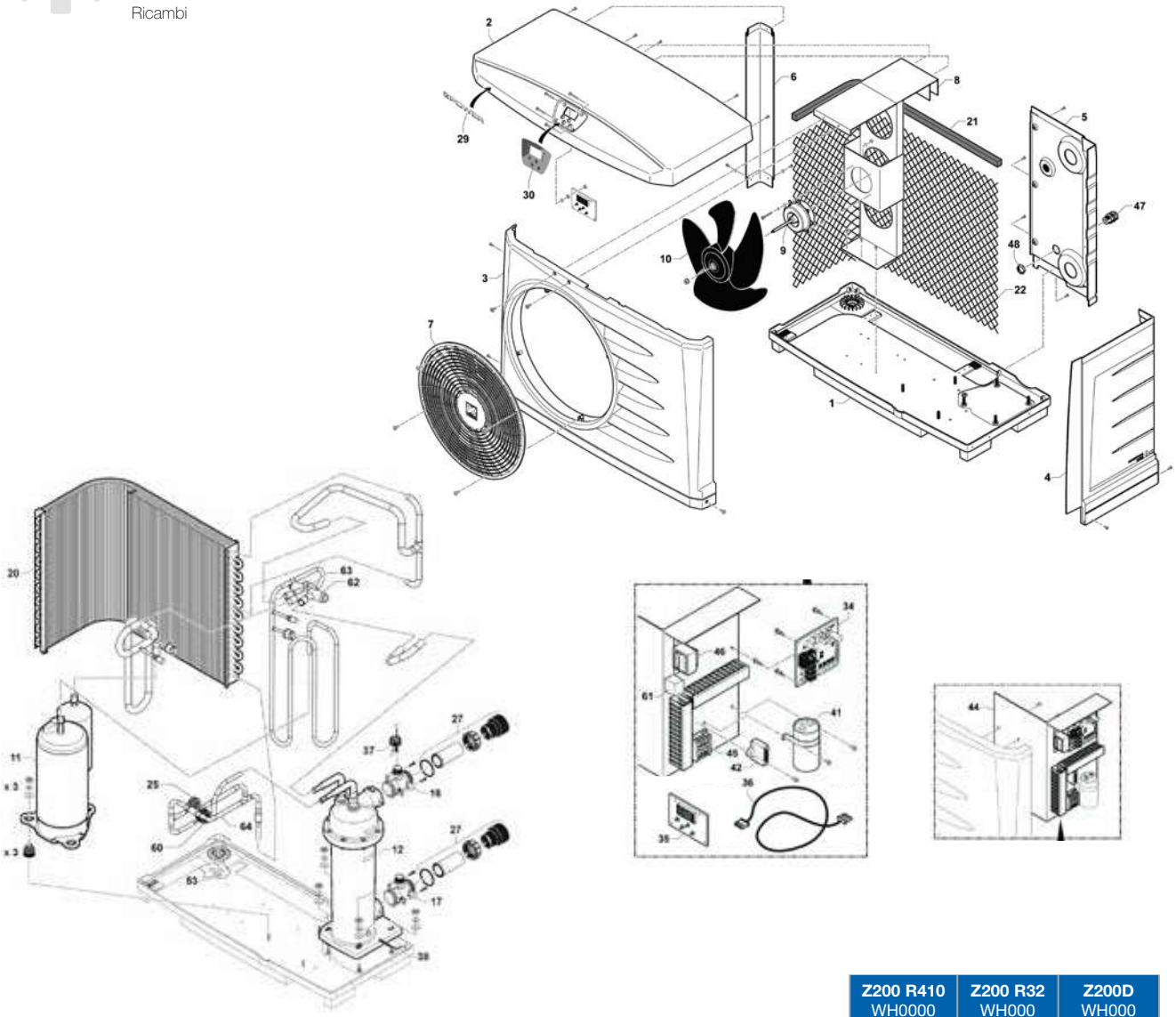

| N° | Descrizione | Modello | Codice | Z200 R410 WH0000 10/11/12/13 | Z200 R32 WH000 307/308/ 309/310 | Z200D WH000 407/408/ 409/410 |
|---|---|---|---|---|---|---|
| **Pezzi di ricambio elettrici** | | | | | | |
| 30 | Scheda di interfaccia utente Lexan | TUTTI | H0442000B | • | • | • |
| 34 | Scheda madre | | R08549 | • | • | |
| | | | Scheda di interfaccia utente | | | • |
| 35 | Scheda di interfaccia utente | | R0889700 | | | • |
| | Scheda di interfaccia utente con lexan | | R07238 | • | • | |
| 36 | Cavo di collegamento a scheda madre e scheda di interfaccia utente | | WWA01043 | • | • | • |
| 41 | Condensatore compressore (35μF) | M2 | B0049500A | | • | |
| | Condensatore compressore (50μF) | M3 | WWA01050 | | • | |
| | Condensatore compressore (60μF) | M4 | B0049900A | | • | |
| | | M5 | | | • | |
| | Condensatore compressore (30μF per modelli Mitsubushi) | M2 | WWA01048 | • | | |
| | Condensatore compressore (35μF per modelli Toshiba) | | B0049500A | • | | |
| | Condensatore compressore (45μF per modelli Toshiba) | M3 | B0049700A | • | | |
| | Condensatore compressore (50μF per modelli Toshiba) | M4 | WWA01050 | • | | |
| | Condensatore compressore (60μF per modelli Panasonic) | | B0049900A | • | | |
| | Condensatore compressore (55μF) | M5 | WWA01068 | • | | |
| | Condensatore compressore (40μF per modelli Toshiba) | M3 | WWA01049 | • | | |
| 42 | Condensatore ventilatore (2μF) | M2 | WWA01051 | • | • | |
| | | M3 | | • | • | |
| | | M4 | | • | • | |
| | | MD2 | | | | • |
| | | MD3 | | | | • |
| | | MD4 | | | | • |
| | Condensatore ventilatore (4μF) | M5 | WWA01071 | • | • | |
| | | MD5 | | | | • |
| 46 | Trasformatore 230/10,5 V | TUTTI | R06707 | • | • | • |
| 51 | Relè priorità riscaldamento | | R08547 | | • | • |
| | | | Scheda splitter telecomando | • | | |
| 52 | Relè priorità riscaldamento | | B0049100A | • | • | • |
| 61 | 4-way valve relay | | R0886400 | | | • |
| - | Terminale di raccordo elettrico (con protezione) | | WWA01097 | • | • | • |

| N° | Descrizione | Modello | Codice | Z200 R410 WH0000 10/11/12/13 | Z200 R32 WH000 307/308/ 309/310 | Z200D WH000 407/408/ 409/410 |
|---|---|---|---|---|---|---|
| **Pezzi di ricambio refrigerazione** | | | | | | |
| 11 | Compressore (Gree R32) | M2 | R0850300 | | • | |
| | | M3 | R0850900 | | • | |
| | | M4 | R0851000 | | • | |
| | | M5 | R0851100 | | • | |
| | | MD2 | R0850300 | | | • |
| | | MD3 | R0850900 | | | • |
| | | MD4 | R0851000 | | | • |
| | | MD5 | R0851100 | | | • |
| | Compressore (Mitsubishi R410A) | M2 | WWA01011 | • | | |
| | | M3 | WWA01012 | • | | |
| | Compressore (Toshiba R410A) | M2 | V0088800A | • | | |
| | | M3 | V0089200A | • | | |
| | | M4 | WWA01013 | • | | |
| | | M5 | WWA01067 | • | | |
| | Compressore (Panasonic R410A) | M4 | V0089700A | • | | |
| 12 | Scambiatore di calore in titanio | M2 | V0089800A | • | • | |
| | | M3 | V0089900A | • | • | |
| | | M4 | V0090000A | • | • | |
| | | M5 | V0090100A | • | • | |
| | | MD2 | V0089800A | | | • |
| | | MD3 | V0089900A | | | • |
| | | MD4 | V0090000A | | | • |
| | | MD5 | V0090100A | | | • |
| 16 | valvola relè a 4 vie | TUTTI | A0260300A | • | • | • |
| 17 | Connettore scambiatore di calore senza tappo di connessione | TUTTI | A0260200A | • | • | • |
| 18 | Interruttore Alta Pressione (da saldare) | | WWA01021 | • | • | • |
| 19 | Interruttore Bassa pressione (da saldare) | | WWA01022 | • | • | • |
| 20 | Evaporatore | M2 | WWA01023 | • | • | |
| | | M3 | WWA01024 | • | • | |
| | | M4 | WWA01025 | • | • | |
| | | M5 | | • | • | |
| | | MD2 | WWA01023 | | | • |
| | | MD3 | WWA01024 | | | • |
| | | MD4 | WWA01025 | | | • |
| | | MD5 | | | | • |
| 62 | Valvola a 4 vie | MD2 | R0886500 | | | • |
| | | MD3 | | | | • |
| | | MD4 | R0886600 | | | • |
| | | MD5 | | | | • |
| 63 | Bobina valvola a 4 vie | TUTTI | R0886700 | | | • |
| 64 | Valvola a senso unico | | R0886800 | | | • |
| - | Serbatoio dello scambiatore di calore | | R08015 | • | • | • |
| | Guaina compressore (Gree R32) | M2 | R0855300 | | • | |
| | | M3 | R0855400 | | • | |
| | | M4 | R0855500 | | • | |
| | | M5 | R0855600 | | • | |
| | | MD2 | R0855300 | | | • |
| | | MD3 | R0855400 | | | • |
| | | MD4 | R0855500 | | | • |
| | | MD5 | R0855600 | | | • |
| | Guaina compressore (Toshiba R410A) | M2 | T0041700A | • | | |
| | | M3 | T0041800A | • | | |
| | | M4 | WWA01080 | • | | |
| | | M5 | | • | | |
| | Guaina compressore (Panasonic R410A) | M4 | T0041600A | • | | |
| **Pezzi di ricambio ventilazione** | | | | | | |
| 8 | Supporto del motore del ventilatore | TUTTI | WWA01008 | • | • | • |
| 9 | Motore del ventilatore | M2 | WWA01009 | • | • | |
| | | M3 | | • | • | |
| | | M4 | | • | • | |
| | | M5 | WWA01066 | • | • | |
| | | MD2 | WWA01009 | | | • |
| | | MD3 | | | | • |
| | | MD4 | | | | • |
| | | MD5 | WWA01066 | | | • |
| 10 | Elica a 4 pale | TUTTI | WWA01010 | • | • | • |
| **Pezzi di ricambio meccanica** | | | | | | |
| 1 | Base | ALL | WWA01001 | • | • | • |
| 2 | Calotta | | A0259500A | • | • | • |
| 3 | Lato frontale | | A0259600A | • | • | • |
| 4 | Portello tecnico | | A0259700A | • | • | • |
| 5 | Pannello Posteriore | | A0259800A | • | • | • |
| 6 | Montante | | A0259900A | • | • | • |
| 7 | Griglia | | A0260000A | • | • | • |
| 22 | Protezione per evaporatore | | WWA01027 | • | • | • |
| 26 | Supporto per sensore temperatura | | WWA01037 | • | • | • |
| - | Copertura scheda di interfaccia utente | | R08070 | • | • | • |
| **Sensori** | | | | | | |
| 37 | Flussostato | ALL | V0088000A | • | • | • |
| 38 | Sensore temperatura dell'acqua | | WWA01045 | • | • | • |
| 39 | Sensore temperatura dall'aria | | WWA01046 | • | • | • |
| 40 | Sensore temperatura di sbrinamento | | WWA01047 | • | • | • |
| **Accessori** | | | | | | |
| 27 | Raccordi PVC | ALL | WWA01083 | • | • | • |
| 53 | Kit di scarico condensa | | A0260100A | • | • | • |
| - | Cappuccino invernale | | WPC02908 | • | • | • |
| | Copertura invernale | | R07094 | • | • | • |
| | Controllo remoto | | WH000200 | • | • | |
| | | | WH00476 | | | • |

# POWER

Ricambi

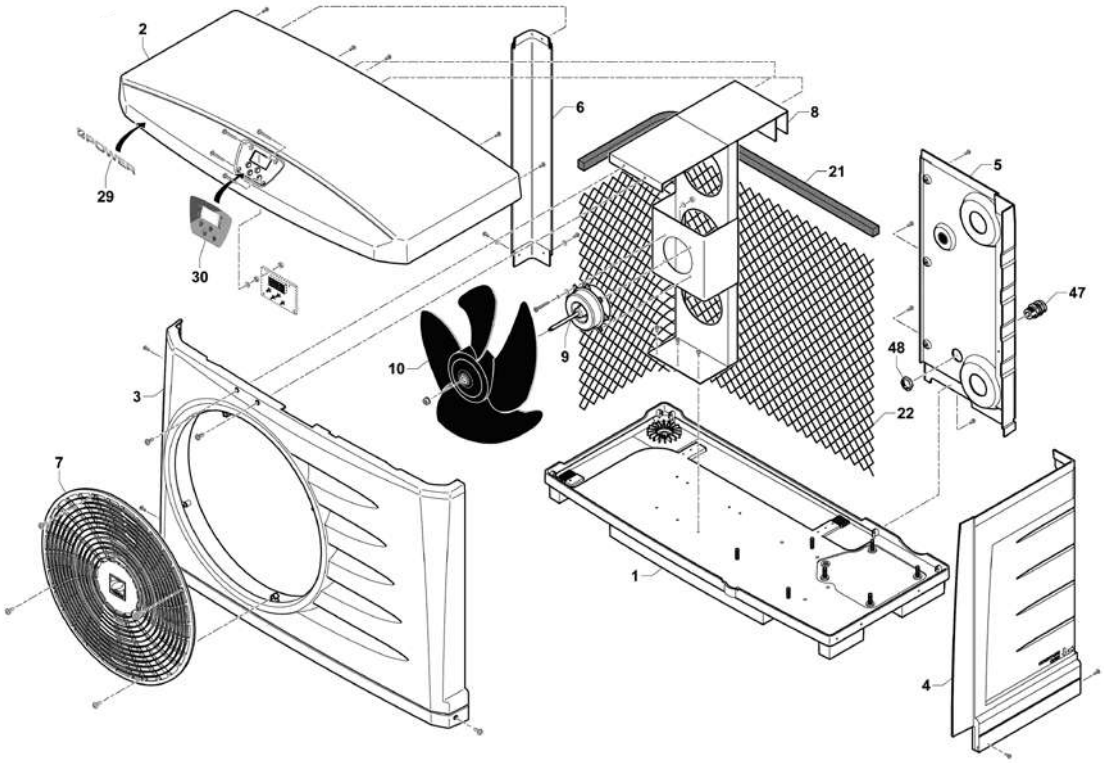


| N° | Descrizione | Modello | Codice | POWER EASYCONNECT before 2014 W20Z POWER 5M/7M/9M/11M | POWER EASYCONNECT after 2014 W20Z POWER 5M/7M/9M/11M | POWER STANDARD W20 POWER PAC 5M/7M/9M |
|---|---|---|---|---|---|---|
| **Pezzi di ricambio elettrici** | | | | | | |
| 30 | Scheda di interfaccia utente Lexan | TUTTI | H0442000B | • | • | • |
| 34 | Scheda madre | | R08569 | | | • |
| | Scheda madre (versione Easy Connect) | | WWA01069 | • | • | |
| 35 | Scheda di interfaccia utente con lexan | | R07237 | | | • |
| | | | R07239 | • | • | |
| 36 | Cavo di collegamento a scheda madre e scheda di interfaccia utente | | WWA01043 | • | • | • |
| 41 | Condensatore compressore (30µF per modelli Mitsubushi) | 5M | WWA01048 | • | • | • |
| | Condensatore compressore (35µF per modelli Toshiba) | | B0049500A | • | • | • |
| | Condensatore compressore (45µF per modelli Toshiba) | 7M | B0049700A | • | • | • |
| | Condensatore compressore (50µF per modelli Toshiba) | 9M | WWA01050 | • | • | • |
| | Condensatore compressore (60µF per modelli Panasonic) | | B0049900A | • | • | • |
| | Condensatore compressore (55µF) | 11M | WWA01068 | • | • | • |
| | Condensatore compressore (40µF per modelli Toshiba) | 7M | WWA01049 | • | • | • |
| 42 | Condensatore ventilatore (2µF) | 5M | WWA01051 | • | • | • |
| | | 7M | | • | • | • |
| | | 9M | | • | • | • |
| | Condensatore ventilatore (4µF) | 11M | WWA01071 | • | • | • |
| 46 | Trasformatore 230/10,5 V | TUTTI | R06707 | • | • | • |
| - | Morsettiera (con protezione) | | WWA01097 | • | • | • |
| | Kit collegamento facile cavi | | R06916 | • | • | |
| **Pezzi di ricambio elettrici** | | | | | | |

| N° | Descrizione | Modello | Codice | POWER EASYCONNECT before 2014 W20Z POWER 5M/7M/9M/11M | POWER EASYCONNECT after 2014 W20Z POWER 5M/7M/9M/11M | POWER STANDARD W20 POWER PAC 5M/7M/9M |
|---|---|---|---|---|---|---|
| 11 | Compressore (Mitsubishi R410A) | 5M | WWA01011 | • | • | • |
| | | 7M | WWA01012 | • | • | • |
| | Compressore (Toshiba R410A) | 5M | V0088800A | • | • | • |
| | | 7M | V0089200A | • | • | • |
| | | 9M | WWA01013 | • | • | • |
| | | 11M | WWA01067 | • | • | • |
| | Compressore (Panasonic R410A) | 9M | V0089700A | • | • | • |
| 12 | Scambiatore di calore in titanio | 5M | V0089800A | | • | |
| | | 7M | V0089900A | | • | |
| | | 9M | V0090000A | | • | |
| | | 11M | V0090100A | | • | |
| | Scambiatore di calore in titanio (prima del 2014) | 5M | WWA01072 | • | | • |
| | | 7M | WWA01073 | • | | • |
| | | 9M | WWA01074 | • | | • |
| | | 11M | WWA01075 | • | | • |
| 16 | Connettore scambiatore di calore con connessione di presa per flussostato | TUTTI | A0260300A | | • | |
| | Connettore scambiatore di calore con connessione di presa per flussostato (prima del 2014) | | WWA01019 | • | | • |
| 17 | Connettore scambiatore di calore senza tappo di connessione | | A0260200A | | • | |
| | Connettore scambiatore di calore senza tappo di connessione (prima del 2014) | | WWA01020 | • | | • |
| 18 | Interruttore Alta Pressione (da saldare) | | WWA01021 | • | • | • |
| 19 | Interruttore Bassa pressione (da saldare) | | WWA01022 | • | • | • |
| 20 | Evaporatore | 5M | WWA01023 | • | • | • |
| | | 7M | WWA01024 | • | • | • |
| | | 9M | WWA01025 | • | • | • |
| | | 11M | | • | • | • |
| - | Serbatoio scambiatore di calore | ALL | R08015 | • | • | • |
| | Guaina compressore (Toshiba R410A) | 5M | T0041700A | • | • | • |
| | | 7M | T0041800A | • | • | • |
| | | 9M | WWA01080 | • | • | • |
| | | 11M | | • | • | • |
| | Guaina compressore (Panasonic R410A) | 9M | T0041600A | • | • | • |
| **Pezzi di ricambio ventilazione** | | | | | | |
| 8 | Supporto del motore del ventilatore | TUTTI | WWA01008 | • | • | • |
| 9 | Motore del ventilatore | 5M | WWA01009 | • | • | • |
| | | 7M | | • | • | • |
| | | 9M | | • | • | • |
| | | 11M | WWA01066 | • | • | • |
| 10 | Elica a 4 pale | TUTTI | WWA01010 | • | • | • |
| **Pezzi di ricambio meccanica** | | | | | | |
| 1 | Base | TUTTI | WWA01001 | • | • | • |
| 2 | Calotta | | WWA01002 | • | • | • |
| 3 | Lato frontale | | WWA01003 | • | • | • |
| 4 | Portello tecnico | | WWA01004 | • | • | • |
| 5 | Pannello Posteriore | | WWA01005 | • | • | • |
| 6 | Montante | | WWA01006 | • | • | • |
| 7 | Griglia | | WWA01087 | • | • | • |
| 22 | Protezione per evaporatore | | WWA01027 | • | • | • |
| 26 | Supporto per sensore temperatura | | WWA01037 | • | • | • |
| - | Copertura scheda di interfaccia utente | | R08070 | • | • | • |
| **Sensori** | | | | | | |
| 37 | Flussostato | TUTTI | V0088000A | • | • | • |
| 38 | Sensore temperatura dell'acqua (nero) | | WWA01045 | • | • | • |
| 39 | Sensore temperatura dall'aria (rosso) | | WWA01046 | • | • | • |
| 40 | Sensore temperatura di sbrinamento (bianco) | | WWA01047 | • | • | • |
| **Accessori** | | | | | | |
| 27 | Raccordi PVC | TUTTI | WWA01083 | • | • | • |
| 53 | Kit di scarico condensa | | A0260100A | • | • | • |
| - | Cappuccino invernale | | WPC02908 | • | • | • |
| | Copertura invernale | | R07094 | • | • | • |

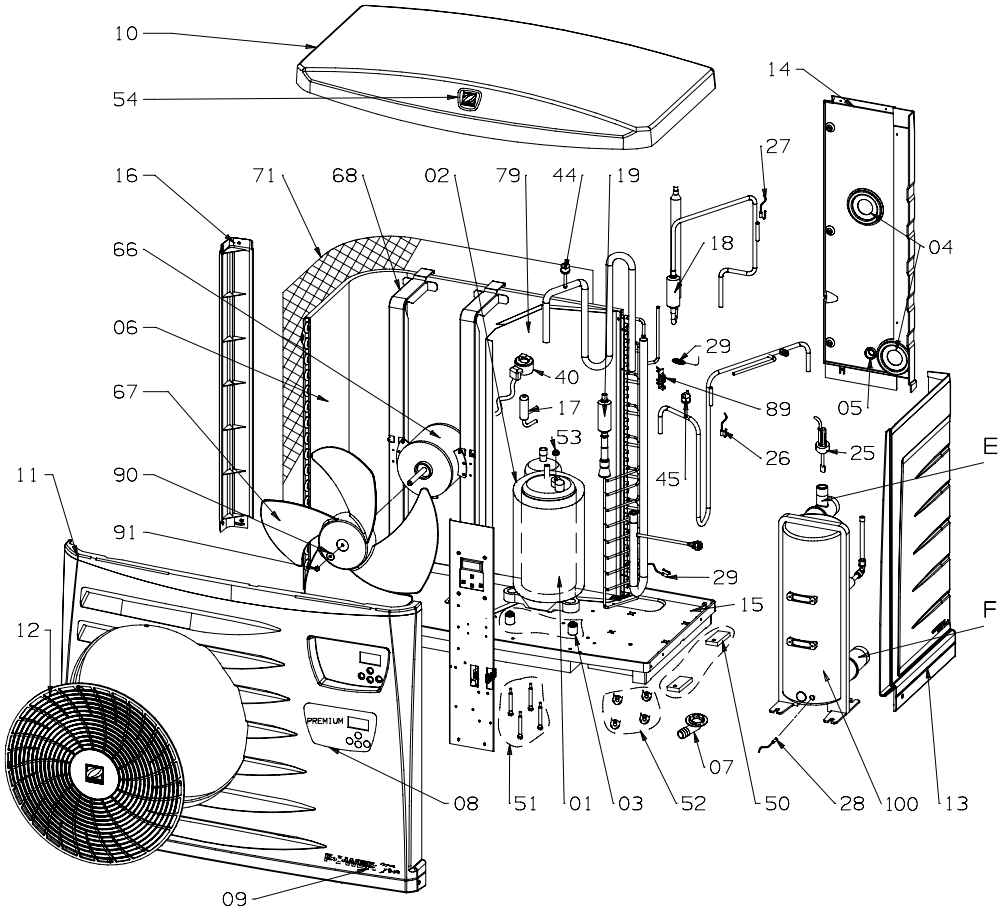
10
54
14
27
16
71
68
02
79
44
19
66
18
04
06
29
40
67
17
89
05
53
26
25
E
11
90
45
91
29
15
F
12
PREMIUM
07
08
51
01
03
52
50
28
100
13
09

Z 300 M4, M5, T5

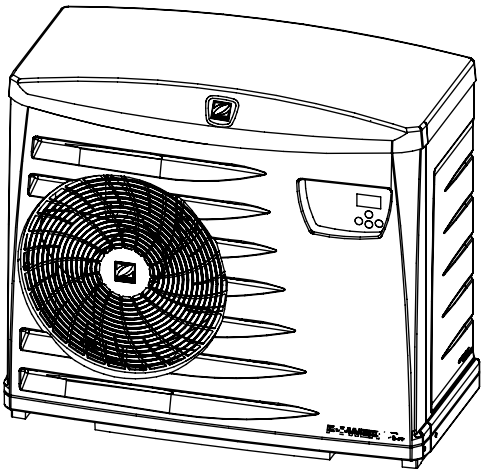

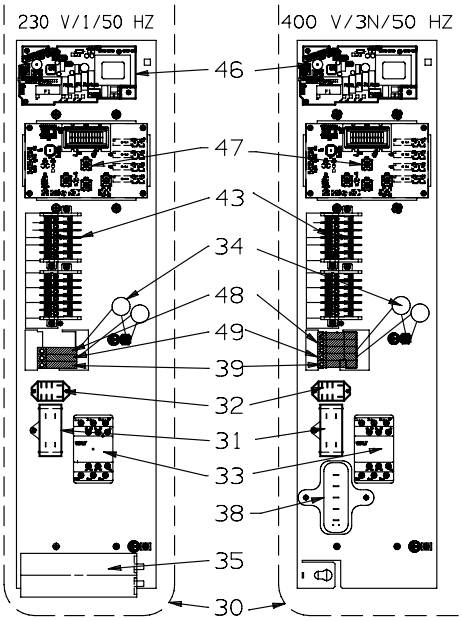
230 V/1/50 HZ
400 V/3N/50 HZ
46
47
43
34
48
49
39
32
31
33
38
35
30

| N° | Descrizione | Codice Z300 | Codice PM30 | Codice PF Premium |
|---|---|---|---|---|
| **Pezzi di ricambio elettrici** | | | | |
| 25 | Flussostato | | WTC03943 | |
| 26 | Sensore di temperatura ST5 | | R06740 | |
| 27 | Sensore di temperatura ST4 | | R06740 | |
| 28 | Sensore di temperatura ST1 | | R06740 | |
| 29 | Sensore di temperatura ST2/ST3 | | R06740 | |
| 30 | Quadro elettrico PFPREM 6 | | WTC03929 | |
| | Quadro elettrico PFPREM 8, PM 3041 e Z300 M4 | | WTC03930 | |
| | Quadro elettrico PFPREM 11M, PM3051 e Z300 M5 | | WTC03931 | |
| | Quadro elettrico PFPREM 11T, PM3053 e Z300 T5 | | WTC03932 | |
| | Quadro elettrico PFPREM 13M, PM3061 e Z300 M7 | | WTC03992 | |
| 31 | Consendatore ventilatore 5μF | | WTC03936 | |
| 33 | Contattore 25 A 230 V 50/60 Hz PFPRE, 11 M, 13 M | | WCF01113 | |
| | Contattore 18 A, PM/PREM 6, 8, 11T, 11TD, 15TD | | WTC03937 | |
| 34 | Varistore (S20K275) | | WTC03988 | |
| 35 | Consedatore in alluminio 45μF PFPREM 6 | | B0181600A | |
| | Consedatore in alluminio 50μF PFPREM 8, PM3041 e Z300 M4 | | B0181100A | |
| | Consedatore in alluminio 55μF PFPREM 11, PM3051/61 e Z300 M5 | | B0181700A | |
| | Consedatore in alluminio 60μF PFPREM 13M, PM3061 e Z300 M7 | | B0181800A | |
| 38 | Controllore di fase (fase PREM 3) | | WTC03940 | |
| 40 | Bobina SAG UKV A053 per PREM | | WTC03941 | |
| 46 | Kit scheda principale A1 + scheda di supporto A4 | | R07151 | |
| | Scheda principale A1 | | WTC03944 | |
| | Carta di supporto A2 | | R06931 | |
| 47 | Scheda display A2 | | WTC03939D | |
| 66 | Motore ventilatore | | WTC03783 | |
| | Filtro 25A C3 | | WTC04000 | |
| 25 | Flussostato | | WTC03943 | |
| 26 | Sensore di temperatura ST5 | | R06740 | |
| 27 | Sensore di temperatura ST4 | | R06740 | |
| 28 | Sensore di temperatura ST1 | | R06740 | |
| 29 | Sensore di temperatura ST2/ST3 | | R06740 | |
| 30 | Quadro elettrico PFPREM 11/15 TD, PM3056/76 e Z300 TD5/8 | | WTC03934 | |
| | Quadro elettrico PFPREM 11 MD, PM3052 e Z300 MD5 | | WTC03933 | |
| | Quadro elettrico PFPREM 15 MD, PM3072 e Z300 MD8 | | R07319 | |
| 31 | Consendatore ventilatore 5μF | | WTC03936 | |
| 33 | Contattore 25 A 230 V 50/60 Hz PFPRE, 11 M, 13 M | | WCF01113 | |
| | Contattore 18 A, PM/PREM 6, 8, 11T, 11TD, 15TD | | WTC03937 | |
| | Kit interruttori PM3072, Z300 MD8 | | R07473 | |
| 34 | Varistore (S20K275) | | WTC03988 | |
| 35 | Consedatore in alluminio 55μF PFPREM 11MD, PM3052 e Z300 MD5 | | B0181700A | |
| | Consedatore in alluminio 60μF PFPREM 15MD, PM3072 e Z300 MD8 | | B0181800A | |
| 38 | Controllore di fase (fase PREM 3) | | WTC03940 | |
| 40 | Bobina SAG UKV A053 per PREM | | WTC03941 | |
| 41 | Bobina a 4 vie | | WTC03836 | |
| 42 | Resistenza antigelo 55W L500 | | WTC03991 | |
| 44 | Pressostato bassa pressione | | WTC03815 | |
| 45 | Pressostato alta pressione | | WTC03816 | |
| 46 | Kit scheda principale A1 + scheda di supporto A4 | | R07151 | |
| | Scheda principale A1 | | WTC03944 | |
| | Carta di supporto A2 | | R06931 | |
| 47 | Scheda display A2 | | WTC03939D | |
| 66 | Motore ventilatore | | WTC03783 | |
| | Starter booster | | R07445 | |
| | Filtro 25A C3 | | WTC04000 | |

*Tutte le parti elettriche delle pompe di calore monofase sono vendute senza condensatori.

# Z300, PM30 e POWER FIRST Premium

Ricambi

| N° | Descrizione | Codice Z300 | Codice PM30 | Codice PF Premium |
|---|---|---|---|---|
| **Pezzi di ricambio refrigerazione** | | | | |
| 1 | Compressore PFPREM 6 | WTC03920 | | |
| | Compressore PFPREM 8, PM3041 e Z300 M4 | WTC03921 | | |
| | | WTC03922 | | |
| | Compressore PFPREM 11TD, PM3056 e Z300 T5 | WTC03923 | | |
| | Compressore PFPREM 13M, PM3061 e Z300 M7 | WTC03987 | | |
| - | Tubo aspirazione compressore PFPREM 11/13, PM3051/53/61 e Z300 M5/T5/M7 | WDE01080 | | |
| 6 | Evaporatore PFPREM 6, 8, PM3041 e Z300 M4 | WTC03985 | | |
| | Evaporatore PFPREM 11/13, PM3051/53/61 e Z300 M5/T5/M7 | WTC03986 | | |
| 17 | Regolatore UKV MD4 per PFPREM 6/8, PM3041 e Z300 M4 | WTC03927 | | |
| | Regolatore UKV per PFPREM 11, PM3051/53 e Z300 M5/T5 | WTC03928 | | |
| | Regolatore UKV 30D33 per PFPREM 15 MD/TD, PM3072/76 e Z300 MD8/TD8 | WTC03994 | | |
| 44 | Pressostato bassa pressione | WTC03815 | | |
| 45 | Pressostato alta pressione | WTC03816 | | |
| 100 | Condensatore 6 Kw | R06960 | | |
| | Condensatore 7,5 kW PFPREM 8, PM3041 e Z300 M4 | R06961 | | |
| | Condensatore 9,5 kW PFPREM 11TD, PM3056 e Z300 T5 | R06963 | | |
| | Condensatore 13 kW PFPREM 13M, PM3061 e Z300 M7 | R06954 | | |
| | Condensatore 9,5kW PFPREM 11 MD/TD, PM3052/56 e Z300 MD5/TD5 | R06963 | | |
| | Condensatore 25kW PFPREM 15 MD/TD, PM3083/76 e Z300 MD8/TD8 | R06957 | | |
| 1 | Compressore PFPREM 11MD, PM3052 e Z300 MD5 | WTC03922 | | |
| | Compressore PFPREM 11TD, PM3056 e Z300 TD5 | WTC03923 | | |
| | Compressore PFPREM 15MD, PM3072 e Z300 MD8 | WTC03904 | | WTC03924 |
| | Compressore C-SBP160H38A PFPREM 15TD, PM3076 e Z300 TD8 | WTC03999 | | |
| - | Evaporatore | WTC03986 | | |
| | Regolatore UKV per PFPREM 11 MD/TD, PM3052/56 e Z300 MD5/TD5 | WTC03928 | | |
| | Regolatore UKV 30D33 per PFPREM 15 MD/TD, PM3072/76 e Z300 MD8/TD8 | WTC03994 | | |
| | Bobina a 4 vie | WTC03989 | | |
| **Pezzi di ricambio meccanica** | | | | |
| 10 | Coperchio | A0260500A | WPV01001 | |
| 11 | Facciata | A0260400A | WPV01003 | |
| 12 | Griglia | A0260900A | WPV01006 | |
| 13 | Portello tecnico | A0260700A | WPV01007 | |
| 14 | Pannello posteriore | A0260800A | WPV01004 | |
| 15 | Base | WPV01002 | | |
| 16 | Montante | A0260600A | WPV01005 | |
| 10 | Coperchio | A0260500A | WPV01001 | |
| 11 | Facciata | A0260400A | WPV01003 | |
| 12 | Griglia | A0260900A | WPV01006 | |
| 13 | Portello tecnico | A0260700A | WPV01007 | |
| 14 | Pannello posteriore | A0260800A | WPV01004 | |
| 15 | Base | WPV01002 | | |
| 16 | Montante | A0260600A | WPV01005 | |
| **Accessori** | | | | |
| | Vaschetta e gomito di evacuazione condensa | R07242 | | |
| | Modulo di comando deportabile | WTC04004 | | |
| | Kit locale tecnico | W20KITPFPREMLT | | |
| | Copertura invernale | R07095 | | |
| | Kit PAC NET | WMA03491 | | |

| N° | Descrizione | Codice Z300 | Codice PM30 | Codice PF Premium |
|---|---|---|---|---|
| - | Vaschetta e gomito di evacuazione condensa | R07242 | | |
| | Modulo di comando deportabile | WTC04004 | | |
| | Kit locale tecnico | W20KITPFPREMLT | | |
| | Copertura invernale | R07095 | | |
| | Kit PAC NET | WMA03491 | | |
| **Altri** | | | | |
| 2 | Isolante compressore PFPREM 6, 8 | WTC03925 | | |
| | Isolante compressore PFPREM 11,13 | WTC03926 | | |
| 7 | Tubo evacuazione condensa | WTC02971 | | |
| 8 | Adesivo display | H0445800A | H0512300A | WTC03942 |
| 67 | Elica 4 pale | WTC03784 | | |
| 68 | Supporto motore ventilatore | WTC03895 | | |
| - | Kit supporto raccordi condensatore | R06415 | | |
| 71 | Griglia di protezione 1045 x 765 | WTC03896 | | |
| E | Raccordo idraulico - uscita condensatore con attacco + giunzione (prima del 2016) | R0611001 | | |
| - | Raccordo idraulico - uscita condensatore con 3 fissaggi attacco + giunzione | A0358000A | | |
| F | Raccordo idraulico - entrata condensatore con attacco + giunzione (prima del 2016) | R0611301 | | |
| - | Raccordo idraulico - entrata condensatore con 3 fissaggi attacco + giunzione | A0357800A | | |
| | Set di 2 raccordi semi unione con viti 40/49 | W20RDU | | |
| 50 | Ancoraggio antivibrazione (ordine di 4) | WAP03064 | | |
| 2 | Isolante compressore PFPREM 11 MD/TD, PM3052/56 e Z300 MD5/TD5 | WTC03926 | | |
| | Isolante compressore PFPREM 15 MD/TD, PM3072/76 e Z300 MD8/TD8 | WTC03993 | | |
| 7 | Tubo evacuazione condensa | WTC02971 | | |
| 8 | Adesivo display | H0445800A | H0512300A | WTC03942 |
| 67 | Elica 4 pale | WTC03784 | | |
| 68 | Supporto motore ventilatore | WTC03895 | | |
| | Kit supporto raccordi condensatore | R06415 | | |
| 71 | Griglia di protezione 1045 x 765 | WTC03896 | | |
| E | Raccordo idraulico - uscita condensatore con attacco + giunzione (prima del 2016) | R0611001 | | |
| - | Raccordo idraulico - uscita condensatore con 3 fissaggi attacco + giunzione | A0358000A | | |
| F | Raccordo idraulico - entrata condensatore con attacco + giunzione (prima del 2016) | R0611301 | | |
| - | Raccordo idraulico - entrata condensatore con 3 fissaggi attacco + giunzione | A0357800A | | |
| | Kit di due accordi semi unione | W20RDU | | |
| 50 | Ancoraggio antivibrazione (ordine di 4) | WAP03064 | | |

# Z400 R410A

Ricambi

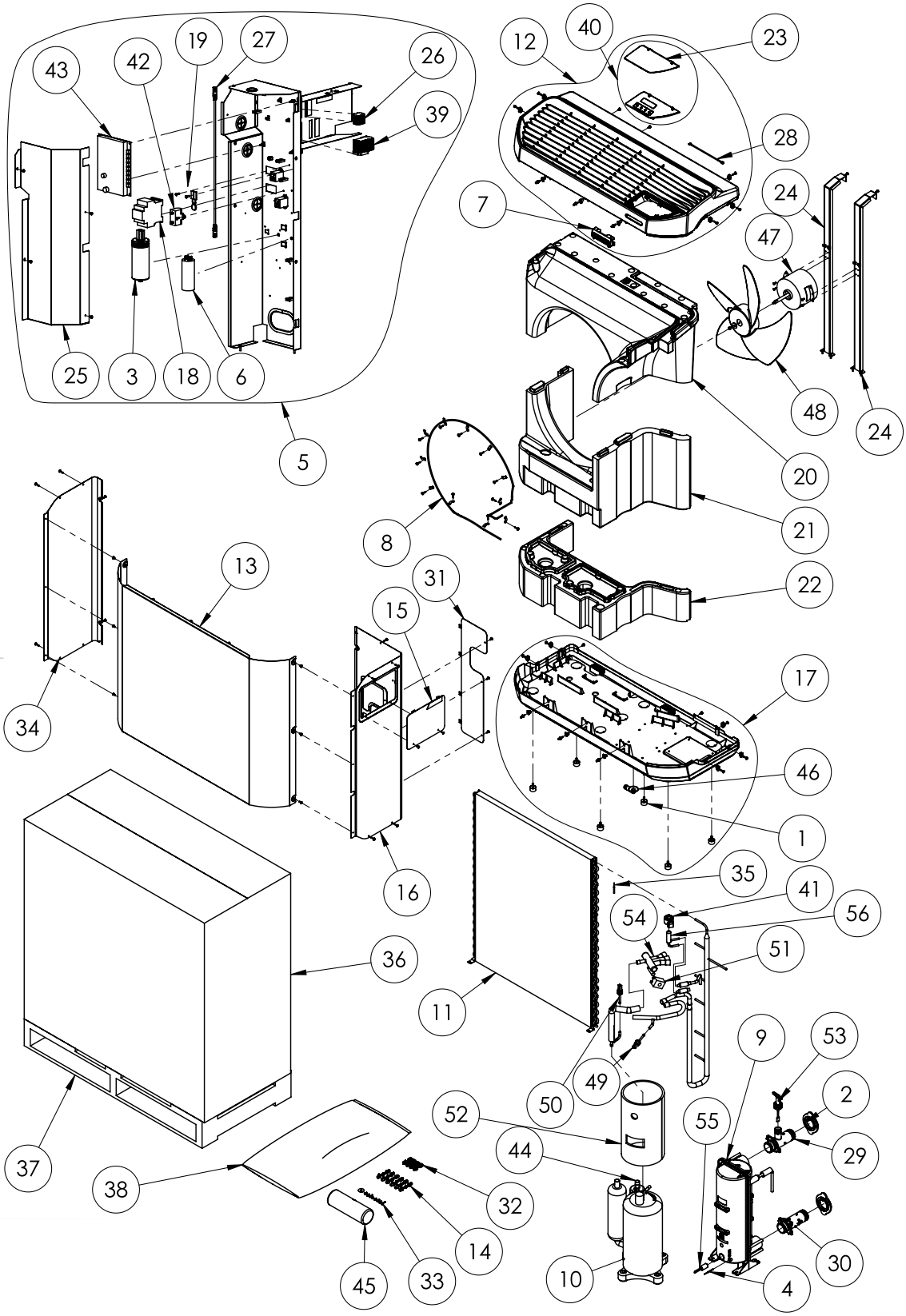

| N° | Descrizione | Modello | Codice |
|---|---|---|---|
| **Electrical spare parts** | | | |
| 7 | Kit LED | TUTTI | R0811900 |
| 27 | Cavo Scheda madre / scheda di interfaccia utente | | R0818800 |
| 28 | Cavo scheda di interfaccia utente - LED | | R0818900 |
| 40 | Scheda di interfaccia utente (versione wi-fi) | | R0841100 |
| | Scheda di interfaccia utente (versione non wi-fi, prima del 2019) | | R0811800 |
| 43 | Scheda A1 (versione non wi-fi, prima del 2019) | | R0811700 |
| | Scheda A1 (versione non wi-fi, dal 2019 non compatibile con i modelli precedenti) | | R0854200 |
| 3 | Condensatore del compressore | | B0181800A |
| 5 | Scatola elettrica di serie | MD4 | R0811100 |
| | | MD5 | |
| | | MD7 | R0811200 |
| | | MD8 | R0811400 |
| | | MD9 | R0815000 |
| | | TD7 | R0811300 |
| | | TD8 | R0811500 |
| | | TD9 | R0815100 |
| 6 | Condensatore ventilatore (5µF) | TUTTI | R0811600 |
| 8 | Heating cable + fixture kit | | R0812000 |
| 18 | Compressore relé (18A) | MD4 | WCF01113 |
| | | MD5 | |
| | Compressore relé (25A) | MD7 | R0815300 |
| | Compressore relé (32A) | MD8 | B0245900 |
| | | MD9 | |
| | Compressore relé (12A) | TD7 | R0815500 |
| | | TD8 | |
| | Compressore relé (18A) | TD9 | WCF01113 |
| 19 | Varistore | TUTTI | R0815700 |
| 25 | Portello posteriore | | R0818600 |
| 26 | Morsettiera | | R0818700 |
| 39 | Morsettiera alimentazione | MD4 | R0840800 |
| | | MD5 | |
| | | MD7 | |
| | | TD7 | |
| | | MD8 | R0840900 |
| | | MD9 | |
| | | TD8 | |
| | | TD9 | |
| 42 | Condensatore ventilatore (15µF) | TUTTI | R0849900 |
| 55 | Resistenza antigelo 55W L500 | | WTC03991 |
| 57 | Relé partenza tranquilla | | R0856600 |
| **Pezzi di ricambio refrigerazione** | | | |
| 2 | Anello condensatore | ALL | A0353900A |
| 3 | Controller di fase | | WTC03940 |
| 9 | Scambiatore di calore in titanio | MD4 | R0812100 |
| | | MD5 | |
| | | MD7 | R0812200 |
| | | TD7 | |
| | | MD8 | R0812300 |
| | | TD8 | |
| | | MD9 | |
| | | TD9 | |
| 10 | Compressore | MD4 | R0812400 |
| | | MD5 | R0812500 |
| | | MD7 | R0812600 |
| | | MD8 | R0812800 |
| | | MD9 | R0813000 |
| | | TD7 | R0812700 |
| | | TD8 | R0812900 |
| | | TD9 | R0813100 |
| 11 | Evaporatore | MD4 | R0813200 |
| | | MD5 | |
| | | MD7 | R0813300 |
| | | TD7 | |
| | | MD8 | R0813400 |
| | | TD8 | |
| | | MD9 | |
| | | TD9 | |
| 20 | Parte superiore del convogliatore d'aria | MD4 | R0817200 |
| | | MD5 | |
| | | MD7 | |
| | | TD7 | |
| | | MD8 | R0817500 |
| | | TD8 | |
| | | MD9 | |
| | | TD9 | |
| 21 | Parte inferiore del convogliatore d'aria | MD4 | R0817300 |
| | | MD5 | |
| | | MD7 | |
| | | TD7 | |
| | | MD8 | R0817600 |
| | | TD8 | |
| | | MD9 | |
| | | TD9 | |

# Z400 R410A

Ricambi

| N° | Descrizione | Modello | Codice |
|---|---|---|---|
| 22 | Struttura elevata per il convogliatore d'aria | MD7 | R0817400 |
| | | TD7 | |
| 29 | Connettore scambiatore di calore con connessione per attacco del flussostato | TUTTI | R0819000 |
| 30 | Connettore scambiatore di calore senza connessione | | R0819100 |
| 41 | Bobina valvola di espansione UKV A053 | | R0848600 |
| 44 | Separatore gas - liquido | MD4 | R0855100 |
| | | MD5 | |
| | | MD7 | |
| | | TD7 | |
| | | MD8 | R0855200 |
| | | TD8 | |
| | | MD9 | |
| | | TD9 | |
| 49 | Pressostato bassa pressione (da incollare) | ALL | WTC03815 |
| 50 | Pressostato alta pressione (da incollare) | | WTC03816 |
| 51 | Bobina a 4 vie | | WTC03836 |
| 52 | Guaina compressore | MD4 | R0815900 |
| | | MD5 | R0816000 |
| | | MD7 | WTC03926 |
| | | TD7 | R0816900 |
| | | MD8 | R0817000 |
| | | TD8 | |
| | | MD9 | |
| | | TD9 | R0817100 |
| 54 | Valvola a 4 vie | MD4 | WTC03989 |
| | | MD5 | |
| | | MD7 | |
| | | TD7 | |
| | | MD8 | R0815800 |
| | | TD8 | |
| | | MD9 | |
| | | TD9 | |
| 56 | Valvola di espansione elettronica | MD4 | WTC03927 |
| | | MD5 | WTC03928 |
| | | MD7 | WTC03994 |
| | | TD7 | |
| | | MD8 | |
| | | TD8 | |
| | | MD9 | |
| | | TD9 | |
| **Pezzi di ricambio ventilazione** | | | |
| 24 | Supporto ventilatore | MD4 | R0818000 |
| | | MD5 | |
| | | MD7 | R0818100 |
| | | TD7 | |
| | | MD8 | R0841000 |
| | | TD8 | |
| | | MD9 | |
| | | TD9 | |
| 47 | Motore del ventilatore | ALL | WTC03783 |
| 48 | Elica a 4 pale | | WTC03784 |
| **Pezzi di ricambio meccanica** | | | |
| 12 | Coperchio superiore con kit di fissaggio | MD4 | R0813500 |
| | | MD5 | |
| | | MD7 | |
| | | TD7 | |
| | | MD8 | R0813600 |
| | | TD8 | |
| | | MD9 | |
| | | TD9 | |
| 13 | Pannello frontale grigio alluminio con kit di fissaggio | MD4 | R0813700 |
| | | MD5 | |
| | | MD7 | R0813900 |
| | | TD7 | |
| | | MD8 | R0814100 |
| | | TD8 | |
| | | MD9 | |
| | | TD9 | |
| | Pannello frontale grigio beige con kit di fissaggio | MD4 | R0813800 |
| | | MD5 | |
| | | MD7 | R0814000 |
| | | TD7 | |
| | | MD8 | R0814200 |
| | | TD8 | |
| | | MD9 | |
| | | TD9 | |
| | Pannello frontale grigio inox con kit di fissaggio | MD4 | R0861200 |
| | | MD5 | |
| | | MD7 | R0861300 |
| | | TD7 | |
| | | MD8 | R0861400 |
| | | TD8 | |
| | | MD9 | |
| | | TD9 | |
| 14 | Kit viti per pannello frontale (*6 gomma/dado/vite) | ALL | R0814300 |
| 15 | Sportello laterale (alimentazione) | | R0814400 |

| N° | Descrizione | Modello | Codice |
|---|---|---|---|
| 16 | Pannello lato destro | MD4 | R0814500 |
| | | MD5 | |
| | | MD7 | R0814600 |
| | | TD7 | |
| | | MD8 | R0814700 |
| | | TD8 | |
| | | MD9 | |
| | | TD9 | |
| 17 | Base con kit di fissaggio | MD4 | R0814800 |
| | | MD5 | |
| | | MD7 | |
| | | TD7 | |
| | | MD8 | R0814900 |
| | | TD8 | |
| | | MD9 | |
| | | TD9 | |
| 23 | Coperchio scheda interfaccia utente | TUTTI | R0817800 |
| 31 | Portello di ispezione posteriore | | R0819200 |
| 32 | Dadi di plastica | | R0819300 |
| 33 | Kit di viti per l'intera struttura | | R0819600 |
| 34 | Pannello lato sinistro | MD4 | R0820000 |
| | | MD5 | |
| | | MD7 | R0820100 |
| | | TD7 | |
| | | MD8 | R0820200 |
| | | TD8 | |
| | | MD9 | |
| | | TD9 | |
| **Sensori** | | | |
| 4 | Pannello lato sinistro | TUTTI | R0674000 |
| 35 | Sensore di temperatura ST2 | | R0827600 |
| 53 | Flussostato | | WTC03943 |
| **Accessori** | | | |
| 1 | Supporto antivibrazione (1 pezzo) | TUTTI | A0261100A |
| 38 | Copertura invernale | MD4 | R0839800 |
| | | MD5 | |
| | | MD7 | R0839900 |
| | | TD7 | |
| | | MD8 | R0840000 |
| | | TD8 | |
| | | MD9 | |
| | | TD9 | |
| 45 | Set di 2 raccordi semi unione con viti | TUTTI | W20RDU |
| 46 | Raccordo di scarico condensa | | WTC02971 |
| **Altri** | | | |
| - | Kit di riparazione dello scambiatore di calore - kit riparazione manicotto ad immersione | TUTTI | R0890200 |

# Z400iQ R32

Ricambi

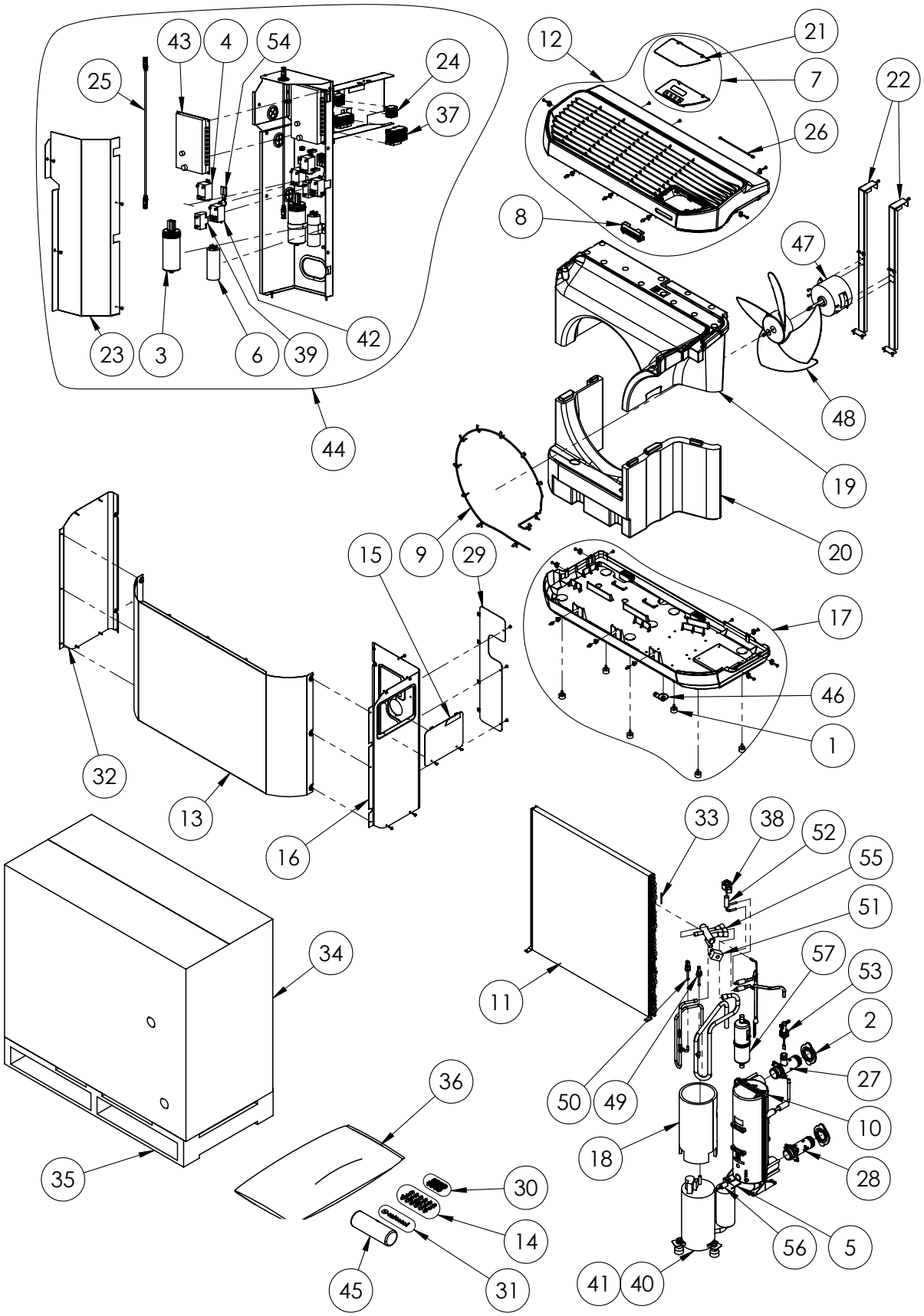

| N° | Descrizione | Modello | Codice |
|---|---|---|---|
| **Pezzi di ricambio elettrici** | | | |
| 7 | Scheda di interfaccia utente con coperchio (versione wi-fi) | TUTTI | R0841100 |
| 43 | Scheda madre (A1) | | R0889300 |
| 8 | Kit LED | | R0811900 |
| 25 | Cavo Scheda madre / scheda di interfaccia utente | | R0818800 |
| 26 | Cavo scheda di interfaccia utente - LED | | R0818900 |
| 3 | Condensatore ventilatore (60µF, alluminio) | | B0181800A |
| 44 | Scatola elettrica di serie | MD4<br>MD5 | R0889500 |
| 6 | Condensatore ventilatore (5µF) | TUTTI | R0811600 |
| 39 | Condensatore ventilatore (15µF) | | R0849900 |
| 9 | Cavo riscaldamento + kit di fissaggio | | R0812000 |
| 54 | Varistore | | R0815700 |
| 23 | Portello posteriore | | R0818600 |
| 24 | Morsettiera | | R0818700 |
| 37 | Morsettiera alimentazione | MD4<br>MD5 | R0840800 |
| 56 | Resistenza antigelo (55W, 65cm) | TUTTI | WTC03991 |
| 57 | Relé partenza tranquilla | | R0856600 |
| 42 | Relé ventilatore | MD4<br>MD5 | R0884200 |
| 4 | Relé | MD4<br>MD5 | B0217500 |
| **Pezzi di ricambio refrigerazione** | | | |
| 2 | Anello condensatore | TUTTI | A0353900A |
| 10 | Scambiatore di calore in titanio | MD4 | R0812100 |
| | | MD5 | R0812200 |
| 11 | Evaporatore | MD4<br>MD5 | R0813200 |
| 19 | Parte superiore del convogliatore d'aria | MD4<br>MD5 | R0817200 |
| 38 | Bobina valvola di espansione UKV A053 | TUTTI | R0848600 |
| 57 | Separatore gas - liquido | MD4<br>MD5 | R0855100 |
| 49 | Pressostato bassa pressione (da incollare) | TUTTI | WTC03815 |
| 50 | Pressostato alta pressione (da incollare) | | WTC03816 |
| 51 | Bobina a 4 vie | | WTC03836 |
| 55 | Valvola a 4 vie | MD4<br>MD5 | WTC03989 |
| 52 | Valvola di espansione elettronica | MD4 | WTC03927 |
| | | MD5 | WTC03928 |
| 40 | Compressore + guaina | MD4 | R0884000 |
| | | MD5 | R0884100 |
| 18 | Guaina compressore | MD4 | R0815900 |
| | | MD5 | R0816000 |
| 27 | Connettore scambiatore di calore con connessione per attacco del flussostato | TUTTI | R0819000 |
| 28 | Connettore scambiatore di calore senza connessione | | R0819100 |
| **Pezzi di ricambio ventilazione** | | | |
| 47 | Supporto ventilatore | TUTTI | WTC03783 |
| 48 | Elica a 4 pale | | WTC03784 |
| 22 | Motore del ventilatore | MD4<br>MD5 | R0818000 |
| **Pezzi di ricambio meccanica** | | | |
| 12 | Coperchio superiore con kit di fissaggio | MD4<br>MD5 | R0813500 |
| 13 | Pannello frontale grigio alluminio con kit di fissaggio | MD4<br>MD5 | R0813700 |
| | Pannello frontale grigio beige con kit di fissaggio | MD4<br>MD5 | R0813800 |
| | Pannello frontale grigio inox con kit di fissaggio | MD4<br>MD5 | R0861200 |
| 14 | Kit viti per pannello frontale (*6 gomma/dado/vite) | TUTTI | R0814300 |
| 15 | Sportello laterale (alimentazione) | | R0814400 |
| 16 | Pannello lato destro | MD4<br>MD5 | R0814500 |
| 17 | Base con kit di fissaggio | MD4<br>MD5 | R0814800 |
| 21 | Coperchio scheda interfaccia utente | TUTTI | R0817800 |
| 29 | Portello di ispezione posteriore | | R0819200 |
| 32 | Pannello lato sinistro | MD4<br>MD5 | R0820000 |
| **Sensors** | | | |
| 53 | Flussostato | TUTTI | WTC03943 |
| 5 | Sensore di temperatura ST1, ST3, ST4, ST5 | | R0674000 |
| 33 | Sensore di temperatura ST2 | | R0827600 |
| **Accessories** | | | |
| 1 | Supporto antivibrazione (1 pezzo) | TUTTI | A0261100A |
| 36 | Copertura invernale | MD4<br>MD5 | R0839800 |
| 45 | Set di 2 raccordi semi unione con viti | TUTTI | W20RDU |
| 46 | Raccordo di scarico condensa | | WTC02971 |
| **Altri** | | | |
| - | Kit di riparazione dello scambiatore di calore - kit riparazione manicotto ad immersione | TUTTI | R0890200 |

# ZS550

Ricambi

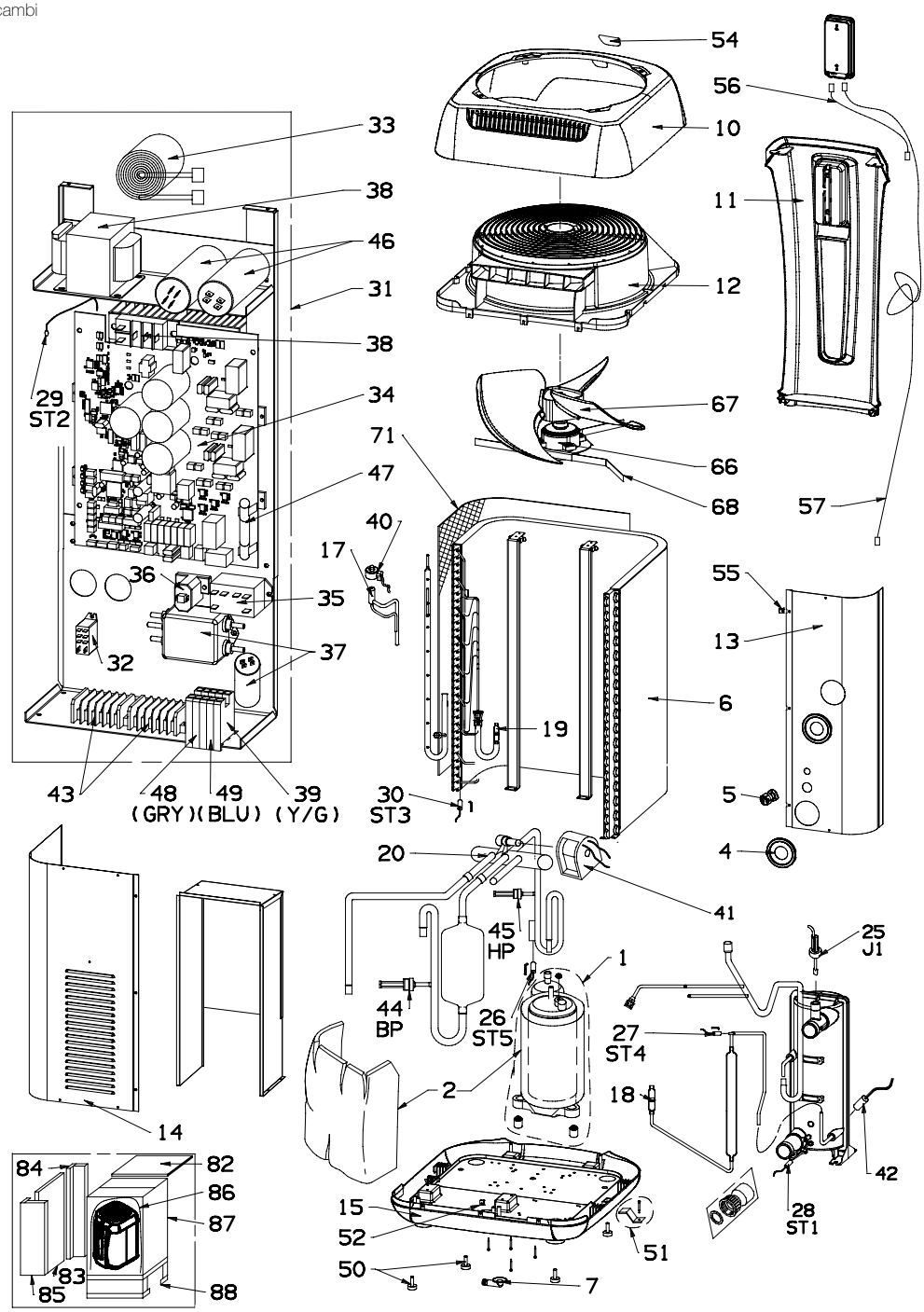


| N° | Descrizione | Modello | Codice |
|---|---|---|---|
| **Pezzi di ricambio elettrici** | | | |
| 34 | Kit scheda madre (A1) | MD4 | R07146 |
| | | MD5 | R07147 |
| | | MD8 | R07148 |
| | | TD5 | B0217300B |
| | | TD8 | B0217400B |
| - | Scheda di interfaccia utente | ALL | WVH00001 |
| | Scheda di interfaccia utente con lexan | | WZD00001 |
| 31 | Pannello elettrico di serie | MD4 | B0203200A |
| | | MD5 | B0052100A |
| | | MD8 | B0203300A |
| | | TD5 | B0224900A |
| | | TD8 | B0225000A |
| 32 | Relè Inverter (12A, 230V) | ALL | B0050800A |
| 33 | Induttore filtro (30KHZ 1,5mH 22A) | | B0050700A |
| 37 | Filtro EMC (250-16A) | MD4 | B0050900A |
| | | MD5 | |
| | Filtro EMC (25A C3) | MD8 | WTC04000 |
| | Filtro EMC () | TD5 | B0217600A |
| | | TD8 | |

| N° | Descrizione | Modello | Codice |
|---|---|---|---|
| 42 | Resistenza antigelo (55W, 75cm) | TUTTI | B0051000A |
| 57 | Cavo RJ11 / 45, 200 cm | | B0051900A |
| - | Filtro valvola a 4 vie | | R08611 |
| | Fusibile di bordo (6,3 x 32 25A) | | B0050600A |
| | Relè compressore (18A) | | B0217500A |
| | Condensatore 1500µF 400V | | B0217700A |
| **Pezzi di ricambio refrigerazione** | | | |
| 1 | Compressore | MD4 | B0050500A |
| | | MD5 | |
| | | MD8 | B0185300A |
| | | TD5 | V0145000A |
| | | TD8 | V0145100A |
| 2 | Guaina compressore | MD4 | T0041900A |
| | | MD5 | |
| | | TD5 | |
| | | MD8 | T0067500A |
| | | TD8 | |
| 6 | Evaporatore | MD4 | M0126100A |
| | | MD5 | M0042500A |
| | | MD8 | |
| | | TD5 | |
| | | TD8 | |
| 17 | Valvola di espansione elettronica | MD4 | WTC03927 |
| | | MD5 | WTC03928 |
| | | MD8 | |
| | | TD5 | |
| | | TD8 | |
| 20 | Valvola a 4 vie | MD4 | WTC03989 |
| | | MD5 | |
| | | TD5 | |
| | | MD8 | V0144700A |
| | | TD8 | |
| 40 | Bobina della valvola di espansione | TUTTI | B0217200A |
| 41 | Bobina della valvola a 4 vie | | WTC03836 |
| 44 | Pressostato bassa pressione (da incollare) | | B0051200A |
| | Pressostato alta pressione (da incollare) | | B0051100A |
| 45 | Scambiatore di calore in titanio | MD4 | R06954 |
| | | MD5 | |
| | | TD5 | |
| | | MD8 | R06957 |
| | | TD8 | |
| - | Raccordo idraulico - uscita condensatore con attacco + giunzione (prima del 2016) | TUTTI | R0611001 |
| | Raccordo idraulico - uscita condensatore con 3 fissaggi attacco + giunzione | | A0358000A |
| | Raccordo idraulico - entrata condensatore con attacco + giunzione (prima del 2016) | | R0611301 |
| | Raccordo idraulico - entrata condensatore con 3 fissaggi attacco + giunzione | | A0357800A |
| **Pezzi di ricambio ventilazione** | | | |
| 66 | Motore del ventilatore | TUTTI | B0050300A |
| 67 | Elica a 4 pale | | WTC03955 |
| 68 | Supporto ventilatore | MD4 | M0132900A |
| | | MD5 | M0041400A |
| | | TD5 | |
| | | MD8 | |
| | | TD8 | |
| **Pezzi di ricambio meccanica** | | | |
| 10 | Coperchio | TUTTI | A0240800A |
| 11 | Pannello frontale | | A0240500A |
| 12 | Pannello griglia | | A0240700A |
| 13 | Pannello posteriore fisso | | M0041200A |
| 14 | Pannello posteriore rimovibile | | M0041300A |
| 15 | Base | | A0240600A |
| 71 | Rete di protezione evaporatore | | A0261000A |
| **Sensori** | | | |
| 25 | Flussostato | TUTTI | B0052400A |
| 26 | Sensore di temperatura ST1, ST3, ST4, ST5 | | R0674000 |
| 27 | | | |
| 28 | | | |
| 30 | | | |
| **Accessori** | | | |
| 7 | Raccordo di scarico condensa | TUTTI | WTC02971 |
| 50 | Supporto anti-vibranti (1 pezzo) | | A0261100A |
| - | Set di 2 raccordi semi unione con viti | | W20RDU |
| | Guarnizione raccordo 50 x 1 1/2" | | WNS03428 |
| | Copertura invernale | | R07096 |
| | Vaschetta di condensa | | R07240 |
| | Telecomando | | WH000201 |
| | Copertura invernale | | WH000202 |
| | Kit locale impianto | | R07096 |

# Z550iQ

Ricambi

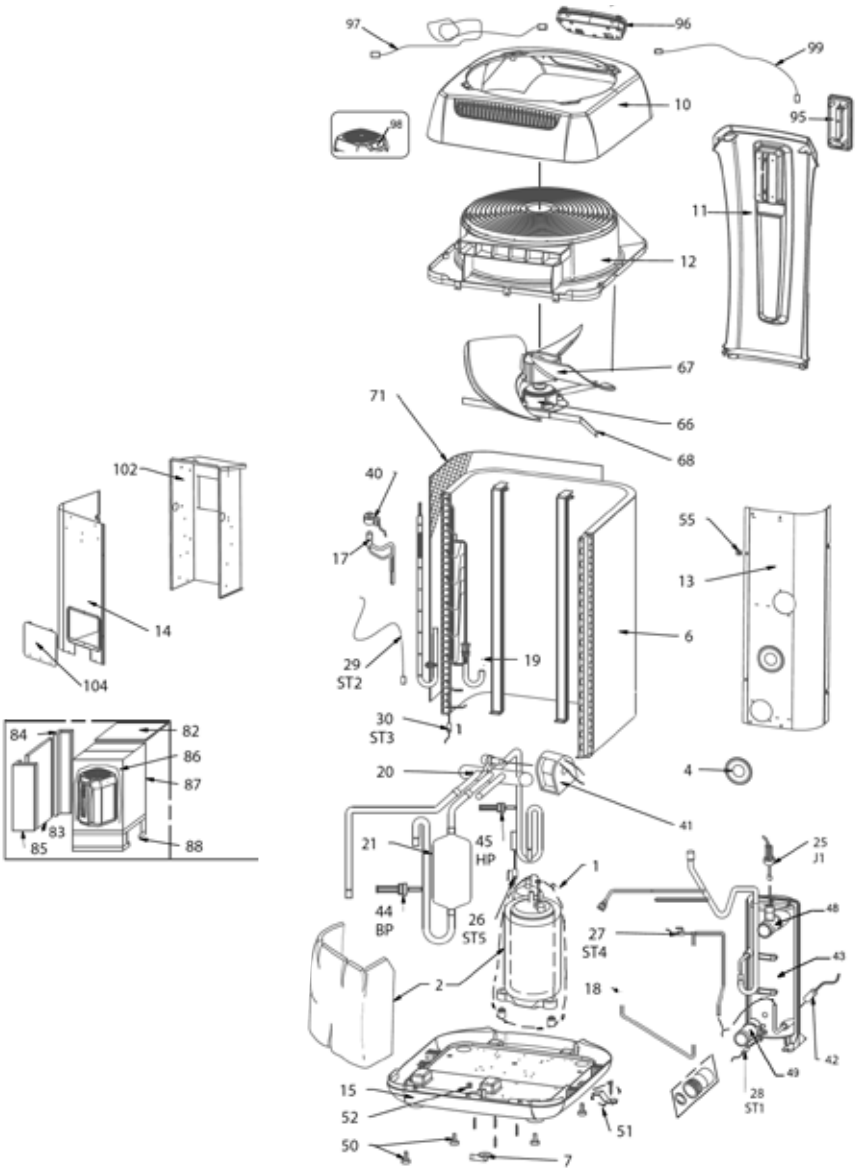


**Monofase**

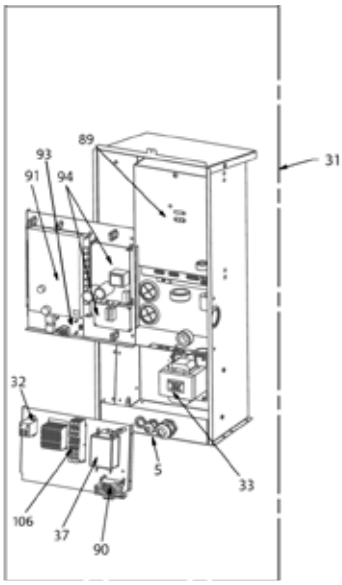


**Trifase**

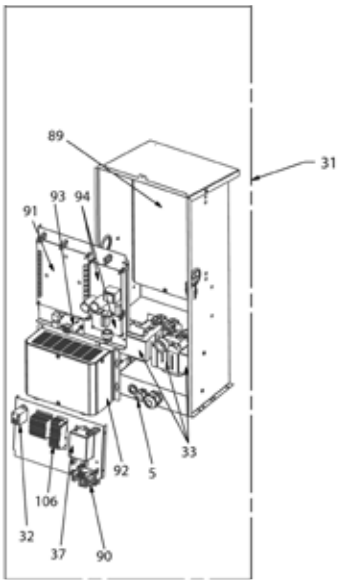


| N° | Descrizione | Modello | Codice |
|---|---|---|---|
| **Pezzi di ricambio elettrici** | | | |
| 89 | Scheda driver (A2) | MD4 | R0873100 |
| | | MD5 | |
| | | MD8 | |
| | | TD5 | R0873200 |
| | | TD8 | |
| 93 | Scheda splitter (A5) | ALL | R0874200 |
| 91 | Scheda madre (A1) | MD4 | R0873400 |
| | | MD5 | R0873500 |
| | | MD8 | R0873600 |
| | | TD5 | R0873700 |
| | | TD8 | R0873800 |
| 94 | Scheda ventilatore (A3 + A8) | TUTTI | WTC03963 |
| 95 | Scheda LED (A6) | | R0874000 |
| 96 | Scheda di interfaccia utente con copertura | | R0875900 |
| 97 | Splitter - Scheda di interfaccia utente cavo HMI RJ45, 160 cm | | R0874400 |
| 99 | Cavo scheda LED, 65 cm | | R0874500 |
| - | Splitter - Cavo ventilatore | | R0874600 |
| 31 | Scheda elettrica di serie | MD4 | R0879500 |
| | | MD5 | R0879600 |
| | | MD8 | R0879700 |
| | | TD5 | R0879800 |
| | | TD8 | R0879900 |
| 32 | Relé inverter | ALL | B0050800A |
| 33 | Induttanza (monofase) | MD4 | R0876300 |
| | | MD5 | |
| | | MD8 | |
| | Induttanza (trifase) | TD5 | R0876400 |
| | | TD8 | |

| N° | Descrizione | Modello | Codice |
|---|---|---|---|
| 37 | Filtro EMC | TUTTI | WTC03982 |
| 42 | Resistenza antigelo (55W, 65cm) | | WTC03991 |
| 90 | Scheda filtro (A7) | | R0874300 |
| 92 | Filtro a 3 fasi | TD5 | R0873300 |
| | | TD8 | |
| 106 | Morsettiera alimentazione | MD4 | R0883100 |
| | | MD5 | |
| | | MD8 | |
| | | TD5 | R0876200 |
| | | TD8 | |
| - | Splitter NN - Cavo morsettiera | TUTTI | R0874700 |
| **Pezzi di ricambio refrigerazione** | | | |
| 1 | Compressore | MD4 | B0050500A |
| | | MD5 | |
| | | MD8 | B0185300A |
| | | TD5 | V0145000A |
| | | TD8 | V0145100A |
| 2 | Guaina compressore | MD4 | T0041900A |
| | | MD5 | |
| | | TD5 | |
| | | MD8 | T0067500A |
| | | TD8 | |
| 6 | Evaporatore | MD4 | M0126100A |
| | | MD5 | M0042500A |
| | | MD8 | |
| | | TD5 | |
| | | TD8 | |
| 17 | Valvola di espansione elettronica | MD4 | WTC03927 |
| | | MD5 | WTC03928 |
| | | MD8 | |
| | | TD5 | |
| | | TD8 | |
| 20 | Valvola a 4 vie | MD4 | WTC03989 |
| | | MD5 | |
| | | TD5 | |
| | | MD8 | R0815800 |
| | | TD8 | |
| 40 | Bobina della valvola di espansione | TUTTI | B0217200A |
| 41 | Bobina della valvola a 4 vie | | WTC03836 |
| 43 | Scambiatore di calore in titanio | MD4 | R0812200 |
| | | MD5 | |
| | | TD5 | |
| | | MD8 | R0812300 |
| | | TD8 | |
| 44 | Pressostato bassa pressione (da incollare) | TUTTI | B0051200A |
| 45 | Pressostato alta pressione (da incollare) | | B0051100A |
| 48 | Connettore scambiatore di calore con connessione per attacco del flussostato | | R0819000 |
| 49 | Connettore scambiatore di calore senza connessione | | R0819100 |
| **Pezzi di ricambio ventilazione** | | | |
| 66 | Motore del ventilatore | TUTTI | B0050300A |
| 67 | Elica a 4 pale | | WTC03955 |
| 68 | Supporto ventilatore | MD4 | M0132900A |
| | | MD5 | M0041400A |
| | | TD5 | |
| | | MD8 | |
| | | TD8 | |
| | | MD4 | M0132900A |
| | | MD5 | M0041400A |
| | | TD5 | |
| | | MD8 | |
| | | TD8 | |
| **Pezzi di ricambio meccanica** | | | |
| 10 | Coperchio | TUTTI | R0874900 |
| 11 | Pannello frontale | | R0875000 |
| 12 | Pannello griglia | | R0875100 |
| 13 | Pannello posteriore fisso | | R0876000 |
| 14 | Pannello posteriore rimovibile | | R0875200 |
| 15 | Base | | R0875400 |
| 71 | Rete di protezione evaporatore | | A0261000A |
| 98 | Copertura scheda di interfaccia utente | | R0908700 |
| 104 | Portello posteriore (alimentazione) | | R0875300 |
| **Sensori** | | | |
| 25 | Flussostato | TUTTI | B0052400A |
| 26 | Sensore di temperatura ST1, ST3, ST4, ST5 | | R0674000 |
| 27 | | | |
| 28 | | | |
| 29 | Sensore di temperatura ST2 | | R0827600 |
| 30 | Sensore di temperatura ST1, ST3, ST4, ST5 | | R0674000 |
| **Accessori** | | | |
| 7 | Raccordo di scarico condensa | TUTTI | WTC02971 |
| 50 | Supporto anti-vibranti (1 pezzo) | | A0261100A |
| - | Copertura invernale | | R07096 |

# Power First 6, 8, 11, 13 et 15

Ricambi

Power First 6, 8, 11, 13, 15

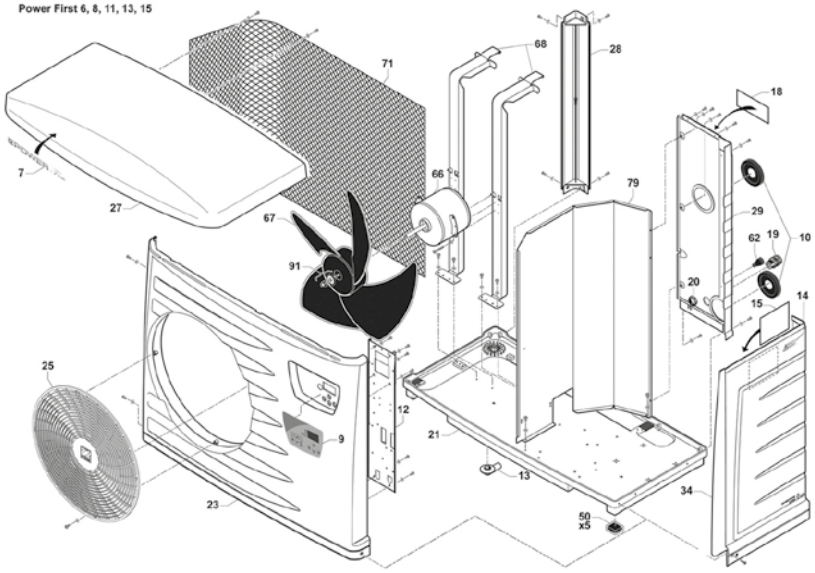


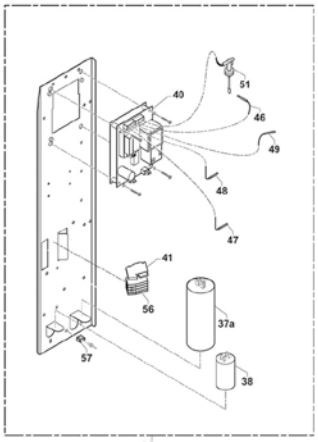


36a

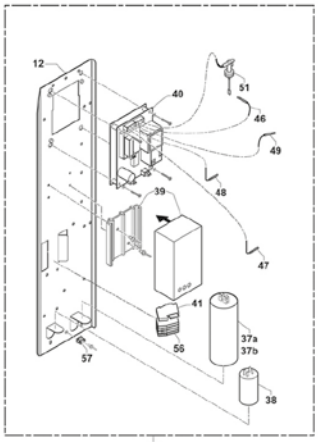


36b
36c

Power First 6, 8, 11

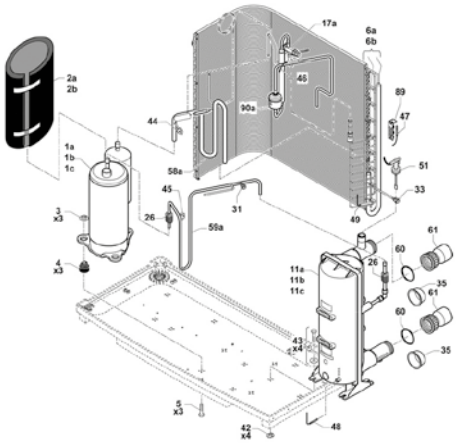


Power First 13

Power First 13

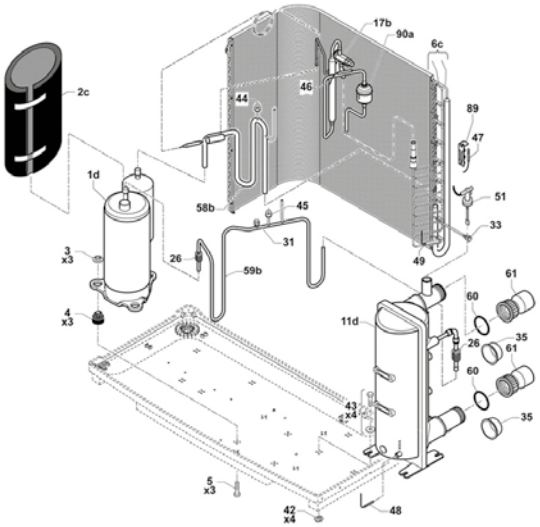


Power First 15

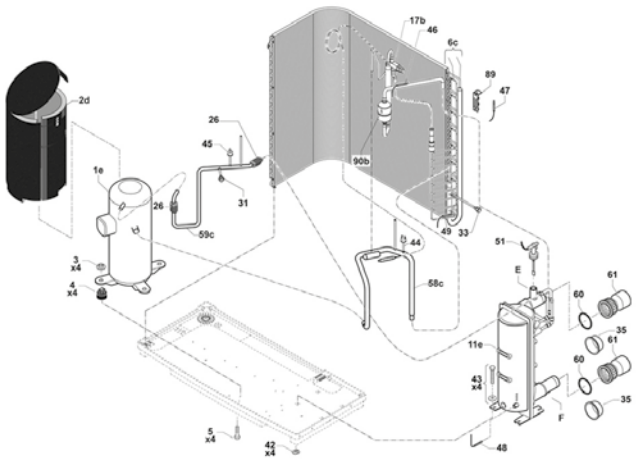

| N° | Descrizione | Codice |
|---|---|---|
| **Pezzi di ricambio elettrici** | | |
| 36a | Quadro Elettrico Completo Powerfirst 6 e 8 monofase | WCE03706 |
| 36b | Quadro Elettrico Completo Powerfirst 11 monofase | WCE03830 |
| 36c | Quadro Elettrico Completo Powerfirst 13 e 15 monofase | WCE03828 |
| 40 | Piastra Di Regolazione | WCE03712 |
| 48 | Sonda NTC (acqua ST1, antigelo ST2 o temperatura di sbrinamento ST3) | WCE03850 |
| 49 | | |
| 47 | | |
| 46 | | |
| 51 | Dispositivo Di Controllo Portata Noryl | WSK02022 |
| 66 | Motore Ventilatore | WTC03783 |
| 37a | Condensatore Compressore 50 µF Powerfirst 6,8 e 11 monofase | B0181100A |
| 37b | Condensatore Compressore 60 µF Powerfirst 13 e 15 monofase | B0181800A |
| 38 | Condensatore Ventilatore 5 µF | WCE03714 |
| | Kit contatore PowerFirst | R08090 |
| **Pezzi di ricambio refrigerazione** | | |
| 1a | Compressore Monofase Powerfirst 6 monofase | WTC03827 |
| 1b | Compressore Monofase Powerfirst 8 monofase | WTC03828 |
| 1c | Compressore Monofase Powerfirst 11 monofase | WTC03870 |
| 1d | Compressore Monofase Powerfirst 13 monofase | WTC03900 |
| 1e | Compressore Monofase Powerfirst 15 monofase | WTC03904 |
| 6a | Batteria Evaporatore Powerfirst 6 e 8 monofase | WTC03894 |
| 6b | Batteria Evaporatore Powerfirst 11 monofase | WTC03899 |
| 6c | Batteria Evaporatore Powerfirst 13 e 15 monofase | WTC03902 |
| 11a | Condensatore Powerfirst 6 monofase | R06960 |
| 11b | Condensatore Powerfirst 8 monofase | R06961 |
| 11c | Condensatore Powerfirst 11 monofase | R06963 |
| 11d | Condensatore Powerfirst 13 monofase | R06954 |
| 11e | Condensatore Powerfirst 15 monofase | R06957 |
| 90a | Deumidificatore 053S Powerfirst 6, 8, 11 e 13 monofase | WCY00995 |
| 90b | Deumidificatore 053S Powerfirst 15 monofase | WCY00997 |
| 17a | Valvola di espansione BBIZE 2 Powerfirst 6, 8 e 11 monofase | WTC03906 |
| 17b | Valvola di espansione BBIZE 3/8 1/2 per Powerfirst 13 e 15 monofase | WTC03903 |
| 44 | Pressostato Bassa Pressione 0,5/2 Bar | WTC03815 |
| 45 | Pressostato Alta Pressione 42/33 Bar | WTC03816 |
| **Altri** | | |
| 21 | Base | WPV01002 |
| 23 | Facciata anteriore | WPV01003 |
| 9 | Adesivo display | WCE03829 |
| 25 | Griglia di ventilazione | WPV01006 |
| 27 | Coperchio | WPV01001 |
| 28 | Montante | WPV01005 |
| 29 | Pannello posteriore | WPV01004 |
| 34 | Pannello accesso tecnico | WPV01007 |
| 60 | Guarnizione di unione 50 x 1' 1/2 | WNS03428 |
| 61 60 | Set di 2 raccordi semi unione con viti | W20RDU |
| 67 | Elica Ventilatore | WTC03784 |
| E | Raccordo idraulico - uscita condensatore con attacco + giunzione (prima del 2016) | R0611001 |
| F | Raccordo idraulico - entrata condensatore con attacco + giunzione (prima del 2016) | R0611301 |

*Tutti i componenti elettrici sulle pompe di calore monofase vengono venduti senza condensatore.

# Powerforce

Ricambi

Power Force 25-35

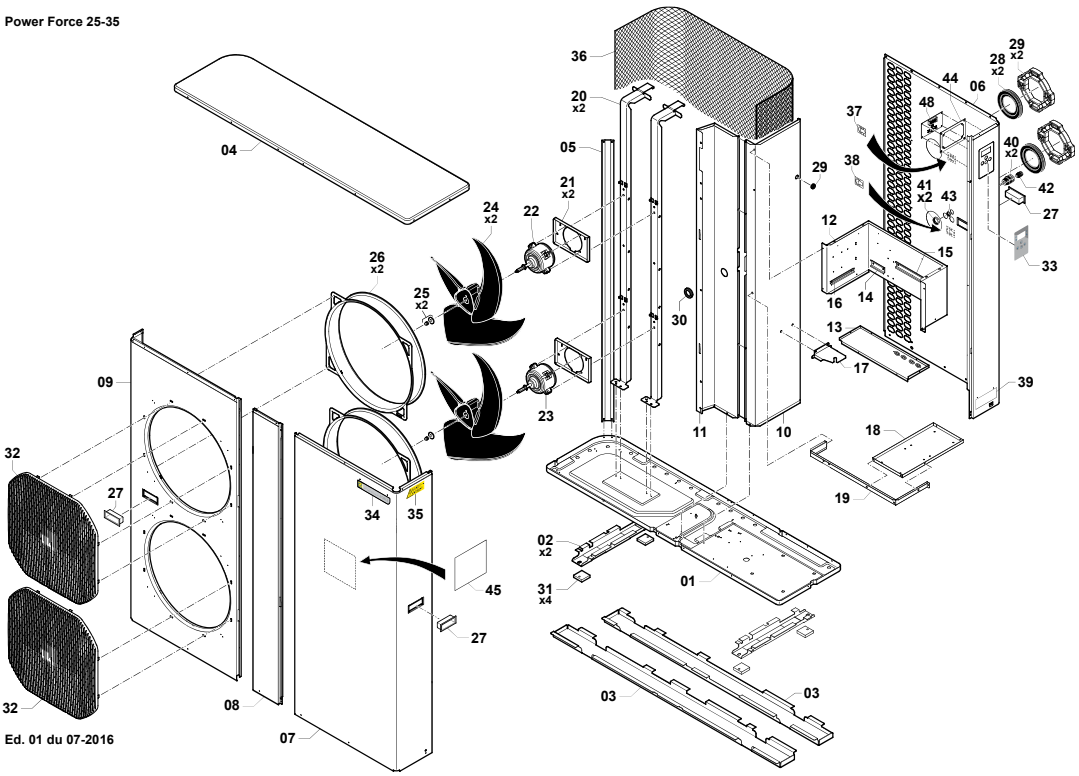


Ed. 01 du 07-2016

Power Force 25-35

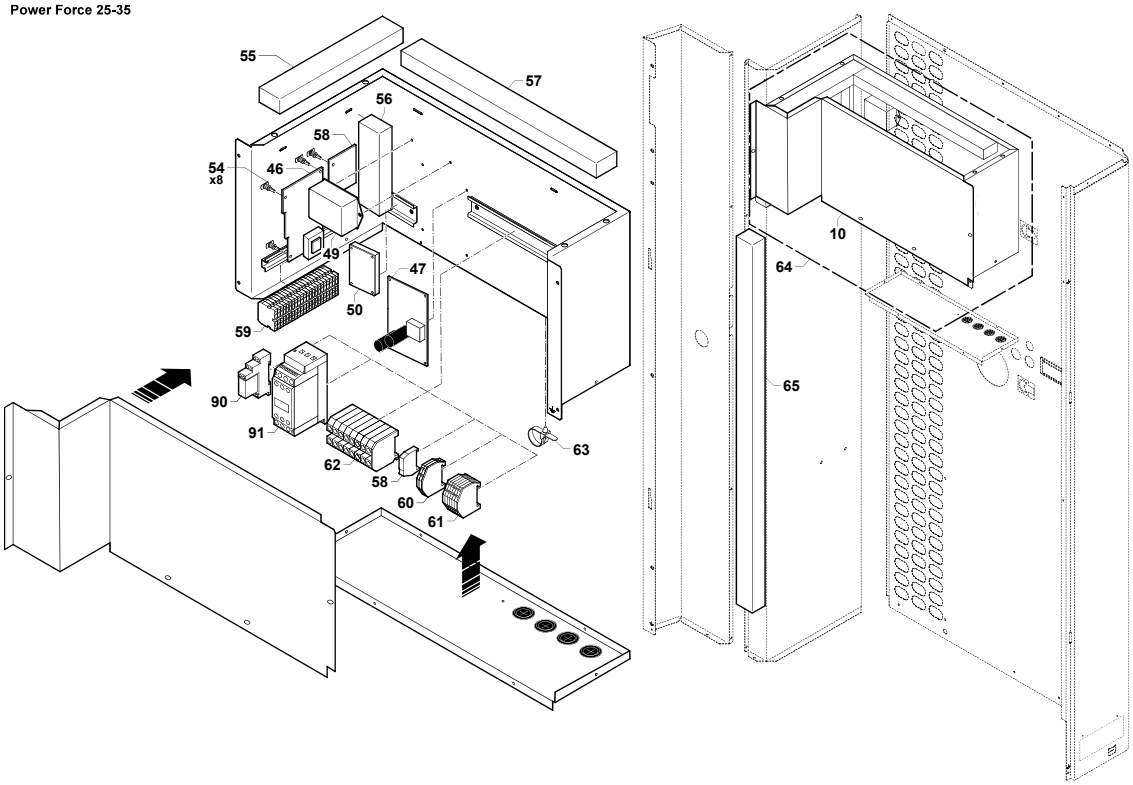


| N° | Descrizione | Codice |
|---|---|---|
| **Pezzi di ricambio elettrici** | | |
| 22 | Motore ventilatore inferiore o superiore (entrambi devono essere sostituiti) | WTC03954 |
| 48 | Scheda display A2 | WTC03939D |
| 46 | Scheda Principale Regolazione A1 | WTC03962 |
| 58 | Scheda Di Supporto A4 | R07043 |
| 47 | Scheda Ventilatore A3 + Circuito Protezione | WTC03963 |
| 50 | Resistenza Carter 45W Compressore | WTC03964 |
| | Circuito Di Protezione | WTC03974 |
| 52 | Kit Terminale Fusibile 5X20 2A | WTC04002 |

| N° | Descrizione | Codice |
|---|---|---|
| 91 | Contatore 25A | WCF01113 |
| 90 | Controllare di fase | WTC03940 |
| 83 | Sensore di temperatura | R06740 |
| 87 | | |
| 88 | | |
| 84 85 | | |
| 49 | Filtro CEM 6 A, 250 V | WTC03982 |
| | Varistore | WTC03988 |
| | Compressore Klixon | WTC04009 |
| | Kit compressore per PowerForce prima del 2016 | WTC03977 |
| **Pezzi di ricambio ventilazione** | | |
| 66b | Compressore Powerforce 35 | WTC03945 |
| 66a | Compressore Powerforce 25 | WTC03946 |
| 69 | Condensatore Powerforce 25 e 35 | R06959 |
| 70 | Evaporatore | WTC03947 |
| 75 | Valvola 4 Vie | WTC03948 |
| 73 | Regolatore Ukv32D | WTC03949 |
| 72 | Disidratatore 164 S | WTC03950 |
| 71 | Contenitore Liquido | WTC03951 |
| 74 | Bobina UKV-A102 LG700 | WTC03959 |
| 76 | Bobina 4 Vie STEF-01A1518A1 | WTC03960 |
| | Pressostato Bassa Pressione 0,5/2 Bar | WTC03815 |
| | Pressostato Alta Pressione 42/33 Bar | WTC03816 |
| **Struttura** | | |
| 9 | Doppio gruppo di ventilazione | WTC03965 |
| 8 | Pannello anteriore con allocazione display (fino al 2015) | WTC03966 |
| | Pannello anteriore | M0143900A |
| 7 | Pannello laterale | WTC03968 |
| 6 | Pannello posteriore con allocazione display (fino al 2015) | WTC03969 |
| | Pannello posteriore | M0144000A |
| 4 | Pannello Superiore | WTC03970 |
| 5 | Montante Posteriore Sinistro | WTC03971 |
| 1/2/3 | Supporto | WTC03973 |
| **Others** | | |
| 101 | Collettore condensatore Powerforce | W20COLPA-C2535EN |
| 102 | | W20COLPAC-2535SO |
| 103 | Guarnizione Raccordo 50 x 1’ 1/2 | WNS03428 |
| 68 | Isolante compressore | WTC03952 |
| 24 | Elica 3 pale | WTC03955 |
| 32 | Griglia Protezione Ventilatore | WTC03956 |
| 36 | Grata 1350X1490 mm | WTC03957 |
| 26 | Ghiera In Plastica | WTC03958 |
| 33 | Adesivo Display | WTC03967 |
| 27 | Maniglia In Plastica + Guarnizione | WTC03972 |
| 21 | Supporto Montante Ventilatore | WTC03976 |
| | Guarnizione Scheda A2 | WTC04008 |
| | Kit Supporti Collettori Condensatore | R06627 |
| 103-104-105 | Raccordo Unione 3 Pezzi Diam. 63 | WNS01791 |
| | Raccordo idraulico - uscita condensatore con attacco + giunzione (prima del 2016) | R0611001 |
| | Raccordo idraulico - uscita condensatore con 3 fissaggi attacco + giunzione | A0358000A |
| | Raccordo idraulico - entrata condensatore con attacco + giunzione (prima del 2016) | R0611301 |
| | Raccordo idraulico - entrata condensatore con 3 fissaggi attacco + giunzione | A0357800A |
| **Accessori** | | |
| | Modulo di comando deportabile | WTC04004 |
| | Kit PAC Net | WMA03491 |
| | Vassoio per condensa | R07241 |

* Tutti i componenti elettrici sulle pompe di calore monofase vengono venduti senza condensatore.

# Z900

Ricambi

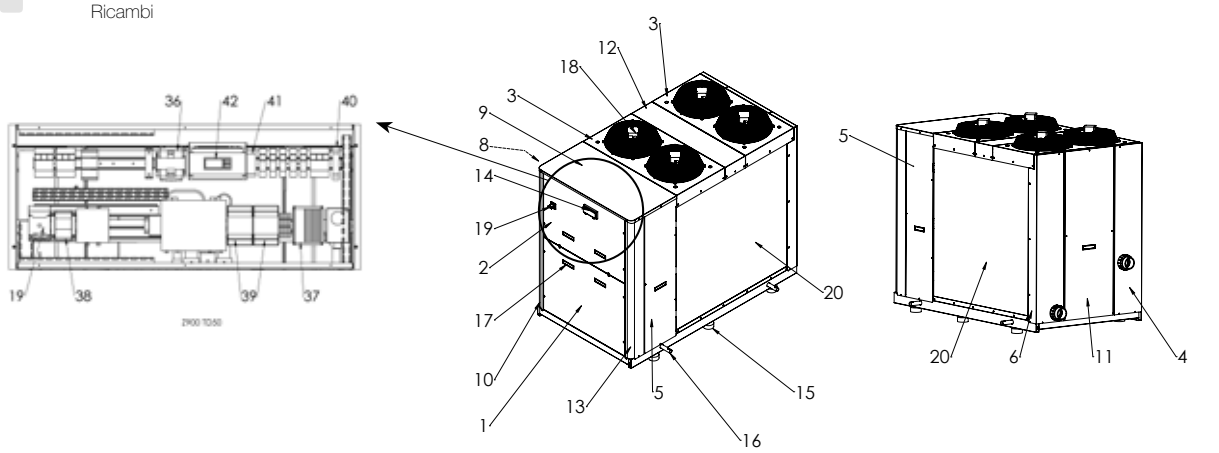


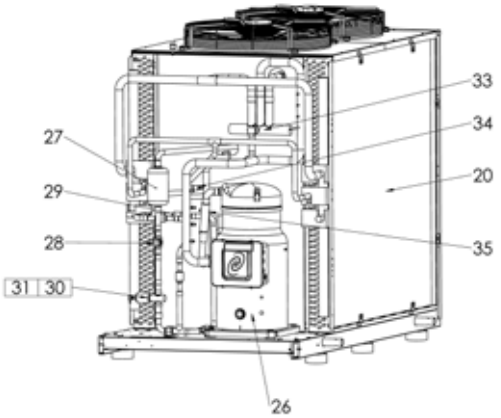


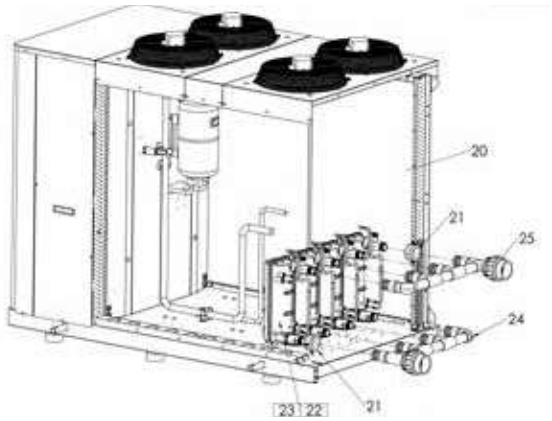


| N° | Descrizione | Codice |
|---|---|---|
| **Pezzi di ricambio elettrici** | | |
| 18 | Motore ventilatore Z900 TD20-30 | R07784 |
| | Motore ventilatore Z900 TD50 | R07785 |
| | Flussostato | WSK02022 |
| 42 | Regolazione con display Z900 TD20 | R07795 |
| | Regolazione con display Z900 TD30 | R07796 |
| | Regolazione con display Z900 TD50 | R07797 |
| 39 | EEV driver Z900 TD20 | R07792 |
| | EEV connettori Z900 TD20 | R07801 |
| | EEV connettori Z900 TD30-50 | R07802 |
| 37 | Driver motore ventilatore Z900 TD20-30 | R07812 |
| | Driver motore ventilatore Z900 TD50 | R07813 |
| 38 | Contattore compressore Z900 TD20 | R07787 |
| | Contattore compressore Z900 TD30 | R07788 |
| | Contattore compressore Z900 TD50 | R07789 |
| | Sensori di temperatura (aria e acqua) | R07803 |
| | Sensore temperatura aspirazione | R07800 |
| 40 | Controllore di fase | R07786 |
| 41 | Relè bipolare Z900 TD20-30 | R07808 |
| | Relè bipolare Z900 TD50 | R07809 |
| | Cavo di collegamento per sensore di pressione | R07817 |
| | Resistenza antigelo condensatore | R07799 |
| | Resistenza compressore Z900 TD20 | R07814 |
| | Resistenza compressore Z900 TD30 | R07815 |
| | Resistenza compressore Z900 TD50 | R07816 |
| 33 | Bobina elettrica valvola 4 vie | R07804 |
| | Valvola a 4 vie Z900 TD20-30 | R08017 |
| | Valvola a 4 vie Z900 TD50 | R08018 |
| 36 | Trasformatore 24V Z900 | R07798 |
| 19 | Interruttore principale Z900 TD20-30 | R07806 |
| | Interruttore principale Z900 TD50 | R07807 |
| **Pezzi di ricambio refrigerazione** | | |
| 26 | Compressore Z900 TD20 | R07827 |
| | Compressore Z900 TD30 | R07828 |
| | Compressore Z900 TD50 | R07829 |

| N° | Descrizione | Codice |
|---|---|---|
| 30 | EEV Z900 TD20 | R07830 |
| | EEV Z900 TD30-50 | R07831 |
| 20 | Evaporatore Z900 TD20 | R07839 |
| | Evaporatore Z900 TD30 | R07840 |
| | Evaporatore Z900 TD50 | R07841 |
| 27 | Essiccatore Z900 TD20 | R07835 |
| | Essiccatore Z900 TD30-50 | R07836 |
| 28 | Spia liquido Z900 TD20 | R07837 |
| | Spia liquido Z900 TD30-50 | R07838 |
| 29 | Valvola intercettazione Z900 TD20 | R07833 |
| | Valvola intercettazione Z900 TD30-50 | R07834 |
| 35 | Tubo antivibrante linea di mandata Z900 TD20 | R07842 |
| | Tubo antivibrante linea di mandata Z900 TD30 | R07843 |
| | | R07844 |
| | Sensore di bassa pressione Z900 | R07790 |
| | Sensore di alta pressione Z900 | R07791 |
| 34 | Sensore di alta pressione Z900 TD30-50 (reset manuale) | R07832 |
| | Scambiatore bassa pressione Z900 | R07845 |
| 22 | Condensatore 25KW | R06957 |
| 24 | Collettore in PVC uscita ingresso Z900 TD20 | R07818 |
| | Collettore in PVC uscita ingressoZ900 TD30 | R07820 |
| | Collettore in PVC uscita ingresso Z900 TD50 | R07822 |
| 25 | Collettore in PVC uscita acqua Z900 TD20 | R07819 |
| | Collettore in PVC uscita acqua Z900 TD30 | R07821 |
| | Collettore in PVC uscita acqua Z900 TD50 | R07823 |
| 21 | Kit staffa di montaggio collettore Z900 TD20-30 | R07777 |
| **Struttura** | | |
| 1 | Pannello di accesso tecnico Z900 TD20-30 | R07750 |
| | Pannello di accesso tecnico Z900 TD50 | R07760 |
| 2 | Pannello frontale display z900 TD20-30 | R07751 |
| | Pannello frontale display z900 TD50 | R07761 |
| 3 | Pannello superiore ventilatore Z900 TD20-30 | R07752 |
| | Pannello superiore ventilatore Z900 TD50 | R07762 |
| 9 | Pannello superiore anteriore Z900 TD20-30 | R07758 |
| | Pannello superiore anteriore Z900 TD50 | R07772 |
| 4 | Pannello posteriore destro Z900 TD20-30 | R07753 |
| | Pannello posteriore destro Z900 TD50 | R07766 |
| 6 | Pannello posteriore sinistro Z900 TD20-30 | R07755 |
| | Pannello posteriore sinistro Z900 TD50 | R07763 |
| 7 | Pannello posteriore collegamento acqua Z900 TD20-30 | R07756 |
| 11 | Pannello posteriore centrale Z900 TD50 | R07764 |
| 12 | Pannello centrale superiore Z900 TD50 | R07767 |
| 8 | Pannello laterale sinistro Z900 TD20-30 | R07757 |
| | Pannello laterale sinistro Z900 TD50 | R07769 |
| 5 | Pannello laterale destro Z900 TD20-30 | R07754 |
| | Pannello laterale destro Z900 TD50 | R07768 |
| 10 | Angolo anteriore sinistro Z900 TD20-30 | R07759 |
| 13 | Angolo anteriore destro Z900 TD50 | R07770 |
| 10 | Angolo anteriore sinistro Z900 TD50 | R07771 |
| **Altri** | | |
| 14 | Copertura interfaccia utente Z900 | R07773 |
| 17 | Maniglie per movimentazione pannello frontale | R07846 |
| 15 | Supporti antivibranti Z900 | R07774 |
| | Isolamento acustico compressore TD20 | R07781 |
| | Isolamento acustico compressore TD30 | R07782 |
| | Isolamento acustico compressore TD50 | R07783 |
| | Kit connessione 3 pezzi diam. 63 (Z900 TD20/30) | WIP03451 |
| | Kit connessione 3 pezzi diam. 90 (Z900 TD50) | WIP03450 |
| **Accessori** | | |
| | Controllo remoto | R0770900 |
| | Kit pac net | WMA03491 |
| 16 | Barre di sollevamento Z900 TD20 | R07778 |
| | Barre di sollevamento Z900 TD30 | R07779 |
| | Barre di sollevamento Z900 TD50 | R07780 |

* Tutte le componenti elettrici delle pompe di calore monofase sono vendute senza condensatore

# PM40 MD1 (WH000418)

Ricambi

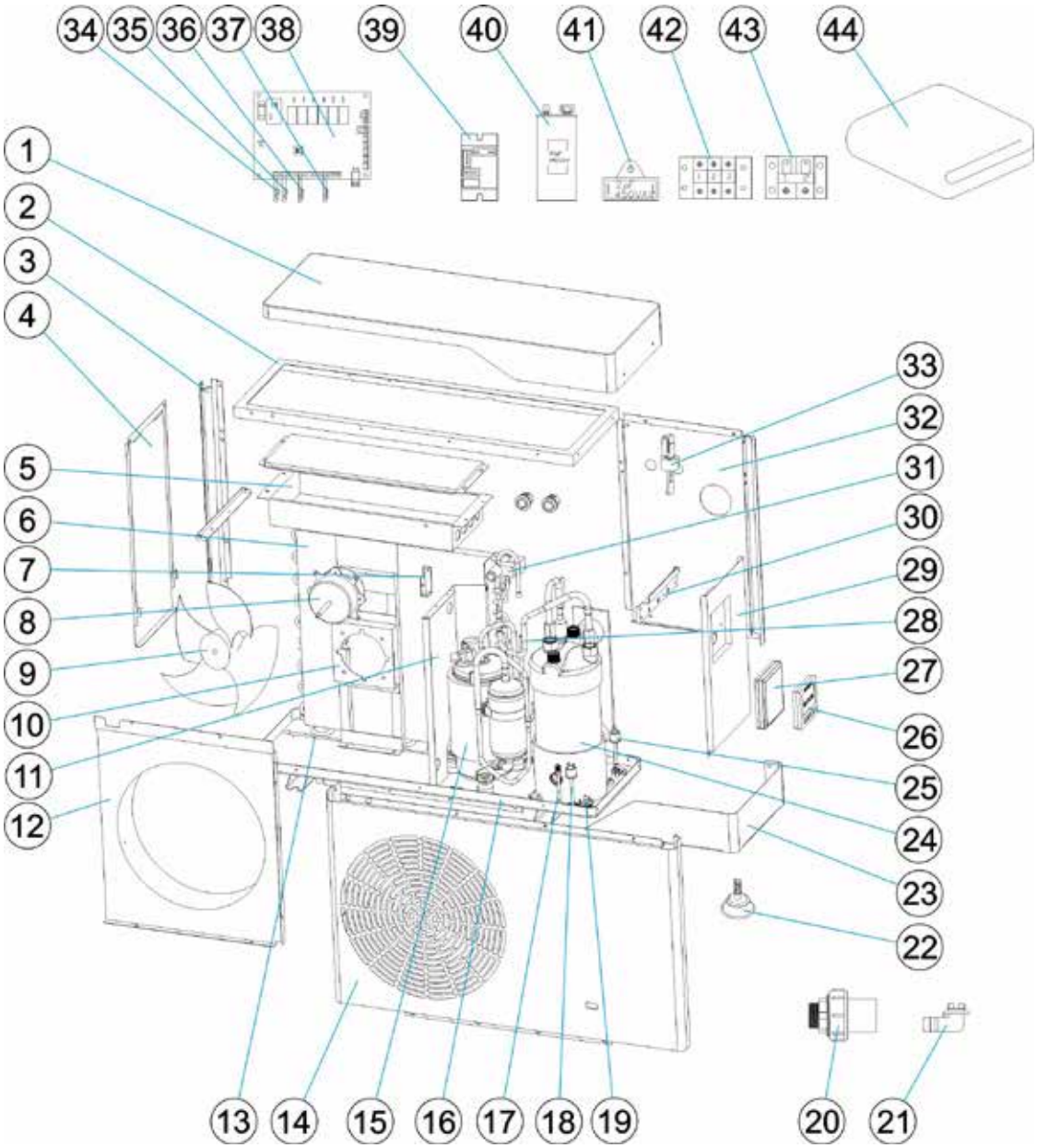

# PM40 MD1 (WH000418)

| N° | Descrizione | Codice |
|---|---|---|
| **Pezzi di ricambio elettrici** | | |
| 13 | Evaporatore o cinghia riscaldamento | 66069R0039 |
| 26 | Controllore LCD | 66069R0374 |
| 38 | Scheda madre | 66069R0051 |
| 39 | Relé compressore | 66069R0027 |
| 40 | Condensatore compressore (30μF) | 66069R0261 |
| 41 | Condensatore ventilatore (2μF) | 66069R0025 |
| **Pezzi di ricambio refrigerazione** | | |
| 6 | Evaporatore | 66069R0044 |
| 17 | Valvola di riempimento a vuoto | 66069R0022 |
| 18 | Pressostato alta pressione | 66069R0032 |
| 24 | Scambiatore di calore in titanio | 66069R0047 |
| 31 | Valvola a 4 vie | 66069R0013 |
| 25 | Pressostato alta pressione | 66069R0031 |
| 15 | Compressore | 66069R0046 |
| **Pezzi di ricambio ventilazione** | | |
| 8 | Motore ventilatore | 66069R0045 |
| 9 | Elica 3 pale | 66069R0009 |
| **Pezzi di ricambio meccanica** | | |
| 1 | Coperchio | 66069R0250 |
| 4 | Pannello laterale sinistro | 66069R0253 |
| 12 | Pannello griglia ventilatore | 66069R0257 |
| 14 | Pannello frontale | 66069R0256 |
| 23 | Struttura inferiore | 66069R0266 |
| 32 | Pannello posteriore | 66069R0260 |
| 29 | Pannello laterale destro | 66069R0259 |
| **Sensori** | | |
| 33 | Flussostato | 66069R0030 |
| 34 | Sensore ingresso temperatura dell'acqua | 66069R0054 |
| 35 | Sensore uscita temperatura dell'acqua | 66069R0055 |
| 36 | Sensore temperatura dell'aria | 66069R0057 |
| 37 | Sensore temperatura dell'evaporazione | 66069R0056 |
| **Accessori** | | |
| 21 | Condensatore e kit di scarico | 66069R0042 |
| 22 | Supporti antivibranti (4 pezzi, incluso fissaggio) | 66069R0102 |
| 44 | Copertura invernale | ACXXPR1001 |
| 27 | Alloggiamento del controller (nero) | 66069R0262 |
| 20 | Raccordo idraulico (D50, 1 pezzo compreso viti) | 66069R0041 |

# PM40 MD2 (WH000419)

Ricambi

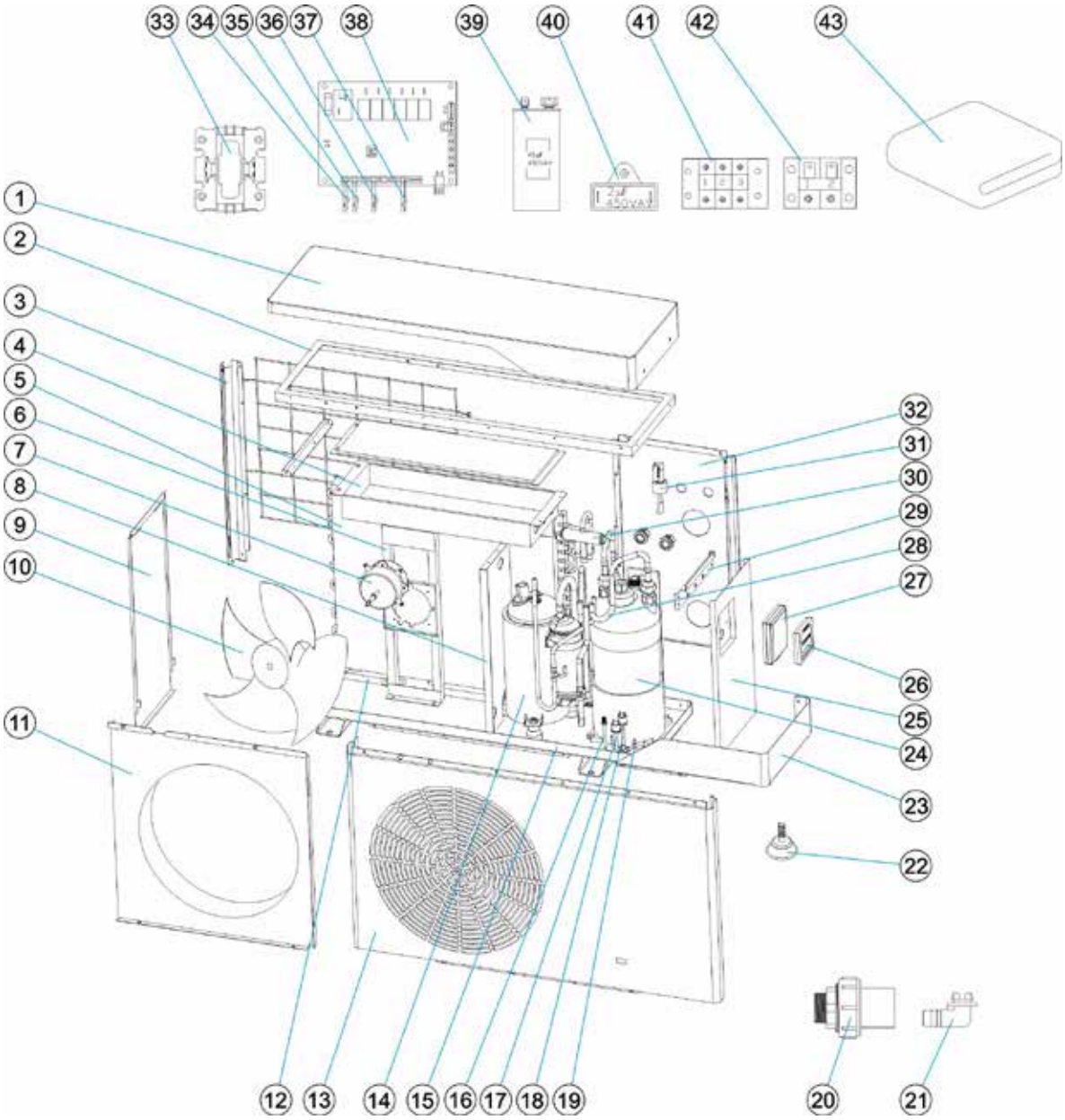

# PM40 MD2 (WH000419)

| N° | Descrizione | Codice |
|---|---|---|
| **Pezzi di ricambio elettrici** | | |
| 12 | Evaporatore o cinghia riscaldamento | 66069R0039 |
| 26 | Controllore LCD | 66069R0374 |
| 33 | Relé compressore (25A) | 66070R0027 |
| 38 | Scheda madre | 66069R0051 |
| 39 | Condensatore compressore (45μF) | 66069R0059 |
| 40 | Condensatore ventilatore (2μF) | 66069R0025 |
| **Pezzi di ricambio refrigerazione** | | |
| 14 | Compressore | 66069R0276 |
| 17 | Pressostato alta pressione | 66069R0032 |
| 18 | | 66069R0031 |
| 24 | Scambiatore di calore in titanio | 66070R0035 |
| 30 | Valvola a 4 vie | 66070R0013 |
| 5 | Evaporatore | 66070R0029 |
| 16 | Valvola di riempimento a vuoto | 66069R0022 |
| **Pezzi di ricambio ventilazione** | | |
| 7 | Motore ventilatore | 66070R0031 |
| 10 | Elica 3 pale | 66070R0009 |
| **Pezzi di ricambio meccanica** | | |
| 1 | Coperchio | 66069R0268 |
| 9 | Pannello laterale sinistro | 66069R0271 |
| 13 | Pannello frontale | 66069R0274 |
| 23 | Struttura inferiore | 66069R0282 |
| 32 | Pannello posteriore | 66069R0280 |
| 25 | Pannello griglia ventilatore | 66069R0278 |
| 11 | Pannello laterale destro | 66069R0275 |
| **Sensori** | | |
| 31 | Flussostato | 66069R0030 |
| 34 | Sensore ingresso temperatura dell'acqua | 66069R0054 |
| 35 | Sensore uscita temperatura dell'acqua | 66069R0055 |
| 36 | Sensore temperatura dell'aria | 66069R0057 |
| 37 | Sensore temperatura dell'evaporazione | 66069R0056 |
| **Accessori** | | |
| 21 | Condensatore e kit di scarico | 66069R0042 |
| 22 | Supporti antivibranti (4 pezzi, incluso fissaggio) | 66069R0102 |
| 43 | Copertura invernale | ACXXPR1002 |
| 27 | Alloggiamento del controller (nero) | 66069R0262 |
| 20 | Raccordo idraulico (D50, 1 pezzo compreso viti) | 66069R0041 |

# PM40 MD3 (WH000420)

Ricambi

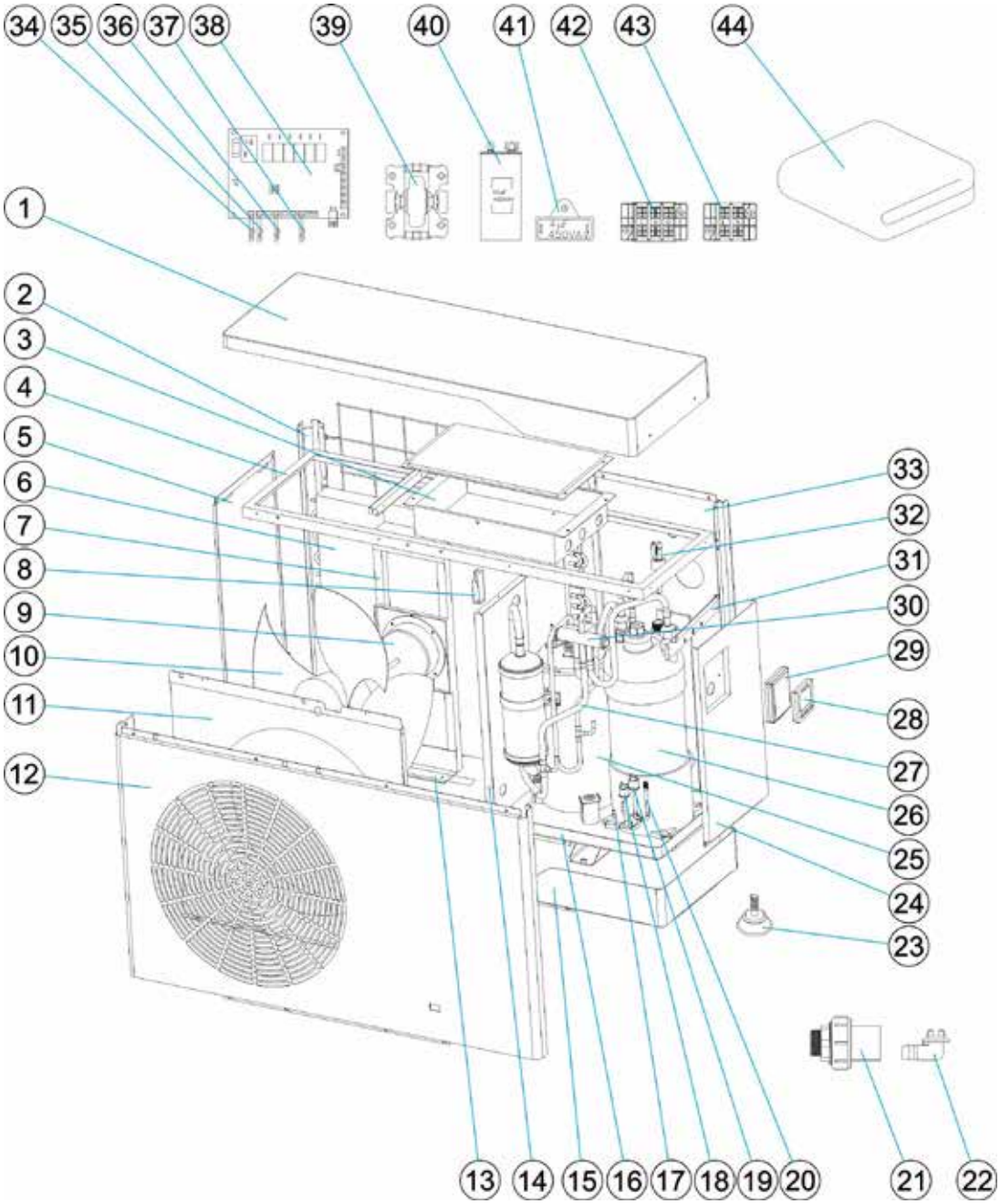

# PM40 MD3 (WH000420)

| N° | Descrizione | Codice |
|---|---|---|
| **Pezzi di ricambio elettrici** | | |
| 13 | Evaporatore o cinghia riscaldamento | 66069R0039 |
| 28 | Controllore LCD | 66069R0374 |
| 38 | Scheda madre | 66069R0051 |
| 39 | Relé compressore (25A) | 66070R0027 |
| 40 | Condensatore compressore (60μF) | 66071R0032 |
| 41 | Condensatore ventilatore (4μF) | 66071R0025 |
| **Pezzi di ricambio refrigerazione** | | |
| 6 | Evaporatore | 66071R0027 |
| 18 | Pressostato alta pressione | 66069R0031 |
| 26 | Scambiatore di calore in titanio | 66071R0030 |
| 30 | Valvola a 4 vie | 66070R0013 |
| 25 | Compressore | 66071R0029 |
| 19 | Pressostato alta pressione | 66069R0032 |
| 20 | Valvola di riempimento a vuoto | 66069R0022 |
| **Pezzi di ricambio ventilazione** | | |
| 9 | Motore ventilatore | 66071R0028 |
| 10 | Elica 3 pale | 66071R0009 |
| **Pezzi di ricambio meccanica** | | |
| 1 | Coperchio | 66069R0284 |
| 12 | Pannello frontale | 66069R0290 |
| 24 | Pannello laterale destro | 66069R0293 |
| 33 | Pannello posteriore | 66069R0294 |
| 5 | Pannello laterale sinistro | 66069R0287 |
| 11 | Pannello griglia ventilatore | 66069R0291 |
| 15 | Struttura inferiore | 66069R0300 |
| **Sensori** | | |
| 32 | Flussostato | 66069R0030 |
| 34 | Sensore ingresso temperatura dell'acqua | 66069R0054 |
| 35 | Sensore uscita temperatura dell'acqua | 66069R0055 |
| 36 | Sensore temperatura dell'aria | 66069R0057 |
| 37 | Sensore temperatura dell'evaporazione | 66069R0056 |
| **Accessori** | | |
| 21 | Raccordo idraulico (D50, 1 pezzo compreso viti) | 66069R0041 |
| 22 | Condensatore e kit di scarico | 66069R0042 |
| 23 | Supporti antivibranti (4 pezzi, incluso fissaggio) | 66069R0102 |
| 29 | Alloggiamento del controller (nero) | 66069R0262 |
| 44 | Copertura invernale | ACXXPR1003 |

# PM40 MD4 (WH000421)

Ricambi

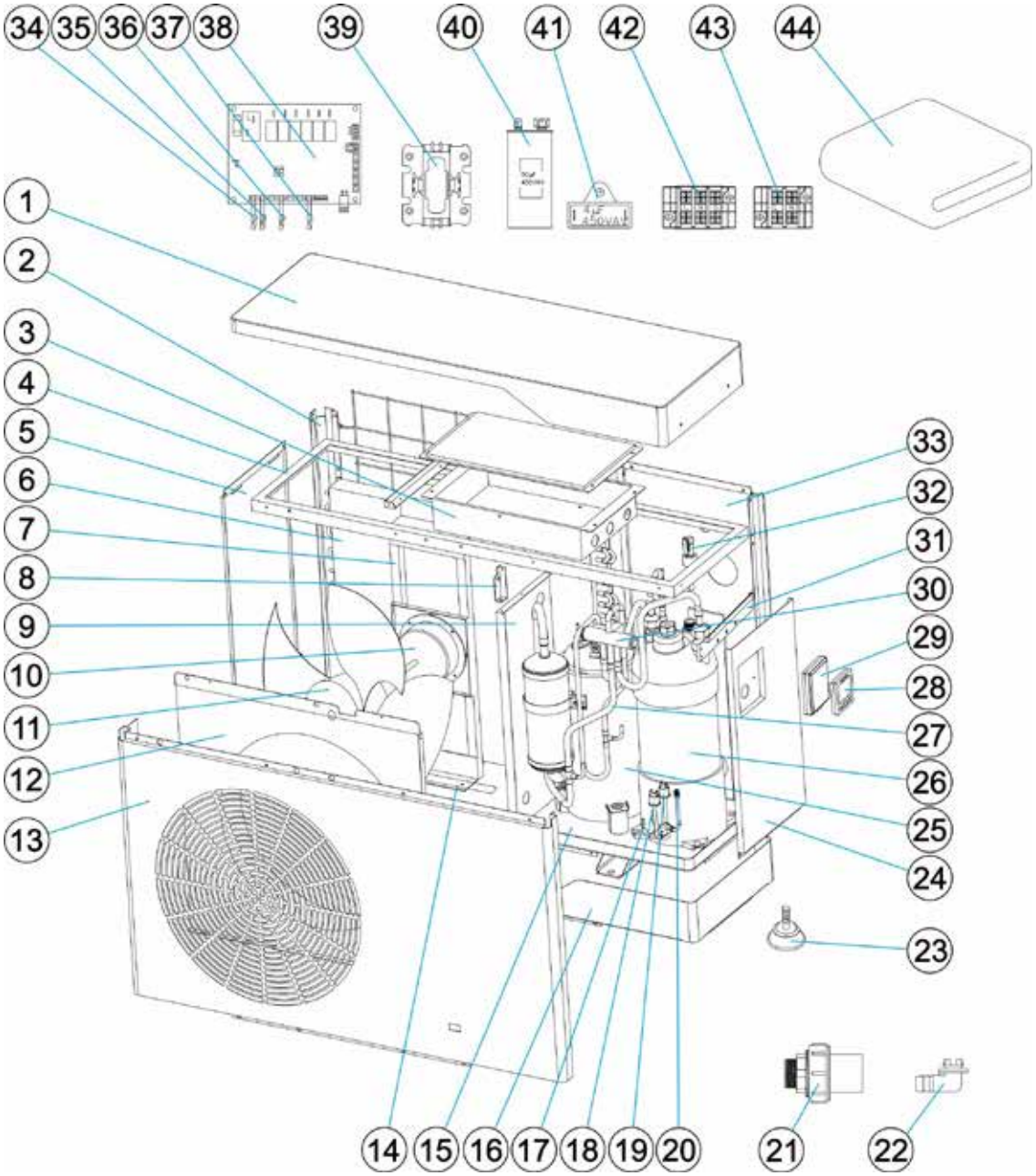

# PM40 MD4 (WH000421)

| N° | Descrizione | Codice |
|---|---|---|
| **Pezzi di ricambio elettrici** | | |
| 14 | Evaporatore o cinghia riscaldamento | 66069R0039 |
| 28 | Controllore LCD | 66069R0374 |
| 38 | Scheda madre | 66069R0051 |
| 39 | Relé compressore (25A) | 66070R0027 |
| 40 | Condensatore compressore (50μF) | 66071R0033 |
| 41 | Condensatore ventilatore (4μF) | 66071R0025 |
| **Pezzi di ricambio refrigerazione** | | |
| 6 | Evaporatore | 66072R0005 |
| 18 | Pressostato alta pressione | 66069R0031 |
| 26 | Scambiatore di calore in titanio | 66072R0008 |
| 30 | Valvola a 4 vie | 66070R0013 |
| 25 | Compressore | 66069R0295 |
| 19 | Pressostato alta pressione | 66069R0032 |
| 20 | Valvola di riempimento a vuoto | 66069R0022 |
| **Pezzi di ricambio ventilazione** | | |
| 10 | Motore ventilatore | 66071R0028 |
| 11 | Elica 3 pale | 66071R0009 |
| **Pezzi di ricambio meccanica** | | |
| 1 | Coperchio | 66069R0284 |
| 12 | Pannello griglia ventilatore | 66069R0291 |
| 13 | Pannello frontale | 66069R0290 |
| 24 | Pannello laterale destro | 66069R0293 |
| 33 | Pannello posteriore | 66069R0294 |
| 5 | Pannello laterale sinistro | 66069R0287 |
| 16 | Struttura inferiore | 66069R0300 |
| **Sensori** | | |
| 32 | Flussostato | 66069R0030 |
| 34 | Sensore ingresso temperatura dell'acqua | 66069R0054 |
| 35 | Sensore uscita temperatura dell'acqua | 66069R0055 |
| 36 | Sensore temperatura dell'aria | 66069R0057 |
| 37 | Sensore temperatura dell'evaporazione | 66069R0056 |
| **Accessori** | | |
| 21 | Raccordo idraulico (D50, 1 pezzo compreso viti) | 66069R0041 |
| 22 | Condensatore e kit di scarico | 66069R0042 |
| 23 | Supporti antivibranti (4 pezzi, incluso fissaggio) | 66069R0102 |
| 29 | Alloggiamento del controller (nero) | 66069R0262 |
| 44 | Copertura invernale | ACXXPR1003 |

# PM40 MD5 (WH000422)

Ricambi

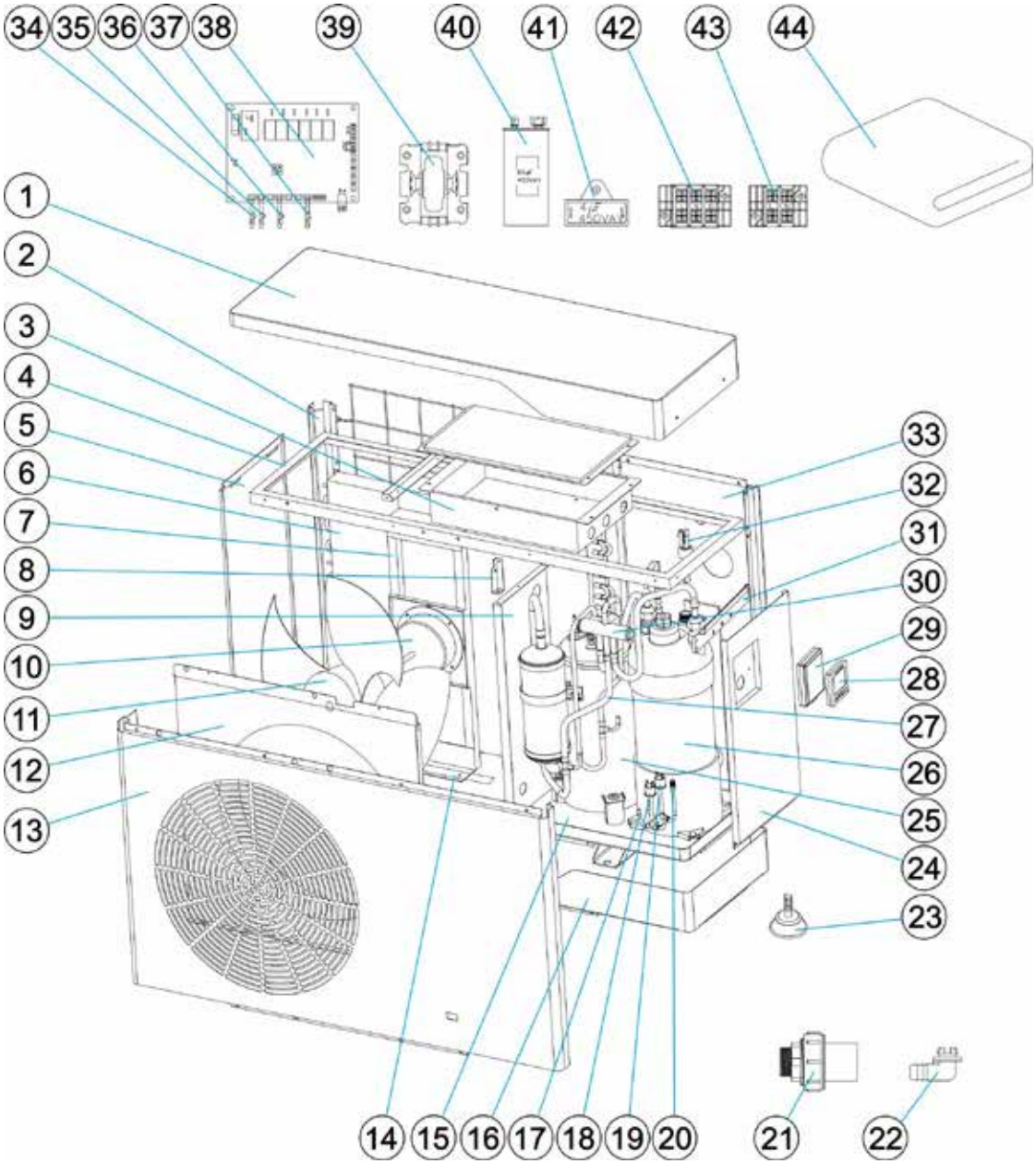

# PM40 MD5 (WH000422)

| N° | Descrizione | Codice |
|---|---|---|
| **Pezzi di ricambio elettrici** | | |
| 14 | Evaporatore o cinghia riscaldamento | 66069R0039 |
| 28 | Controllore LCD | 66069R0374 |
| 38 | Scheda madre | 66069R0051 |
| 39 | Relé compressore (25A) | 66070R0027 |
| 40 | Condensatore compressore (60μF) | 66071R0032 |
| 41 | Condensatore ventilatore (4μF) | 66071R0025 |
| **Pezzi di ricambio refrigerazione** | | |
| 6 | Evaporatore | 67405R0021 |
| 18 | Pressostato alta pressione | 66069R0031 |
| 26 | Scambiatore di calore in titanio | 67405R0024 |
| 30 | Valvola a 4 vie | 66069R0310 |
| 25 | Compressore | 67405R0023 |
| 19 | Pressostato alta pressione | 66069R0032 |
| 20 | Valvola di riempimento a vuoto | 66069R0022 |
| **Pezzi di ricambio ventilazione** | | |
| 10 | Motore ventilatore | 67405R0022 |
| 11 | Elica 3 pale | 67405R0009 |
| **Pezzi di ricambio meccanica** | | |
| 1 | Coperchio | 66069R0302 |
| 12 | Pannello griglia ventilatore | 66069R0309 |
| 13 | Pannello frontale | 66069R0308 |
| 24 | Pannello laterale destro | 66069R0312 |
| 33 | Pannello posteriore | 66069R0314 |
| 5 | Pannello laterale sinistro | 66069R0305 |
| 16 | Struttura inferiore | 66069R0317 |
| **Sensors** | | |
| 32 | Flussostato | 66069R0030 |
| 34 | Sensore ingresso temperatura dell'acqua | 66069R0054 |
| 35 | Sensore uscita temperatura dell'acqua | 66069R0055 |
| 36 | Sensore temperatura dell'aria | 66069R0057 |
| 37 | Sensore temperatura dell'evaporazione | 66069R0056 |
| **Accessori** | | |
| 21 | Raccordo idraulico (D50, 1 pezzo compreso viti) | 66069R0041 |
| 22 | Condensatore e kit di scarico | 66069R0042 |
| 23 | Supporti antivibranti (4 pezzi, incluso fissaggio) | 66069R0102 |
| 29 | Alloggiamento del controller (nero) | 66069R0262 |
| 44 | Copertura invernale | ACXXPR1004 |

# PM40 MD7 (WH000488)

Ricambi

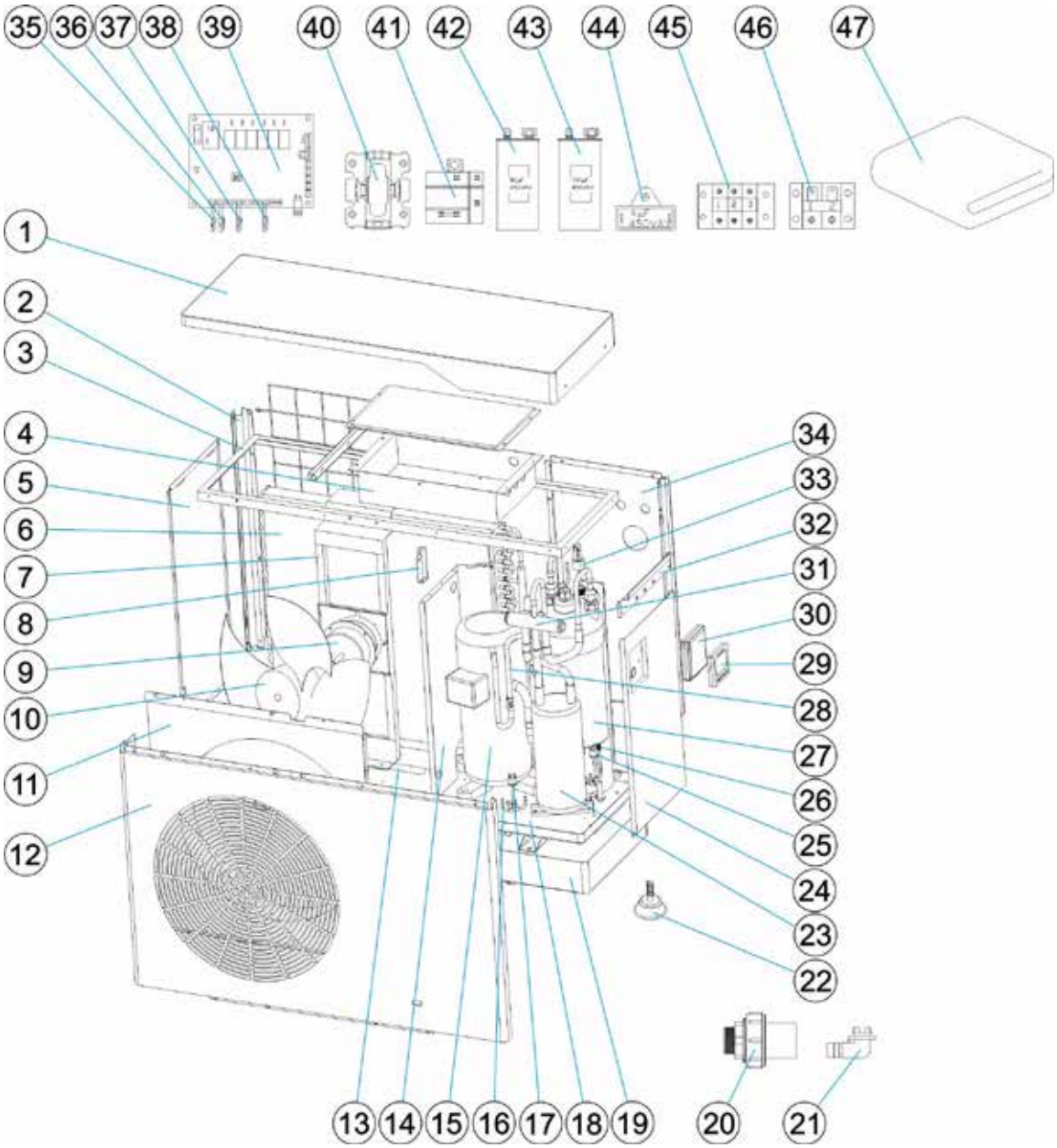

# PM40 MD7 (WH000488)

| N° | Descrizione | Codice |
|---|---|---|
| **Pezzi di ricambio elettrici** | | |
| 13 | Evaporatore o cinghia riscaldamento | 66069R0039 |
| 39 | Scheda madre | 66069R0051 |
| 42 | Condensatore compressore (90µF) | 66069R0403 |
| 29 | Controllore LCD | 66069R0374 |
| 40 | Relé compressore (25A) | 66070R0027 |
| 43 | Starter compressore (100µF) | 66069R0329 |
| 41 | Relé condensatore compressore | 66069R0328 |
| 44 | Condensatore ventilatore (4µF) | 66073R0025 |
| **Pezzi di ricambio refrigerazione** | | |
| 6 | Evaporatore | 66073R0030 |
| 17 | Pressostato alta pressione | 66069R0031 |
| 23 | Separatore gas-liquido | 66073R0043 |
| 26 | Valvola di riempimento a vuoto | 66069R0022 |
| 31 | Valvola a 4 vie | 66069R0331 |
| 25 | Pressostato alta pressione | 66069R0032 |
| 15 | Compressore | 66069R0376 |
| 27 | Scambiatore di calore in titanio | 66073R0034 |
| **Pezzi di ricambio ventilazione** | | |
| 9 | Motore ventilatore | 66073R0031 |
| 10 | Elica 3 pale | 66073R0009 |
| **Pezzi di ricambio meccanica** | | |
| 1 | Coperchio | 66069R0302 |
| 12 | Pannello frontale | 66069R0321 |
| 24 | Pannello laterale destro | 66069R0312 |
| 34 | Pannello posteriore | 66069R0314 |
| 5 | Pannello laterale sinistro | 66069R0305 |
| 11 | Pannello griglia ventilatore | 66069R0322 |
| 19 | Struttura inferiore | 66069R0317 |
| **Sensori** | | |
| 33 | Flussostato | 66069R0030 |
| 35 | Sensore ingresso temperatura dell'acqua | 66069R0054 |
| 36 | Sensore uscita temperatura dell'acqua | 66069R0055 |
| 37 | Sensore temperatura dell'aria | 66069R0057 |
| 38 | Sensore temperatura dell'evaporazione | 66069R0056 |
| **Accessori** | | |
| 21 | Condensatore e kit di scarico | 66069R0042 |
| 22 | Supporti antivibranti (4 pezzi, incluso fissaggio) | 66069R0102 |
| 30 | Alloggiamento del controller (nero) | 66069R0262 |
| 20 | Raccordo idraulico (D50, 1 pezzo compreso viti) | 66069R0041 |
| 47 | Copertura invernale | ACXXPR1004 |

# PM40 MD7 R410A (WH000424)

Ricambi

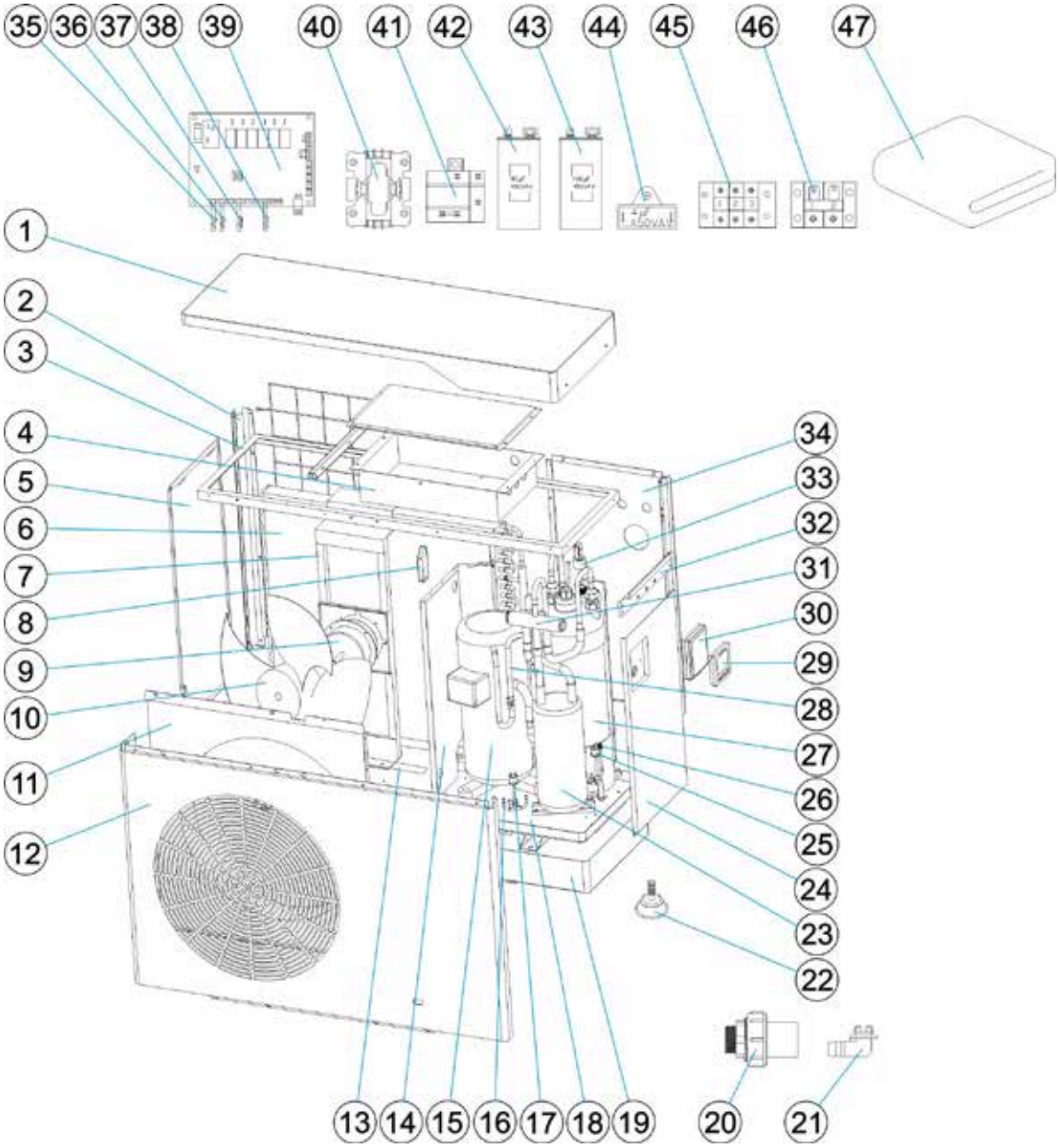

# PM40 MD7 R410A (WH000424)

| N° | Descrizione | Codice |
|---|---|---|
| **Pezzi di ricambio elettrici** | | |
| 13 | Evaporatore o cinghia riscaldamento | 66069R0039 |
| 39 | Scheda madre | 66069R0051 |
| 42 | Condensatore compressore (80μF) | 66069R0325 |
| 29 | Controllore LCD | 66069R0374 |
| 40 | Relé compressore (25A) | 66070R0027 |
| 43 | Starter compressore (100μF) | 66069R0329 |
| 41 | Relé condensatore compressore | 66069R0328 |
| 44 | Condensatore ventilatore (6μF) | 66073R0025 |
| **Pezzi di ricambio refrigerazione** | | |
| 6 | Evaporatore | 66073R0004 |
| 17 | Pressostato alta pressione | 66069R0031 |
| 23 | Separatore gas-liquido | 66073R0043 |
| 26 | Valvola di riempimento a vuoto | 66069R0022 |
| 31 | Valvola a 4 vie | 66073R0013 |
| 25 | Pressostato alta pressione | 66069R0032 |
| 15 | Compressore | 66073R0012 |
| 27 | Scambiatore di calore in titanio | 66073R0034 |
| **Pezzi di ricambio ventilazione** | | |
| 9 | Motore ventilatore | 66073R0008 |
| 10 | Elica 3 pale | 66073R0009 |
| **Pezzi di ricambio meccanica** | | |
| 1 | Coperchio | 66069R0302 |
| 12 | Pannello frontale | 66069R0321 |
| 24 | Pannello laterale destro | 66069R0312 |
| 34 | Pannello posteriore | 66069R0314 |
| 5 | Pannello laterale sinistro | 66069R0305 |
| 11 | Pannello griglia ventilatore | 66069R0322 |
| 19 | Struttura inferiore | 66069R0317 |
| **Sensori** | | |
| 33 | Flussostato | 66069R0030 |
| 35 | Sensore ingresso temperatura dell'acqua | 66069R0054 |
| 36 | Sensore uscita temperatura dell'acqua | 66069R0055 |
| 37 | Sensore temperatura dell'aria | 66069R0057 |
| 38 | Sensore temperatura dell'evaporazione | 66069R0056 |
| **Accessori** | | |
| 21 | Condensatore e kit di scarico | 66069R0042 |
| 22 | Supporti antivibranti (4 pezzi, incluso fissaggio) | 66069R0102 |
| 30 | Alloggiamento del controller (nero) | 66069R0262 |
| 20 | Raccordo idraulico (D50, 1 pezzo compreso viti) | 66069R0041 |
| 47 | Copertura invernale | ACXXPR1004 |

# PM40 MD8 (WH000426)

Ricambi

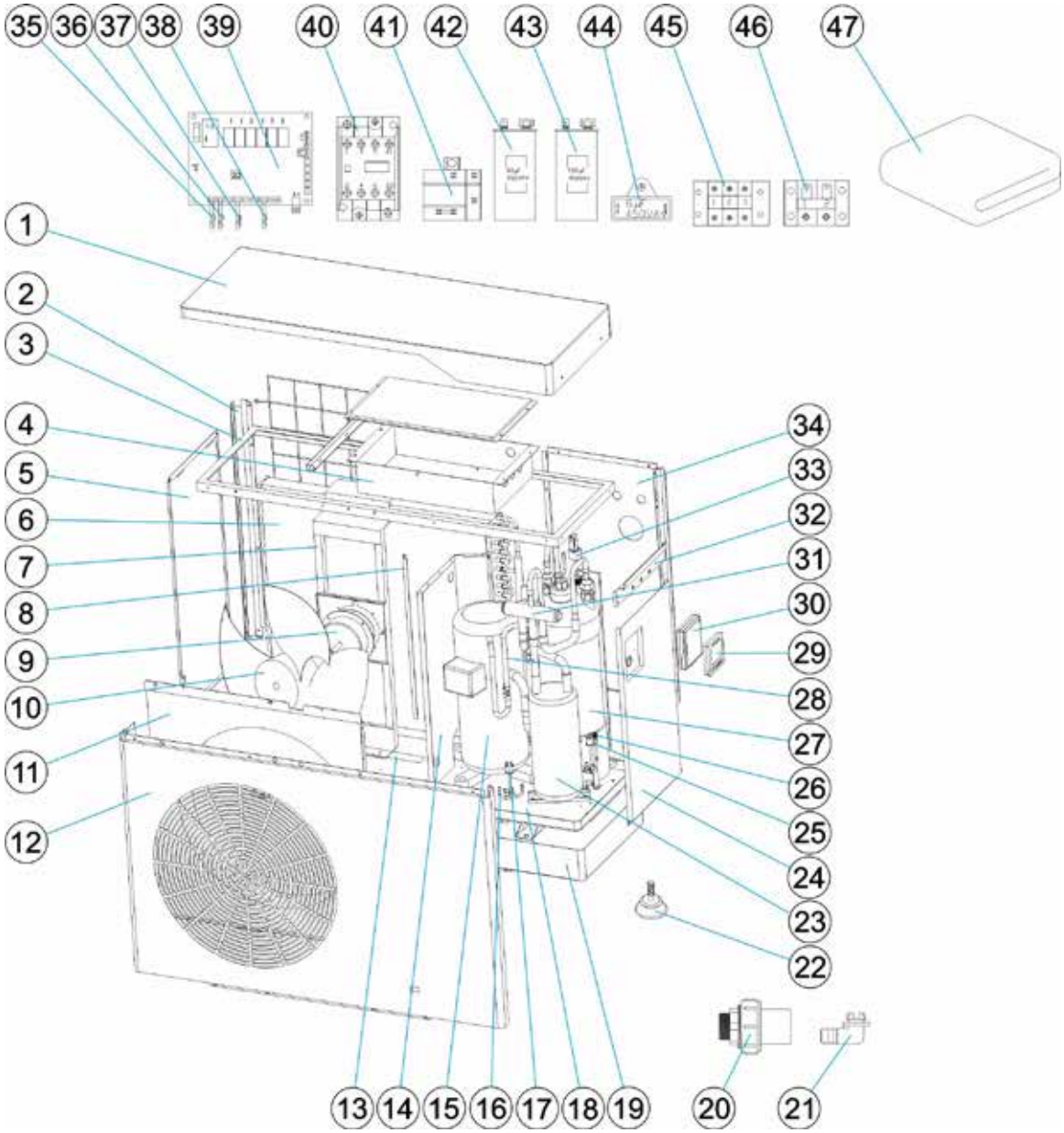

# PM40 MD8 (WH000426)

| N° | Descrizione | Codice |
|---|---|---|
| **Pezzi di ricambio elettrici** | | |
| 13 | Evaporatore o cinghia riscaldamento | 66069R0039 |
| 39 | Scheda madre | 66069R0051 |
| 42 | Condensatore compressore (60µF) | 66071R0032 |
| 29 | Controllore LCD | 66069R0374 |
| 40 | Relé compressore (45A) | 66082R0027 |
| 43 | Starter compressore (100µF) | 66069R0329 |
| 41 | Relé condensatore compressore | 66069R0328 |
| 44 | Condensatore ventilatore (6µF) | 66073R0025 |
| **Pezzi di ricambio refrigerazione** | | |
| 6 | Evaporatore | 66074R0004 |
| 17 | Pressostato alta pressione | 66069R0031 |
| 23 | Separatore gas-liquido | 66073R0043 |
| 26 | Valvola di riempimento a vuoto | 66069R0022 |
| 31 | Valvola a 4 vie | 66073R0013 |
| 25 | Pressostato alta pressione | 66069R0032 |
| 15 | Compressore | 66082R0012 |
| 27 | Scambiatore di calore in titanio | 66074R0041 |
| **Pezzi di ricambio ventilazione** | | |
| 9 | Motore ventilatore | 66074R0008 |
| 10 | Elica 3 pale | 66074R0009 |
| **Pezzi di ricambio meccanica** | | |
| 1 | Coperchio | 66069R0334 |
| 12 | Pannello frontale | 66069R0340 |
| 24 | Pannello laterale destro | 66069R0344 |
| 34 | Pannello posteriore | 66069R0346 |
| 5 | Pannello laterale sinistro | 66069R0337 |
| 11 | Pannello griglia ventilatore | 66069R0341 |
| 19 | Struttura inferiore | 66069R0349 |
| **Sensori** | | |
| 33 | Flussostato | 66069R0030 |
| 35 | Sensore ingresso temperatura dell'acqua | 66069R0054 |
| 36 | Sensore uscita temperatura dell'acqua | 66069R0055 |
| 37 | Sensore temperatura dell'aria | 66069R0057 |
| 38 | Sensore temperatura dell'evaporazione | 66069R0347 |
| **Accessori** | | |
| 21 | Condensatore e kit di scarico | 66069R0042 |
| 22 | Supporti antivibranti (4 pezzi, incluso fissaggio) | 66069R0102 |
| 30 | Alloggiamento del controller (nero) | 66069R0262 |
| 20 | Raccordo idraulico (D50, 1 pezzo compreso viti) | 66069R0041 |
| 47 | Copertura invernale | ACXXPR1005 |

# PM40 TD7 (WH000423)

Ricambi

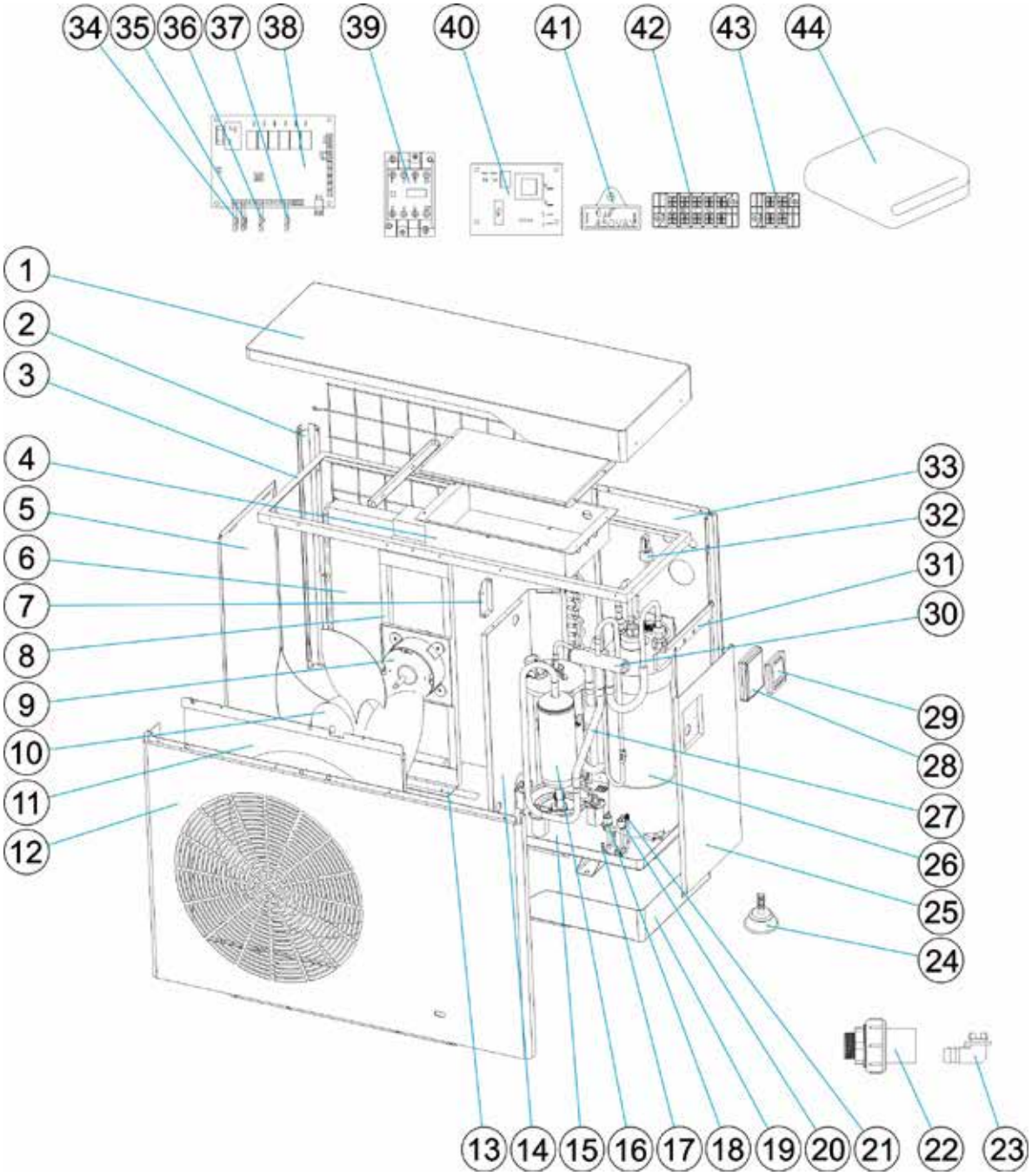

# PM40 TD7 (WH000423)

| N° | Descrizione | Codice |
|---|---|---|
| **Pezzi di ricambio elettrici** | | |
| 13 | Evaporatore o cinghia riscaldamento | 66069R0039 |
| 38 | Scheda madre | 66069R0051 |
| 39 | Relé compressore (12A) | 66069R0354 |
| 29 | Controllore LCD | 66069R0374 |
| 40 | Scheda protezione fase | 66073R0037 |
| 41 | Condensatore ventilatore (6μF) | 66073R0025 |
| **Pezzi di ricambio refrigerazione** | | |
| 6 | Evaporatore | 66073R0030 |
| 18 | Pressostato alta pressione | 66069R0031 |
| 21 | Valvola di riempimento a vuoto | 66069R0022 |
| 26 | Scambiatore di calore in titanio | 66073R0034 |
| 30 | Valvola a 4 vie | 66069R0331 |
| 16 | Compressore | 66073R0032 |
| 20 | Pressostato alta pressione | 66069R0032 |
| **Pezzi di ricambio ventilazione** | | |
| 9 | Motore ventilatore | 66073R0031 |
| 10 | Elica 3 pale | 66073R0009 |
| **Pezzi di ricambio meccanica** | | |
| 1 | Coperchio | 66069R0302 |
| 12 | Pannello frontale | 66069R0321 |
| 33 | Pannello posteriore | 66069R0314 |
| 25 | Pannello laterale destro | 66069R0312 |
| 5 | Pannello laterale sinistro | 66069R0305 |
| 11 | Pannello griglia ventilatore | 66069R0322 |
| 19 | Struttura inferiore | 66069R0317 |
| **Sensori** | | |
| 32 | Flussostato | 66069R0030 |
| 34 | Sensore ingresso temperatura dell'acqua | 66069R0054 |
| 35 | Sensore uscita temperatura dell'acqua | 66069R0055 |
| 36 | Sensore temperatura dell'aria | 66069R0057 |
| 37 | Sensore temperatura dell'evaporazione | 66069R0056 |
| **Accessori** | | |
| 22 | Raccordo idraulico (D50, 1 pezzo compreso viti) | 66069R0041 |
| 23 | Condensatore e kit di scarico | 66069R0042 |
| 24 | Supporti antivibranti (4 pezzi, incluso fissaggio) | 66069R0102 |
| 28 | Alloggiamento del controller (nero) | 66069R0262 |
| 44 | Copertura invernale | ACXXPR1004 |

# PM40 TD8 (WH000425)

Ricambi

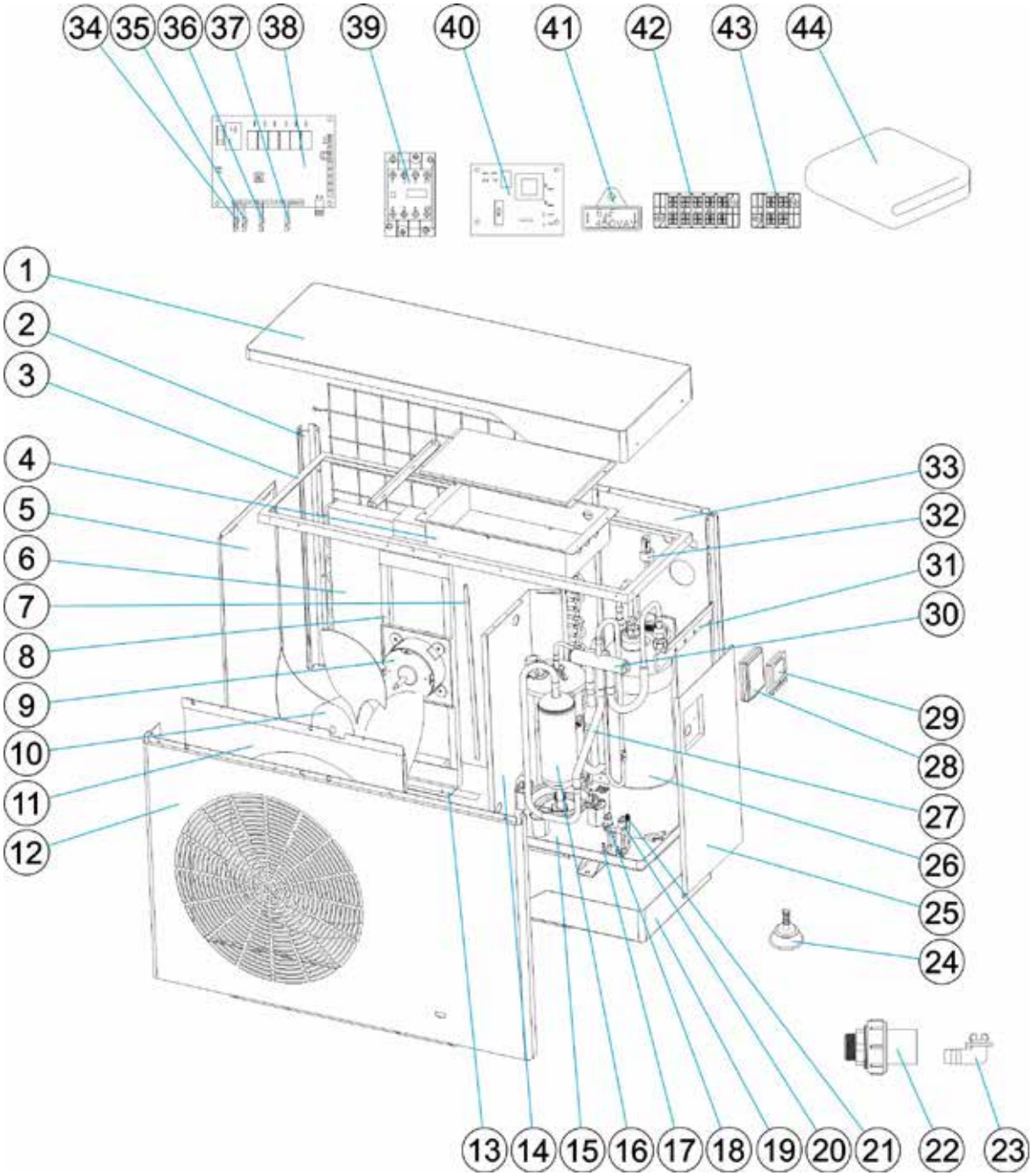

# PM40 TD8 (WH000425)

| N° | Descrizione | Codice |
|---|---|---|
| **Pezzi di ricambio elettrici** | | |
| 13 | Evaporatore o cinghia riscaldamento | 66069R0039 |
| 38 | Scheda madre | 66069R0051 |
| 39 | Relé compressore (12A) | 66069R0354 |
| 29 | Controllore LCD | 66069R0374 |
| 40 | Scheda protezione fase | 66073R0037 |
| 41 | Condensatore ventilatore (6μF) | 66073R0025 |
| **Pezzi di ricambio refrigerazione** | | |
| 6 | Evaporatore | 66074R0038 |
| 18 | Pressostato alta pressione | 66069R0031 |
| 21 | Valvola di riempimento a vuoto | 66069R0022 |
| 26 | Scambiatore di calore in titanio | 66074R0041 |
| 30 | Valvola a 4 vie | 66073R0013 |
| 16 | Compressore | 66074R0040 |
| 20 | Pressostato alta pressione | 66069R0032 |
| **Pezzi di ricambio ventilazione** | | |
| 9 | Motore ventilatore | 66074R0039 |
| 10 | Elica 3 pale | 66074R0009 |
| **Pezzi di ricambio meccanica** | | |
| 1 | Coperchio | 66069R0334 |
| 12 | Pannello frontale | 66069R0340 |
| 33 | Pannello posteriore | 66069R0346 |
| 25 | Pannello laterale destro | 66069R0344 |
| 5 | Pannello laterale sinistro | 66069R0337 |
| 11 | Pannello griglia ventilatore | 66069R0341 |
| 19 | Struttura inferiore | 66069R0349 |
| **Sensori** | | |
| 32 | Flussostato | 66069R0030 |
| 34 | Sensore ingresso temperatura dell'acqua | 66069R0054 |
| 35 | Sensore uscita temperatura dell'acqua | 66069R0055 |
| 36 | Sensore temperatura dell'aria | 66069R0057 |
| 37 | Sensore temperatura dell'evaporazione | 66069R0347 |
| **Accessori** | | |
| 22 | Raccordo idraulico (D50, 1 pezzo compreso viti) | 66069R0041 |
| 23 | Condensatore e kit di scarico | 66069R0042 |
| 24 | Supporti antivibranti (4 pezzi, incluso fissaggio) | 66069R0102 |
| 28 | Alloggiamento del controller (nero) | 66069R0262 |
| 44 | Copertura invernale | ACXXPR1005 |

# PM40 TD12 (WH000489)

Ricambi

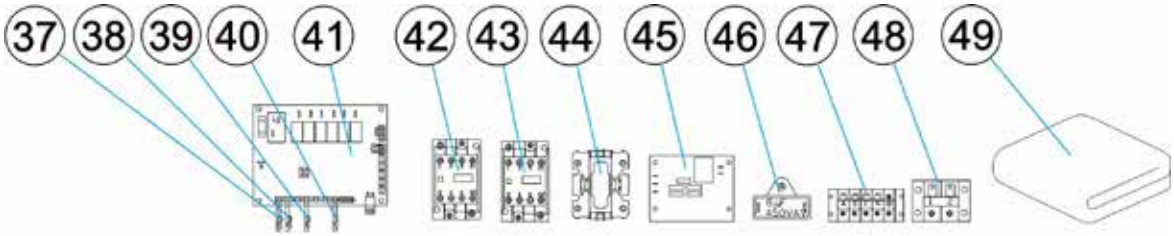


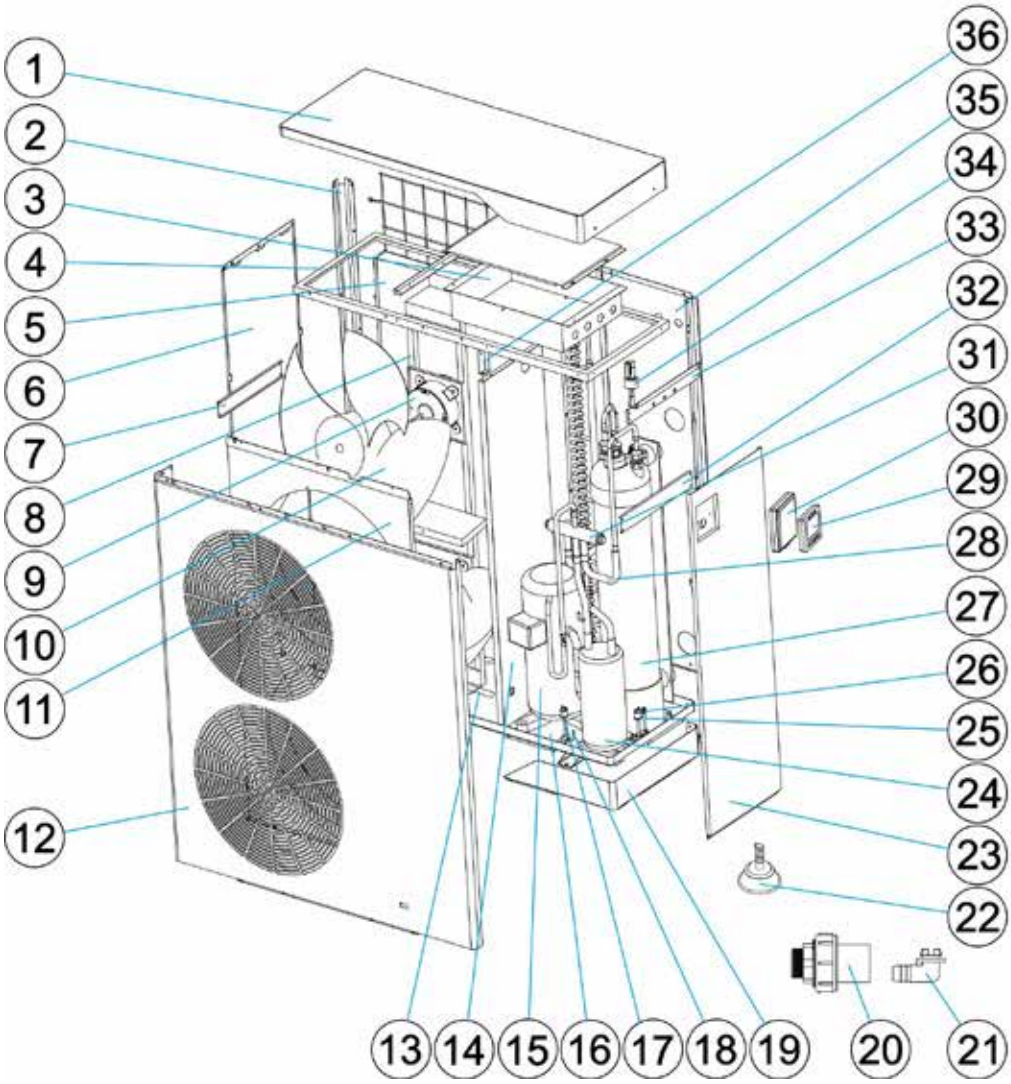

# PM40 TD12 (WH000489)

| N° | Descrizione | Codice |
|---|---|---|
| **Pezzi di ricambio elettrici** | | |
| 13 | Evaporatore o cinghia riscaldamento | 66069R0039 |
| 42 | Relé compressore (9A) | 66069R0368 |
| 29 | Controllore LCD | 66069R0374 |
| 43 | Relé compressore (18A, 3P) | 66073R0038 |
| 41 | Scheda madre | 66069R0051 |
| 44 | Relé compressore (25A) | 66070R0027 |
| 46 | Condensatore ventilatore (6μF) | 66073R0025 |
| 45 | Scheda protezione fase | 66073R0037 |
| **Pezzi di ricambio refrigerazione** | | |
| 17 | Pressostato alta pressione | 66069R0031 |
| 24 | Separatore gas-liquido | 66073R0043 |
| 26 | Valvola di riempimento a vuoto | 66069R0022 |
| 31 | Valvola a 4 vie | 66073R0013 |
| 25 | Pressostato alta pressione | 66069R0032 |
| 5 | Evaporatore | 66069R0377 |
| 15 | Compressore | 66069R0375 |
| 27 | Scambiatore di calore in titanio | 66069R0364 |
| **Pezzi di ricambio ventilazione** | | |
| 9 | Motore ventilatore | 66073R0031 |
| 10 | Elica 3 pale | 66073R0009 |
| **Pezzi di ricambio meccanica** | | |
| 1 | Coperchio | 66069R0355 |
| 6 | Pannello laterale sinistro | 66069R0358 |
| 12 | Pannello frontale | 66069R0361 |
| 23 | Pannello laterale destro | 66069R0365 |
| 35 | Pannello posteriore | 66069R0367 |
| 11 | Pannello griglia ventilatore | 66069R0362 |
| 19 | Struttura inferiore | 66069R0349 |
| **Sensori** | | |
| 34 | Flussostato | 66069R0030 |
| 37 | Sensore ingresso temperatura dell'acqua | 66069R0054 |
| 38 | Sensore uscita temperatura dell'acqua | 66069R0055 |
| 39 | Sensore temperatura dell'aria | 66069R0057 |
| 40 | Sensore temperatura dell'evaporazione | 66069R0347 |
| **Accessori** | | |
| 21 | Condensatore e kit di scarico | 66069R0042 |
| 22 | Supporti antivibranti (4 pezzi, incluso fissaggio) | 66069R0102 |
| 30 | Alloggiamento del controller (nero) | 66069R0262 |
| 20 | Raccordo idraulico (D50, 1 pezzo compreso viti) | 66069R0041 |
| 49 | Copertura invernale | ACXXPR1006 |

# PM40 TD12 R410A (WH000427)



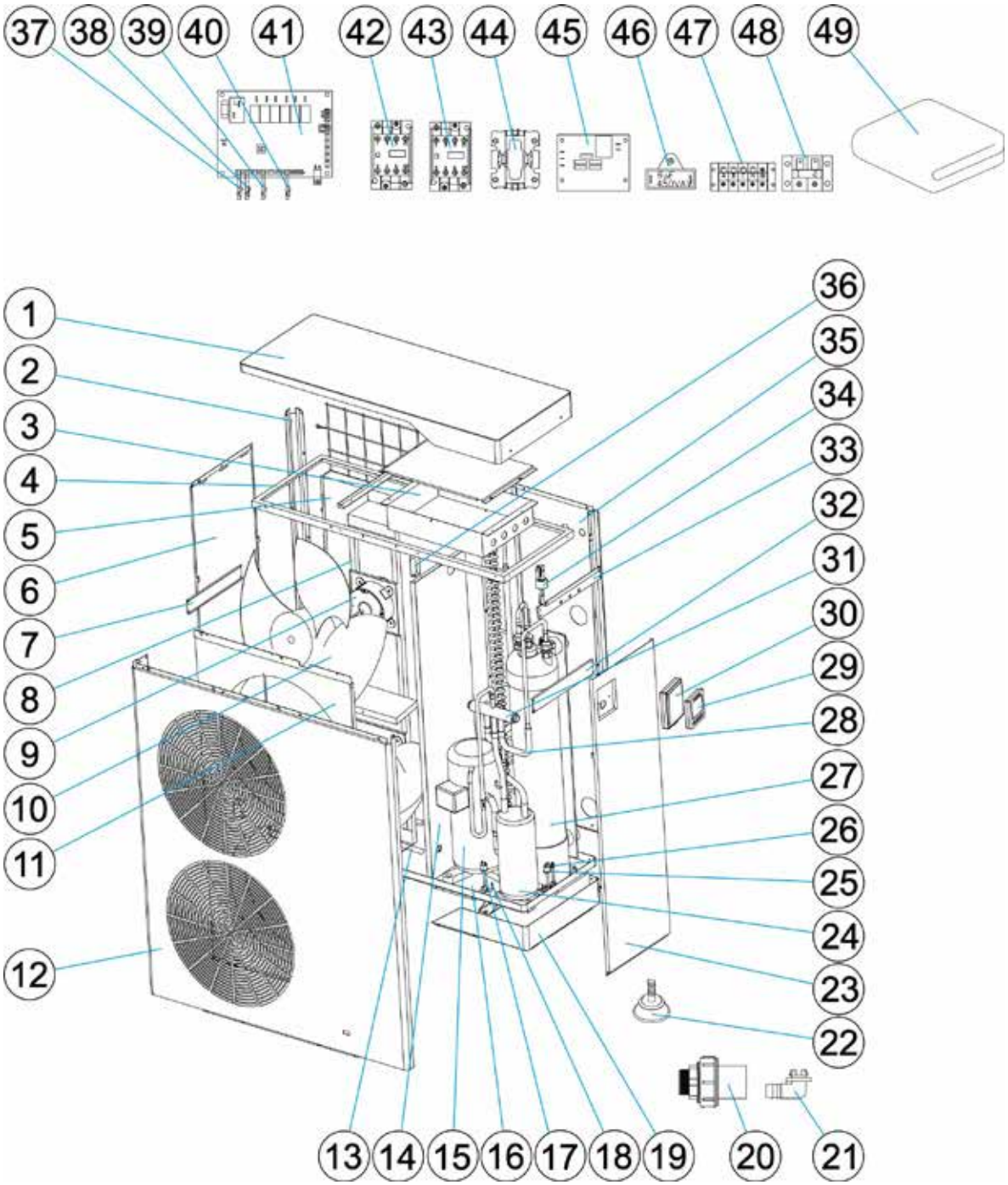

# PM40 TD12 R410A (WH000427)

| N° | Descrizione | Codice |
|---|---|---|
| **Pezzi di ricambio elettrici** | | |
| 13 | Evaporatore o cinghia riscaldamento | 66069R0039 |
| 42 | Relé compressore (9A) | 66069R0368 |
| 29 | Controllore LCD | 66069R0374 |
| 43 | Relé compressore (18A, 3P) | 66073R0038 |
| 41 | Scheda madre | 66069R0051 |
| 44 | Relé compressore (25A) | 66070R0027 |
| 46 | Condensatore ventilatore (6μF) | 66073R0025 |
| 45 | Scheda protezione fase | 66073R0037 |
| **Pezzi di ricambio refrigerazione** | | |
| 17 | Pressostato alta pressione | 66069R0031 |
| 24 | Separatore gas-liquido | 66073R0043 |
| 26 | Valvola di riempimento a vuoto | 66069R0022 |
| 31 | Valvola a 4 vie | 66073R0013 |
| 25 | Pressostato alta pressione | 66069R0032 |
| 5 | Evaporatore | 66075R0004 |
| 15 | Compressore | 66075R0012 |
| 27 | Scambiatore di calore in titanio | 66069R0364 |
| **Pezzi di ricambio ventilazione** | | |
| 9 | Motore ventilatore | 66073R0008 |
| 10 | Elica 3 pale | 66073R0009 |
| **Pezzi di ricambio meccanica** | | |
| 1 | Coperchio | 66069R0355 |
| 6 | Pannello laterale sinistro | 66069R0358 |
| 12 | Pannello frontale | 66069R0361 |
| 23 | Pannello laterale destro | 66069R0365 |
| 35 | Pannello posteriore | 66069R0367 |
| 11 | Pannello griglia ventilatore | 66069R0362 |
| 19 | Struttura inferiore | 66069R0349 |
| **Sensori** | | |
| 34 | Flussostato | 66069R0030 |
| 37 | Sensore ingresso temperatura dell'acqua | 66069R0054 |
| 38 | Sensore uscita temperatura dell'acqua | 66069R0055 |
| 39 | Sensore temperatura dell'aria | 66069R0057 |
| 40 | Sensore temperatura dell'evaporazione | 66069R0347 |
| **Accessori** | | |
| 21 | Condensatore e kit di scarico | 66069R0042 |
| 22 | Supporti antivibranti (4 pezzi, incluso fissaggio) | 66069R0102 |
| 30 | Alloggiamento del controller (nero) | 66069R0262 |
| 20 | Raccordo idraulico (D50, 1 pezzo compreso viti) | 66069R0041 |
| 49 | Copertura invernale | ACXXPR1006 |

# PX50 MD3 (WH000428)

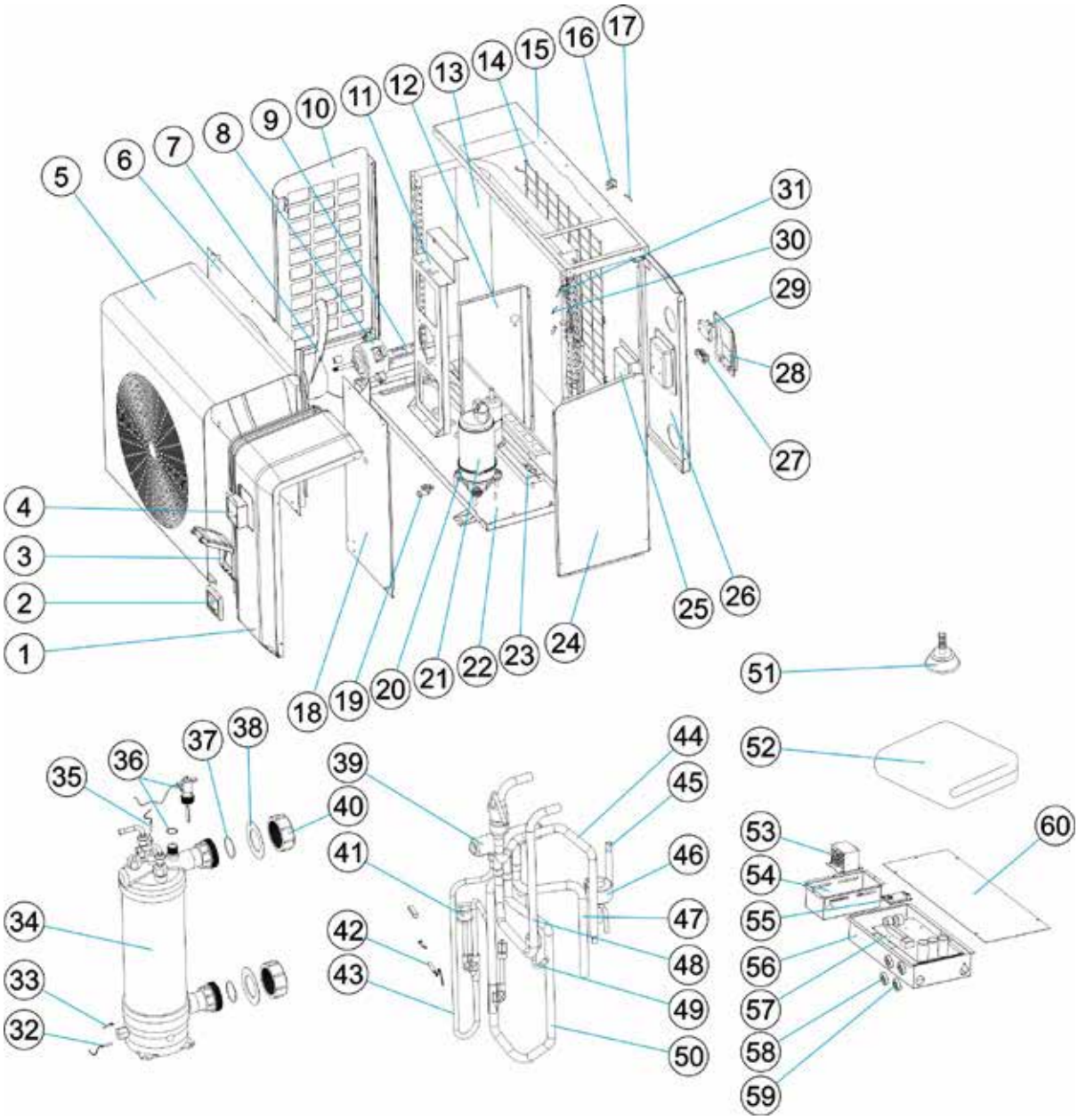

# PX50 MD3 (WH000428)

| N° | Descrizione | Codice |
|---|---|---|
| **Pezzi di ricambio elettrici** | | |
| 2 | Controllore LCD (PX50) | ZX117020180-1 |
| 20 | Compressore cinghia riscaldamento | ZX142000072 |
| 23 | Evaporatore cinghia riscaldamento | ZX142000058 |
| 53 | Reattore | ZX117230003 |
| 57 | Scheda madre | ZX117100046 |
| **Pezzi di ricambio refrigerazione** | | |
| 13 | Evaporatore | ZX103000271 |
| 21 | Compressore | ZX101000187 |
| 34 | Scambiatore di calore in titanio | ZX102040856 |
| 39 | Valvola a 4 vie | ZX121000035 |
| 41 | Pressostato alta pressione | ZX116000066 |
| 46 | Valvola di riempimento a vuoto | ZX119000046 |
| 49 | Pressostato bassa pressione | ZX116000071 |
| **Pezzi di ricambio ventilazione** | | |
| 7 | Elica 3 pale | ZX132000010 |
| 8 | Motore ventilatore (con anello di assemblaggio) | ZX112000041 |
| **Pezzi di ricambio meccanica** | | |
| 1 | Pannello frontale in ABS | ZX133340006 |
| 3 | Pannello frontale in metallo | ZX113712007-1 |
| 5 | Pannello griglia ventilatore | ZX108830023 |
| 6 | Pannello laterale sinistro (con aperture) | ZX108830022 |
| 10 | Grata protezione evaporatore | ZX108830021 |
| 14 | Pannello compartimento refrigerante | ZX108830014 |
| 18 | Pannello laterale destro (rigido) | ZX108830024 |
| 24 | Struttura inferiore in ABS | ZX108830025 |
| 26 | ABS back panel | ZX133340007 |
| **Sensori** | | |
| 17 | Sensore temperatura ambiente T5 | ZX117110020 |
| 31 | Sensore temperatura evaporatore T3 | ZX117110004 |
| 32 | Sensore d'ingresso temperatura acqua T1 | ZX117110012 |
| 36 | Flussostato (con viti) | ZX112100021-1 |
| 42 | Sensore temperatura scarico del compressore T6 | ZX117110021 |
| 35 | Sensore d'uscita temperatura acqua T2 | ZX117110011 |
| **Accessories** | | |
| 19 | Kit supporto raccordi condensatore | ZX136010023 |
| 38 | Trim raccordo idraulico (nero) | ZX133020084 |
| 40 | Raccordo idraulico (D50, 1 pezzo compreso viti) | ZX102050004 |
| 51 | Supporti antivibranti (4 pezzi, incluso fissaggio) | ZX136020100 |
| 52 | Copertura invernale | ZX129000223 |

# PX50 MD4 (WH000429)

Ricambi

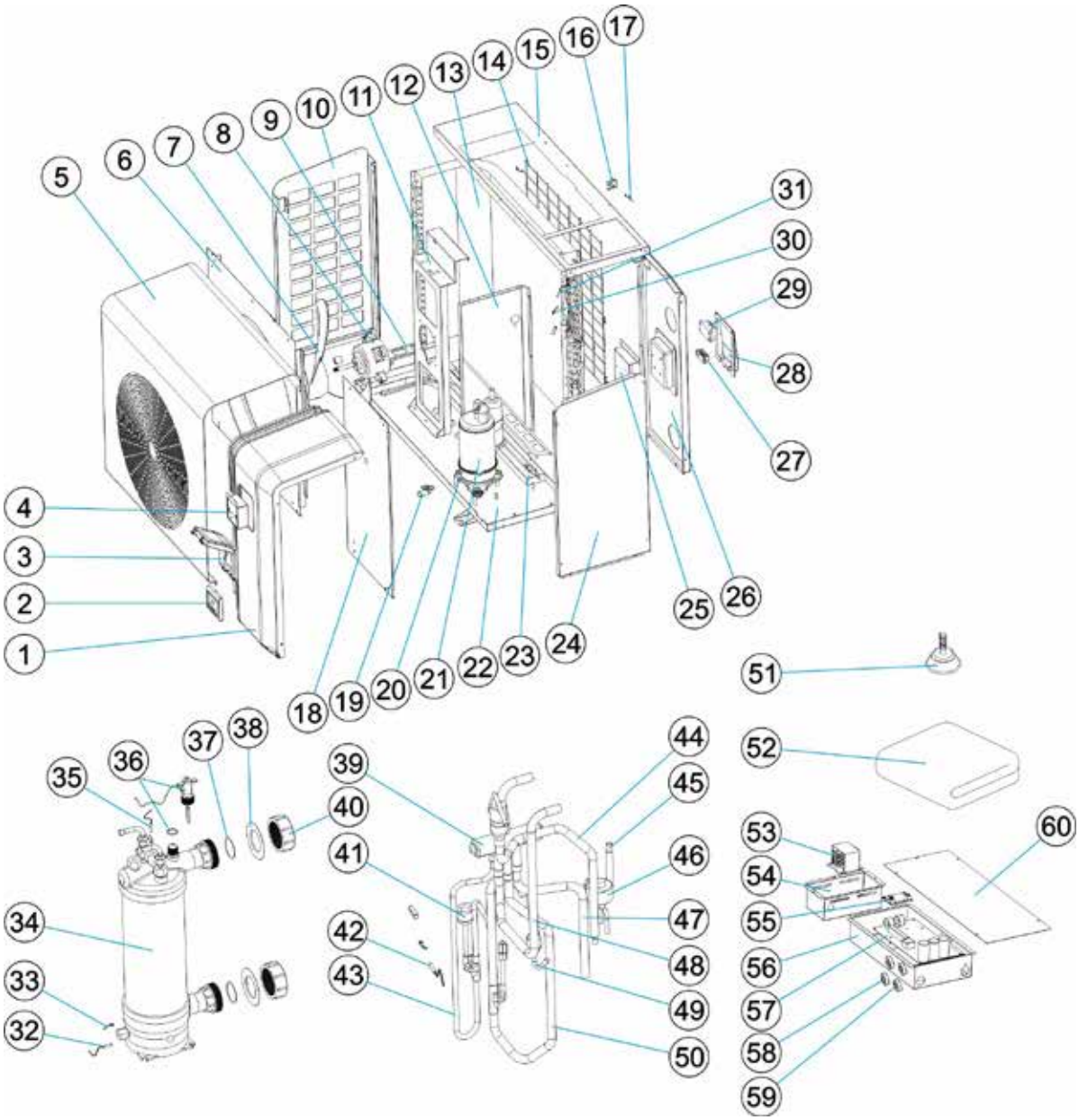

# PX50 MD4 (WH000429)

| N° | Descrizione | Codice |
|---|---|---|
| **Electrical spare parts** | | |
| 2 | Controllore LCD (PX50) | ZX117020180-1 |
| 20 | Compressore cinghia riscaldamento | ZX142000074 |
| 23 | Evaporatore cinghia riscaldamento | ZX142000079 |
| 53 | Reattore | ZX117230003 |
| 57 | Scheda madre | ZX117100046 |
| **Pezzi di ricambio refrigerazione** | | |
| 13 | Evaporatore | ZX103000283 |
| 21 | Compressore | ZX101000188 |
| 34 | Scambiatore di calore in titanio | ZX102040824 |
| 39 | Valvola a 4 vie | ZX121000034 |
| 41 | Pressostato alta pressione | ZX116000066 |
| 46 | Valvola di riempimento a vuoto | ZX119000044 |
| 49 | Pressostato bassa pressione | ZX116000071 |
| **Pezzi di ricambio ventilazione** | | |
| 7 | Elica 3 pale | ZX132000015 |
| 8 | Motore ventilatore (con anello di assemblaggio) | ZX112000031 |
| **Pezzi di ricambio meccanica** | | |
| 1 | Pannello frontale in ABS | ZX133300007 |
| 5 | Pannello frontale in metallo | ZX108790029 |
| 6 | Pannello griglia ventilatore | ZX108790033 |
| 10 | Pannello laterale sinistro (con aperture) | ZX108790047 |
| 14 | Grata protezione evaporatore | ZX108790049 |
| 18 | Pannello compartimento refrigerante | ZX108790032 |
| 24 | Pannello laterale destro (rigido) | ZX108790048 |
| 26 | Struttura inferiore in ABS | ZX108790031 |
| **Sensori** | | |
| 17 | Sensore temperatura ambiente T5 | ZX117110020 |
| 31 | Sensore temperatura evaporatore T3 | ZX117110004 |
| 32 | Sensore d'ingresso temperatura acqua T1 | ZX117110012 |
| 36 | Flussostato (con viti) | ZX112100021-1 |
| 42 | Sensore temperatura scarico del compressore T6 | ZX117110021 |
| 35 | Sensore d'uscita temperatura acqua T2 | ZX117110011 |
| **Accessories** | | |
| 3 | Alloggiamento del controller (nero) | ZX113712007-1 |
| 19 | Kit supporto raccordi condensatore | ZX136010023 |
| 38 | Trim raccordo idraulico (nero) | ZX133020084 |
| 40 | Raccordo idraulico (D50, 1 pezzo compreso viti) | ZX102050004 |
| 51 | Supporti antivibranti (4 pezzi, incluso fissaggio) | ZX136020100 |
| 52 | Copertura invernale | ZX129000222 |

# PX50 MD5 (WH000430)



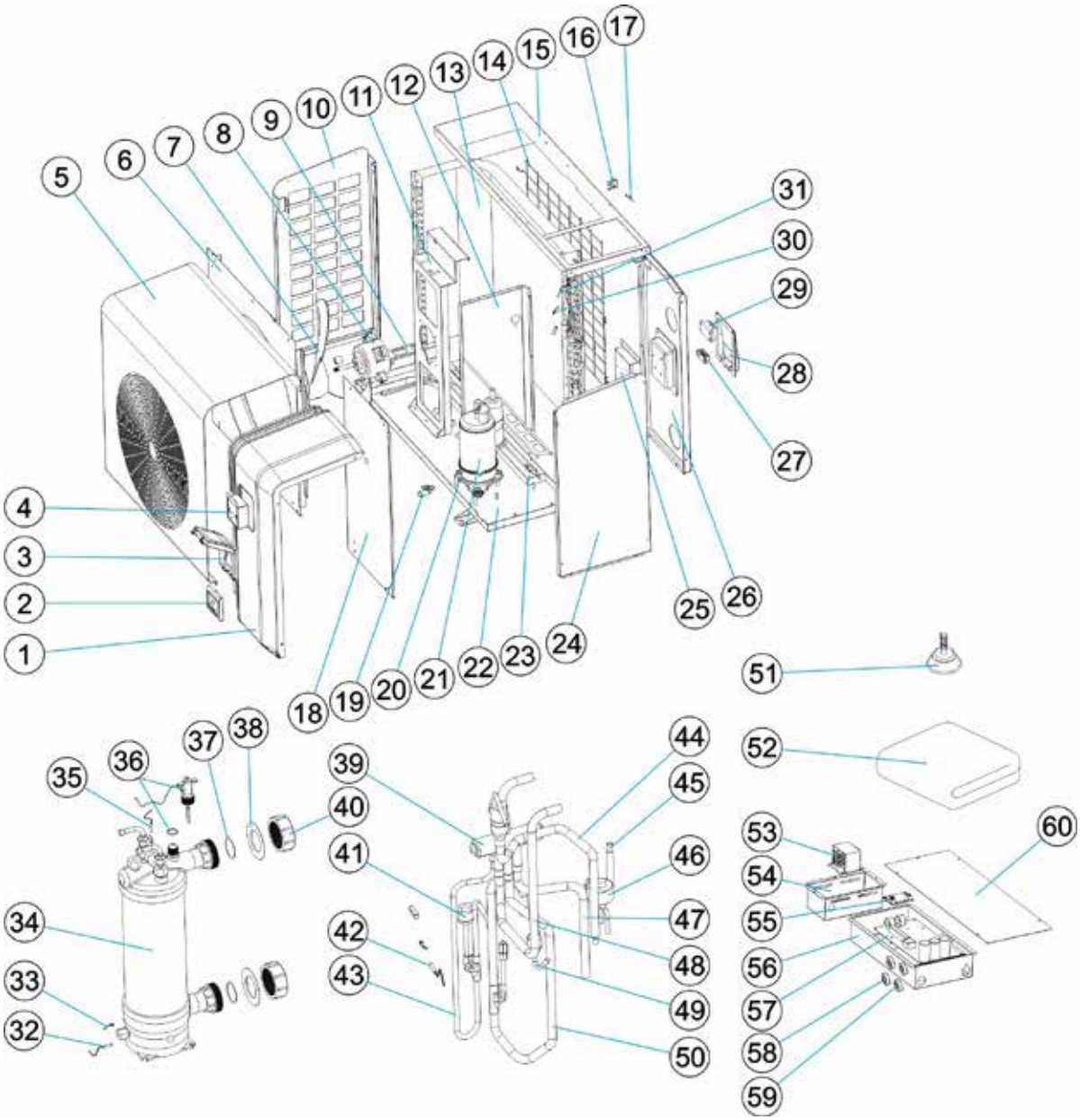

# PX50 MD5 (WH000430)

| N° | Descrizione | Codice |
|---|---|---|
| **Pezzi di ricambio elettrici** | | |
| 2 | Controllore LCD (PX50) | ZX117020180-1 |
| 20 | Compressore cinghia riscaldamento | ZX142000074 |
| 23 | Evaporatore cinghia riscaldamento | ZX142000079 |
| 53 | Reattore | ZX117230003 |
| 57 | Scheda madre | ZX117100047 |
| **Pezzi di ricambio refrigerazione** | | |
| 13 | Evaporatore | ZX103000290 |
| 21 | Compressore | ZX101000188 |
| 34 | Scambiatore di calore in titanio | ZX102040861 |
| 39 | Valvola a 4 vie | ZX121000034 |
| 41 | Pressostato alta pressione | ZX116000066 |
| 46 | Valvola di riempimento a vuoto | ZX119000044 |
| 49 | Pressostato bassa pressione | ZX116000071 |
| **Pezzi di ricambio ventilazione** | | |
| 7 | Elica 3 pale | ZX132000015 |
| 8 | Motore ventilatore (con anello di assemblaggio) | ZX112000031 |
| **Pezzi di ricambio meccanica** | | |
| 1 | Pannello frontale in ABS | ZX133300007 |
| 5 | Pannello frontale in metallo | ZX108790046 |
| 6 | Pannello griglia ventilatore | ZX108790045 |
| 10 | Pannello laterale sinistro (con aperture) | ZX108790047 |
| 14 | Grata protezione evaporatore | ZX108790049 |
| 18 | Pannello compartimento refrigerante | ZX108790032 |
| 24 | Pannello laterale destro (rigido) | ZX108790048 |
| 26 | Struttura inferiore in ABS | ZX133300008 |
| **Sensori** | | |
| 17 | Sensore temperatura ambiente T5 | ZX117110020 |
| 31 | Sensore temperatura evaporatore T3 | ZX117110004 |
| 32 | Sensore d'ingresso temperatura acqua T1 | ZX117110012 |
| 36 | Flussostato (con viti) | ZX112100021-1 |
| 42 | Sensore temperatura scarico del compressore | ZX117110021 |
| 35 | Sensore d'uscita temperatura acqua T2 | ZX117110011 |
| **Accessori** | | |
| 3 | Alloggiamento del controller (nero) | ZX113712007-1 |
| 19 | Kit supporto raccordi condensatore | ZX136010023 |
| 38 | Trim raccordo idraulico (nero) | ZX133020084 |
| 40 | Raccordo idraulico (D50, 1 pezzo compreso viti) | ZX102050004 |
| 51 | Supporti antivibranti (4 pezzi, incluso fissaggio) | ZX136020100 |
| 52 | Copertura invernale | ZX129000222 |

# PX50 MD6 (WH000431)

Ricambi

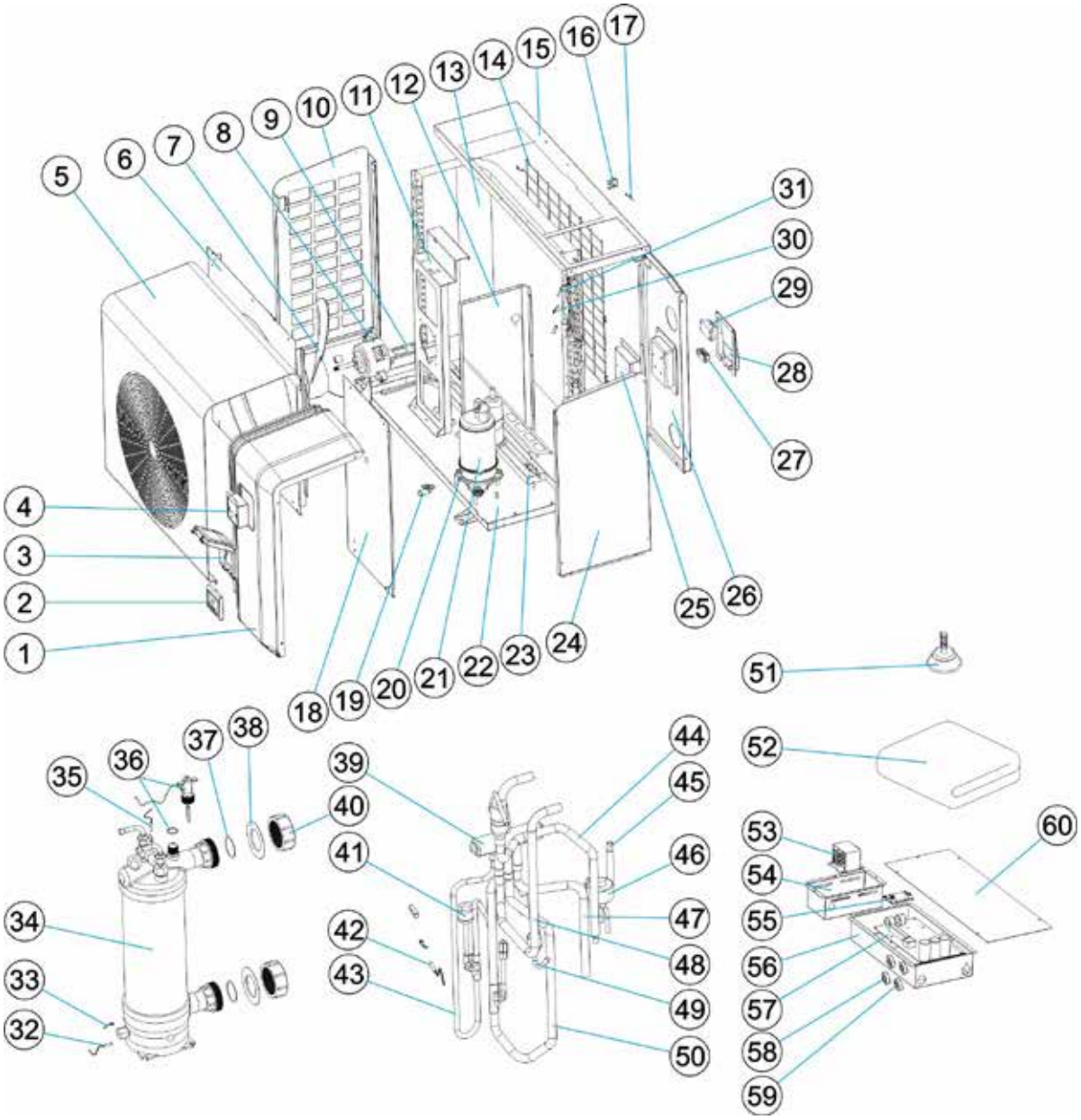

# PX50 MD6 (WH000431)

| N° | Descrizione | Codice |
|---|---|---|
| **Pezzi di ricambio elettrici** | | |
| 2 | Controllore LCD (PX50) | ZX117020180-1 |
| 20 | Compressore cinghia riscaldamento | ZX142000074 |
| 23 | Evaporatore cinghia riscaldamento | ZX142000079 |
| 53 | Reattore | ZX117230003 |
| 57 | Scheda madre | ZX117100047 |
| **Pezzi di ricambio refrigerazione** | | |
| 13 | Evaporatore | ZX103000291 |
| 21 | Compressore | ZX101000181 |
| 34 | Scambiatore di calore in titanio | ZX102040865 |
| 39 | Valvola a 4 vie | ZX121000034 |
| 41 | Pressostato alta pressione | ZX116000066 |
| 46 | Valvola di riempimento a vuoto | ZX119000044 |
| 49 | Pressostato bassa pressione | ZX116000071 |
| **Pezzi di ricambio ventilazione** | | |
| 7 | Elica 3 pale | ZX132000015 |
| 8 | Motore ventilatore (con anello di assemblaggio) | ZX112000031 |
| **Pezzi di ricambio meccanica** | | |
| 1 | Pannello frontale in ABS | ZX133300007 |
| 5 | Pannello frontale in metallo | ZX108790029 |
| 6 | Pannello griglia ventilatore | ZX108790033 |
| 10 | Pannello laterale sinistro (con aperture) | ZX108790047 |
| 14 | Grata protezione evaporatore | ZX108790049 |
| 18 | Pannello compartimento refrigerante | ZX108790032 |
| 24 | Pannello laterale destro (rigido) | ZX108790048 |
| 26 | Struttura inferiore in ABS | ZX108790031 |
| **Sensori** | | |
| 17 | Sensore temperatura ambiente T5 | ZX117110020 |
| 31 | Sensore temperatura evaporatore T3 | ZX117110004 |
| 32 | Sensore d'ingresso temperatura acqua T1 | ZX117110012 |
| 36 | Flussostato (con viti) | ZX112100021-1 |
| 42 | Sensore temperatura scarico del compressore | ZX117110021 |
| 35 | Sensore d'uscita temperatura acqua T2 | ZX117110011 |
| **Accessori** | | |
| 3 | Alloggiamento del controller (nero) | ZX113712007-1 |
| 19 | Kit supporto raccordi condensatore | ZX136010023 |
| 38 | Trim raccordo idraulico (nero) | ZX133020084 |
| 40 | Raccordo idraulico (D50, 1 pezzo compreso viti) | ZX102050004 |
| 51 | Supporti antivibranti (4 pezzi, incluso fissaggio) | ZX136020100 |
| 52 | Copertura invernale | ZX129000222 |

# PX50 MD7 (WH000432)

Ricambi

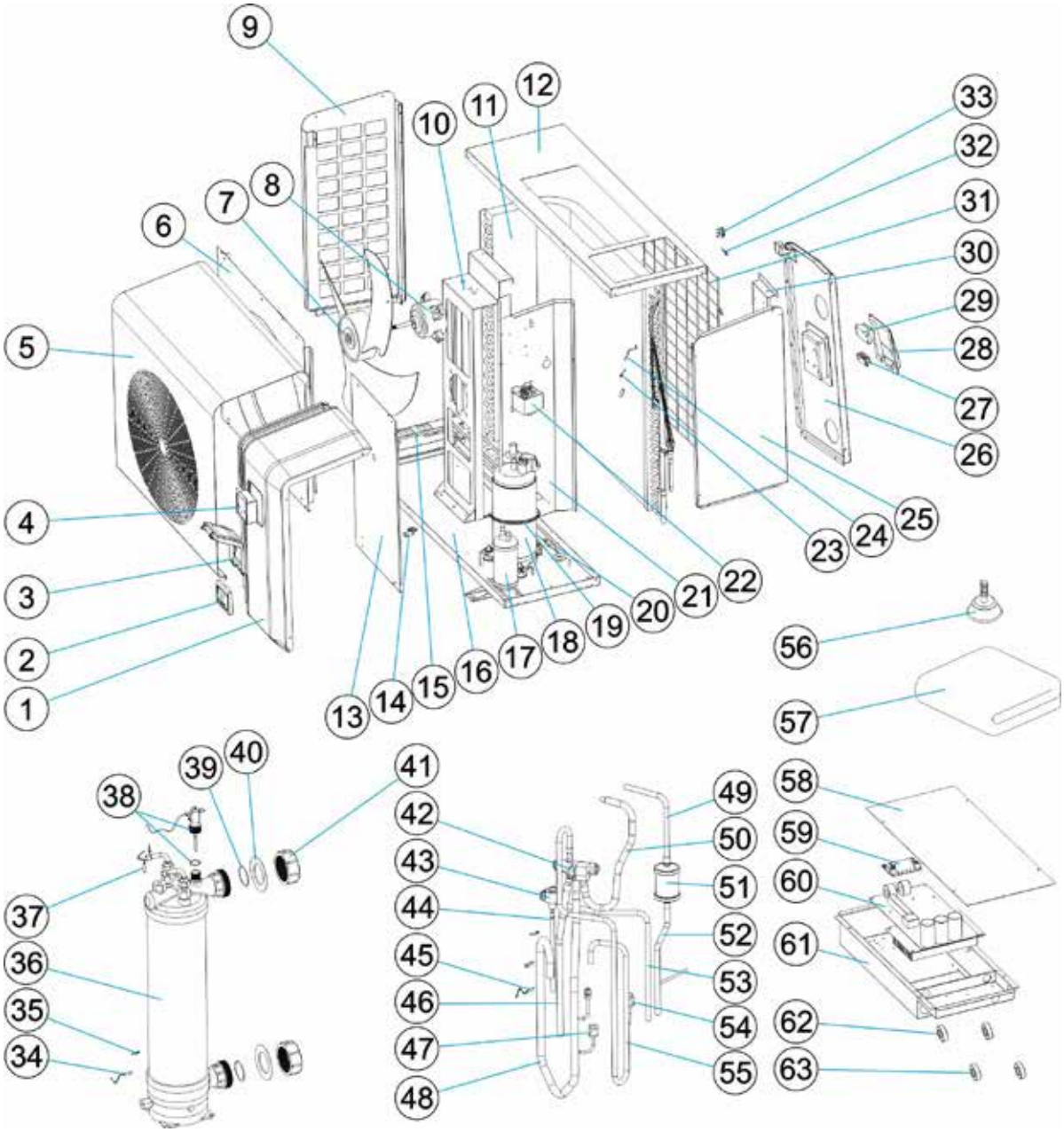

# PX50 MD7 (WH000432)

| N° | Descrizione | Codice |
|---|---|---|
| **Pezzi di ricambio elettrici** | | |
| 2 | Controllore LCD (PX50) | ZX117020180-1 |
| 19 | Compressore cinghia riscaldamento | ZX142000077 |
| 20 | Evaporatore cinghia riscaldamento | ZX142000079 |
| 22 | Reattore | ZX117230002 |
| 60 | Scheda madre | ZX117100048 |
| **Pezzi di ricambio refrigerazione** | | |
| 11 | Evaporatore | ZX103000282 |
| 17 | Separatore gas-liquido | ZX105000004 |
| 18 | Compressore | ZX101000185 |
| 36 | Scambiatore di calore in titanio | ZX102040844 |
| 42 | Valvola a 4 vie | ZX121000028 |
| 43 | Valvola di riempimento a vuoto | ZX119000053 |
| 47 | Pressostato bassa pressione | ZX116000073 |
| 51 | Filtro disidratatore | ZX120000066 |
| 54 | Pressostato alta pressione | ZX116000068 |
| **Pezzi di ricambio ventilazione** | | |
| 7 | Elica 3 pale | ZX132000023 |
| 8 | Motore ventilatore (con anello di assemblaggio) | ZX112000031 |
| **Pezzi di ricambio meccanica** | | |
| 1 | Pannello frontale in ABS | ZX133350008 |
| 5 | Pannello griglia ventilatore | ZX108840027 |
| 6 | Pannello frontale in metallo | ZX108840026 |
| 9 | Pannello laterale sinistro (con aperture) | ZX108840025 |
| 13 | Pannello compartimento refrigerante | ZX108840028 |
| 25 | Pannello laterale destro (rigido) | ZX108840029 |
| 26 | Struttura inferiore in ABS | ZX133350007 |
| 31 | Grata protezione evaporatore | ZX108840014 |
| **Sensori** | | |
| 24 | Sensore temperatura evaporatore T3 | ZX117110004 |
| 32 | Sensore temperatura ambiente T5 | ZX117110020 |
| 34 | Sensore d'uscita temperatura acqua T2 | ZX117110012 |
| 37 | Sensore d'ingresso temperatura acqua T1 | ZX117110011 |
| 38 | Flussostato (con viti) | ZX112100021-1 |
| 45 | Sensore temperatura scarico del compressore T6 | ZX117110021 |
| **Accessori** | | |
| 3 | Alloggiamento del controller (nero) | ZX113712007-1 |
| 14 | Kit supporto raccordi condensatore | ZX136010023 |
| 40 | Trim raccordo idraulico (nero) | ZX133020084 |
| 41 | Raccordo idraulico (D50, 1 pezzo compreso viti) | ZX102050004 |
| 56 | Supporti antivibranti (4 pezzi, incluso fissaggio) | ZX136020100 |
| 57 | Copertura invernale | ZX129000224 |

# PX50 MD9 (WH000433)

Ricambi

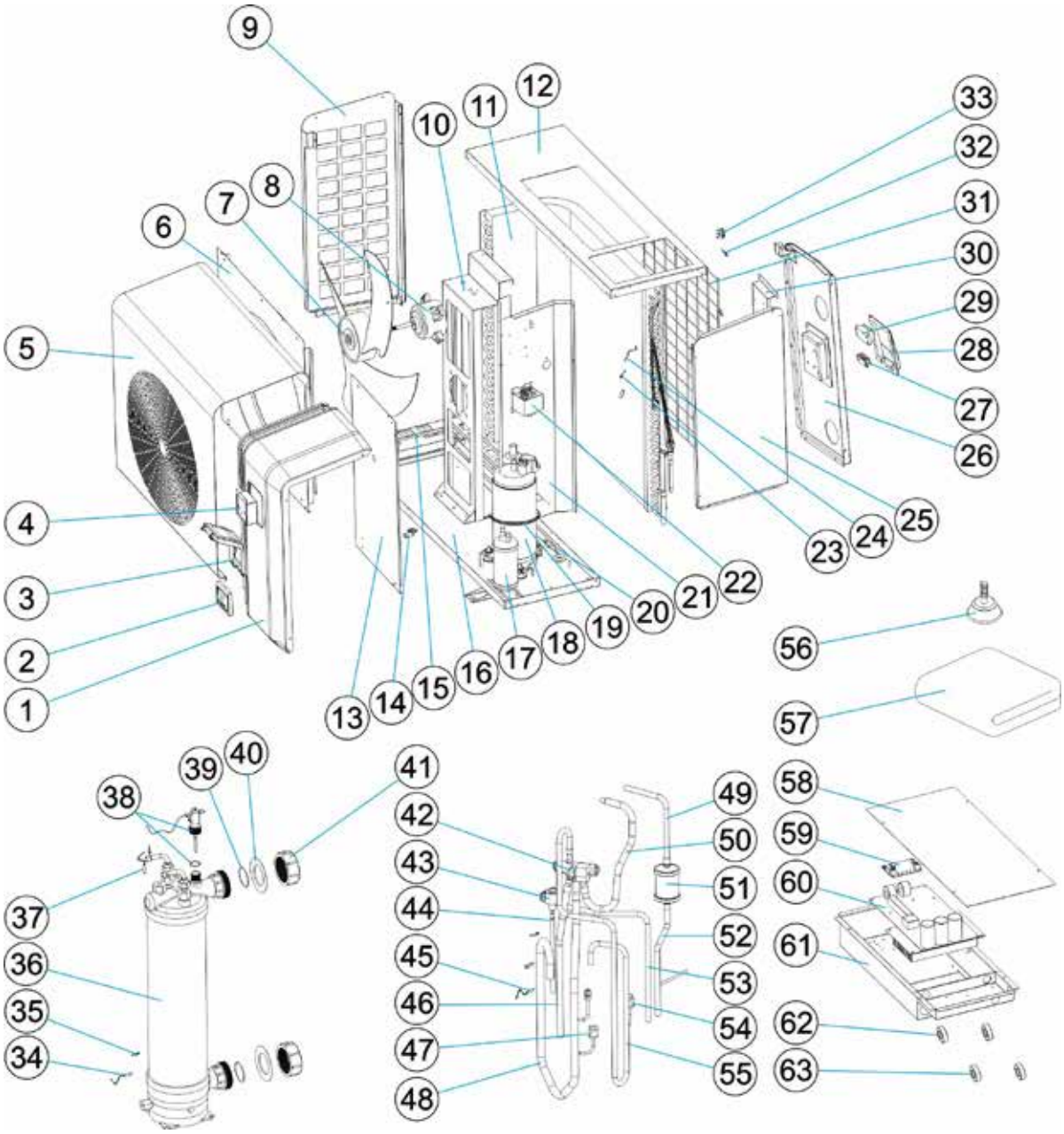

# PX50 MD9 (WH000433)

| N° | Descrizione | Codice |
|---|---|---|
| **Pezzi di ricambio elettrici** | | |
| 2 | Controllore LCD (PX50) | ZX117020180-1 |
| 19 | Compressore cinghia riscaldamento | ZX142000077 |
| 20 | Evaporatore cinghia riscaldamento | ZX142000144 |
| 22 | Reattore | ZX117230002 |
| 60 | Scheda madre | ZX117100048 |
| **Pezzi di ricambio refrigerazione** | | |
| 11 | Evaporatore | ZX103000282 |
| 17 | Separatore gas-liquido | ZX105000004 |
| 18 | Compressore | ZX101000185 |
| 36 | Scambiatore di calore in titanio | ZX102040854 |
| 42 | Valvola a 4 vie | ZX121000028 |
| 43 | Valvola di riempimento a vuoto | ZX119000053 |
| 47 | Pressostato bassa pressione | ZX116000073 |
| 51 | Filtro disidratatore | ZX120000066 |
| 54 | Pressostato alta pressione | ZX116000068 |
| **Pezzi di ricambio ventilazione** | | |
| 7 | Elica 3 pale | ZX132000023 |
| 8 | Motore ventilatore (con anello di assemblaggio) | ZX112000031 |
| **Pezzi di ricambio meccanica** | | |
| 1 | Pannello frontale in ABS | ZX133350008 |
| 5 | Pannello griglia ventilatore | ZX108840027 |
| 6 | Pannello frontale in metallo | ZX108840026 |
| 9 | Pannello laterale sinistro (con aperture) | ZX108840025 |
| 13 | Pannello compartimento refrigerante | ZX108840028 |
| 25 | Pannello laterale destro (rigido) | ZX108840029 |
| 26 | Grata protezione evaporatore | ZX133350007 |
| 31 | Struttura inferiore in ABS | ZX108840014 |
| **Sensori** | | |
| 24 | Sensore temperatura evaporatore T3 | ZX117110004 |
| 32 | Sensore temperatura ambiente T5 | ZX117110020 |
| 34 | Sensore d'uscita temperatura acqua T2 | ZX117110012 |
| 37 | Sensore d'ingresso temperatura acqua T1 | ZX117110011 |
| 38 | Flussostato (con viti) | ZX112100021-1 |
| 45 | Sensore temperatura scarico del compressore T6 | ZX117110021 |
| **Accessori** | | |
| 3 | Alloggiamento del controller (nero) | ZX113712007-1 |
| 14 | Kit supporto raccordi condensatore | ZX136010023 |
| 40 | Trim raccordo idraulico (nero) | ZX133020084 |
| 41 | Raccordo idraulico (D50, 1 pezzo compreso viti) | ZX102050004 |
| 56 | Supporti antivibranti (4 pezzi, incluso fissaggio) | ZX136020100 |
| 57 | Copertura invernale | ZX129000224 |

# PX50 MD11 (WH000434)

Ricambi

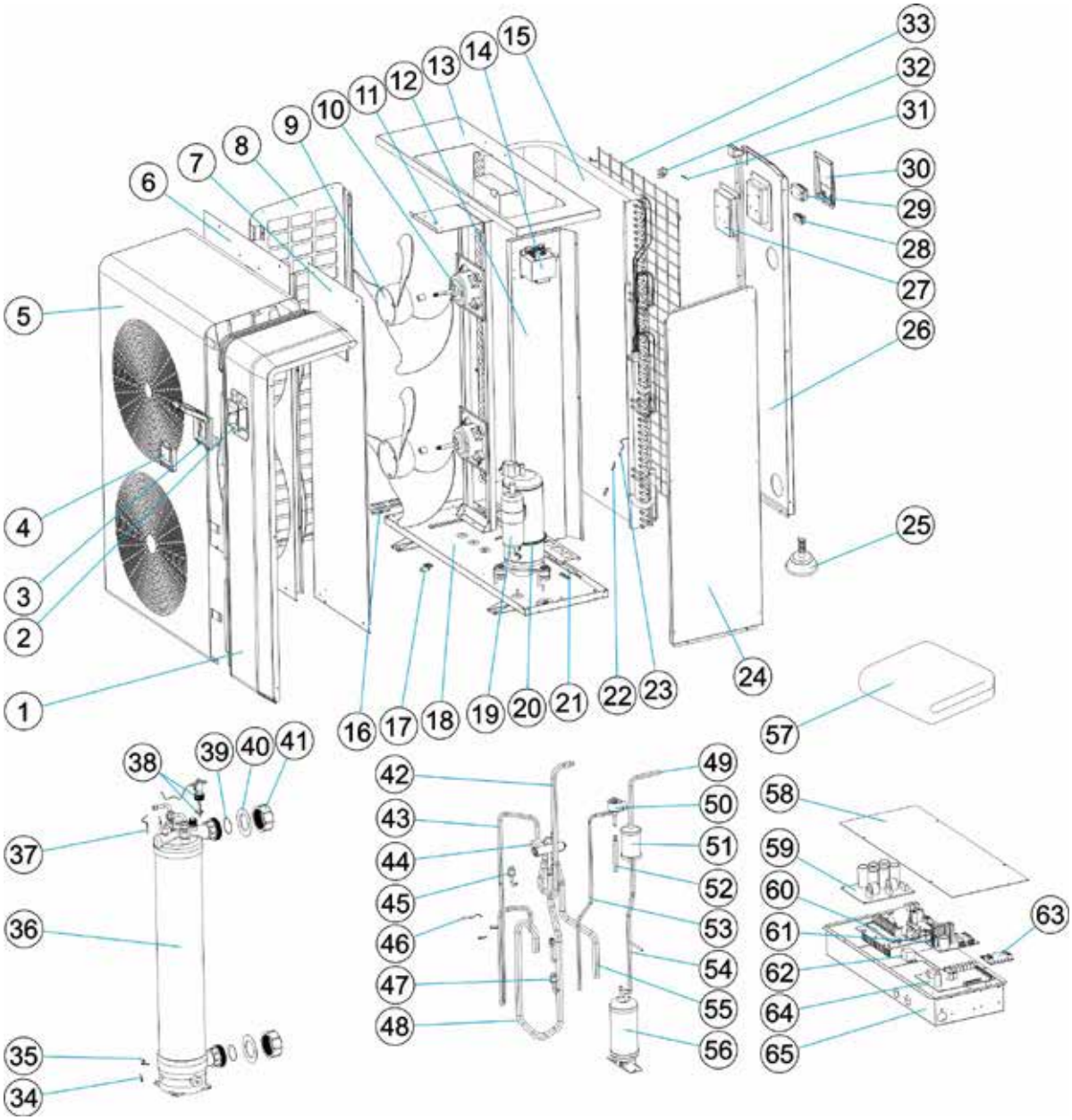

# PX50 MD11 (WH000434)

| N° | Descrizione | Codice |
|---|---|---|
| **Pezzi di ricambio elettrici** | | |
| 4 | Controllore LCD (PX50) | ZX117020180-1 |
| 14 | Reattore | ZX117230001 |
| 20 | Compressore cinghia riscaldamento | ZX142000077 |
| 21 | Evaporatore cinghia riscaldamento | ZX142000079 |
| 59 | Scheda filtro | ZX117260001 |
| 60 | Scheda driver compressore | ZX117140016 |
| 61 | Relè controllo pompa di filtrazione (priorità di riscaldamento) | ZX142000038 |
| 63 | Scheda madre | ZX117250007 |
| **Pezzi di ricambio refrigerazione** | | |
| 15 | Evaporatore | ZX103000285 |
| 19 | Compressore | ZX101000185 |
| 36 | Scambiatore di calore in titanio | ZX102040862 |
| 44 | Valvola a 4 vie | ZX121000028 |
| 45 | Pressostato alta pressione | ZX116000068 |
| 47 | Pressostato bassa pressione | ZX116000073 |
| 50 | Valvola di riempimento a vuoto | ZX119000054 |
| 51 | Filtro disidratatore | ZX120000066 |
| 56 | Pressostato alta pressione | ZX105000008 |
| **Pezzi di ricambio ventilazione** | | |
| 9 | Elica 3 pale | ZX132000015 |
| 10 | Motore ventilatore (con anello di assemblaggio) | ZX112000031 |
| **Pezzi di ricambio meccanica** | | |
| 1 | Pannello frontale in ABS | ZX133360002 |
| 5 | Pannello frontale in metallo | ZX108850018 |
| 6 | Pannello griglia ventilatore | ZX108850013 |
| 7 | Pannello compartimento refrigerante | ZX108850015 |
| 8 | Pannello laterale sinistro (con aperture) | ZX108850021 |
| 24 | Pannello laterale destro (rigido) | ZX108850022 |
| 26 | Struttura inferiore in ABS | ZX133360003 |
| 33 | Grata protezione evaporatore | ZX108850020 |
| **Sensori** | | |
| 23 | Sensore temperatura evaporatore T3 | ZX117110004 |
| 31 | Sensore temperatura ambiente T5 | ZX117110020 |
| 37 | Sensore d'ingresso temperatura acqua T1 | ZX117110011 |
| 38 | Flussostato (con viti) | ZX112100021-1 |
| 46 | Sensore temperatura scarico del compressore | ZX117110021 |
| 35 | Sensore d'uscita temperatura acqua T2 | ZX117110012 |
| **Accessori** | | |
| 3 | Alloggiamento del controller (nero) | ZX113712007-1 |
| 17 | Kit supporto raccordi condensatore | ZX136010023 |
| 25 | Supporti antivibranti (4 pezzi, incluso fissaggio) | ZX136020100 |
| 40 | Trim raccordo idraulico (nero) | ZX133020084 |
| 41 | Raccordo idraulico (D50, 1 pezzo compreso viti) | ZX102050004 |
| 57 | Copertura invernale | ZX129000221 |

# PX50 MD12 (WH000436)

Ricambi

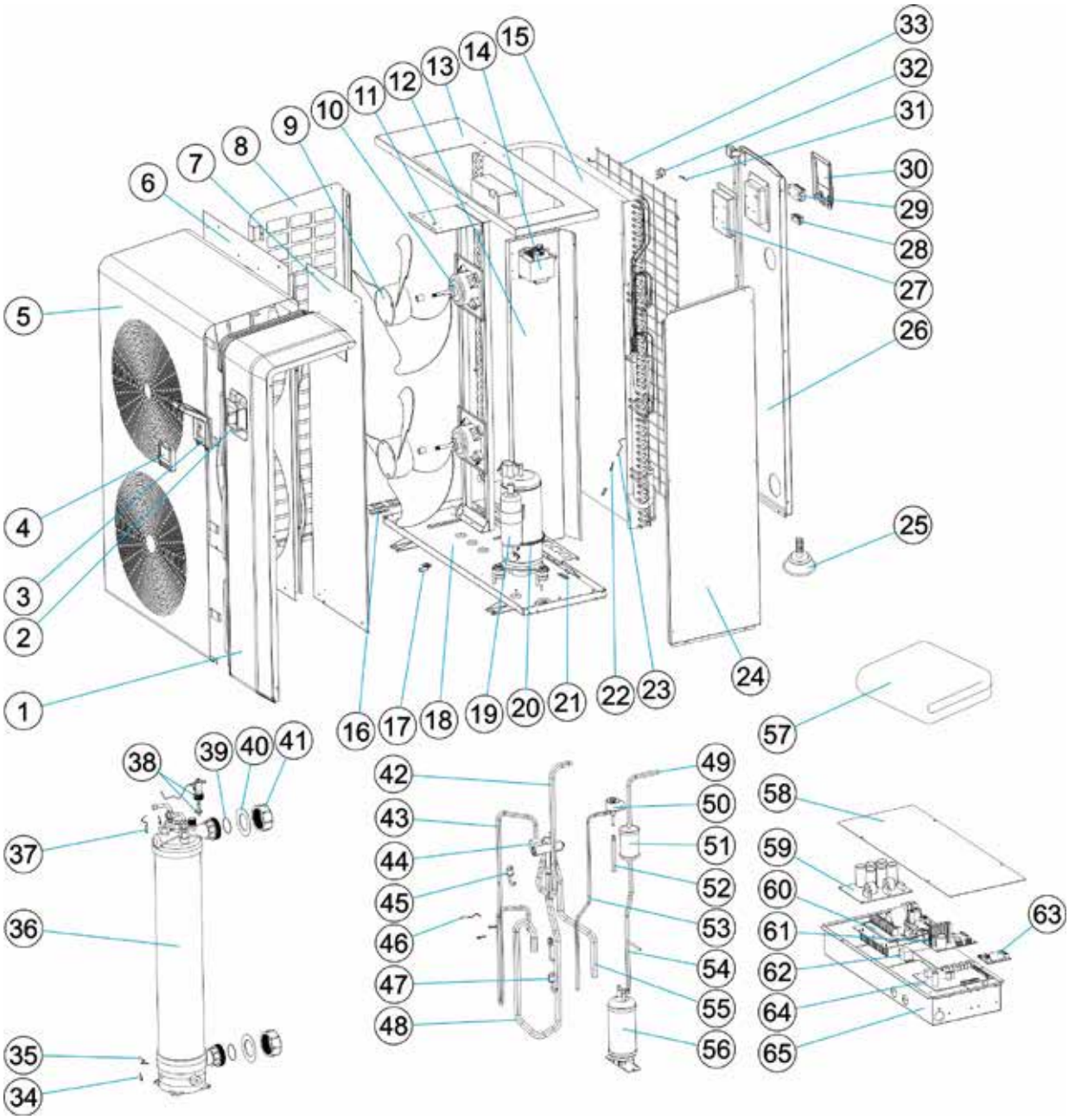

# PX50 MD12 (WH000436)

| N° | Descrizione | Codice |
|---|---|---|
| **Pezzi di ricambio elettrici** | | |
| 4 | Controllore LCD (PX50) | ZX117020180-1 |
| 14 | Reattore | ZX117230001 |
| 20 | Compressore cinghia riscaldamento | ZX142000077 |
| 21 | Evaporatore cinghia riscaldamento | ZX142000079 |
| 59 | Scheda filtro | ZX117260001 |
| 60 | Scheda driver compressore | ZX117140016 |
| 62 | Relè controllo pompa di filtrazione (priorità di riscaldamento) | ZX142000038 |
| 64 | Scheda madre | ZX117250007 |
| **Pezzi di ricambio refrigerazione** | | |
| 15 | Evaporatore | ZX103000284 |
| 19 | Compressore | ZX101000186 |
| 36 | Scambiatore di calore in titanio | ZX102040859 |
| 44 | Valvola a 4 vie | ZX121000028 |
| 45 | Pressostato alta pressione | ZX116000068 |
| 47 | Pressostato bassa pressione | ZX116000073 |
| 50 | Valvola di riempimento a vuoto | ZX119000054 |
| 51 | Filtro disidratatore | ZX120000066 |
| 56 | Pressostato alta pressione | ZX105000008 |
| **Pezzi di ricambio ventilazione** | | |
| 9 | Elica 3 pale | ZX132000015 |
| 10 | Motore ventilatore (con anello di assemblaggio) | ZX112000031 |
| **Pezzi di ricambio meccanica** | | |
| 1 | Pannello frontale in ABS | ZX133360002 |
| 5 | Pannello frontale in metallo | ZX108850018 |
| 6 | Pannello griglia ventilatore | ZX108850013 |
| 7 | Pannello compartimento refrigerante | ZX108850015 |
| 8 | Pannello laterale sinistro (con aperture) | ZX108850021 |
| 24 | Pannello laterale destro (rigido) | ZX108850022 |
| 26 | Struttura inferiore in ABS | ZX133360003 |
| 33 | Grata protezione evaporatore | ZX108850020 |
| **Sensori** | | |
| 23 | Sensore temperatura evaporatore T3 | ZX117110004 |
| 31 | Sensore temperatura ambiente T5 | ZX117110020 |
| 37 | Sensore d'ingresso temperatura acqua T1 | ZX117110011 |
| 38 | Flussostato (con viti) | ZX112100021-1 |
| 46 | Sensore temperatura scarico del compressore | ZX117110021 |
| 35 | Sensore d'uscita temperatura acqua T2 | ZX117110012 |
| **Accessori** | | |
| 3 | Alloggiamento del controller (nero) | ZX113712007-1 |
| 17 | Kit supporto raccordi condensatore | ZX136010023 |
| 25 | Supporti antivibranti (4 pezzi, incluso fissaggio) | ZX136020100 |
| 40 | Trim raccordo idraulico (nero) | ZX133020084 |
| 41 | Raccordo idraulico (D50, 1 pezzo compreso viti) | ZX102050004 |
| 57 | Copertura invernale | ZX129000221 |

# PX50 TD11 (WH000435)

Ricambi

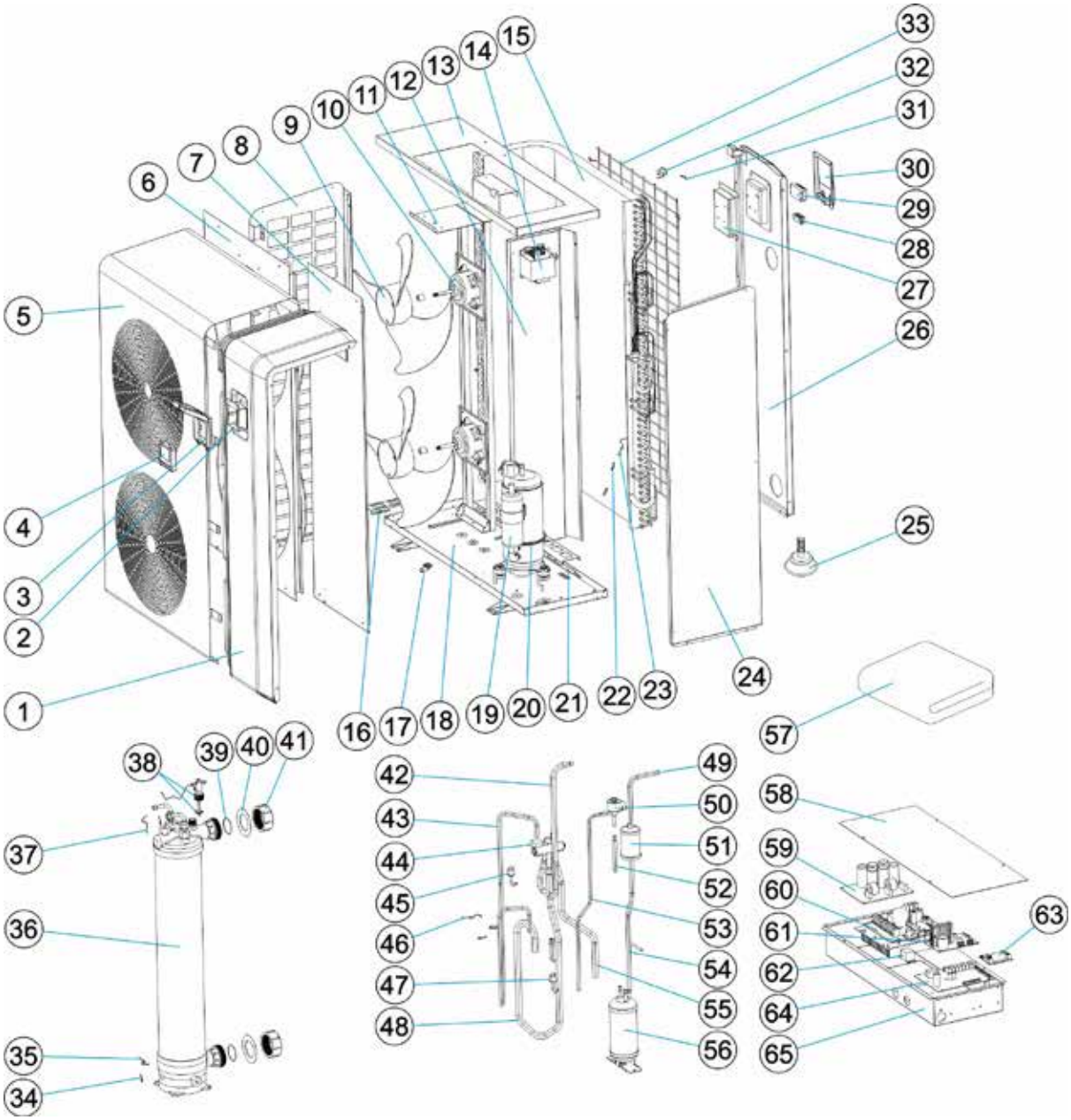

# PX50 TD11 (WH000435)

| N° | Descrizione | Codice |
|---|---|---|
| **Pezzi di ricambio elettrici** | | |
| 4 | Controllore LCD (PX50) | ZX117020180-1 |
| 14 | Reattore | ZX117230002 |
| 20 | Compressore cinghia riscaldamento | ZX142000077 |
| 21 | Evaporatore cinghia riscaldamento | ZX142000079 |
| 59 | Scheda filtro | ZX117260002 |
| 60 | Scheda driver compressore | ZX117140019 |
| 61 | Scheda driver ventilatore | ZX117140006 |
| 62 | Relè controllo pompa di filtrazione (priorità di riscaldamento) | ZX142000038 |
| 64 | Scheda madre | ZX117250008 |
| **Pezzi di ricambio refrigerazione** | | |
| 15 | Evaporatore | ZX103000285 |
| 19 | Compressore | ZX101000149 |
| 36 | Scambiatore di calore in titanio | ZX102040862 |
| 44 | Valvola a 4 vie | ZX121000028 |
| 45 | Pressostato alta pressione | ZX116000068 |
| 47 | Pressostato bassa pressione | ZX116000073 |
| 50 | Valvola di riempimento a vuoto | ZX119000054 |
| 51 | Filtro disidratatore | ZX120000066 |
| 56 | Pressostato alta pressione | ZX105000008 |
| **Pezzi di ricambio ventilazione** | | |
| 9 | Elica 3 pale | ZX132000015 |
| 10 | Motore ventilatore (con anello di assemblaggio) | ZX112000031 |
| **Pezzi di ricambio meccanica** | | |
| 1 | Pannello frontale in ABS | ZX133360002 |
| 5 | Pannello frontale in metallo | ZX108850018 |
| 6 | Pannello griglia ventilatore | ZX108850013 |
| 7 | Pannello compartimento refrigerante | ZX108850015 |
| 8 | Pannello laterale sinistro (con aperture) | ZX108850021 |
| 24 | Pannello laterale destro (rigido) | ZX108850022 |
| 26 | Struttura inferiore in ABS | ZX133360003 |
| 33 | Grata protezione evaporatore | ZX108850020 |
| **Sensori** | | |
| 23 | Sensore temperatura evaporatore T3 | ZX117110004 |
| 31 | Sensore temperatura ambiente T5 | ZX117110020 |
| 37 | Sensore d'ingresso temperatura acqua T1 | ZX117110011 |
| 38 | Flussostato (con viti) | ZX112100021-1 |
| 46 | Sensore temperatura scarico del compressore | ZX117110021 |
| 35 | Sensore d'uscita temperatura acqua T2 | ZX117110012 |
| **Accessori** | | |
| 3 | Alloggiamento del controller (nero) | ZX113712007-1 |
| 17 | Kit supporto raccordi condensatore | ZX136010023 |
| 25 | Supporti antivibranti (4 pezzi, incluso fissaggio) | ZX136020100 |
| 40 | Trim raccordo idraulico (nero) | ZX133020084 |
| 41 | Raccordo idraulico (D50, 1 pezzo compreso viti) | ZX102050004 |
| 57 | Copertura invernale | ZX129000221 |

# PX50 TD12

Ricambi

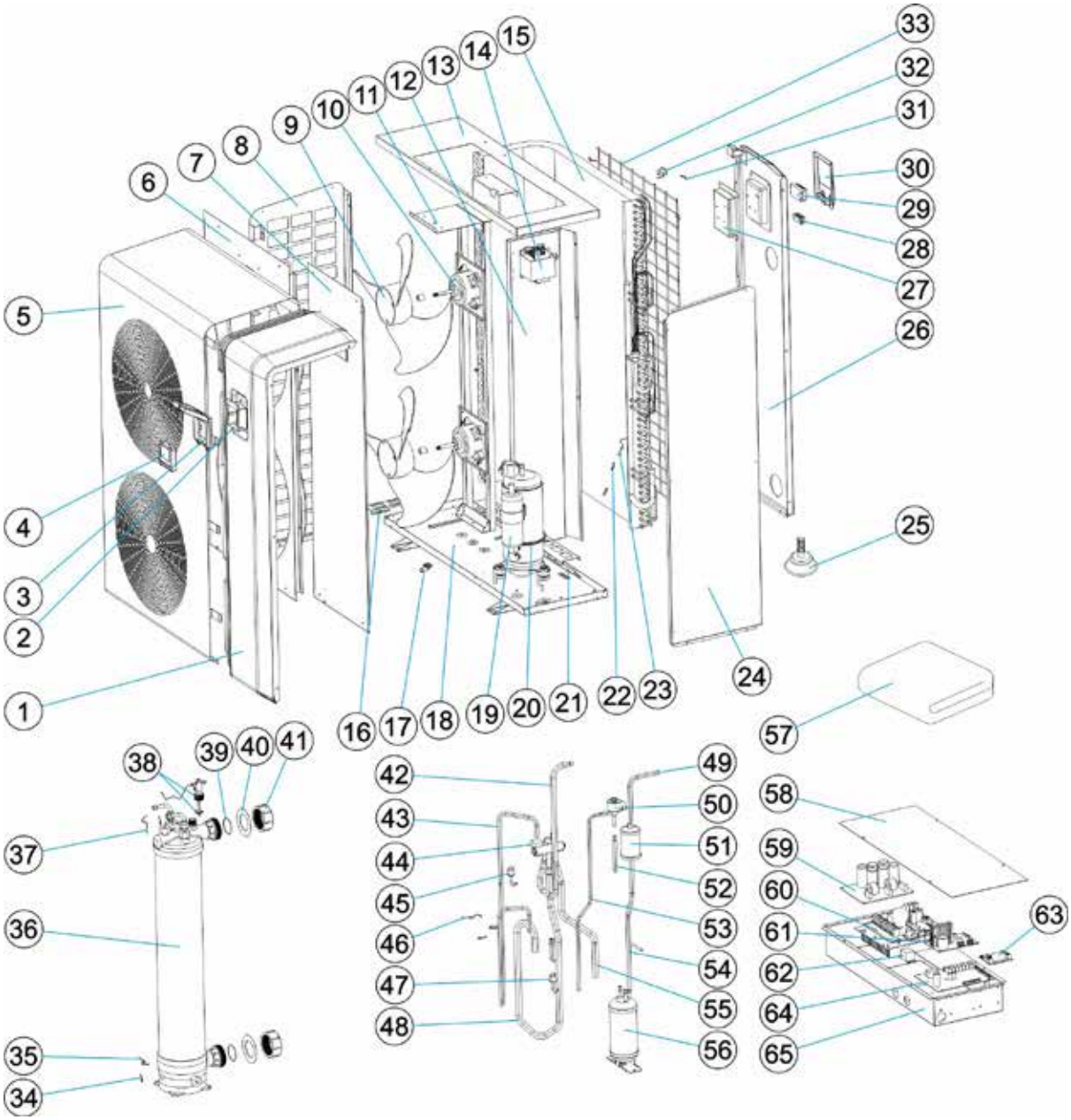

# PX50 TD12 (WH000437)

| N° | Descrizione | Codice |
|---|---|---|
| **Pezzi di ricambio elettrici** | | |
| 4 | Controllore LCD (PX50) | ZX117020180-1 |
| 14 | Reattore | ZX117230002 |
| 20 | Compressore cinghia riscaldamento | ZX142000077 |
| 21 | Evaporatore cinghia riscaldamento | ZX142000079 |
| 59 | Scheda filtro | ZX117260002 |
| 60 | Scheda driver compressore | ZX117140019 |
| 61 | Scheda driver ventilatore | ZX117140006 |
| 62 | Relè controllo pompa di filtrazione (priorità di riscaldamento) | ZX142000038 |
| 64 | Scheda madre | ZX117250008 |
| **Pezzi di ricambio refrigerazione** | | |
| 15 | Evaporatore | ZX103000284 |
| 19 | Compressore | ZX101000149 |
| 36 | Scambiatore di calore in titanio | ZX102040859 |
| 44 | Valvola a 4 vie | ZX121000028 |
| 45 | Pressostato alta pressione | ZX116000068 |
| 47 | Pressostato bassa pressione | ZX116000073 |
| 50 | Valvola di riempimento a vuoto | ZX119000054 |
| 51 | Filtro disidratatore | ZX120000066 |
| 56 | Pressostato alta pressione | ZX105000008 |
| **Pezzi di ricambio ventilazione** | | |
| 9 | Elica 3 pale | ZX132000015 |
| 10 | Motore ventilatore (con anello di assemblaggio) | ZX112000031 |
| **Pezzi di ricambio meccanica** | | |
| 1 | Pannello frontale in ABS | ZX133360002 |
| 5 | Pannello frontale in metallo | ZX108850018 |
| 6 | Pannello griglia ventilatore | ZX108850013 |
| 7 | Pannello compartimento refrigerante | ZX108850015 |
| 8 | Pannello laterale sinistro (con aperture) | ZX108850021 |
| 24 | Pannello laterale destro (rigido) | ZX108850022 |
| 26 | Struttura inferiore in ABS | ZX133360003 |
| 33 | Grata protezione evaporatore | ZX108850020 |
| **Sensori** | | |
| 23 | Sensore temperatura evaporatore T3 | ZX117110004 |
| 31 | Sensore temperatura ambiente T5 | ZX117110020 |
| 37 | Sensore d'ingresso temperatura acqua T1 | ZX117110011 |
| 38 | Flussostato (con viti) | ZX112100021-1 |
| 46 | Sensore temperatura scarico del compressore | ZX117110021 |
| 35 | Sensore d'uscita temperatura acqua T2 | ZX117110012 |
| **Accessori** | | |
| 3 | Alloggiamento del controller (nero) | ZX113712007-1 |
| 17 | Kit supporto raccordi condensatore | ZX136010023 |
| 25 | Supporti antivibranti (4 pezzi, incluso fissaggio) | ZX136020100 |
| 40 | Trim raccordo idraulico (nero) | ZX133020084 |
| 41 | Raccordo idraulico (D50, 1 pezzo compreso viti) | ZX102050004 |
| 57 | Copertura invernale | ZX129000221 |

# Red Line and RE/DC

Ricambi

4

6

8 9

10

11

19

B

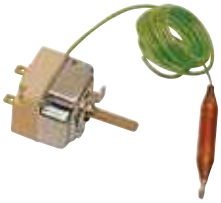

A

| N° | Descrizione | Codice |
|---|---|---|
| **Pezzi di ricambio elettrici** | | |
| 4 | Termostato di sicurezza 63° (re/u, re/i, re/de, re/le) | WIN01641 |
| 6 | Interruttore di flusso noryl | WSK02015 |
| 7 | Morsettiera di raccordo elettr. (Re/le e red line) | WCC01289 |
| 9 /8 | Shunt per passaggio da trifase a monofase | WCC01287 |
| | | WCC01288 |
| 10 | Contattore dilm9-10 (re/u re/i mp re/le re/de) da 30 a 48 | WCF01066 |
| 11 | Regolatore temporizzato ecp 200 (o evx 402) | WCE02684 |
| 27 | Adesivo facciata quadro elettrico | WSR02733 |
| 20 / 21 / 19 | Resistenza a gomito 3 kw titanio+guarnizione | WKITRES3C |
| | Resistenza a gomito 6 kw titanio+guarnizione | WKITRES6C |
| | Resistenza a gomito 9 kw titanio+guarnizione | WKITRES9C |
| | Resistenza a gomito 12 kw titanio+guarnizione | WKITRES12C |
| 31 | Sonda di ripresa | WCE01311 |
| A | Termostato di regolazione (red line) d. 10 mm | WEG01404 |
| B | Regolatore temporizzato ECP 233 (re/dc) | WCE01307 |
| | Interruttore Red Line on/off arancione | WSX03025 |
| **Altri** | | |
| 21/ 1 | Base red line + guarnizione | WIB02691 |
| 2 | Copertura Red Line + adesivo | WKITCAPOTRDE |
| 22 | Corpo Red line + 3 kW, 6 kW | WIB01596 |
| 21 | Guarnizione stampata 752 X 4 | WJW01662 |
| 23 | Guarnizione 66,27 x 3,53 | WJW01661 |
| 21 / 22 | Corpo Red Line + 9 kW, 12 kW | WIB01597 |
| 21 | Guarnizione stampata 752 X 4 | WJW01662 |
| 23 | Guarnizione 66,27 x 3,53 | WJW01661 |
| 24/25/26 | 2 Raccordi 1/2 unione Ø 63 + riduttore Ø 50 | W40RDU |

*Per tutti gli ordini di pezzi di ricambio, fornire il numero di serie del riscaldatore.

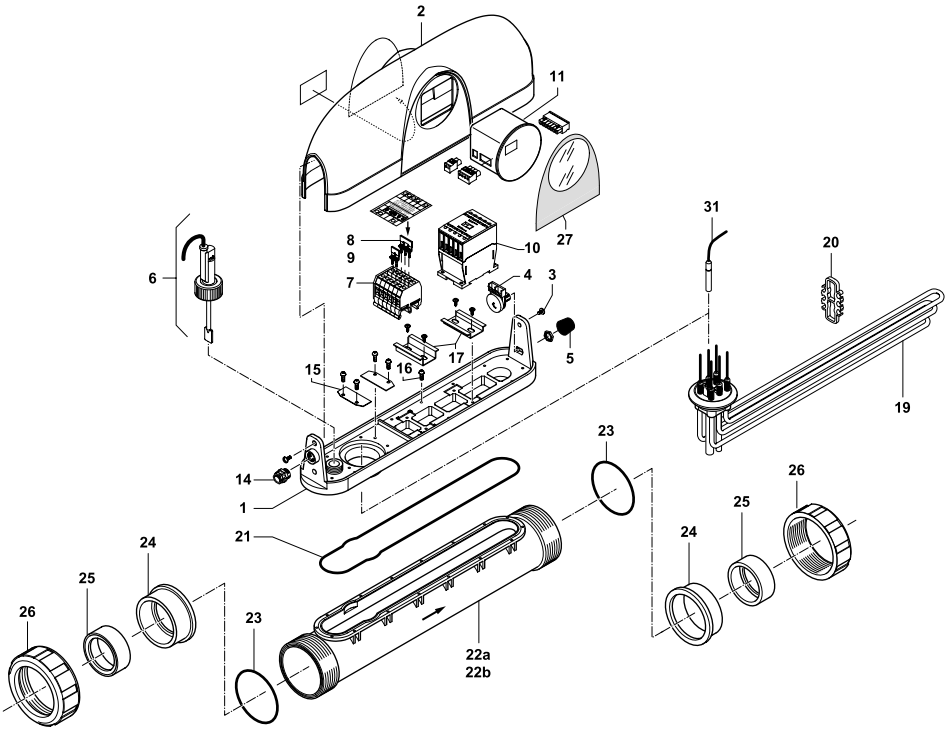

# RE/L

| N° | Descrizione | Codice |
|---|---|---|
| **Pezzi di ricambio elettrici** | | |
| 1 | Termostato di regolazione (re/le, re/l) | WEG01404 |
| 2 | Interrutore on/off, spia arancione (re/le) | WSX03025 |
| 3 | Interruttore di portata noryl | WSK02022 |
| 4 | Termostato di sicurezza 63° (re/le) | WIN01641 |
| 7 | Morsettiera di raccordo elettr. (Re/le) | WCC01289 |
| 9 /8 | Shunt per passaggio da trifase a monofase | WCC01287 |
| | | WCC01288 |
| 10 | Contattore dilm 9-10 | WCF01066 |
| 11/12 | Kit resistenza dritta (re/u) 3 kw titanio + distanziale | WKITRES3D |
| | Kit resistenza dritta (re/u, re/l) 6 kw titanio + distanziale | WKITRES6D |
| | Kit resistenza dritta (re/u, re/l) 9 kw titanio + distanziale | WKITRES9D |
| | Kit resistenza dritta (re/u, re/l) 12 kw titanio + distanziale | WKITRES12D |
| A | Termostato di sicurezza tripolare (re/n, re/l) | WEG01407 |
| B | Termostato di regolazione bulbo 6 | WEG01405 |
| C | Pressostato 153 ml/b | WCE03365 |
| **Altri** | | |
| 13 | Corpo re/l 3 e 6 kw | WIB01606 |
| | Corpo re/l 9 e 12 kw | WIB01605 |
| 19/15 | 2 Raccordi 1/2 unione ø 63/50 (re/le) | W40RDL |
| 24/16 | Spessore | R07233 |
| 17 | Scatola | WIB01612 |
| 14 | Semichiocciola destra/sinistra | WIB01608 |

1

4

*Per tutti gli ordini di pezzi di ricambio, fornire il numero di serie del riscaldatore.

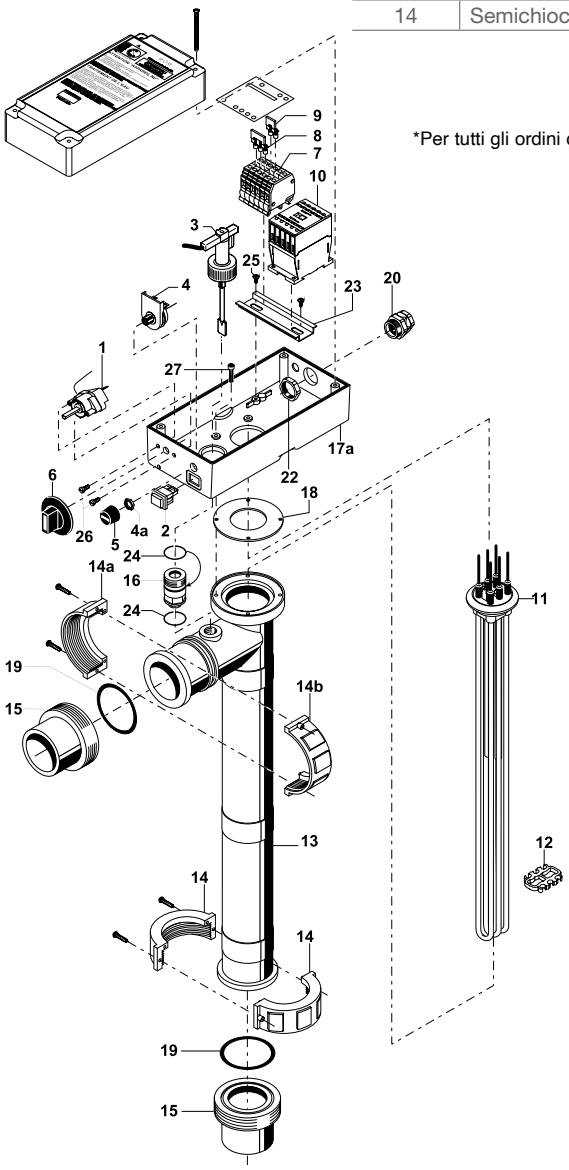


8 9

10

11

A

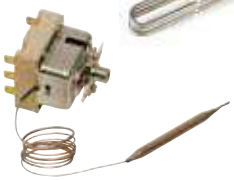

B

C

# RE/U e RE/I

Ricambi

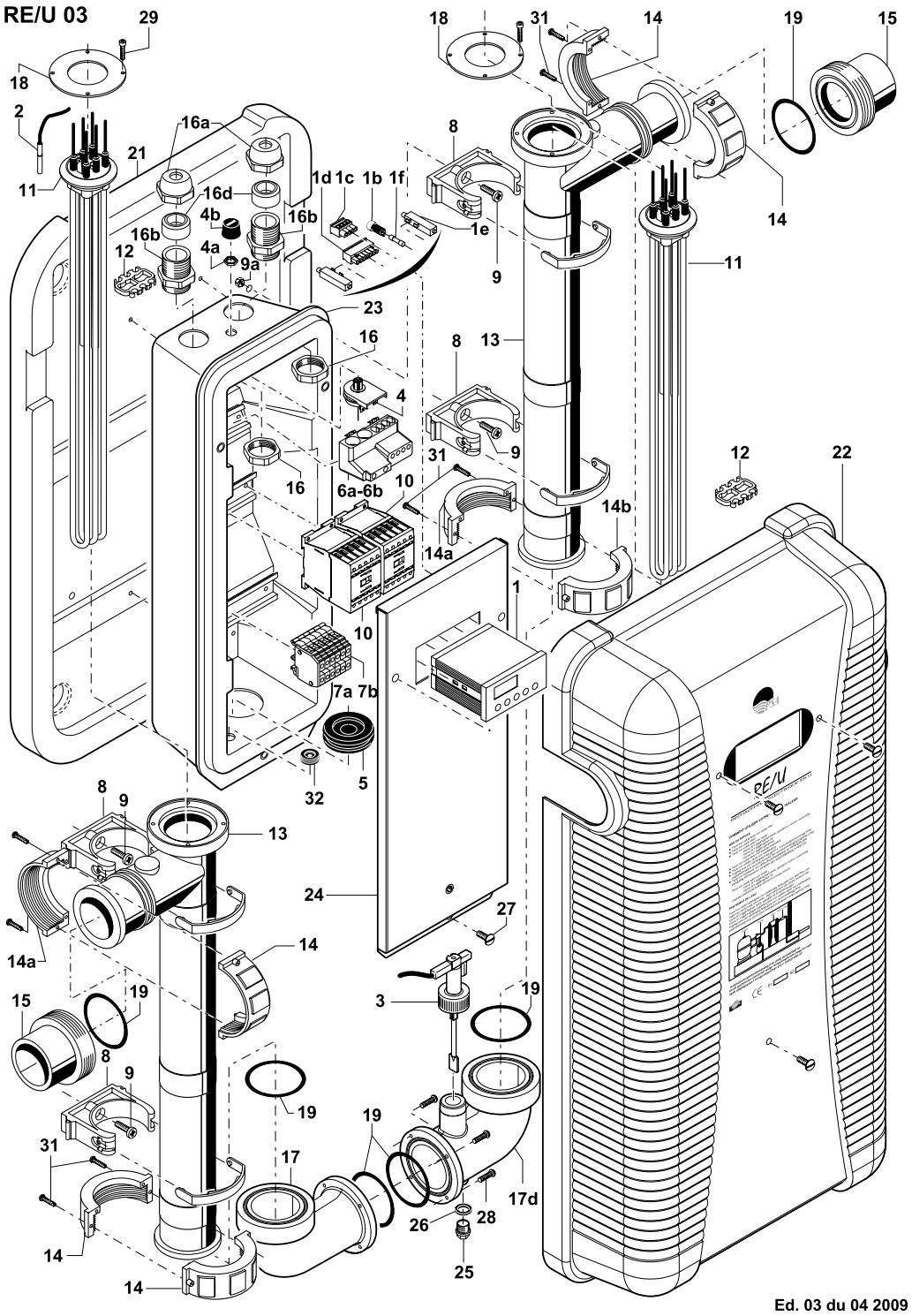

| N° | Descrizione | Codice |
|---|---|---|
| **Pezzi di ricambio elettrici** | | |
| 1 | Regolatore tempo ECP (RE/U RE/I) due canali (prima del 2021) | WCE01307 |
| | Regolatore digitale EV3402 (dal 2021 per RE/U) | R0905600 |
| - | Kit sostitutivo, ECP230 a EV3402 | R0905700 |
| 2 | Sensore digitale termostato PTC 100 | WCE01311 |
| 3 | Flussostato noryl | WSK02022 |
| | Flussostato in acciaio inox | WSK02014 |
| 4 | Termostato di sicurezza 63° (RE/U, RE/I) | WIN01641 |
| | Termostato di sicurezza 63° (da RE/I 60) | WUN02423 |
| 6 | Punto a stella (RE/U) | W40PERU |
| 7 | Terminali di connessione elettrica | WCC01293 |
| 10 | Contattore DILM 9-10 (RE/U RE/I 30kW a 48 Kw) | WCF01066 |
| 12/11 | Kit resistenza diritta (RE/U) 3 kw titanio + distanziatore | WKITRES3D |
| | Kit resistenza diritta (RE/U) 6 kW titanio + distanziatore | WKITRES6D |
| | Kit resistenza diritta (RE/U) 9 kW titanio + distanziatore | WKITRES9D |
| | Kit resistenza diritta (RE/U) 12 kW titanio + distanziatore | WKITRES12D |
| A | Regolatore digitale base EVK 411 | WCE02925 |
| B | Trasformatore termostato digitale | WCE01305 |
| | Contattore RE/I g.p. DILM 40 (RE/I 60/72) | WCF01064 |
| | Contattore RE/I g.p. DILM 50 (RE/I 84/96) | WCF01070 |
| | Contattore RE/I g.p. DILM 50 (RE/I 108/120) | WCF01071 |
| | Pulsante on/off, luce verde (RE/U) | WSX02010 |
| | Luce (RE/U, RE/I) | WSX03023 |
| **Altri** | | |
| | 2 connettori unione 1/2 Ø 63 RE/I | W20RDU1 |
| | Copertura potenza media RE/I | WRB01856 |
| | Copertura potenza massima RE/I | WRB01855 |
| 13 / 14 / 17 / 18 / 19 | Corpo in poliammide RE/U | W40CORREU |
| 19/15 | 2 connettori unione 1/2 Ø 63 RE/U | W40RDL |

1

2

3

4

10

11

A

B

*Per tutti gli ordini di pezzi di ricambio, fornire il numero di serie del riscaldatore.

## HEAT LINE +

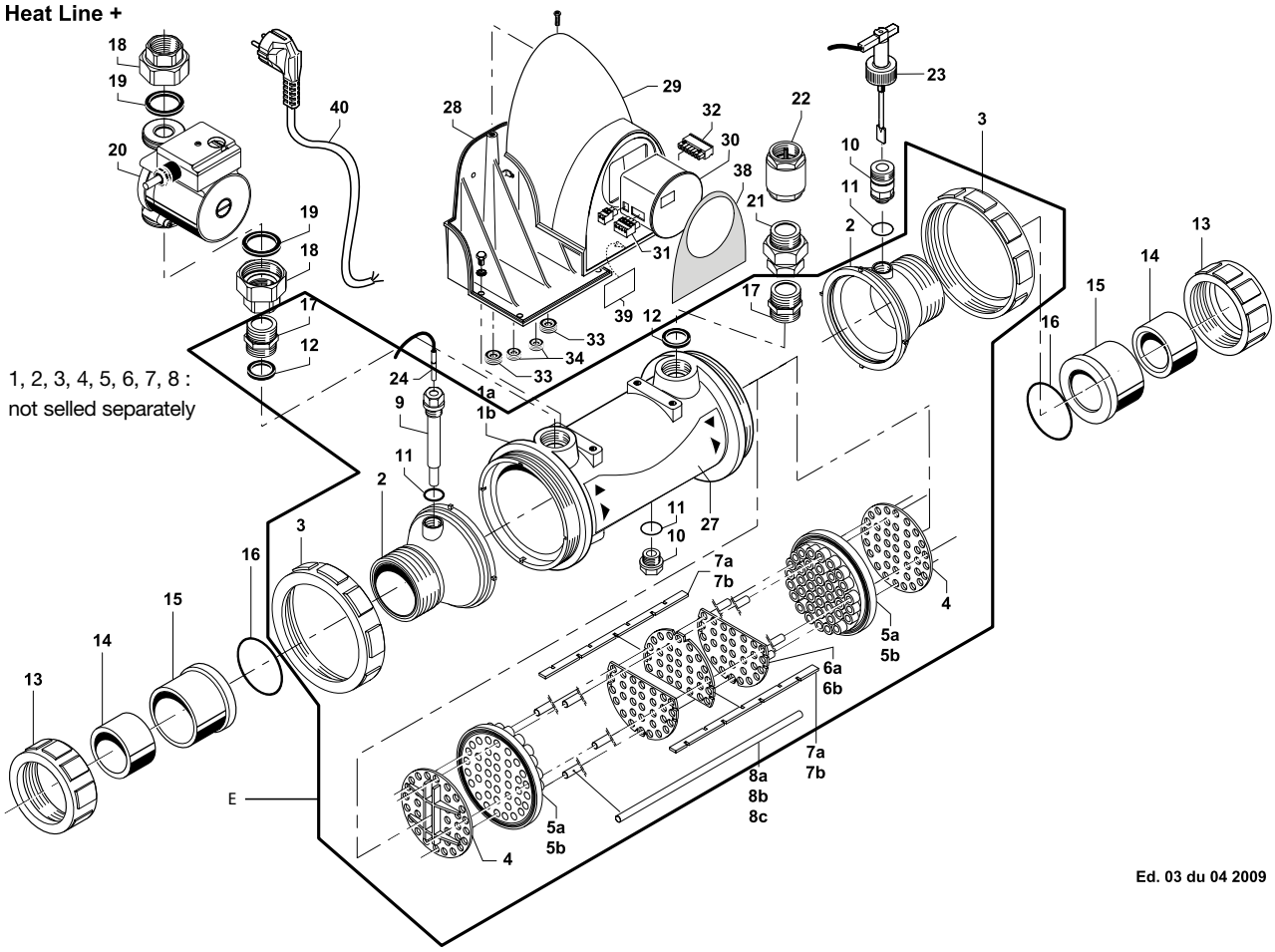


Ed. 03 du 04 2009

| N° | Descrizione | Codice |
|---|---|---|
| **Pezzi di ricambio elettrici** | | |
| 20 | Circolatore heat line + kit di 2 raccordi 26/34 e guarnizione | R07122 |
| 18<br>19 | Kit di 2 raccordi 26/34 e guarnizioni | WGR01540 |
| 23 | Interruttore di portata noryl | WSK02022 |
| 24 | Sonda di ripresa | WCE01311 |
| 30 | Regolatore temportizzato ecp200 (heat line+) | WCE02684 |
| 38 | Adesivo facciata quadro elettrico | WSR02735 |
| 23<br>10<br>42 | Scatola elettrica (heat line+) e spessore con interruttore di flusso | W49COFKT |
| A | Regolatore digitale ECP 230 | WCE01307 |
| B | Termostato acqua 16/40° con conduttura 15/21 | W20KD02 |
| C | Termostato di regolazione 16/40°c bulbo ø 10 mm | WEG01404 |
| D | Termostato di regolazione 16/40°c bulbo ø 6 mm | WEG01405 |
| | Regolatore fk151 (prima del 1997) | WCE02925 |
| **Pezzi di ricambio elettrici** | | |
| 21 | 3 pezzi di connessioni 26/34 | WMO01713 |
| 11 / 9 | Kit conduttura poliammidica filettata 15/21 + guarnizione | R07236 |
| 11 /10 | Kit spessore per interr. Flusso + guarnizione | R07233 |
| 13 / 14 /<br>15 / 16 | 2 Raccordi 1/2 unione ø 63 + riduttori ø 50 | W40RDU |
| 22 | Valvola di non ritorno 26/34 | WCL03431 |
| 11<br>25 | Kit tappo 15/21 | R06107 |
| | Calotta heat line con autoadesivo | WIB02695 |
| E | Vasca 20 kw in titanio senza valvola 26/34 | WKITCUVE20KT |
| | Vasca 40 kw in titanio senza valvola 26/34 | WKITCUVE40KT |
| | Vasca 70 kw in titanio senza valvola 26/34 | WKITCUVE70KT |
| | Conduttura liscia + guarnizione + dado | WKITDGT |
| | Tappo 20/27 femmina | WNS01751 |
| | Guarnizione 20/27 | WNS01780 |

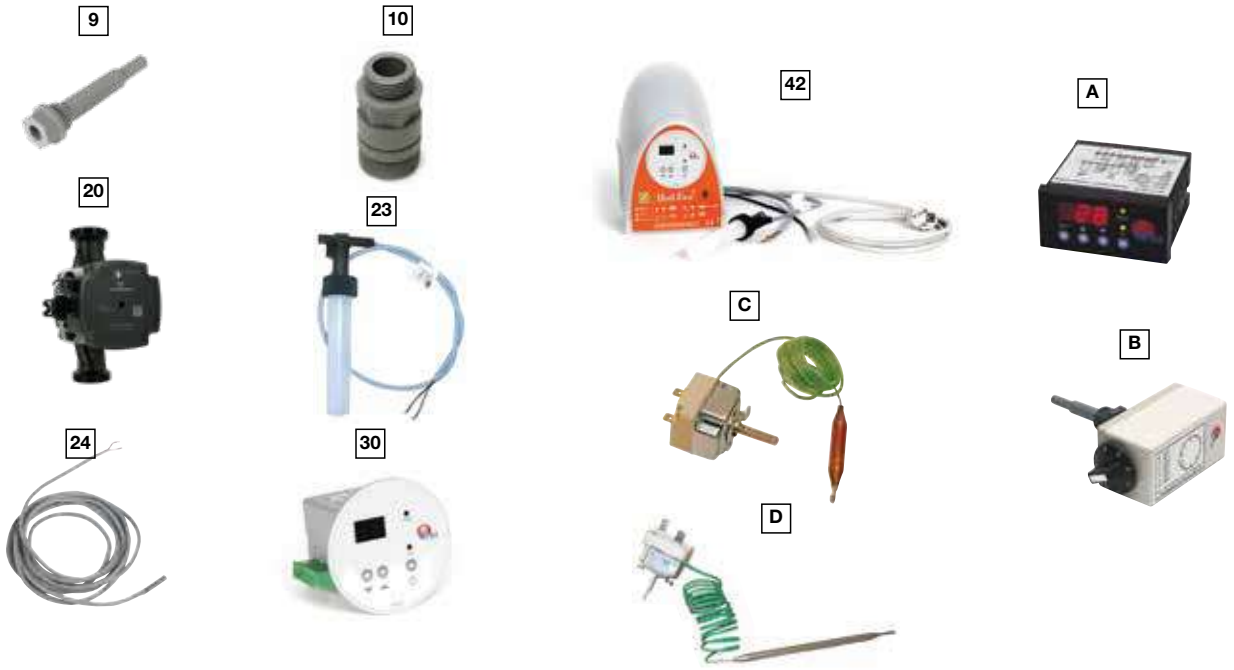


* Per tutti gli ordini di pezzi di ricambio, fornire il numero di serie del riscaldatore.

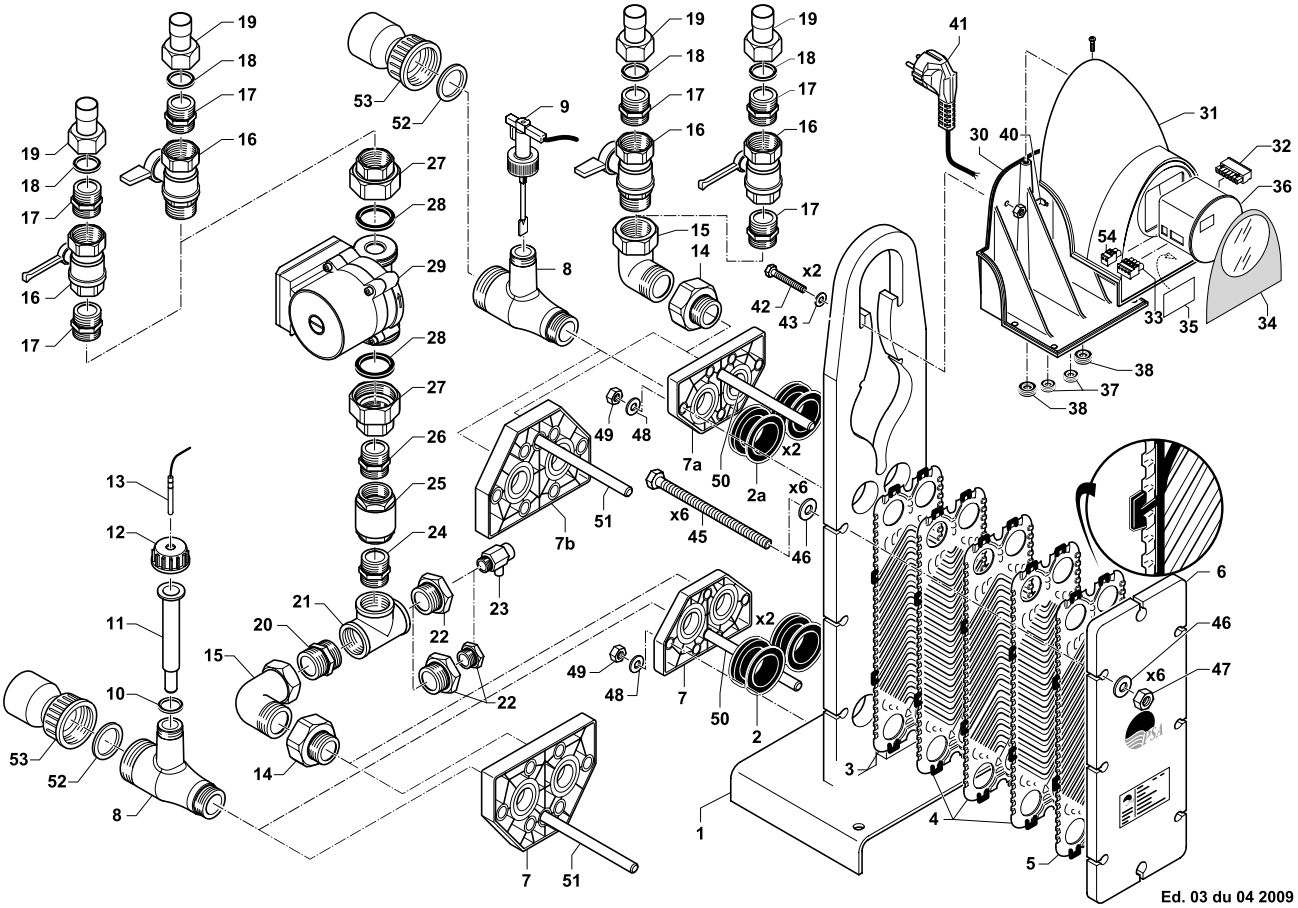


2

5

11

13

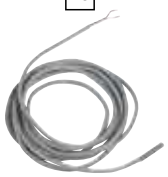

A

B

7

9

29

36

C

D

| N° | Descrizione | Codice |
|---|---|---|
| **Pezzi di ricambio elettrici** | | |
| 9 | Interruttore di portata noryl | WSK02022 |
| 13 | Sonda di termostato digitale ptc 100 | WCE01311 |
| 29 | Circolatore up35/70 + kit di 2 raccordi 26/34 e guarnizioni | R07120 |
| | Circolatore uap35/70/120 + kit di 2 raccordi 26/34 e guarnizioni | R07121 |
| 27 / 28 | Kit di 2 raccordi 26/34 e guarnizioni | WGR01540 |
| 27 /28 | Kit di 2 raccordi 33/42 e guarnizioni | WGR01541 |
| 36 | Regolatore ecp 200** (o evx 402) | WCE02684 |
| 34 | Adesivo facciata quadro elettrico | WSR02735 |
| A | Regolatore digitale ecp 233 | WCE01308 |
| B | Regolatore digitale nudo fk 151 | WCE02925 |
| C | Trasform. Per termostato digitale | WCE01305 |
| D | Scatola elettrica con interruttore di flusso e sonda | W49COFUR |
| **Piastre UP35/70 e UAP35/70/120** | | |
| 3 | Piastra titanio d'ingresso T2* | WCV01183 |
| **Piastre UP35/70 e UAP35/70/121** | | |
| 4 | Piastra intermedia titanio T2* | WCV01185 |
| **Piastre UP35/70 e UAP35/70/122** | | |
| 5 | Piastra titanio d'uscita T2* | WCV01187 |
| **Piastre UP120/240 e UAP240** | | |
| 3 | Piastra titanio d'ingresso M3* | WCV01184 |
| **Piastre UP120/240 e UAP241** | | |
| 4 | Piastra intermedia titanio M3* | WCV01186 |
| **Piastre UP120/240 e UAP242** | | |
| 5 | Piastra titanio d'uscita M3* | WCV01188 |
| **Piastre UP 105 e 140** | | |
| 3 | Piastra titanio d'ingresso V4 | WCV01178 |
| **Piastre UP 105 e 141** | | |
| 4 | Piastra intermedia V4 | WCV01168 |
| **Piastre UP 105 e 142** | | |
| 5 | Piastra titanio d'uscita V4 | WCV01181 |
| **Piastre ECP o EC/PP 200** | | |
| 3 | Piastra titanio d'ingresso V8 | WCV01179 |
| **Piastre ECP o EC/PP 201** | | |
| 4 | Piastra intermedia V8 | WCV01170 |
| **Piastre ECP o EC/PP 202** | | |
| 5 | Piastra titanio d'uscita V8 | WCV01182 |
| **Altri** | | |
| 2 | Guarnizione manicotto epdm (up 35/70) | WCV01171 |
| | Guarnizione manicotto epdm (up 120/240) | WCV01172 |
| 7 | Flangia in plastica up 120-240 + 2 guarnizioni 24/31 | R07235 |
| | Flangia in plastica up 35-70 + 2 guarnizioni 24/31 | R07234 |
| 8 | Raccordo a t poliammide | WIB01633 |
| 10 / 11 /12 | Conduttura liscia + guarn. + Dado | WKITDGT |
| 12 | Tappo 20/27 femmina | WNS01751 |
| 10 | Guarnizione 20/27 | WNS01780 |
| 25 | Valvola di non ritorno 26/34 | WCL03431 |
| 52 /53 | Kit di 2 raccordi semi-unione + guarnizioni | W20RDU |

* Per tutti gli ordini di pezzi di ricambio, fornire il numero di serie del riscaldatore.

# Deumidificazione

# Sirocco2

Ricambi

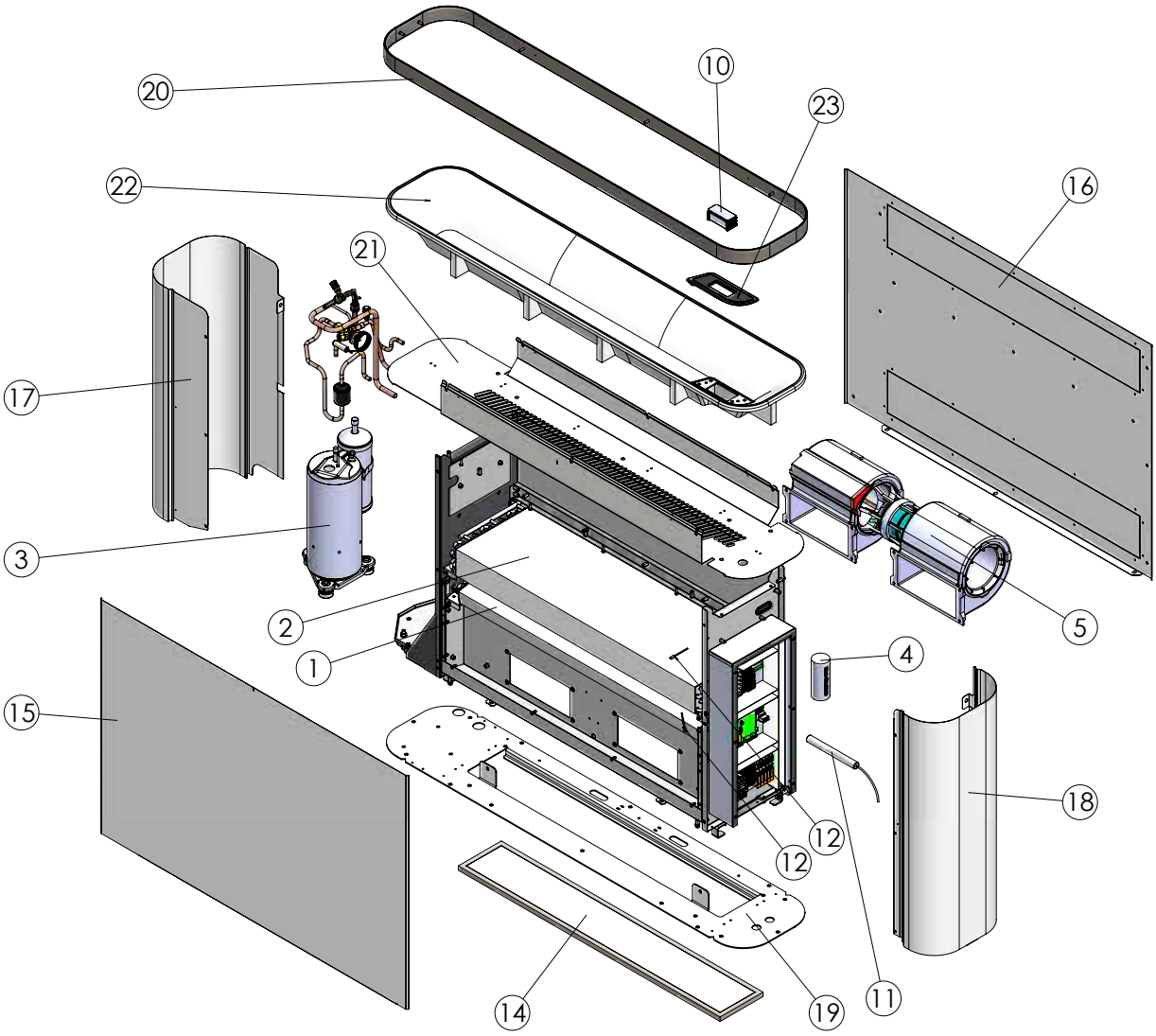


| N° | Descrizione | Model | Codice |
|---|---|---|---|
| 1 | Evaporatore | Sirocco2 2M | 00820141 |
| | | Sirocco2 3M | |
| | | Sirocco2 5M | 00820147 |
| | | Sirocco2 5T | |
| 2 | Condensatore | Sirocco2 2M | 00820142 |
| | | Sirocco2 3M | 00820145 |
| | | Sirocco2 5M | 00820148 |
| | | Sirocco2 5T | |
| 3 | Compressore | Sirocco2 2M | 01870021 |
| | | Sirocco2 3M | 01870022 |
| | | Sirocco2 5M | 01870023 |
| | | Sirocco2 5T | 01870026 |
| 4 | Condensatore compressore (35µF) | Sirocco2 2M | 01870588 |
| | Condensatore compressore (60µF) | Sirocco2 3M | 01870589 |
| | | Sirocco2 5M | |
| 5 | Doppia ventilatore centrifugale | TUTTI | 09080741 |
| 6 | Interruttore Bassa pressione (da saldare) | | 06460016 |
| 7 | Interruttore Alta Pressione (da saldare) | | 06460017 |
| 8 | Controllore di fase | | 07590031 |
| 9 | Scheda di interfaccia utente | | 06070047 |
| 10 | Scheda madre | | 02170006 |
| 11 | Sensore igro | | 07220002 |
| 12 | Sensore di temperatura | | 07220003 |
| 13 | Relè compressore (3 poli, 5,5kW, 14A AC3 + 1 NC ausiliare) | | 02050273 |

| N° | Descrizione | Model | Codice |
|---|---|---|---|
| 14 | Filtro aria | Sirocco2 2M | 03010005 |
| | | Sirocco2 3M | |
| | | Sirocco2 5M | 03010006 |
| | | Sirocco2 5T | |
| 15 | Pannello frontale (Bianco, RAL 9003) | Sirocco2 2M | 01700981 |
| | | Sirocco2 3M | |
| | | Sirocco2 5M | 01700982 |
| | | Sirocco2 5T | |
| | Pannello frontale (Grigio, RAL 7037) | Sirocco2 2M | ? |
| | | Sirocco2 3M | |
| | | Sirocco2 5M | |
| | | Sirocco2 5T | |
| 16 | Pannello posteriore (Bianco, RAL 9003) | Sirocco2 2M | 01700983 |
| | | Sirocco2 3M | |
| | | Sirocco2 5M | 01700984 |
| | | Sirocco2 5T | |
| | Pannello posteriore (Grigio, RAL 7037) | Sirocco2 2M | ? |
| | | Sirocco2 3M | |
| | | Sirocco2 5M | |
| | | Sirocco2 5T | |
| 17 | Pannello lato sinistro (Bianco, RAL 9003) | Sirocco2 2M | 01700985 |
| | | Sirocco2 3M | |
| | | Sirocco2 5M | 01700986 |
| | | Sirocco2 5T | |
| | Pannello lato sinistro (Grigio, RAL 7037) | Sirocco2 2M | ? |
| | | Sirocco2 3M | |
| | | Sirocco2 5M | |
| | | Sirocco2 5T | |
| 18 | Pannello lato destro (Bianco, RAL 9003) | Sirocco2 2M | 01700987 |
| | | Sirocco2 3M | |
| | | Sirocco2 5M | |
| | | Sirocco2 5T | |
| | Pannello lato destro (Grigio, RAL 7037) | Sirocco2 2M | ? |
| | | Sirocco2 3M | |
| | | Sirocco2 5M | |
| | | Sirocco2 5T | |
| 19 | Struttura (Bianco, RAL 9003) | Sirocco2 2M | 01700988 |
| | | Sirocco2 3M | |
| | | Sirocco2 5M | 01700989 |
| | | Sirocco2 5T | |
| | Struttura (Grigio, RAL 7037) | Sirocco2 2M | ? |
| | | Sirocco2 3M | |
| | | Sirocco2 5M | |
| | | Sirocco2 5T | |
| 20 | Bordo (Grigio chiaro, RAL 9006) | Sirocco2 2M | 01701010 |
| | | Sirocco2 3M | |
| | | Sirocco2 5M | 01701011 |
| | | Sirocco2 5T | |
| | Bordo (Nero, RAL 2100) | Sirocco2 2M | ? |
| | | Sirocco2 3M | |
| | | Sirocco2 5M | |
| | | Sirocco2 5T | |
| 21 | Griglia superiore | Sirocco2 2M | 01701014 |
| | | Sirocco2 3M | |
| | | Sirocco2 5M | 01701015 |
| | | Sirocco2 5T | |
| 22 | Struttura superiore termoformato (uscita aria) | Sirocco2 2M | 07670056 |
| | | Sirocco2 3M | |
| | | Sirocco2 5M | 07670057 |
| | | Sirocco2 5T | |
| 23 | Supporto scheda di interfaccia utente | TUTTI | 07670058 |
| 24 | Filtro | Sirocco2 2M | NA |
| | | Sirocco2 3M | |
| | | Sirocco2 5M | |
| | | Sirocco2 5T | |
| 25 | Valvola di espansione termostatica | TUTTI | 08420231 |
| 26 | Valvola foro | Sirocco2 2M | 05700123 |
| | | Sirocco2 3M | 05700124 |
| | | Sirocco2 5M | 05700125 |
| | | Sirocco2 5T | |
| 27 | Adattatore valvola termostatica (1/4”) | Sirocco2 2M | 08030006 |
| | | Sirocco2 3M | |
| | Adattatore valvola termostatica (3/8”) | Sirocco2 5M | 08030007 |
| | | Sirocco2 5T | |
| 28 | Valvola di carico (R104A) | TUTTI | 05650035 |

# Sirocco et DT 850

Ricambi

**Sirocco** 55, 80, 110

| Modello | Ambiente | A incasso |
|---|---|---|
| 55 | 8F + 1M | 4F + 1M |
| 80 | 10F + 1M | 6F + 1M |
| 110 | 12F + 1M | 8F + 1M |
| F = Fisso ; M = Mobile+Fisso | | |

## AMBIENTE

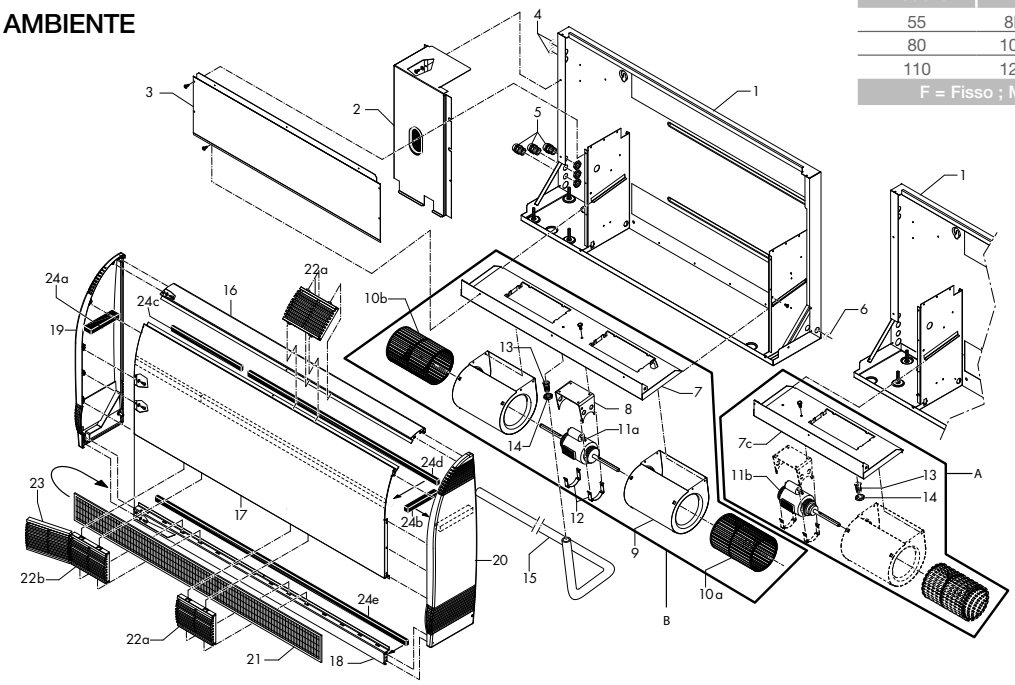


## A INCASSO

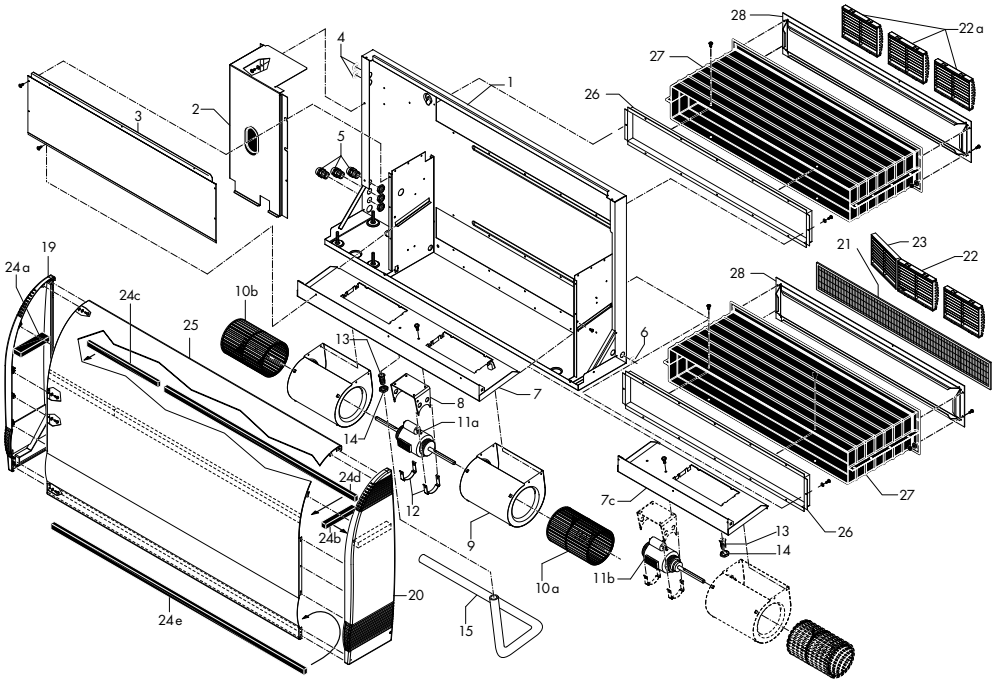


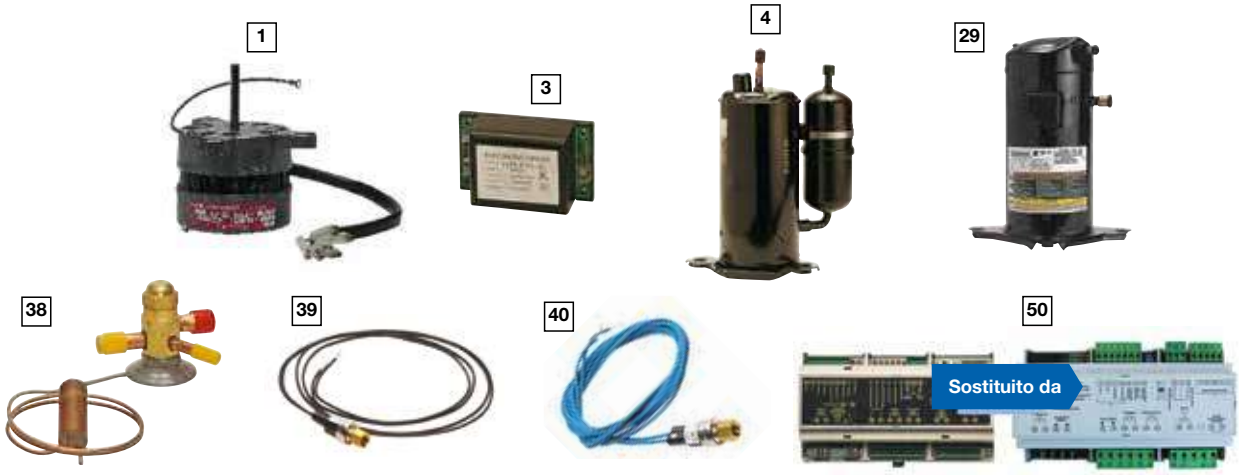

## Sirocco 55, 80, 110

| N° | Descrizione | Codice |
|---|---|---|
| **Pezzi di ricambio elettrici** | | |
| | Sonda di sbrinamento (grigia) | WCE01312 |
| | Sonda di ripresa nera | WCE01311 |
| | Resistenza (opzione riscaldamento elettrico) - Sirocco 55 - 2KW | WEG01422 |
| | Resistenza (opzione riscaldamento elettrico) - Sirocco 80 - 3KW | WEG01423 |
| | Resistenza (opzione riscaldamento elettrico) - Sirocco 110 - 4,5KW | WEG01424 |
| 50 | Regolatore ECP 600 | WCE06000 |
| | Condensatore compressore 25µf C2 (SIROCCO 55) | B0181300A |
| | Condensatore compressore 35µf (SIROCCO 80) | B0181400A |
| | Condensatore compressore 40 µF C2 (SIROCCO 110) | B0181500A |
| | Condensatore ventilatore 3µf (SIROCCO 55, 80, 110) | WSG01935 |
| | Gruppo ventilazione (SIROCCO 55) | WTC03074 |
| B | Gruppo ventilazione (SIROCCO 80) | WTC03075 |
| | Gruppo ventilazione (SIROCCO 110) | WTC03076 |
| C | Hygro control + sonda** | WD000001 |
| | Sonda Hygro control | WCE03431 |
| D | Hygrostato standard a muro | WCE01314 |
| | Controllore di fase | WCZ01371 |
| **Pezzi di ricambio refrigerazione** | | |
| 29 | Compressore (SIROCCO 55) RK5512C mono | WTC03071 |
| | Compressore (SIROCCO 80) Mitsubishi RE247VHSMT mono | WTC03080 |
| | Compressore ZR22 mono 407C 4 feet | WCO02576 |
| | Compressore (sirocco 110) tri | WCO03848 |
| 38 | Riduttore di pressione tx3 n13 407c (sirocco 55) | WTC03070 |
| | Riduttore di pressione tx3 n34 407c (sirocco 80) | WAC02497 |
| | Riduttore di pressione tx3 n35 407c (sirocco 110) | WAC02498 |
| 39 | Pressostato alta pressione 20/26-b (da avvitare) | WJC01669 |
| 40 | Presostato bassa pressione 0,5/2-b (da avvitare) | WJC01668 |
| | Essiccatore 053S (Optipac 2, 3, 3D) | WCY00995 |
| **Altri** | | |
| | Filtro (SIROCCO 55 Ambiente) 135 x 940 mm | WSD01913 |
| | Filtro (SIROCCO 80 Ambiente) 135 x 1130 mm | WSD01914 |
| 21 | Filtro (SIROCCO 110 Ambiente) 135 x 1320 mm | WSD01915 |
| | Filtro (SIROCCO 55 Incasso) 135 x 560 mm | WSD01911 |
| | Filtro (SIROCCO 80 Incasso) 135 x 750 mm | WSD01912 |
| | FIltro (SIROCCO 110 Incasso) 135 x 940 mm | WSD01913 |
| 22a | Griglia fissa | WIB01637 |
| 22b / 23 | Griglia mobile + fissa | WGRILSIROCO |
| | Termostato di sicurezza manuale | WJP01682 |
| | Termostato di sicurezza automatico | WJP01681 |
| 12 | Clip fissaggio motore ventilatore | WTC03893 |
| | Kit incasso Sirocco 55 | WKITMANCH55 |
| | Kit incasso Sirocco 80 | WKITMANCH80 |
| | Kit incasso Sirocco 110 | WKITMANC110 |

C

D

## DT 800, 850 and 850E

| N° | Descrizione | Codice |
|---|---|---|
| **Pezzi di ricambio elettrici** | | |
| 1 | Motore ventilatore dt 850 e | WAM01000 |
| | Scheda elettronica dt 850 e + display dt 850 e | WAM01004 |
| 3 | Timer di sbrinamento 15.1 | WAM00981 |
| | Timer di sbrinamento 14.1 | WAM00990 |
| | Condensatore compressore 25 µ f | B0181300A |
| | Condensatore compressore 40 µ f | B0181500A |
| **Pezzi di ricambio refrigerazione** | | |
| | Compressore DT 850 E con R407C | WAM01001 |
| | Compressore DT 850 E con R410A | WAM01002 |
| **Altri** | | |
| | Condensatore del ventilatore 2µF | WWA01051 |
| | Turbina DT 850 E | WAM01003 |
| | Turbina, specificare il tipo - DT800 o DT850 | WAM03069 |
| | Lexan DT 850 E | WAM01006 |
| | Filtro, specificare il tipo - DT800 o DT850 o DT850E | W28FIDT5 |

* Per tutti gli ordini di pezzi di ricambio, fornire il numero di serie del deumidificatore.
** L'hygro-control può sostituire l'igrotermostato delle generazioni precedenti se il deumidificatore è compatibile con un regolatore ECP600.

DF 403, 405, 408 GAINE

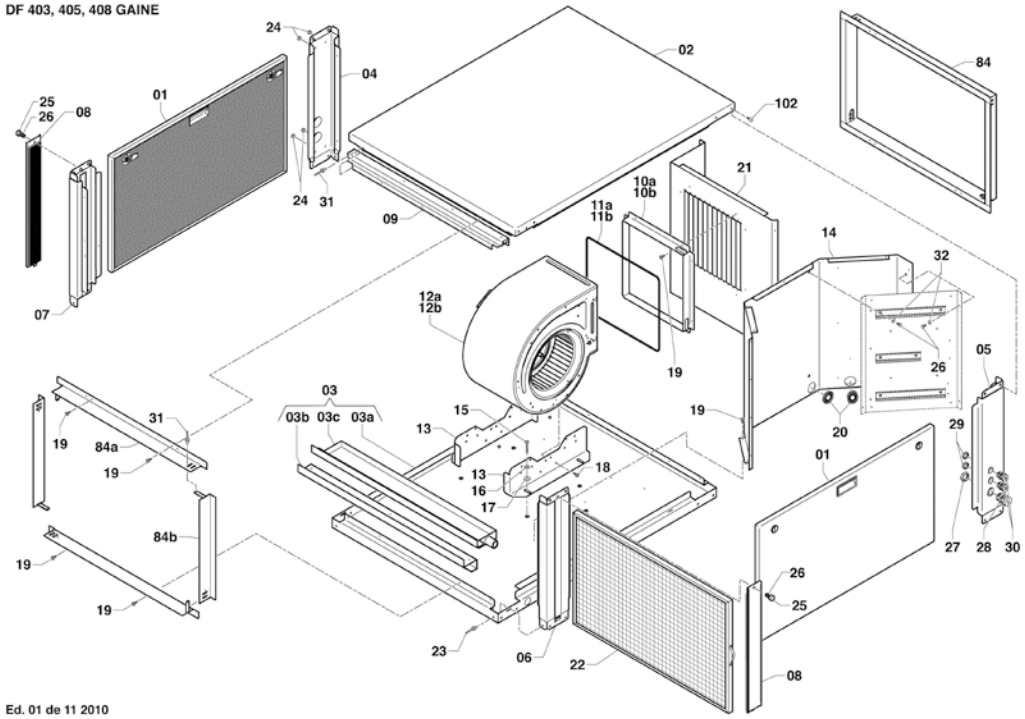


Ed. 01 de 11 2010

DF 403, 405, 408

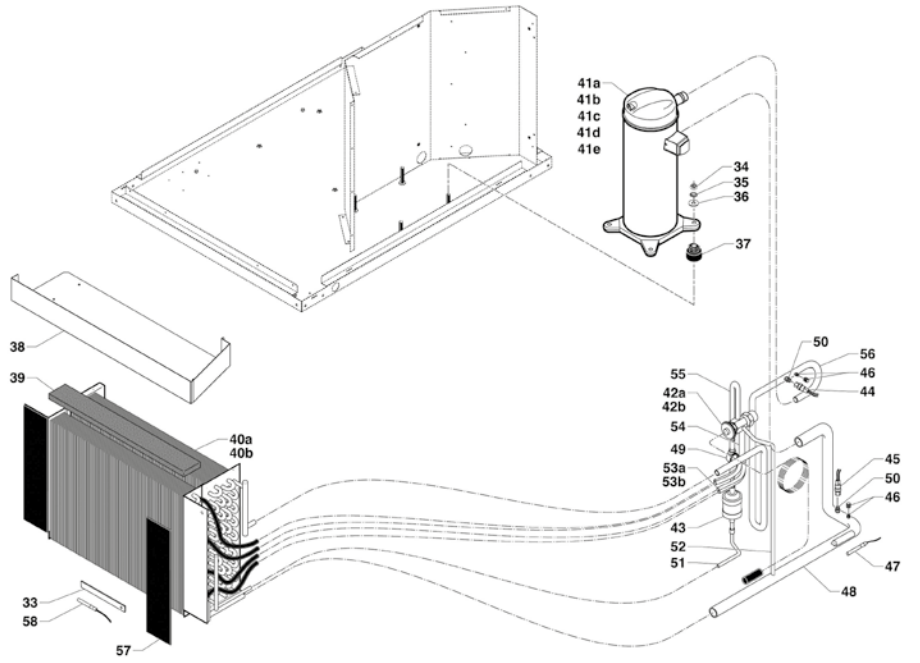


Ed. 01 de 11 2010

| N° | Descrizione | Codice |
|---|---|---|
| **Pezzi di ricambio elettrici** | | |
| 12 | Moto-ventilatore (df 303, 305, 403, 405)*** con condensatore 7 µf | WCF01220 |
| | Moto-ventilatore (df 308, 408)*** con condensatore 16µf | WCF01221 |
| | Moto-ventilatore (df 310, 312, 410, 412)*** con condensatore 16µf | WCF01222 |
| | Condensatore compressore 45µf (df5, df305, df405) | B0181600A |
| | Condensatore compressore50µf (df6) | B0181100A |
| | Condensatore compressore 55µf (df8, df308, df408) | B0181700A |
| | Condensatore compressore 40µf (df303, df403) | B0181500A |
| | Condensatore ventilatore 12 µf (df5, 6, 8 df308, 310, 312, df408, 410,412) | WSG01931 |
| | Condensatore ventilatore 10 µf (df303, 305, df403, 405) | WSG01930 |
| | Condensatore ventilatore 7 µf norma ie2 dal 2014 | B0053100A |
| | Condensatore ventilatore 16 µf norma ie2 dal 2014 | B0053200A |
| | Condensatore ventilatore 4µf norma ie3 (df403 e 405) | WSG01938 |
| 49 | Regolatore ecp 600 | WCE06000 |
| 51 | Rele' 12 v | WFD01460 |
| | Rele' 220 v | WCF02710 |
| | Contattore dil 17-10 mono | WCF01113 |
| | Contattore dil 9-10 tri | WCF01066 |
| | Contollore di fase (df tri) | WCZ01371 |
| 58 | Sonda di ripresa ptc | WCE01311 |
| 47 | Sonda di sbrinamento ptc | WCE01312 |
| A | Igrostato standard a muro | WCE01314 |
| B | Hygro control + sonda ** | WD000001 |
| | Sonda hygro control | WCE03431 |
| C | Resistenza 1,5 kw (optional resistenza elettrica) | WRI01892 |
| D | Termostato di sicurezza a riarmo automatico | WIN01642 |
| E | Termostato di sicurezza a riarmo manuale | WIN01646 |
| F | Trasformatore 220/12 v | WSE01929 |
| | Timer di sbrinamento al 15-1 | WAM00981 |
| | Termostato standard a muro | WCL01318 |
| **Pezzi di ricambio refrigerazione** | | |
| 40 | Evaporatore/condensatore (df 308, df 408) | WHC01547 |
| | Evaporatore/condensatore (df 310, 312, 410, 412) | WHC01550 |
| | Evaporatore/condensatore (df 303, 305, 403, 405) | WHC01549 |
| 41 | Compressore zr 22 mono (df 303, 403) | WCO02576 |
| | Compressore zr 28 mono (df5, df 305 mono, 405 mono) | WCO02579 |
| | Compressore zr 28 tri (df 305 tri, 405 tri) | WCO02783 |
| | Compressore zr 34 mono (df 6 mono) | WCO02581 |
| | Compressore zr 40 mono (df 8, df 308 mono, 408 mono) | WCO02590 |
| | Compressore zr 40 tri (df 8, df 308 tri, 408 tri) | WCO02687 |
| | Compressore zr 48 tri (df10, df 410 tri) | WCO02589 |
| | Compressore zr 61 (df 12, df 312 tri) | WCO02453 |
| 42 | Riduttore di pressione tx3 n35 407c (df 303, 403) | WAC02498 |
| | Riduttore di pressione tx3 n36 407c (df 305, 308, 405, 408) | WAC02499 |
| | Riduttore di pressione tx3 n37 407c (df 10, 310, 410) | WAC02500 |
| | Riduttore di pressione tx3 n38 407c (df 12, 312, 412) | WAC02501 |
| 33 | Spia liquido 33s (df 5,6,8,303,305,308,403,405,408) | WCY01000 |
| | Spia liquido 34s (df 310/312, 10/12, 410, 412) | WCY01001 |
| 43 | Essicatore 053s (df 6/8, 303, 305, 308, 403, 405, 408) | WCY00995 |
| | Essicatore 084s (df 10/12, 310, 312, 410, 412) | WCY00997 |
| 45 | Pressostato bassa pressione 0,5/2 bar | WJC01668 |
| 44 | Pressostato alta pressione 26/20 bar | WJC01669 |
| **Altri** | | |
| 3C | Vasca condensa (df 6/8, 305, 308, 405, 408) | WTP02123 |
| | Vasca condensa (df 10/12, 310, 312, 410, 412) | WTP02127 |
| 22 | Cornice filtro (df condotte da 303 a 308) dim. 410x610x23 mm | WSD01918 |
| | Cornice filtro (df condotte da 310 a 312) dim. 450x645x23 mm fino a nov. 2006 | WSD01922 |
| | Cornice filtro (df condotte da 310 a 312) dim. 577x690x22 mm da nov. 2006 | WSD03351 |
| | Mat. Espanso isolante spessore 20 mm - prezzo al m² | WCA02601 |
| | Filtro df da 403 a 408 dim. 755x455x20 mm | WTL00760 |
| | Filtro df da 410 a 412 dim. 850x580x20 mm | WTL00761 |
| | Prefiltro df 403-408 dim. 380x460x22 mm | WTL00763 |
| | Prefiltro df 410-412 dim. 428x585x22 mm | WTL00762 |

A

B

C

D

E

F

* Per tutti gli ordini di pezzi di ricambio, fornire il numero di serie del deumidificatore.
** L'hygro-control può sostituire l'igrotermostato delle generazioni precedenti se il deumidificatore è compatibile con un regolatore ECP600.

## GRUPPO CARROZZERIA

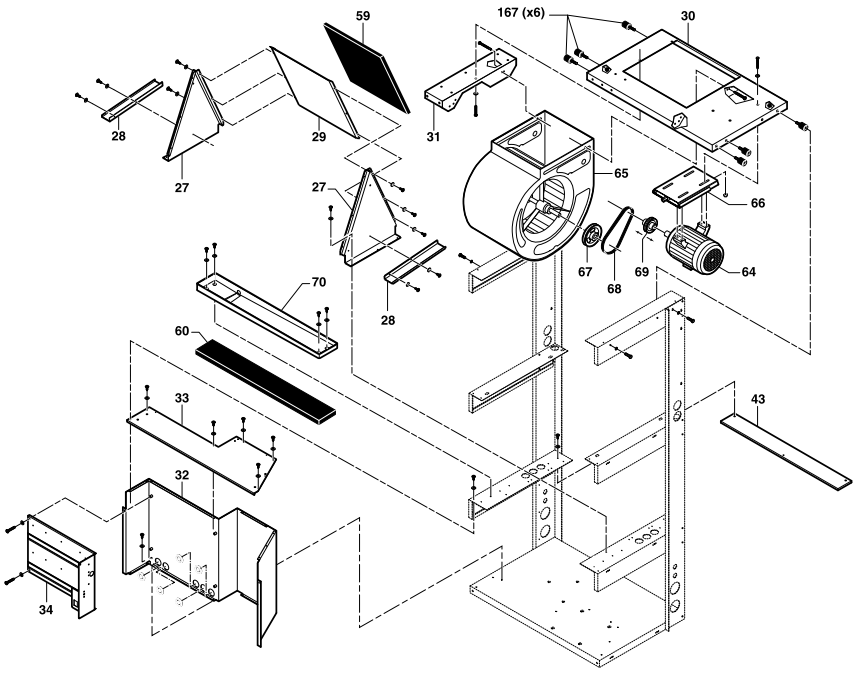


## GRUPPO REFRIGERAZIONE ED ELETTRICO

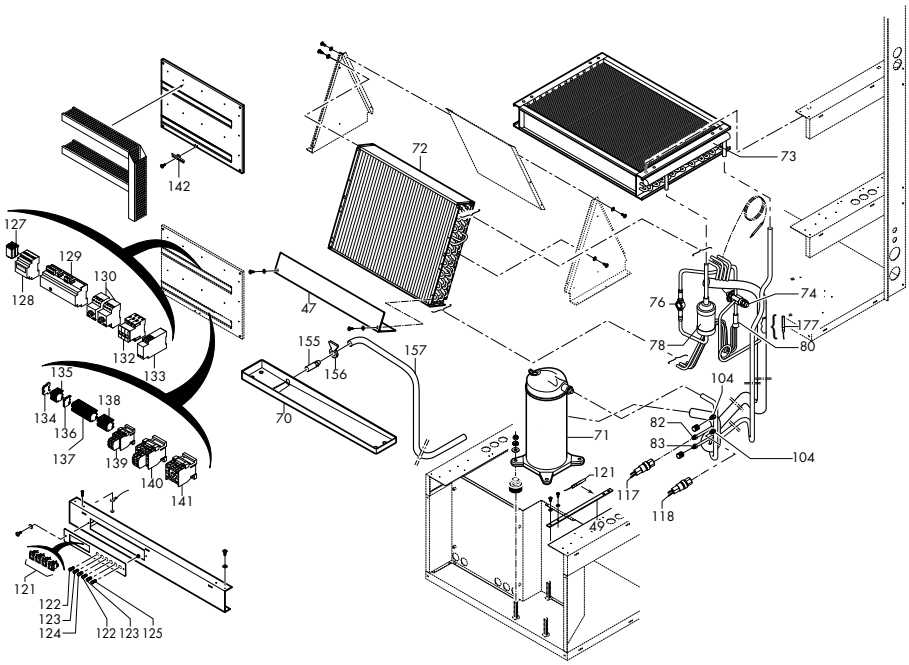


64

71

68

74

76

117

118

127

129

130

133

| N° | Descrizione | Codice |
|---|---|---|
| **Electrical spare parts** | | |
| 64 | Motore ventilatore (CAE 506 and 508 mono) | WLS01688 |
| | Motore ventilatore (CAE 310, 507, 508 tri) | WLS01689A |
| | Motore ventilatore (CAE 517, 510 3 tri) | WLS01690A |
| | Motore ventilatore (CAE 722, 513 tri) | WLS01691B |
| 123 | Luce verde | WSX03024 |
| 121 | Pulsante on/off, luce verde | WSX02010 |
| | Sonda di ripresa | WCE01311 |
| 127 | Rele' telecomando 220 v | WCF02710 |
| | Rele' telecomando 12 v | WFD01460 |
| 128 | Regolatore digitale ec 6 133 con sonda | WCE02685 |
| 129 | Regolatore ecp 600 | WCE06000 |
| 130 | Interruttore termico pkzmo 16 a | WCF01078 |
| | Interruttore termico pkzmo 2,5 a | WCF01074 |
| | Interruttore termico pkzmo 4 a | WCF01075 |
| | Interruttore termico pkzmo 6,3 a | WCF01073 |
| 133 | Controllore di fase (cae tri) | WCZ01371 |
| 177 | Sonda di sbrinamento (grigia) | WCE01312 |
| | Condensatore compressore 50 µf (cae 506) | B0181100A |
| | Condensatore compressore 55 µf (cae 508) | B0181700A |
| B | Igrostato standard a muro | WCE01314 |
| C | Hygro control + sonda ** | WD000001 |
| | Sonda hygro control | WCE03431 |
| D | Timer statico 180s | WCZ01370 |
| F | Trasformatore 220/12 v | WSE01929 |
| G | Termostato di ripresa (opzione condensatore) | WIN01644 |
| H | Termostato di sicurezza a riarmo automatico | WIN01642 |
| I | Termostato di sicurezza a riarmo manuale | WIN01646 |
| | Contattore dilm 9-10 (specificare modello) | WCF01066 |
| | Resistenza 1,5 kw | WRI01892 |
| | Termostato standard a muro | WCL01318 |
| | Regolatore di temperatura e umidità | B0202000A |
| | Sensore di temperatura e umidità | B0201900A |
| **Pezzi di ricambio refrigerazione** | | |
| 71 | Compressore zr 34 mono (cae 506) | WCO02581 |
| | Compressore zr 40 mono (cae 508) | WCO02590 |
| | Compressore zr | WCO02687 |
| | Compressore zr | WCO02453 |
| | Compressore zr | WCO02688 |
| 74 | Riduttore di pressione tx3 n36 (cae 506) | WAC02499 |
| | Riduttore di pressione tx3 n37 (cae 508) | WAC02500 |
| | Riduttore di pressione tx3 n38 | WAC02501 |
| | Riduttore di pressione tx3 n39 | WAC02753 |
| 76 | Spia liquido 33s (cae 506, 508) | WCY01000 |
| | Spia liquido 34s (cae 510, 513) | WCY01001 |
| 78 | Essiccatore 083s (cae 506, 508) | WCY00996 |
| | Essiccatore 164s | WCY00998 |
| 117 | Pressostato bassa pressione * 0,5/2 bar | WJC01668 |
| 118 | Pressostato alta pressione * 20-26 bar | WJC01669 |
| **Altri** | | |
| 65 | Turbina (cae 506, 508) | WNI01742 |
| | Turbina | WNI01743 |
| | Cuscinetto per turbina (cae 506, 508) | R06217 |
| | Cuscinetto per turbina | R06218 |
| 68 | Cinghia ventilatore (cae 517, 722) * | WRS01894 |
| | Cinghia ventilatore | WGA02968 |
| 70 | Vasca condensa * | WTP02122 |
| | Cornice filtro ambiente (cae 506,507,508,510,513)* dim. 375x445x20 mm (2 unità da ordinare) | WSD01908 |
| | Cornice filtro posteriore (cae 506,507,508,510,513)* dim. 788x400x23 mm (2 unità da ordinare) | WSD01910 |
| | Cornice filtro laterale (cae 506,507,508,510,513)* dim. 555x455x23 mm (2 unità da ordinare) | WSD01909 |
| | Isolamento espanso m² (piastra da 3 m²) | WCA02600 |
| | Mezzi filtranti senza cornice (cae 310,517,722)* | WTC03077 |
| 167 | Blocco silenzioso m/f supporto motore ventilatore | WGA02946 |

A

B

C

D

E

F

G

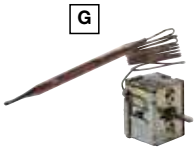

H

I

* Per tutti gli ordini di pezzi di ricambio, fornire il numero di serie del deumidificatore.
** L'hygro-control può sostituire l'igrotermostato delle generazioni precedenti se il deumidificatore è compatibile con un regolatore ECP600.

# OMEGA

Ricambi

| N° | Descrizione | Codice |
|---|---|---|
| 1 | Compressore ZR61 TRI (OMEGA 10) | WCO02453 |
| | Compressore ZR72 TRI (OMEGA 14) | WCO02858 |
| | Compressore ZR81 TRI (OMEGA 16) | WCO02688 |
| | Compressore ZR 94 (OMEGA 20, after 2008) | WCO03830 |
| | Compressore ZR12 M3 (OMEGA 28) | WCO03078 |
| | Compressore ZR 125 (OMEGA 28) | WCO03831 |
| 2 | Riduttore di pressione TX3 N38 (OMEGA 10) | WAC02501 |
| | Riduttore di pressione TX3 N39 (OMEGA 14/16) | WAC02753 |
| | Riduttore di pressione TX7N15 (OMEGA 20 and 28) | WAC02961 |
| 3 | Spia liquido 34S (OMEGA da 10 a 16) | WCY01001 |
| | Spia liquido 35S (OMEGA 20) | WCY01002 |
| 4 | Pressostato altra pressione* 20-26 B | WJC01669 |
| 5 | Pressostato bassa pressione* 0.5/2 B | WJC01668 |
| | Essiccatore 164S (OMEGA 10, 14, 16) | WCY00998 |
| | Essiccatore 305S (OMEGA 20 and 28) | WCY00999 |
| **Altri** | | |
| 18 | Cinghia (omega da 10 a 16) | WGA02968 |
| | Cinghia (omega 20) | WGA02969 |
| | Cinghia (omega 28) x2 (dal 2006) xpz 710 | WTR02356 |
| | Cinghia (omega 28) x2 (dal 2007) xpz 800 | WTR02357 |
| | Cornice filtro (omega 10,14,16,20) dim. 525x615x23 mm | WSD01916 |
| | Filtro omega per pezzo 8/12 dim. 625x400x23 mm | WSD01923 |
| | Filtro omega 28* fino al 2005 dim. 500x400x22 mm | WSD02760 |
| | Filtro omega 28* (nuovo modello anno 2006) dim. 547x400x22 mm | WSD03350 |
| | Isolamento espanso m² | WCA02600 |
| | Turbina (omega da 10 a 20) | WCA02601 |
| | Turbina omega 28 | WNI01743 |
| | Cuscinetto per turbina omega | WNI01755 |
| | Turbine bearing OMEGA | R06218 |

1

2

3

4

5

6

7

| N° | Descrizione | Codice |
|---|---|---|
| **Pezzi di ricambio elettrici** | | |
| 6 | Regolatore ecp 600 | WCE06000 |
| 7 | Interruttore termico pkzmo 16 a | WCF01078 |
| | Interruttore termico pkzmo 20 a | WCF01079 |
| | Interruttore termico pkzmo 4 a | WCF01075 |
| | Interruttore termico pkzmo 6,3 a | WCF01073 |
| 8 | Rele' telecomando 12 v | WFD01460 |
| 9 | Rele' telecomando 220 v | WCF02710 |
| | Controllore di fase | WCZ01371 |
| 10 | Motore ventilatore 1.1 kW (OMEGA 10) | WLS01691B |
| 11 | Motore ventilatore 1.5 kW (OMEGA 14) | WLS01695A |
| | Motore ventilatore 1.8 kW (OMEGA 16) | WLS01697B |
| | Motore ventilatore 2.2 kW (OMEGA 20, 28) | WLS01698A |
| 12 | Termostato di sicurezza a riarmo automatico | WIN01642 |
| | Termostato di sicurezza a riarmo manuale | WIN01646 |
| 13 | Igrostato standard a muro | WCE01314 |
| 14 | Hygro control + sonda ** | WD000001 |
| 15 | Sonda hygro control | WCE03431 |
| | Termostato di ripresa (opzione condensatore) | WIN01644 |
| 16 | Trasformatore 220/12 v | WSE01929 |
| 17 | Contattore dilm 9-10 (specificare modello) | WCF01066 |
| | Regolatore digitale ec 6 133 con sonda (opzione condensatore) | WCE02685 |
| | Resistenza 1,5 kw (opzione resistenza elettrica) | WRI01892 |
| | Timer statico 180s | WCZ01370 |
| | Termostato a muro standard | WCL01318 |
| | Sonda di sbrinamento (grigia) | WCE01312 |
| | Sonda di ripresa (nera) | WCE01311 |
| | Regolatore di temperatura e umidità | B0201900A |
| | Sensore di temperatura e umidità | B0202000A |
| **Pezzi di ricambio refrigerazione** | | |

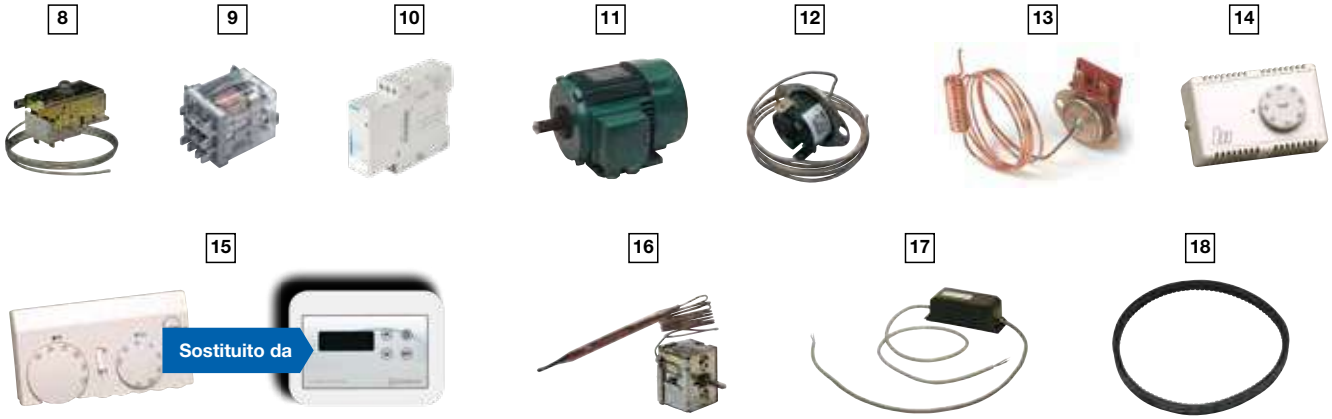

**FLUIDRA COMMERCIALE ITALIA S.p.A.**
via Tre Bocche 7/G , 25081 Bedizzole (BS) Italia
Tel. Centralino: + 39 030 6870441
www.zodiac-poolcare.it