FLUIDRA



PISCINA&SPA

CATALOGO GENERALE

2022

ASTRALPOOL CEPEX ctx pro ZODIAC

TABELLA SCONTI

Gentile Cliente,

Per rendere più semplice la consultazione dei nostri cataloghi e l'acquisto dei prodotti abbiamo deciso di dividere le fasce sconto in sole tre categorie: **Pool**, **Watercare & Spa** e **Ricambi**.

Di seguito Le riportiamo le icone identificative delle fasce sconto che ritroverà all'interno del catalogo.
Il Suo funzionario commerciale Le indicherà lo sconto relativo a Lei riservato, per ogni fascia sconto.



Sconto

Si riferisce ai capitoli:

- Internet of Pools
- Piscine Prefabbricate
- Materiale esterno piscina
- Materiale interno piscina
- Filtrazione
- Pompe
- Trattamenti chimici
- Analisi e pulizia dell'acqua
- Illuminazione e materiale ornamentale
- Rivestimenti per piscine
- Coperture e rulli avvolgitori
- Accessori per piscine da competizione



Sconto

Si riferisce ai capitoli:

- Dosaggio, controllo e automazione
- Pulitori
- Riscaldamento
- Deumidificazione
- Spa e accessori idromassaggio



Sconto

Si riferisce ai prodotti con codice alfanumerico **P25** presenti in alcuni capitoli e contrassegnati singolarmente con l'icona "Ricambi".

ESEMPIO:



ASTRALPOOL

DOSAGGIO E CONTROLLO

Elettrodi ricambio Sel Clear / Energy Sel

	Codice	Prezzo €	Cod. Alfanumerico	Imb. Standard	Peso Kg Standard	Volume m³ Standard
SEL CLEAR:						
Elettrodo Basic 30: fino a 30 m³	XXX	XXX	P25	1	0,35	0,0055
Elettrodo Basic 55: fino a 55 m³	XXX	XXX	P25	1	0,44	0,0055
Elettrodo Basic 95: fino a 95 m³	XXX	XXX	P25	1	0,50	0,0055

FLUIDRA

PISCINA&SPA

CATALOGO GENERALE **2022**

FLUIDRA

THE PERFECT POOL EXPERIENCE

Fondata nel 1969, Fluidra è leader mondiale nell'industria della piscina e del wellness, vantando una significativa esperienza nello sviluppo di prodotti e servizi innovativi per il mercato sia commerciale che residenziale. Offriamo ai nostri clienti una vasta gamma di prodotti dei brand più affidabili e riconosciuti e una significativa riconoscibilità a livello geografico in oltre 45 Paesi. Grazie al suo background multiculturale, Fluidra è in grado di comprendere le richieste dei diversi clienti nel mondo e di adattarle alle loro esigenze.

Contiamo più di 6.000 dipendenti e abbiamo le risorse necessarie per sostenere l'innovazione in aree strategiche come l'efficienza energetica, l'automazione e la connettività applicata alla piscina.

Uno degli ultimi impegni di Fluidra consiste nella messa in atto del **Piano ESG "Responsibility Blueprint"** con l'obiettivo di integrare la sostenibilità nelle attività quotidiane. Siamo convinti che un'azienda con elevati standard ESG sia più sostenibile economicamente e abbia una reputazione maggiormente positiva presso i suoi clienti, dipendenti e investitori.

Abbiamo compiuto un piccolo ma significato cambiamento alla nostra mission che riflette l'impegno a seguire le iniziative ESG: **"Creare in modo sostenibile la perfetta esperienza responsabile di piscina e benessere"**. Inoltre, abbiamo introdotto una nuova vision - tenendo in considerazione che la Mission descrive il "cosa"— ossia cosa facciamo ogni giorno; mentre la Vision descrive il "perchè"— ossia perchè lo facciamo, la motivazione e lo scopo.

MISSION

Creare in modo sostenibile la perfetta esperienza di piscina e benessere

VISION

Migliorare la vita delle persone attraverso soluzioni innovative e sostenibili capaci di trasformare il modo in cui le persone concepiscono e usufruiscono dell'acqua per svago e salute.

I NOSTRI VALORI

COLLABORAZIONE CON I CLIENTI
Aggiungiamo valore per i nostri utenti e clienti

PASSIONE PER IL SUCCESSO
Siamo dediti al nostro lavoro. responsabili e coerenti

ECCELLENZA E INNOVAZIONE
Miglioriamo continuamente e aspiriamo in modo responsabile ad essere i migliori

ONESTÀ E FIDUCIA
Siamo onesti, trasparenti e disponibili

APPRENDIMENTO E ADATTAMENTO
Siamo di mentalità aperta, flessibili e positivi

LAVORO DI SQUADRA E INCLUSIONE
Siamo umili e prendiamo in considerazione le prospettive di tutti

www.fluidra.com

NUMERI SIGNIFICATIVI

6.000
Numero di dipendenti

+45
Numero di Paesi in cui siamo presenti

+135
Numero di filiali commerciali

+35
Numero di centri di produzione

MODELLI DI BUSINESS **INTEGRATI**

R+S+i
Eccellenza nell'innovazione con più di 200 ingegneri e più di 1.400 brevetti

Produzione
Più di 35 centri di produzione flessibili e tecnologia nei Paesi chiave

Logistica
La logistica opera con l'obiettivo di assicurare consegne veloci e affidabili

Distribuzione
Più di 135 filiali commerciali che offrono supporto e formazione ai clienti in più di 45 Paesi

Ingegneria
Progetti riguardanti l'intero mondo dell'acqua

UNA POTENZA **GLOBALE**

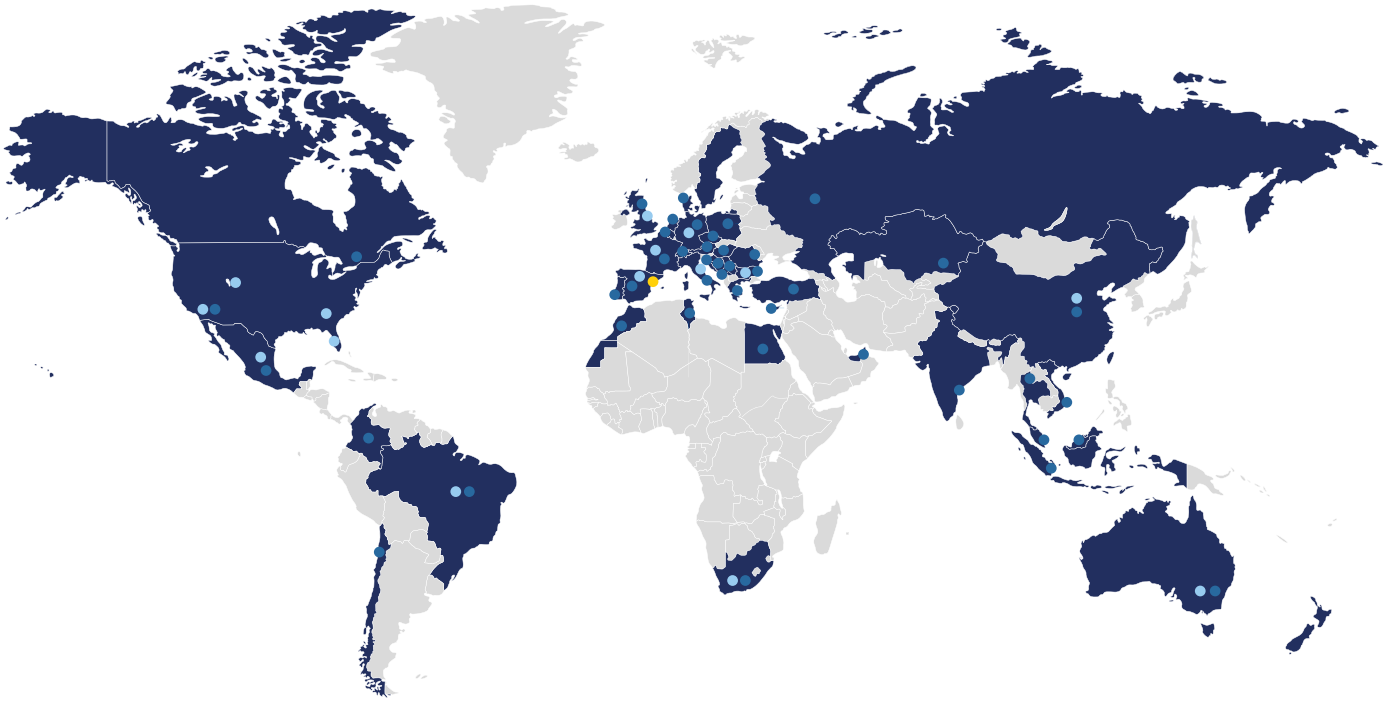



NOVITÀ 2022

ASTRALPOOL

NEW 2022



Docce Chrome

ASTRALPOOL

+ Docce Chrome solari e non solari con un design elegante e vintage.

MADE IN EUROPE · PROFESSIONAL ADVICE RECOMMENDED



Skimmer Unik

ASTRALPOOL

+ Lo skimmer progettato per essere perfettamente integrato con la pavimentazione circostante.

MADE IN EUROPE · GARANTIA 5 AÑOS YEARS GUARANTEE · PROFESSIONAL ADVICE RECOMMENDED



Senext XP

ASTRALPOOL

+ La pompa monofase di piccole dimensioni con eccellenti performance e prefiltro da 2 litri.

MADE IN EUROPE · GARANTIA 3 AÑOS YEARS GUARANTEE · BEST IN CLASS · PROFESSIONAL ADVICE RECOMMENDED



Neolysis 2

ASTRALPOOL

+ L'esclusivo sistema di sanificazione ibrido che combina il trattamento UV con l'elettrolisi del sale adatto alle esigenze degli utenti più esigenti.

GARANTIA 3 AÑOS YEARS GUARANTEE · BEST IN CLASS · PROFESSIONAL ADVICE RECOMMENDED · MADE IN EUROPE · eco-conscious · COMPATIBLE NN thing · POOLSTATION

Fluidra Connect compatibile



Lyriox UV-C

ASTRALPOOL

+ Sistema UV economico e di facile installazione per la sanificazione eco-friendly delle piscine.

MADE IN EUROPE · eco-conscious · QUALITY PRICE





Lampade LumiPlus Flexi ad elevata efficienza energetica

ASTRALPOOL

+ La soluzione più efficiente a livello energetico.
+ Compatibile con tutte le soluzioni LumiPlus Flexi.



LumiPlus FlexiMini LED

ASTRALPOOL

+ Led dal design compatto che garantiscono un'elevata personalizzazione per adattarsi alle esigenze di ogni cliente e completare la gamma Lumiplus.



Copertura automatica Octeo

ASTRALPOOL

+ Un nuovo modello che prevede la scelta fra 4 colori e un ricevitore bluetooth integrato.



Spa Balance E

ASTRALPOOL

+ L'equilibrio fra funzionalità, performance e costo.



Guardian Pool piscine pubbliche

ASTRALPOOL

+ Unità di controllo completamente automatizzata per il trattamento dell'acqua.

Fluidra Connect compatiblie



Pulitore e Lucidante

ASTRALPOOL

+ Prodotti appositamente formulati per pulire e lucidare qualsiasi superficie in acciaio inossidabile. Eliminano incrostazioni calcaree, residui organici e sedimenti minerali che con il tempo possono essersi formati.



NUOVA GAMMA CTX 2022

Gamma CTX





CTX ha cambiato immagine per rendere la gamma più comprensibile e più funzionale:

+ Gamma Maintenance, 4 step da seguire per ottenere un'acqua perfetta durante la stagione (Balance, Disinfection, Algicide, Flocculant).
+ Gamma Solution, prodotti realizzati per risolvere qualsiasi problema che si potrebbe verificare in piscina.
+ Gamma Cleaning, prodotti per pulire e trattare tutti gli elementi della piscina.
+ Gamma Winter, prodotti utili per mantenere in perfette condizioni la piscina durante il periodo invernale.

CTX-16 pH Minus, nuova formula



+ Prodotto liquido, di nuova formulazione, per abbassare il pH dell'acqua quando questo sia superiore a 7,6. Compastibile con pompe di dosaggio ed elettrocloratori di tutti i brand.



NOVITÀ 2022

NEW 2022

ZODIAC®



eXPERT

ZODIAC®

+ Nuova elettrolisi al sale della gamma Zodiac, versatile per una gestione efficace della qualità dell'acqua.

UNCONDITIONAL WARRANTY UNCONDITIONAL

COMPATIBLE NN thing

Fluidra Connect compatibile

PROFESSIONAL ADVICE RECOMMENDED



RE 4300 + RE 4200

ZODIAC®

+ Nuovo modello della gamma VOYAGER™

PROFESSIONAL ADVICE RECOMMENDED



Vortrax piscine pubbliche

ZODIAC®

+ Pulitori ultra efficaci progettati per l'utilizzo in piscine pubbliche.

3 YEAR WARRANTY*

Sensor Nav System

PROFESSIONAL ADVICE RECOMMENDED

TRACKS TRACTION

PATENTED CYCLONE SUCTION

AquaLink CONTROL

PATENTED LIFT SYSTEM®



Arco / Arcomax piscine pubbliche

ZODIAC®

+ Pulitori progettato per un intenso utilizzo in piscine pubbliche.

SMART NAVIGATION

INFRARED SENSOR

TURBO MODE

2 YEAR WARRANTY

DELAYED START

PROFESSIONAL ADVICE RECOMMENDED



pH Minus New Formula

ZODIAC®

+ Nuova formulazione ideale per uso privato, compatibile con tutti gli elettrocloratori e pompe di dosaggio Zodiac.

COME GODERE DELLA TUA PI

1 MANTENERE I PARAMETRI DELL'ACQUA

Primo passo:
MISURAZIONE pH / Cloro libero

2 volte a settimana



- Strisce analitiche
- Pastiglie reagenti DPD1
- Blue Connect
- Sistemi automatici

Secondo passo:
REGOLARE

pH — pH meno o pH più



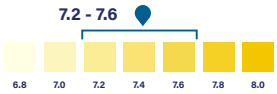

Cloro libero

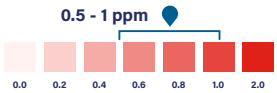

- Pastiglie di cloro o cloro liquido
- Dosatori automatici
- Elettrolisi al sale





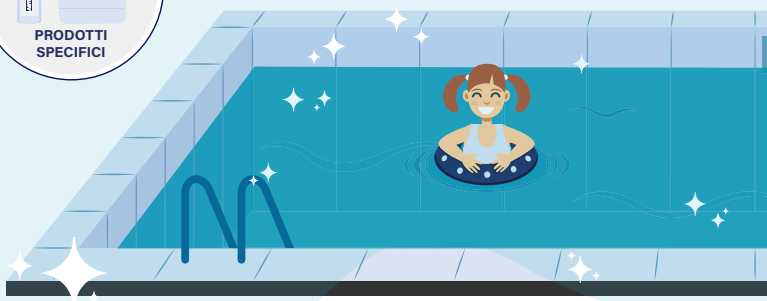

Una piscina adeguatamente trattata rimane un luogo sicuro anche contro le nuovi varianti del virus Covid-19.

ISCINA IN TOTALE SICUREZZA

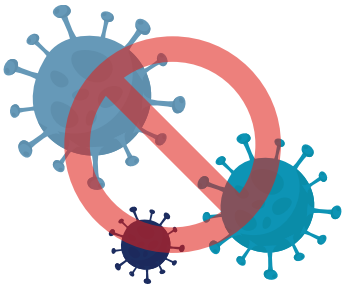

2 MANTENERE LA PISCINA E LE ATTREZZATURE PULITE

3 SANIFICARE GLI SPAZI ADIACENTI ALLA PISCINA

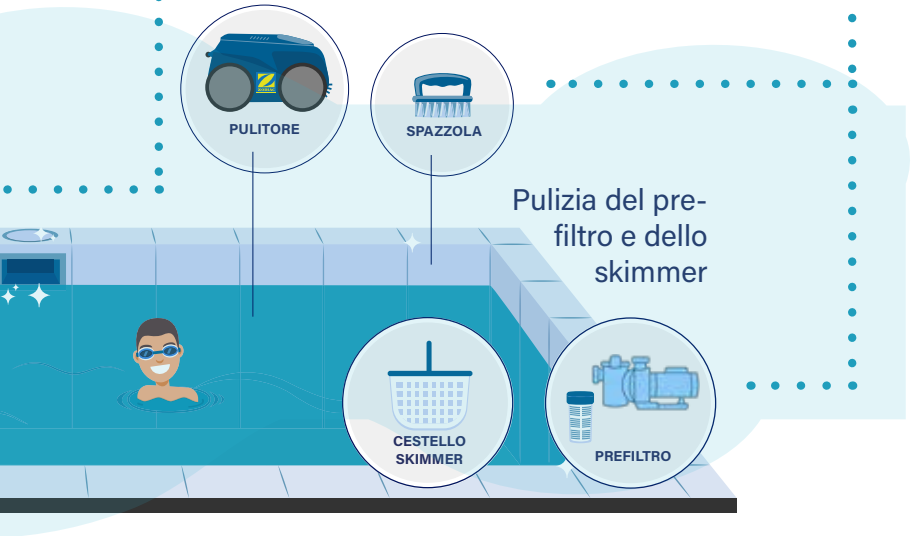

#EnjoyaSafePool

@Fluidra Fluidra Fluidra Group

ASTRALPOOL ctx pro ZODIAC

FLUIDRA
THE PERFECT POOL EXPERIENCE



FLUIDRA

THE PERFECT POOL EXPERIENCE

ASTRALPOOL ZODIAC CEPEX blueriiot

Le nostre soluzioni « eco-consapevoli »

Fluidra si impegna a progettare prodotti più sostenibili e facilitarne la manutenzione. Abbiamo selezionato una gamma di attrezzature «eco-consapevoli» per aiutarti a creare un'esperienza di piscina più sostenibile.



Filtrazione

Il sistema di filtrazione è il cuore di una piscina. È possibile creare una piscina più sostenibile riducendo il consumo idrico e di energia. La tecnologia delle pompe di filtrazione **a velocità variabile** consente un risparmio energetico fino all'85%[1]. Per un'efficienza ottimale, si consiglia di combinarlo con la valvola multiporta **Cepex Classic Plus** che permette una riduzione della caduta di pressione fino al 20%[2]. La nostra gamma di **filtri CS a cartuccia Zodiac®** e i nostri filtri AstralPool Nanofiber, non necessitano di controlavaggio e ne riducono la quantità necessaria di acqua, riducendo notevolmente il consumo dell'acqua. Se si preferisce un filtro tradizionale, il **letto filtrante vetroso attivo Active Clear AstralPool** consente di risparmiare fino al 25%[3] di acqua durante il controlavaggio del filtro.

Pompa di filtrazione
FloPro VS
ZODIAC®



Efficienza energetica

Valvola multiporta
Classic Plus
CEPEX



Efficienza energetica

Letto filtrante vetroso attivo
ASTRALPOOL



Risparmio dell'acqua

Victoria Plus Silent VS
Pompa di filtrazione
ASTRALPOOL



Efficienza energetica

Filtri CS a cartuccia
ZODIAC®



Risparmio dell'acqua

Filtri Nanofiber
ASTRALPOOL



Risparmio dell'acqua

[1] Confronto con le pompe di filtrazione a velocità singola Astralpool e Zodiac®. [2] Grazie al gomito ricurvo. [3] Confronto con la sabbia.

Riscaldamento e coperture

La pompa di calore è la soluzione di riscaldamento economica ed ecologica essendo un sistema termodinamico: preleva calorie dall'aria e e le restituisce direttamente all'acqua della piscina. Le **pompe di calore Inverter** consentono un risparmio energetico fra il 10% e il 20% a confronto con le pompe di calore ON/OFF. Adeguando la potenza in relazione alla temperatura dell'acqua, ottimizzano in modo intelligente il consumo di energia. Una quantità significativa delle pompe di calore Fluidra vendute nella zona EMEA utilizzano il gas refrigerante R32, che ha un impatto inferiore del 68% rispetto al gas refrigerante R410A. Si raccomanda l'utilizzo di una copertura, la quale permette di ridurre l'evaporazione dell'acqua fino al 96% e la dispersione di calore fino all' 80%. Il risultato è che il consumo della pompa di calore è dimezzataìo.

Z550iQ
Pompa di calore Inverter

ZODIAC



Efficienza energetica

Pro Elyo Touch
Pompa di calore Inverter

ASTRALPOOL



Efficienza energetica

Copertura isotermica in polietilene

ASTRALPOOL

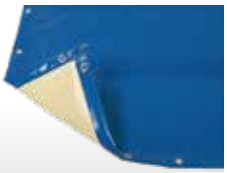

Efficienza energetica

Risparmio d'acqua

Copertura isotermica a bolle

ASTRALPOOL



Efficienza energetica

Risparmio d'acqua

Trattamento dell'acqua

Grazie alle soluzioni di trattamento automatico dell'acqua, la necessità di cambiare continuamente l'acqua in piscina è notevolmente ridotto. Con l'elettrolisi o le soluzioni ad UV, l'uso dei prodotti chimici per la sanificazione dell'acqua è limitato. Inoltre con l'uso del **sistema Magnapool®**, caratterizzato dal materiale filtrante Crystal Clear, durante il controlavaggio si può risparmiare fino al 75%[4] dell'acqua.

Neolysis 2
Elettrolisi al sale + trattamento UV

ASTRALPOOL

Nessun uso di prodotti chimici per la sanificazione
Meno cloro

Riduzione utilizzo prodotti chimici



Elite Connect LS
Sistema ad elettrolisi al sale

ASTRALPOOL

Nessun uso di prodotti chimici per la sanificazione

Riduzione utilizzo prodotti chimici



Magnapool
Sistema di elettrolisi con l'uso di magnesio

ZODIAC

Nessun uso di prodotti chimici per la sanificazione

Riduzione utilizzo prodotti chimici



[4] Confronto con i sistemi di elettrolisi al sale classici che prevedono l'utilizzo della sabbia come materiale filtrante.

Illuminazione

Con una vita utile superiore di ben 20 volte alle lampade alogene e con una qualità di illuminazione superiore, la nostra tecnologica a LED riduce i consumi elettrici fino al 97% [5] rispetto all'illuminazione alogena. La nostra gamma è composta da LED di alta qualità e componenti elettrici realizzati completamente in EU, rispettando gli standard di qualità europei.

LumiPlus Flexi
ASTRALPOOL
Efficienza energetica



LumiPlus FlexiMini
ASTRALPOOL
Efficienza energetica



Il nostro impegno per una piscina + sostenibile e intelligente



Riduzione delle emissioni di carbonio

Fluidra persegue una politica rivolta all'efficienza energetica e si impegna nell'ottimizzare l'uso delle risorse. Di tutta l'energia consumata dalla globalità delle aziende del gruppo Fluidra, ben il 35% è ricavata da fonti di energia rinnovabili indirette. In particolare, la fornitura di energia delle industrie in Spagna e Portogallo è al 100% green e deriva da fonti di energia rinnovabile, che consentono di ridurre la nostra impronta di carbonio. L'impegno di Fluidra è di non utilizzare più il carbonio [6] entro il 2027.

Economia circolare

Per raggiungere l'obiettivo "No sprechi", Fluidra sta lavorando al fine di migliorare il packaging dei prodotti, sostenendo l'uso di scatole riutilizzabili e eliminando progressivamente le componenti che non sono al 100% reciclabili. Uno degli obiettivi che perseguiamo è quello di migliorare la durata dei nostri prodotti, facilitando la riparazione. Per l'ultimo modello di pulitore lanciato nel mercato, Zodiac® Voyager™, la sostituzione del motore e del cavo è la più facile e la più semplice della gamma dei nostri pulitori – richiede meno di 5 minuti.

Voyager™
Pulitori automatici
ZODIAC
Economia circolare





Internet of pools

I prodotti possono funzionare insieme per rendere l'ecosistema più efficiente.

Piscina connessa

L'elettrolisi al sale connessa Zodiac® eXO® iQ consente agli utenti di gestire più facilmente le apparecchiature dalla piscina utilizzando l'applicazione iAqualink: il sistema di filtrazione e/o il riscaldamento possono essere adeguati in base alle esigenze della stagione, ottimizzando i consumi energetici.

eXO iQ® LS
Elettrolisi al sale
ZODIAC
Efficienza energetica



iAquaLink



Analizzatore intelligente per piscina

Blue Connect Plus fornisce tutti i parametri dell'acqua grazie all'applicazione BlueRiiot che invii dei consigli per una manutenzione più facile della piscina e per un corretto utilizzo dei prodotti chimici.

Blue Connect Plus
Analizzatore intelligente
blueriiot
Riduzione utilizzo prodotti chimici



BlueRiiot



[5] Con la lampada LumiPlus Flexi. [6] Obiettivo 1 & 2

FLUIDRA: **LA FORMAZIONE**

In un mondo competitivo dove è più importante farsi conoscere per la qualità del proprio servizio prima ancora del prezzo, **il professionista deve prima essere la figura di riferimento per tutto ciò che concerne la piscina e poi essere in grado di consegnare all'utente finale un lavoro eccellente.**
Al tempo stesso, però, è necessario che sappia anche **promuovere e valorizzare il proprio lavoro** affinché, tra la molteplicità delle offerte, la sua proposta risulti più professionale ed accattivante delle altre presenti sul mercato.

Il **piano formativo stilato da Fluidra** è pensato con la finalità di rendere il proprio cliente preparato, aggiornato, impeccabile sul piano tecnico, competitivo e comunicativo sul piano commerciale.

Attraverso il sito **www.fluidraformazione.it**, il professionista può visualizzare la totalità della proposta formativa ed **iscriversi con un semplice click al corso d'interesse**.



Corsi tecnici/commerciali per imparare a **utilizzare e vendere i prodotti chimici.**

Corsi commerciali/tecnici per la **progettazione, la costruzione e la manutenzione** di **piscine residenziali, pubbliche, fontane** e **spazi wellness**.

Corsi commerciali e marketing che potenzino il contatto tra il professionista e il cliente e che migliorino la customer experience di quest'ultimo.

SCOPRI TUTTI I WEBINAR 2022



FLUIDRA

FLUIDRA PRO | ACADEMY

LA PIATTAFORMA FORMATIVA ONLINE PER I CLIENTI FLUIDRA

www.proacademy.fluidra.com

Fluidra Pro Academy è la nuova piattaforma formativa per il professionista che permette di accedere in qualunque momento alle informazioni tecniche e commerciali dei prodotti, in modo facile e veloce.

I corsi sono sviluppati in tre livelli di apprendimento: base, medio ed esperto con test finali per verificare le competenze acquisite.

Come diventare un PRO?



1. Accedi al sito proacademy.fluidra.com
2. Registrati
3. Inizia ad imparare

Accessibile
Sempre, ovunque

Veloce e facile
Eccellenti conoscenze tecniche a portata di mano

Livelli
Base, Intermedio, Avanzato

Contenuti esclusivi
Impara ciò che nessun altro conosce. Per professionisti.

L'ultimo aspetto
Sii il primo a scoprire i nuovi prodotti.



SITI DEDICATI AL PROFESSIONISTA

astralpool.com



Avete bisogno di **informazioni tecniche sui prodotti AstralPool** (manuali e schede tecniche)? Consultate il **PDB (ProductDataBase)**: accedete al sito internet **www.astralpool.com** ed inserite nel campo di ricerca con la scritta "Search" il codice o il nome del prodotto e sarete reindirizzati al database dei prodotti Fluidra.

pro.fluidra.it



Fluidra fornisce ai propri clienti una **piattaforma e-commerce consultabile e utilizzabile dove e quando si vuole**. Attraverso il sito pro.fluidra.it **il professionista può inviare ordini, controllare le proprie condizioni commerciali, realizzare preventivi** 24/24 e 7/7 gg.
Richiedete la password di accesso.

spareparts.fluidra.com



É il sito dedicato ai **ricambi Fluidra**. Tutto ciò che serve per sostituire componenti o interi accessori della piscina è facilmente rintracciabile sul sito ed **ogni ricambio è corredato di scheda tecnica consultabile e scaricabile**.

virtualpoolcare.io



La piattaforma web per il **controllo remoto dei dispositivi Blue Connect Plus**, 7/7gg-24/24. I dati di misurazione delle piscine saranno visibili dal profilo del professionista, il quale potrà mantenere uno storico degli stessi in giorni, settimane, mesi o anni. **Virtual Pool Care ottimizzerà** così **il lavoro del rivenditore/manutentore**, aprendo **nuove opportunità di business**. I clienti saranno più soddisfatti grazie all'efficacia della diagnosi in tempo reale.

www.fluidracataloghi.it



È un sito ad accesso libero nel quale trovate **ebook e pdf dei cataloghi Fluidra e Cepex PVC**, oltre che i **moduli post vendita**, il **catalogo ricambi Zodiac** e l'accesso ai cataloghi ricambi AstralPool.

SITI DEDICATI ALL'UTENTE FINALE

astralpool.it

È il **sito vetrina del Gruppo Fluidra**. Al proprio interno l'azienda si presenta al pubblico: l'utente può capire e approfondire le varie aree tematiche di cui si occupa il Gruppo, divise in sezioni indipendenti con relativi prodotti, corredati di **brochure** e **schede tecniche**, vari **configuratori** che permettono di realizzare autonomamente un preventivo e/o di richiederlo per specifici prodotti con **un rimando ai rivenditori dedicati presenti sul territorio nazionale**. La pagina Facebook correlata "**AstralPool Piscine by Fluidra Italia**" genera traffico sulle pagine del sito dando visibilità a **prodotti** e **rivenditori**, raccontando l'azienda e le realizzazioni nel mondo, dipingendo di glamour il pianeta acqua con consigli di stagione.



zodiac-poolcare.it

È il sito dedicato ai prodotti a **brand Zodiac** riguardanti la **manutenzione della piscina e il trattamento dell'acqua**. All'interno del sito è possibile trovare **brochure e schede tecniche dei diversi prodotti**, un **blog con consigli per la gestione della piscina** e dei configuratori utili nella scelta dei prodotti più idonei alla piscina. La **pagina Facebook correlata "Zodiac Pool Systems by Fluidra Italia"** genera traffico sulle pagine del sito dando visibilità a prodotti e rivenditori Zodiac, presentando prodotti e consigli utili per gestire al meglio la propria piscina.



acquaspecialist.it

È il sito dedicato alla cura ed alla manutenzione dell'acqua. Con una grafica rivisitata ed una **sezione blog ampliata** e di semplice consultazione, acquaspecialist.it è lo **spazio riservato all'utente finale** che vuole risposte sulla manutenzione della propria piscina, **trovare prodotti e rivenditori dei marchi CTX© Professional, AstralPool e Zodiac**, consultare i cataloghi per avere informazioni dettagliate. La **pagina Facebook** correlata "**Acqua Specialist by Fluidra Italia**" genera traffico sulle varie pagine del sito dando visibilità a prodotti e rivenditori e aiutando il possessore di piscina nella sua manutenzione quotidiana.

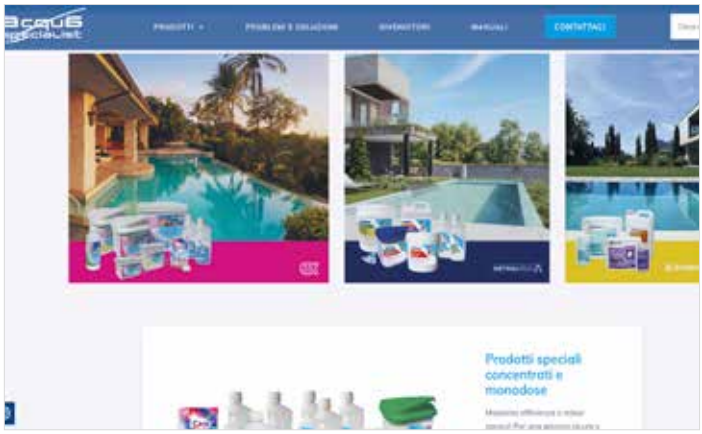

SITI DEDICATI ALL'UTENTE FINALE

pompedicalorepiscine.it

Il **sito di Fluidra**, brandizzato **AstralPool e Zodiac**, promuove le **pompe di calore** grazie a un **semplice e intuitivo configuratore dedicato al cliente finale** che, semplicemente introducendo i dati della sua piscina, può visionare i modelli più adatti per il riscaldamento della sua vasca. **Informazioni utili sui prodotti e i prezzi raccomandati al pubblico** sono ulteriori dati che l'utente finale può trovare in questo sito dedicato a uno dei prodotti per piscina meno conosciuti dall'utente finale.



cepex.com/it

È il sito di riferimento per il mondo dell'irrigazione e la conduzione dei fluidi. Al proprio interno l'utente può consultare i **cataloghi** e i **listini**, i **manuali tecnici** e le **brochure** oltre ai manuali d'istruzione di tutti i prodotti a marchio **Cepex** per la conduzione dei fluidi e per l'irrigazione.



STRUMENTI DI CALCOLO
PER I PROFESSIONISTI

Configuratori Fluidra

Calcolatore Bilpi

Il **Bilpi** presente nell'**area PRO è un sito web Zodiac** riservato ai professionisti Clienti e partner di Fluidra. Mette a disposizione del cliente, gratuitamente, **7 giorni su 7 e 24 ore su 24**, una serie di **servizi e di informazioni pratiche per realizzare il calcolo** corretto al fine di guidare il cliente verso la **scelta migliore della pompa di calore per scaldare l'acqua della piscina**.



Trovi Bilpi nell'area Professionisti su **www.zodiac-poolcare.it**

Configuratore Deumidificatori

Il configuratore Deumidificatori AstralPool supporta nella scelta del **deumidificatore che maggiormente si adatta alla piscina**.



Configuratore LumiPlus Flexi

Lumiplus Flexi è il nuovo sistema di illuminazione di AstralPool ed è caratterizzato da una significativa adattabilità. Con questa soluzione, potrete scegliere:

- Il **colore della luce** (bianco, bianco caldo o RGB)
- Il **sistema di montaggio** (nicchia, parete , bocchetta)
- Il **colore della flangia** che meglio si abbina alla tua piscina (beige,grigio chiaro, grigio antracite e acciaio inox)

Usando questo configuratore, potrete scegliere il **proiettore LED che maggiormente si adatta alle esigenze del cliente in 6 semplici step**.



Trovate tutti questi strumenti di calcolo su: **https://www.astralpool.com/en/calculation-tools/**

STRUMENTI DI CALCOLO
PER I PROFESSIONISTI

Calcolatori Fluidra

Calcolatore Victoria Plus Silent VS



Questo strumento AstralPool consente di **calcolare il risparmio annuale conseguito con l'installazione di una pompa Victoria Plus Silent a velocità variabile**, effettuando il confronto con le pompe a singola velocità presenti nel mercato.

Calcolatore Kivu



La pompa di filtrazione Kivu si caratterizza per la sua efficienza. Con lo strumento di calcolo Kivu AstralPool, potrai non solo selezionare il **modello maggiormente idoneo** alla tua piscina ma anche **calcolare il risparmio conseguito**.

Trovi tutti questi strumenti di calcoli su: **https://www.astralpool.com/en/calculation-tools/**

COME TROVARE **RICAMBI** E **MANUALI D'USO** DEI NOSTRI PRODOTTI **ASTRALPOOL**

Ricerca dei ricambi dal sito www.fluidracataloghi.it



Dalla homepage del sito **fluidracataloghi**, cliccare sul pulsante "**Ricambi prodotti**"



Dalla barra in alto del sito **Spareparts AstralPool,** inserire il codice del prodotto per il quale si ricerca il ricambio e premere invio.



Dal pulsante si atterra sulla pagina di **Spareparts AstralPool**, il sito dedicato ai **ricambi** di **Astralpool**. Inserire il codice del prodotto per cui si ricerca il ricambio.



In questo modo si troverà l'**esploso dei ricambi disponibili** del prodotto ricarcato e il **pdf esplicativo da scaricare**.

Ricerca dei manuali d'uso dal sito www.fluidracataloghi.it



Dalla homepage del sito **fluidracataloghi**, cliccare sul pulsante "**Manuali d'uso**"



La navigazione continuerà sul pagina dedicata ai prodotti del sito **astralpool.com**. A questo punto nella barra in alto a destra inserire il **codice del prodotto** di cui si ricerca il **manuale d'uso**.



Sulla pagina del prodotto si dovrà cliccare sul pulsante in basso "**Download**".



All'interno della nuova pagina si troverà l'elenco di **materiali scaricabili e stampabili** riguardanti il prodotto ricercato.

INFORMAZIONI GENERALI

Tabella di conversione delle unità

Lunghezza:	**m**	**in**	**ft**	
Metro (m)	1	39,370	3,281	
Pollice (in)	0,025	1	0,083	
Piede (ft)	0,305	12	1	
Superficie:	**m^2**	**in^2**	**ft^2**	**cm^2**
Metro quadrato (m^2)	1	1.150,388	10,764	10.000
Pollice quadrato (in^2)	0,000645	1	0,0069	6,450
Piede quadrato (ft^2)	0,093	144,036	1	929,03
Centimetro quadrato (cm^2)	0,0001	0,155	0,00107	1
Volume:	**m^31**	**UK gal**	**US gal**	**l**
Metro cubo (m^3)	1	219,969	264,172	1000
Gallone imperiale (UK gal)	0,0045	1	1,201	4,546
Gallone US (US gal)	0,0038	0,833	1	3,785
Litro (l)	0,001	0,220	0,264	1
Velocità:	**m/s**	**in/s**	**ft/s**	**m/h**
Metro/secondo (m/s)	1	39,370	3,281	3600
Pollice/secondo (in/s)	0,025	1	0,083	91,44
Piede/secondo (ft/s)	0,305	12	1	1097,28
Metro/ora (m/h)	0,00028	0,011	0,00091	1
Velocità di filtrazione:	**$m^3/m^2.h$**	**US gal/ft^2.min**	**UK gal/ft^2.min**	**ft^3/ft^2.min**
(m^3/m^2.h)	1	0,409	0,341	0,055
(US gal/ft^2.min)	2,445	1	0,833	0,134
(UK gal/ft^2.min)	2,936	1,201	1	0,158
(ft^3/ft^2.min)	18,322	7,474	6,311	1
Massa:	**kg**	**g**	**lb**	
Chilogrammo (kg)	1	1000	2,205	
Grammo (g)	0,001	1	0,0022	
Libbra (lb)	0,454	453,59	1	
Pressione:	**Pa**	**bar**	**kg/cm^2**	**psi**
Pascal (Pa)	1	0,00001	0,00001	0,00014
Bar (bar)	100000	1	1,019	14,504
Chilogr./cent. quadrato (kg/cm^2)	98100	0,981	1	14,228
Libbra/pollice quadrato (psi)	6894,76	0,0689	0,070	1
Energia:	**J**	**kWh**	**cal**	**kcal**
Joule (J)	1	2,77e-7	0,239	0,00024
Chilowatt per ora (kW·h)	3600000	1	860421	861,244
Caloria (cal)	4,186	1,16e-6	1	0,001
Chilocaloria (kcal)	4186	0,0012	1000	1
Potenza:	**kW**	**HP**	**BTU/h**	
Chilowatt (kW)	1	1,341	3412,14	
Cavallo di vapore (HP)	0,746	1	2544,43	
British Thermal Unit/hour (BTU/h)	0,00029	0,00039	1	
Portata:	**m^3/h**	**US gall/min**	**UK gall/min**	
Metro cubo/ora (m^3/h)	1	3,667	4,403	
US gallone/minuto (US gall/min)	0,273	1	1,201	
UK gallone/minuto (UK gall/min)	0,227	0,833	1	
Litri/secondo (l/s)	3,6	13,198	15,85	
Temperatura:	**°C**	**°F**	**K**	
Grado centigrado (°C)	1	[(9/5)x°C]+32	°C+273,16	
Fahrenheit (°F)	(5/9)x(°F-32)	1	n.a	
Kelvin (k)	K-273,16	n.a	1v	

Dimensione della tubazione e portata dell'acqua

DN	D	Pollici	Portata (m^3/h) in funzione della velocità dell'acqua	
mm	mm	"	Aspirazione (1,2 m/s)	Mandata (2 m/s)
15	20	1/2"	1	1,6
20	25	3/4"	1,6	2,7
25	32	1"	2,7	4,4
32	40	1 1/4"	4,4	7,3
40	50	1 1/2"	7,5	12,5
50	63	2"	11	18,4
65	75	2 1/2"	15,7	26,1
80	90	3"	22,3	37,1

SCHEMA GENERALE

Installazione dei componenti per la piscina

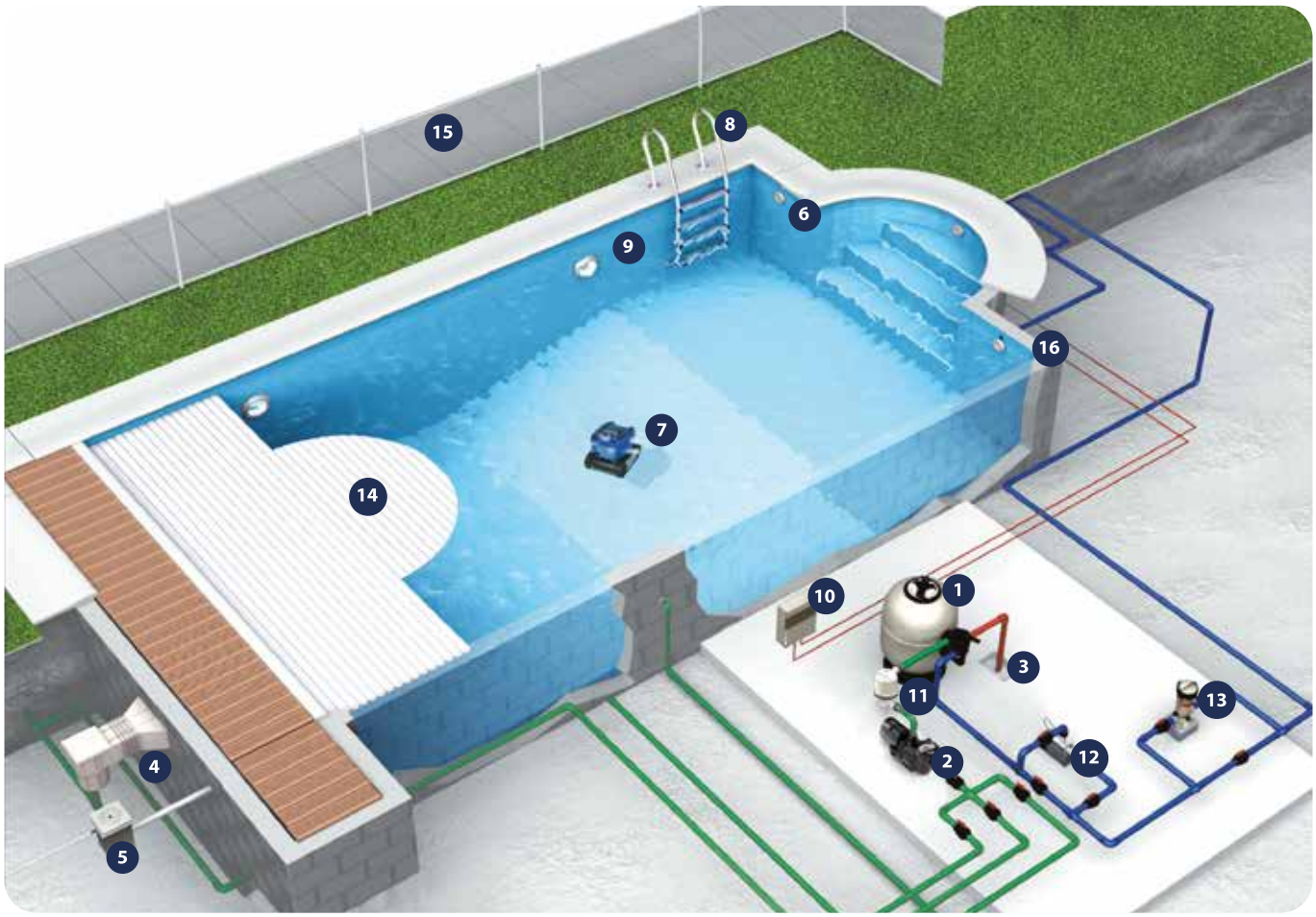

1. Filtro
2. Pompa
3. Valvola selettrice
4. Skimmer
5. Regolatore di livello
6. Bocchetta immissione
7. Pulitore automatico
8. Scaletta
9. Faro
10. Quadro elettrico di controllo
11. Hydrospin
12. Scambiatore di calore
13. Dosificatore di cloro
14. Copertura automatica
15. Recinzione di sicurezza
16. Struttura piscina

Tabella di selezione di filtro e pompa

Volume piscina	Ricircolo	Velocità di filtrazione	Ø Filtro	Connessioni		Pompa	Sabbia
m^3	h	$m^3/h/m^2$	mm	mm	pollici	CV	Kg
40	8	50	350	50	$1^1/_2$"	0,3	40
40-50	8	50	400	50	$1^1/_2$"	0,5	60
50-60	8	50	450	50	$1^1/_2$"	0,5	70
60-75	8	50	500	50	$1^1/_2$"	0,5	100
75-90	8	50	560	50	$1^1/_2$"	0,75	130
90-115	8	50	600	50	$1^1/_2$"	1	160
115-130	8	50	650	50	2"	1	175
130-170	8	50	750	50	2"	1,5	300
170-200	8	50	800	50	2"	2	330

FLUIDRA PRO | CENTER

I Fluidra Pro Center nascono negli anni 2000 con l'intento di creare un filo diretto con i propri clienti.

Il Fluidra Pro Center non vogliono essere solo i negozi professionali dove poter comprare prodotti per la costruzione di una piscina, bensì **il punto di riferimento per il professionista** all'interno del quale poter ricevere **consulenza tecnica e commerciale sui prodotti,** un supporto attento e mirato nell'acquisto, interagire ed aggiornarsi, partecipando alle **giornate formative** e **promozionali** organizzate nell'arco dell'intero anno.
I Fluidra Pro Center sono strategicamente posizionati **su tutto il territorio nazionale** e, grazie alla vastità dei prodotti e i servizi disponibili al proprio interno, rispondono alle **esigenze commerciali e logistiche specifiche di ogni singolo cliente**. Il professionista della piscina potrà usufruire gratuitamente dei seguenti servizi: **toccare con mano i prodotti** prima dell'acquisto, visitare lo **showroom espositivo** di prodotti novità e/o wellness, **ricevere una consulenza tecnica**; essere aiutato **nel carico e scarico** del proprio ordine con il muletto; richiedere **preventivi dedicati**; approfittare di **promozioni speciali**; partecipare a **corsi e giornate dimostrative**.
Nei Fluidra Pro Center non siete semplici clienti, **siete uno di noi!**

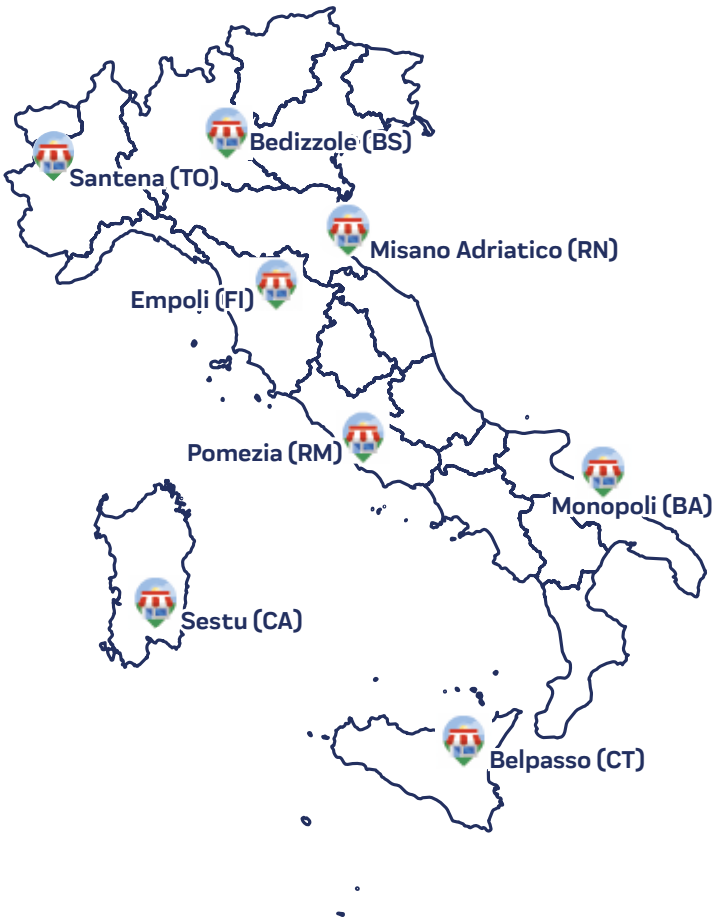

Fluidra Pro Center
LOMBARDIA
Via Trebocche, 7/D
25081 Bedizzole (BS)
Tel. **negozio** 030/6348998
Fax 030/6870571

Fluidra Pro Center
PIEMONTE
Via Circonvallazione, 168
10026 Santena (TO)
Tel. 011/0243164

Fluidra Pro Center
ADRIATICA
Via Cella Raibano 31
47843 Misano Adriatico (RN)
Tel. 0541/697483
Fax 0541/697485

Fluidra Pro Center
TOSCANA
Via I Maggio, 28
Zona industriale Terrafino
50053 Empoli (FI)
Tel. 0571/1735038

Fluidra Pro Center
LAZIO
Via Laurentina km 23,000
00071 Pomezia (RM)
Tel. 06/9108470
Fax 06/9108978

Fluidra Pro Center
PUGLIA
Via Baione sn
– Zona industriale
70043 Monopoli (BA)
Tel. 080/8498761
Fax 080/7985576

Fluidra Pro Center
SARDEGNA
S.S. Ex 131 Km 7.650
09028 Sestu (CA)
Tel. 070/9166080
Fax 070/9166282

Fluidra Pro Center
SICILIA
Strada provinciale 134
Contrada Rinaudo sn
95032 Belpasso (CT)
Tel. 095/7319159
Fax 095/7319148

ILLUSTRAZIONI

Come muoversi nel catalogo

Nuovi prodotti 2022

I nostri prodotti "Eco-consapevoli"

ASTRALPOOL CEPEX ctx pro

Anni di garanzia del prodotto.

Prodotto Top gamma.

Migliore rapporto qualità-prezzo

Consiglio professionale raccomandato*

Compatibile con Fluidra Connect

Compatibile con PoolStation

Raccomandato per piscine pubbliche

Prodotto in Europa

Prodotto resistente all'acqua di mare

Pompa di calore con tecnologia inverter

Indicatore di efficienza energetica

In linea con gli standard EN 16582-1 e EN 16713-2

Include gas refrigerante R410A

Include gas refrigerante R32

* Prodotto consigliato per la vendita in negozio e/o in showroom per la specificità e la complessità del prodotto e/o la sua installazione.

ILLUSTRAZIONI

Come muoversi nel catalogo

ZODIAC®

KIT LOCALE TECNICO OPZIONALE	Possibile installazione nel locale tecnico.
Ti 22 TITANIO INSIDE	Contiene un elemento in titanio.
HYGRO CONTROL	Scatola Hygro Control disponibile.
UNCONDITIONAL WARRANTY UNCONDITIONAL	Qualunque sia il guasto, l'apparecchio è riparato o sostituito durante il periodo di garanzia.
UPGRADABLE SYSTEM	Optional supplementari possono essere aggiunti all'apparecchio.
INSTALLAZIONE FACILE	Installazione facile senza bisogno di lavori.
EASY RETROFIT	Facile da installare senza bisogno di modificare le tubazioni preesistenti.
MagnaPool ECOSYSTEM	Compatibile con il sistema MagnaPool®
TUTTI I TIPI DI RIVESTIMENTO	Compatibile su tutti i tipi di rivestimento.
ABOVE GROUND POOLS	Compatibile con le piscine fuoriterra
TUTTI I TIPI DI PISCINA	Compatibile su tutti i tipi di piscina.
FULL INVERTER	Pompa di calore con tecnologia Inverter

LIFT SYSTEM BREVETTATO	Uscita dall'acqua facilitata grazie al Lift System che espelle con un getto potente l'acqua contenuta nel robot.
SWIVEL	Previene l'attorcigliamento del cavo.
PUSH'N'GO	Accesso facile al filtro grazie a Push'n'Go™
ASPIRAZIONE CICLONICA BREVETTATA	Prodotto dotato della tecnologia ad aspirazione ciclonica.
NF HEAT PUMPS	Marchio NF che garantisce la qualità e la sicurezza dei prodotti e dei servizi certificati.
REVERSIBILE	Opzione che permette alla pompa di calore di raffreddare l'acqua della piscina.
iAquaLink COMPATIBLE	Prodotto che può essere collegato ad un dispositivo connesso di controllo per essere gestito da remoto grazie all'app iAquaLink™
iAquaLink CONTROL	Prodotto con connettività integrata che può essere controllato da remoto tramite l'app iAquaLink™
RISPARMIO DI ENERGIA	Prodotto con un consumo limitato di energia
	Controllo all-in-one: prodotto consente la gestione delle apparecchiature e il trattamento dell'acqua.
Sensor Nav System	Pulizia intelligente e personalizzata in base alla configurazione della piscina

PROFESSIONAL ADVICE RECOMMENDED	Consiglio professionale raccomandato*
BIO POOL	Prodotto per le piscine naturali (biopiscine)
LOW SALT	Clorinatore a bassa quantità di sale
4 4-WHEEL DRIVE	Pulitore con quattro ruote motrici
COVER MODE	Modalità Cover che riduce automaticamente la produzione di cloro.
SOLO RISCALDAMENTO	Solo modlaità riscaldamento
-5 °C MIN. AIR TEMP	Temperatura minima di funzionamento
WATER TEMP SENSOR	Lettura della temperatura dall'acqua
ALL TYPES OF SPAS	Compatibile con tutti i tipi di spa.
LOW NOISE LEVEL	Prodotto con la modalità silenziosa
Quick Fit	Cella del clorinatore di facile e immediata riparazione

* Prodotto consigliato per la vendita in negozio e/o in showroom per la specificità e la complessità del prodotto e/o la sua installazione.



INDICE

INTERNET OF POOLS PAG.31

PISCINE PREFABBRICATE PAG.51

MATERIALE ESTERNO PISCINA PAG.61

MATERIALE INTERNO PISCINA PAG.101

FILTRAZIONE PAG.151

POMPE PAG.213

TRATTAMENTI CHIMICI PAG.255

ANALISI E PULIZIA DELL'ACQUA PAG.311

ILLUMINAZIONE E MATERIALE ORNAMENTALE PAG.337

RIVESTIMENTI PER PISCINE PAG.387

COPERTURE E RULLI AVVOLGITORI PAG.419

ACCESSORI PER PISCINE DA COMPETIZIONE PAG.461

ACCESSORI IN PVC PER PISCINE PAG.477

DOSAGGIO, CONTROLLO E AUTOMAZIONE PAG.497

PULITORI PAG.553

RISCALDAMENTO PAG.599

DEUMIDIFICAZIONE PAG.653

SPA ED ACCESSORI IDROMASSAGGIO PAG.689





INTERNET OF POOLS

ASTRALPOOL

INTERNET OF POOLS	32
SOLUZIONI CONNESSE PER OGNI TIPOLOGIA DI PISCINA	33
COMPATIBILITÀ E CARATTERISTICHE BLUERIIOT POOL & SPA ASSISTANT	35
COMPATIBILITÀ PRODOTTI CHIMICI	36
COMPATIBILITÀ ASSISTENTE VIRTUALE	36
BLUE CONNECT, L'ANALIZZATORE INTELLIGENTE PER PISCINA	37
PIATTAFORMA VIIRTUAL POOL CARE	38
ANALIZZATORI BLUERIIOT	39
GAMMA BLUE CONNECT	40
ACCESSORI BLUE CONNECT	41
FLUIDRA CONNECT	42
CONNECT BOX	44
CONNECT & GO	45
PRODOTTI CONNECT & GO	46
ACCESSORI	48

FLUIDRA

Internet of Pools

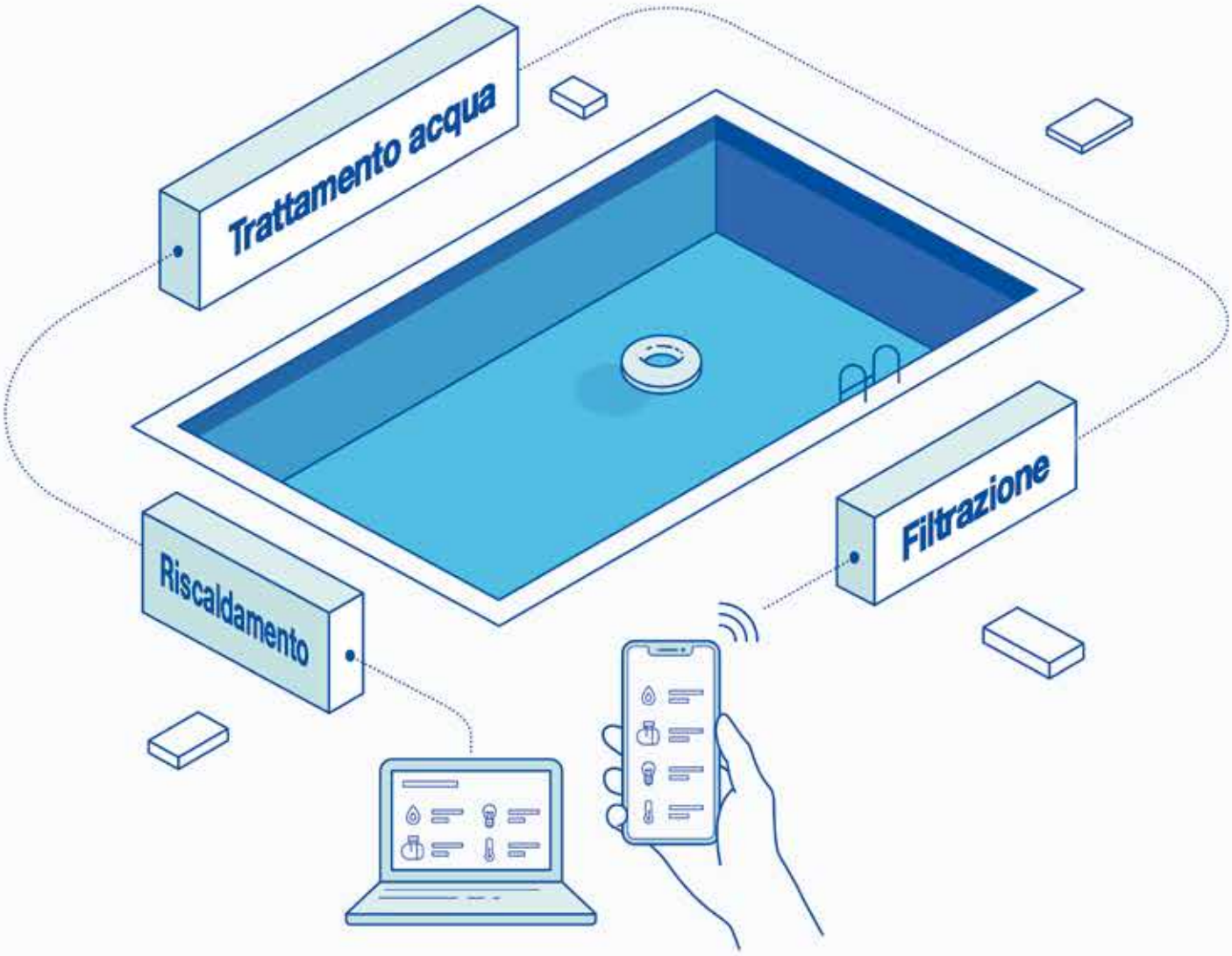

Il tuo assistente per l'installazione, il controllo e la manutenzione delle tue piscine.

Semplicità

Gli utenti e i professionisti possono accedere a tutti i componenti della piscina in tempo reale, da qualsiasi luogo, al fine di assicurarne il corretto funzionamento.

Comfort

I professionisti della piscina possono gestire da remoto gli aspetti di ogni piscina (filtrazione, trattamento dell'acqua, riscaldamento, ecc...) e i componenti esterni (illuminazione, irrigazione, ecc...).

Sostenibilità

L'automazione consente un controllo efficiente ed eco-friendly delle attrezzature della piscina per una perfetta "pool experience".

Pool Experience

I dispositivi connessi o le piscine connesse permettono di condividere facilmente le informazioni in merito alla piscina, migliorando l'esperienza dell'utente e garantendo un'accurata manutenzione della stessa.

SOLUZIONI CONNESSE PER OGNI TIPOLOGIA DI PISCINA

I **Fluidra Smart Pools Assistants** funzionano per tutte le tipologie di piscina grazie ad un'ampia gamma di prodotti.

STRISCE DI ANALISI

Blue Check + APP Blueriiot Pool & Spa Assistant

Soluzione Base

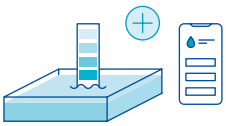

- Misurate la qualità dell'acqua utilizzando le strisce di analisi **Blue Check**.
- Seguite la guida dell'app che fornisce consigli personalizzati per trattare l'acqua della piscina.
- Accedete in tempo reale alle informazioni del meteo locale.

SENSORI CONNESSI

Blue Connect GO + APP Blueriiot Pool & Spa Assistant

Soluzione semi-professionale

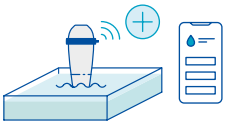

- Grazie a **Blue Connect** misurate la qualità dell'acqua.
- Quando è necessario un intervento, viene inviata una notifica con consigli sull'utilizzo ottimale dei prodotti chimici. (Solo via Bluetooth).
- Accedete in tempo reale allo stato dell'acqua e alle informazioni del meteo locale. (Solo via Bluetooth).

Blue Connect Plus + APP Blueriiot Pool & Spa Assistant

Soluzione semi-professionale



- Grazie a **Blue Connect Plus** potete effettuare un monitoraggio completo dei parametri dell'acqua.
- Quando è necessario un intervento, viene inviata una notifica con consigli che permettono l'uso ottimale dei prodotti chimici.
- Accesso web per monitorare tutte le piscine da remoto. (Per il professionista)

DISPOSITIVI CONNESSI

Elite Connect / Control Connect + APP Pool Station

Soluzione professionale



- Controllo intelligente della qualità dell'acqua grazie all'utilizzo di elettrolisi come **Elite Connect** e **Control Connect**
- Accesso veloce per i professionisti e gli utenti mediante l'app e il portale web
- Possibilità di controllare altri componenti esterni come la filtrazione, cascate decorative, illuminazione, irrigazione...

PISCINE CONNESSE

Fluidra Connect & Go + APP Fluidra Connect

Soluzione completa per professionisti



- Gestione da remoto della piscina (filtrazione, trattamento dell'acqua, ecc...) grazie a **Fluidra Connect & Go**
- Maggior efficienza energetica (sostenibilità).
- Installazione preconfigurata attraverso il kit di prodotto, riducendo i tempi di installazione dell'80%.

Fluidra Connect + prodotti compatibili NN + APP Fluidra Connect

Soluzione personalizzata per professionisti

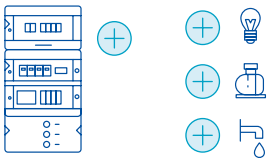

- Consente il controllo, la diagnosi e la gestione della piscina da remoto.
- Controllo multiplo di componenti esterni quali filtrazione, cascate decorative, illuminazione, irrigazione, ecc...
- Gestione della manutenzione di più piscine tramite un unico portale web.

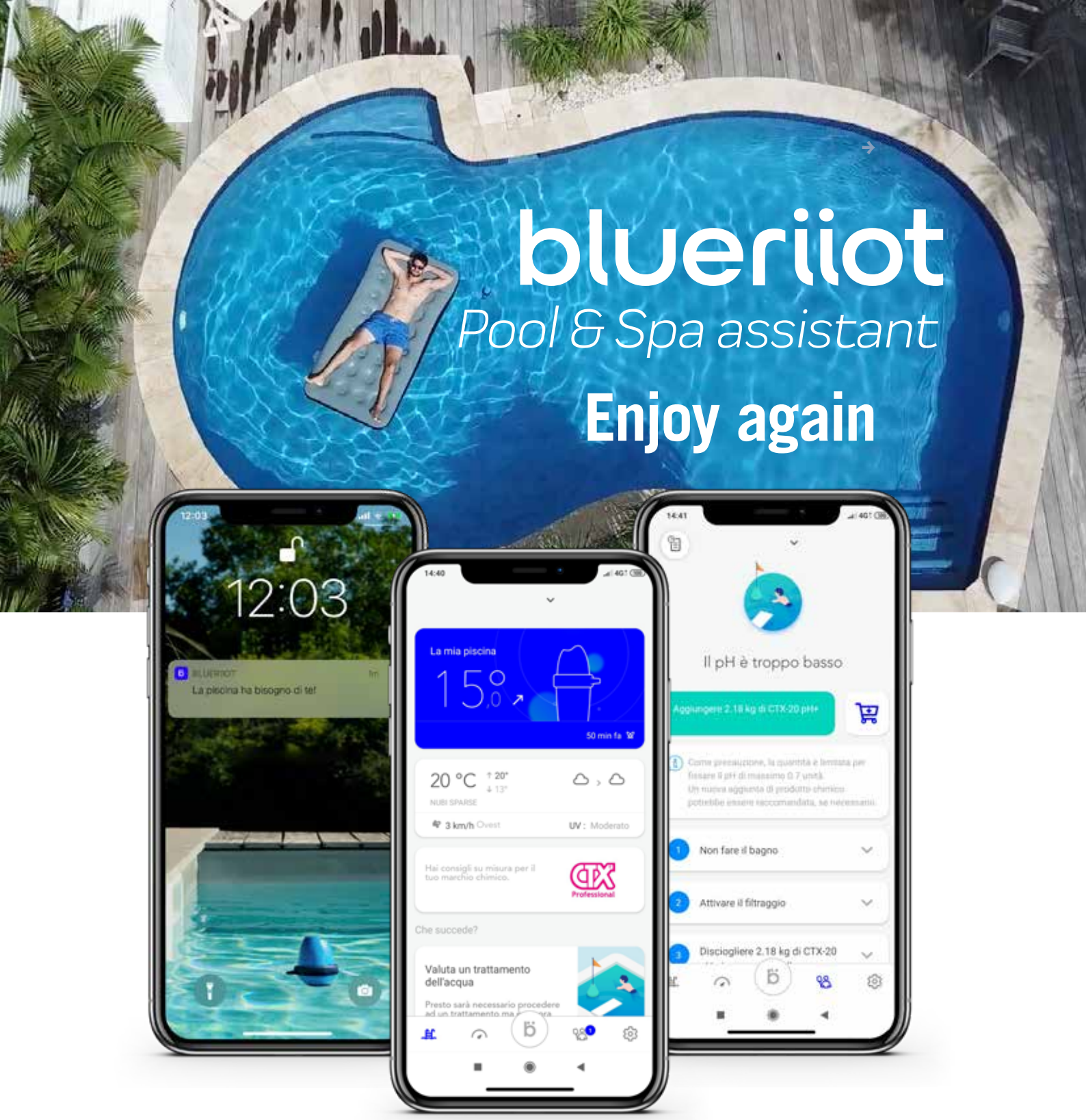

Blueriiot Pool & Spa Assistant digitalizza le piscine e le spa

Blueriiot Pool & Spa Assistant è un'applicazione che consente all'utente di mantenere e beneficiare della propria piscina o spa, grazie all'integrazione di prodotti connessi e dei servizi di domotica. Blueriiot Pool & Spa Assistant permette all'utente di godere della sua piscina in tutta tranquillità.

In una singola app, l'utente può beneficiare di diverse funzionalità:

- Accesso alle informazioni sulla piscina, **qualità dell'acqua e il meteo locale**.
- Facile configurazione e gestione dei prodotti Blueriiot connessi.
- Raccomandazioni personalizzate per ottenere un'acqua pulita e cristallina. La dose esatta del giusto prodotto, nel momento giusto.
- Piscina intelligente integrata per infinite possibilità.

COMPATIBILITÀ E CARATTERISTICHE BLUERIIOT POOL & SPA ASSISTANT

Blue Connect



Per tutte le tipologie di piscina

Cl/Br/Sale

Qualità dell'acqua

Notifiche quando è richiesta un'azione



Blue Check

Consigli chimici

ASTRALPOOL
ctx pro
ZODIAC

Previsioni meteo

Promozione del tuo negozio nell'app

Integrazione Assistente virtuale

amazon alexa
Google Assistant

COMPATIBILITÀ PRODOTTI CHIMICI

Gli utenti possono scegliere di utilizzare Blueriiot Pool & Spa Assistant in combinazione con una specifica gamma di prodotti. Otterrà dei consigli specifici e in linea con la gamma di prodotto scelta.

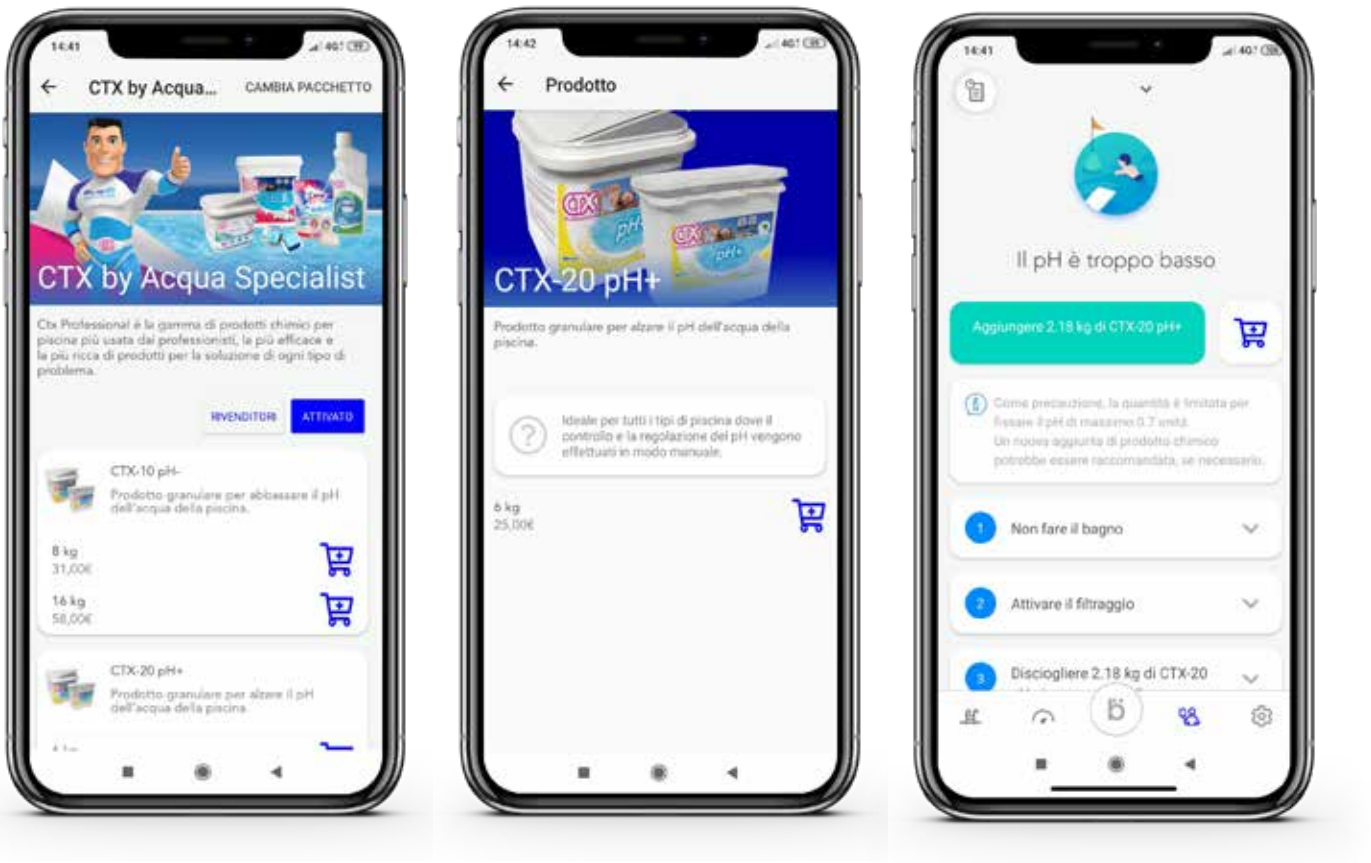

COMPATIBILITÀ ASSISTENTE VIRTUALE

Blueriiot Pool & Spa è compatibile con l'assistente virtuale Amazon Alexa e Google Assistant.

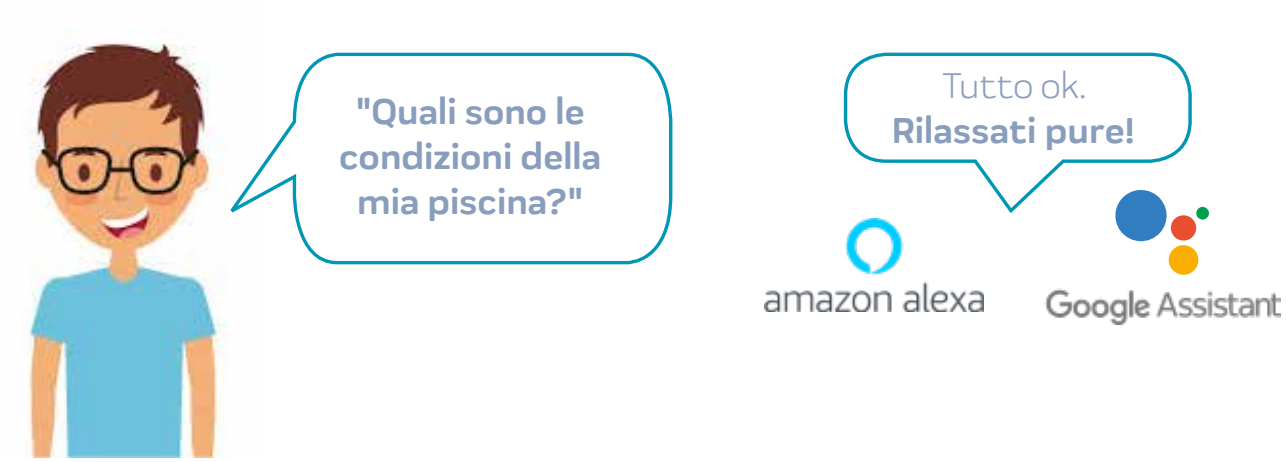



Blue Connect è un dispositivo intelligente che analizza e fornisce automaticamente dati precisi sullo stato dell'acqua. Grazie alla app gratuita, Blue Connect informa l'utente sulle procedure chiare e semplici, per equilibrare i parametri dell'acqua della piscina.

Il dispositivo è composto da un sensore che misura i principali parametri per mantenere l'acqua cristallina: pH, temperatura, conducibilità (sali disciolti) e Redox (cloro).

Sempre connesso

Blue connect è sempre connesso grazie a molteplici tecnologie:

Sigfox

Blue Connect invia continuamente le informazioni al cloud tramite un network dedicato ai dispositivi connessi (solo per Blue Connect Plus)

Bluetooth

Gli utenti *Blue Connect* possono ottenere una diagnosi in tempo reale mediante Bluetooth.

Wi-Fi

Blue Connect si può collegare con la propria connessione Wi-Fi grazie al collegamento Wi-Fi Blue Extender.

Plug & Play

Blue Connect funziona in **ogni tipologia di piscina** e la sua installazione avviene in soli 3 minuti.

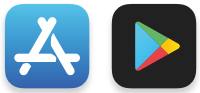

1. Scarica l'App Blueriiot

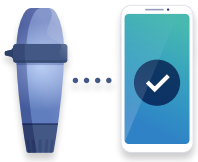

2. Connetti Blue Connect

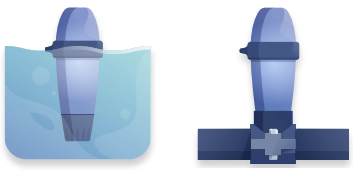

3. Installa nell'acqua o nel locale tecnico (***Blue Fit***)



4. Divertiti nella tua piscina!

PIATTAFORMA VIIRTUAL POOL CARE

Piattaforma web dedicata ai professionisti della piscina e della spa

www.virtualpoolcare.io è una piattaforma web realizzata specificatamente per la realtà aziendale delle piscine e delle spa. Offre tutti gli strumenti necessari per organizzare il tuo business, promuovere i tuoi prodotti, servizi e negozi agli utenti Blueriiot. Viirtual Pool Care è disponibile per pc, tablet e smartphone.

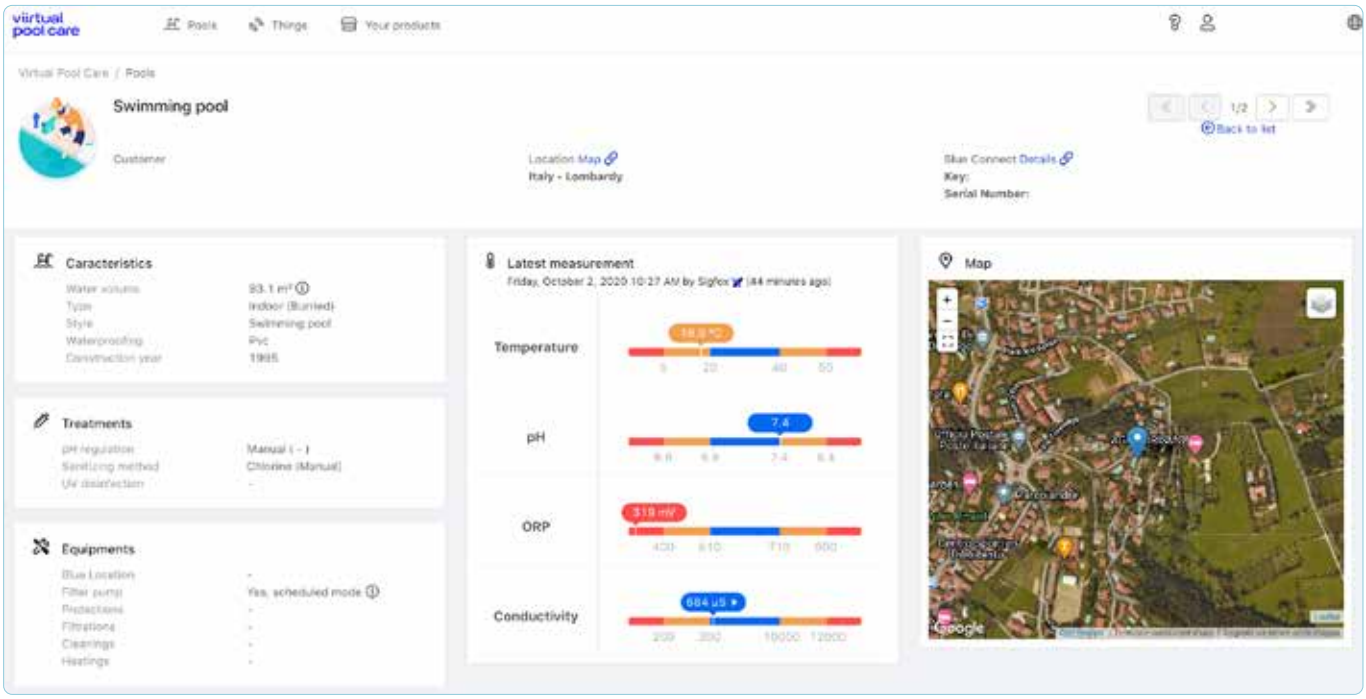

Piscina

Monitoraggio da remoto della piscina e della spa sulla piattaforma Viirtual Pool Care

- Tutte le tue piscine connesse alla prima occhiata
- Segui in tempo reale le analisi del Blue Connect dei tuoi clienti.
- Performance accurata e diagnosi professionali.
- Permette di evitare spostamenti inutili dal cliente.
- Anticipa e consiglia i tuoi clienti su azioni preventive da compiere.

Facile da usare

1. Crea un account gratuito su www.virtualpoolcare.io
2. Invia una richiesta di condivisione con i tuoi clienti, usandoil codice del Blue Connect per chiedere il loro permesso per la condivisione delle informazioni del Blue Connect.
3. Appena il cliente accetta, avrai accesso alle informazioni sulla sua piscina.

   Puoi monitorare quante piscine e spa tu vuoi.



Gamma Blueriiot – Guida alla selezione

Blue Connect è disponibile in diversi formati con diverse funzionalità per soddisfare tutte le esigenze.

	Blue Check	Blue Connect GO	Blue Connect Plus
			
CARATTERISTICHE DEL PRODOTTO			
Metodologia di analisi	Test di analisi	Analizzatore intelligente per piscina (colore bianco)	Analizzatore intelligente per piscina (colore blu)
Tipologia di analisi	Strisce 5-in-1: cloro libero o bromo, pH, alcalinità totale, acido cianurico e durezza totale	Sensore 3-in-1: temperatura dell'acqua, pH, ORP/Redox	Sensore 4-in-1: temperatura dell'acqua, pH, ORP/Redox, conducibilità
Tipologia di piscina	Piscina e spa	Piscina e spa	Piscina e spa
Metodo di Disinfezione	Cloro. Bromo e Sale	Cloro. Bromo	Cloro. Bromo e Sale
ACCESSORI E SERVIZI			
Fit 50	-	Compatibile	Incluso
Extender	-	Compatibile	Compatibile
Viirtual Pool Care	-	-	Incluso
CONNETTIVITÀ			
Misurazione con Bluetooth tramite app	-	✓	✓
Analisi da remoto con Wi-Fi	-	Previa richiesta (grazie all'accessorio Extender)	Automaticamente (grazie all'accessorio Extender)
Fino a 20 misurazioni rilevate automaticamente e da remoto grazie a Sigfox	-	Richiesta sottoscrizione a pagamento	Inclusa
BLUERIIOT POOL & SPA ASSISTANT APP			
Guida con consigli sul prodotto chimico	✓	✓	✓
Pack chimico a tua scelta	✓	✓	✓
Tabella di valori	✓	✓	✓
Blueriiot Premium	-	Richiesta sottoscrizione a pagamento	Inclusa



GAMMA BLUE CONNECT



Blue Connect Plus (Oro)

DESCRIZIONE

L'analizzatore intelligente per piscina
- Temperatura.
- pH.
- ORP (Oro).
- Conducibilità (Salinità).
- App gratuita Blue Connect.
- Modalità Blue Expert.
- Blue Fit50 incluso.
- Compatibile per piscine e spa con cloro, bromo e elettrolisi salina.

	Codice	Prezzo €*	Cod. Alfanum.	Imb. Standard
Blue Connect Plus (Oro)	**71663**	419,00	PIT	1



Blue Connect GO

DESCRIZIONE

L'analizzatore intelligente per piscina
- Temperatura.
- pH.
- ORP (Platino).
- App gratuita Blue Connect.
- Compatibile per piscine e spa con cloro, bromo.

NON UTILIZZARE CON ELETTROLISI AL SALE

	Codice	Prezzo €*	Cod. Alfanum.	Imb. Standard
Blue Connect GO	**73014**	219,00	PIT	1

*Il prezzo indicato si riferisce al **prezzo raccomandato al pubblico IVA inclusa**. Il prodotto viene venduto a prezzo netto. Richiedete il prezzo a voi riservato al funzionario commerciale di riferimento.

ACCESSORI BLUE CONNECT



Blue Fit50

DESCRIZIONE

Presa a staffa da 50mm.

	Codice	Prezzo €*	Cod. Alfanum.	Imb. Standard
Blue Fit50	**7015C002**	25,00	PIT	1

Blue Fit60

DESCRIZIONE

Presa a staffa da 60mm

	Codice	Prezzo €*	Cod. Alfanum.	Imb. Standard
Blue Fit60	**71882**	27,00	PIT	1



Blue Extender

DESCRIZIONE

Router Wi-Fi. Con Blue Extender, è possibile utilizzare Blue Connect con la rete Wi-Fi.

	Codice	Prezzo €*	Cod. Alfanum.	Imb. Standard
Blue Extender	**7015C004**	59,00	PIT	1



Blue Sensor

DESCRIZIONE

Sensori per Blue Connect:

- 3-in-1 sensor Pt: compatibile per piscine e spa con cloro e bromo.
- 4-in-1 sensor Au : compatibile per piscine e spa con cloro, bromo ed elettrolisi salina.
- 2 anni di garanzia.

	Codice	Prezzo €*	Cod. Alfanum.	Imb. Standard
4-in-1 Sensor Au	**7015R002**	129,00	PIT	1
3-in-1 Sensor Pt	**7015R003**	99,00	PIT	1



Blue Battery

DESCRIZIONE

Batteria al litio per Blue Connect:
1 anno di garanzia.

	Codice	Prezzo €*	Cod. Alfanum.	Imb. Standard
Blue Battery	**7015C001**	15,00	PIT	1



Blue Calibration Kit

DESCRIZIONE

2 x 20ml confezioni di pH4.
2 x 20ml confezioni di pH7.
2 x 20ml confezioni di ORP 468 mV.

	Codice	Prezzo €*	Cod. Alfanum.	Imb. Standard
Blue Calibration Kit	**71666**	19,00	PIT	1

*Il prezzo indicato si riferisce al **prezzo raccomandato al pubblico IVA inclusa**. Il prodotto viene venduto a prezzo netto. Richiedete il prezzo a voi riservato al funzionario commerciale di riferimento.

FLUIDRA CONNECT

CONNECT & GO

Available on the iPhone App Store

ANDROID APP ON Google play

La soluzione flessibile per una piscina connessa

Un quadro elettrico contenente la Connect Box in cui tutti i componenti della piscina sono connessi (disponibile in diverse versioni per le molteplici tipologie di piscina).

Due portali dedicati ai professionisti:

- NN PRO, app dedicata per la configurazione veloce e il controllo remoto delle piscine installate.
- Fluidraconnect.com, portale web dedicato alla gestione delle piscine.

Un'applicazione NN dedicata all'utente finale per gestire la piscina ovunque e in qualsiasi momento .

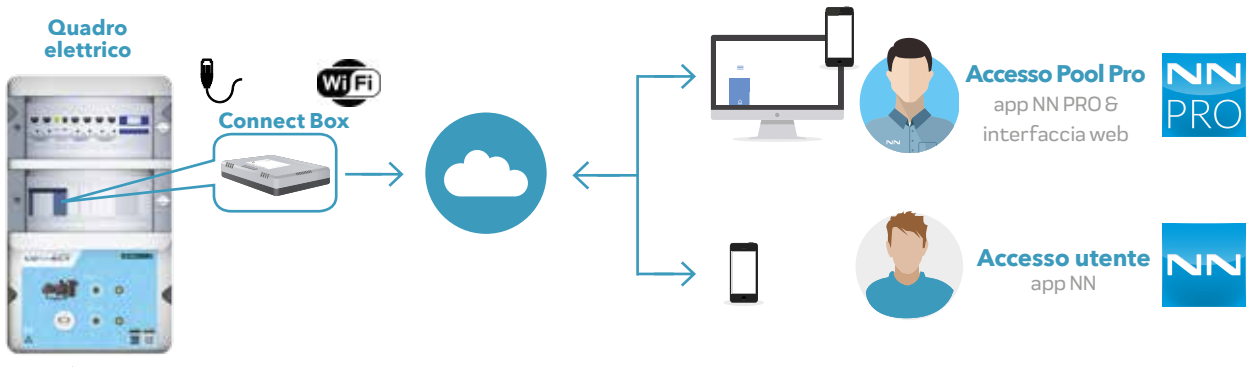

Quadro elettrico Fluidra Connect

La "mente" della piscina che include tutte le protezioni elettriche e gli interruttori. Inoltre include Connect Box connessa al cloud utilizzando il Wi-Fi o il cavo ethernet.

Soluzione Connect & Go

Quadri elettrici preassemblati per un'installazione facile adatta alla maggior parte delle piscine.

Prodotti Fluidra NN compatibili

Visualizzazione e controllo intelligente permettono una perfect pool experience. Installazione Plug & Play. Più di 100 prodotti compatibili con il sistema Fluidra Connect.

Prodotti standard

Controllo programmato e On/Off di tutti i componenti standard della piscina presenti sul mercato.

Prodotti Modbus

Possibilità di controllare i prodotti Modbus per un uso personalizzato.

I quadri elettrici Fluidra Connect sono disponibili come quadri preassemblati per facilitare l'installazione: la soluzione perfetta per le nuove piscine.

FLUIDRA CONNECT®

CONNECT & GO

Fluidra Connect: Vantaggi per i professionisti della piscina



Molteplici soluzioni per le piscine connesse.
Migliori offerte e servizi per gli utenti finali.



Installazione facile e veloce.
Riduzione significativa dei tempi di installazione grazie al quadro elettrico preassemblato (Connect & Go). Semplice configurazione in loco mediante l'app NN Pro.



Risparmio.
Taglio dei costi su tempo e gestione delle risorse.



Manutenzione da remoto.
Punto di riferimento per i professionisti della manutenzione. Prevenzione e risoluzione dei problemi da remoto utilizzando il pannello Fluidra Connect che offre una panoramica generale di tutte le piscine.

NN PRO APP per professionisti



www.fluidraconnect.com
Portale web

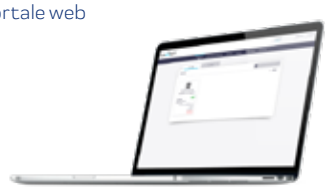

Fluidra Connect: Vantaggi per gli utenti finali



Tranquillità.
App dedicata per utenti finali per una piscina sempre pronta all'uso in condizioni ottimali. Acqua cristallina per tutta la famiglia.



Risparmio.
Una piscina connessa permette di risparmiare acqua, energia e consente di utilizzare meno prodotti chimici.



Controllo immediato.
Accesso e controllo della piscina 24/7 ovunque e in qualsiasi momento.

NN APP per utenti finali



CONNECT BOX

Schema di installazione Sistema Fluidra Connect



Più di 100 prodotti compatibili con il Sistema Fluidra Connect

CONNECT BOX E GPIO



Connect Box

È il cervello della piscina intelligente con Sistema Fluidra Connect. La Connect Box deve essere installata e gestita tramite il Sistema Fluidra Connect. Per un corretto funzionamento, deve essere alimentata e collegata tramite cavo o Wi-Fi al router/modem di casa.

	Codice	Prezzo €	Cod. Alfanum.	Imb. Standard
Connect Box	**66671**	Consultare*	PIT	1

Nei casi in cui i prodotti da controllare non fossero compatibili con il Sistema Fluidra Connect, sussiste la possibilità di interagire con gli stessi tramite un dispositivo chiamato GPIO.



GPIO

Questo dispositivo offre una soluzione di 4 uscite e 4 entrate digitali.
Attraverso le entrate è possibile rilevare lo stato dei dispositivi, attraverso le uscite interagire in maniera ON/OFF e temporizzare i dispositivi non compatibili.
Dispositivi non compatibili possono essere ad esempio un faro bianco, una pompa di filtrazione, una copertura automatica o un salvamotore.

	Codice	Prezzo €	Cod. Alfanum.	Imb. Standard
GPIO	**62368**	Consultare*	PIT	1

Si possono connettere fino a 247 GPIO collegati a una stessa Connect Box

*I prodotti sono venduti a prezzo netto, rivolgersi al funzionario commerciale di riferimento.

Prodotto consigliato per la vendita in negozio e/o in showroom per la specificità e la complessità del prodotto e/o della sua installazione.

Connect & Go

GAMMA CONNECT & GO

BASIC



BASIC PLUS

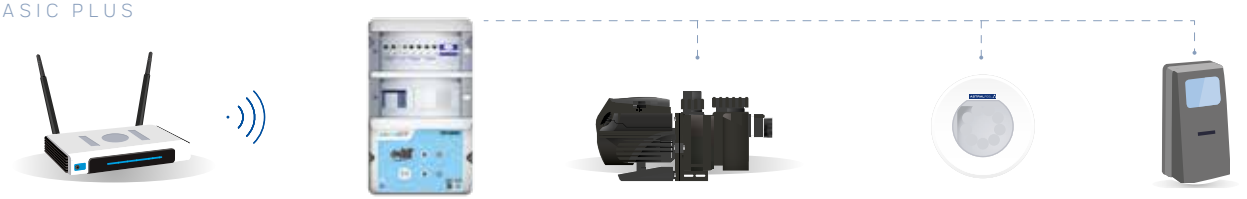

COMPLETO Luce BIANCA

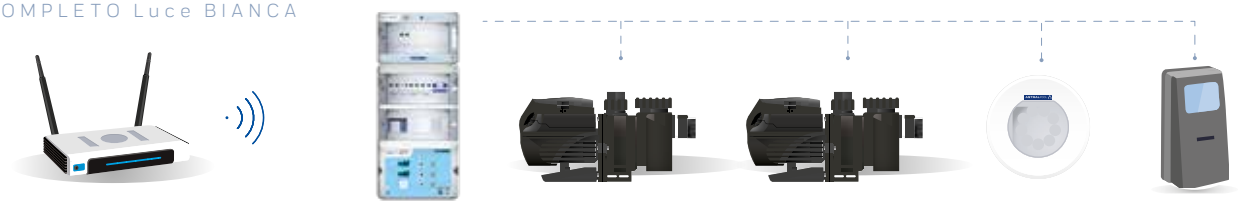

COMPLETO Luce RGB

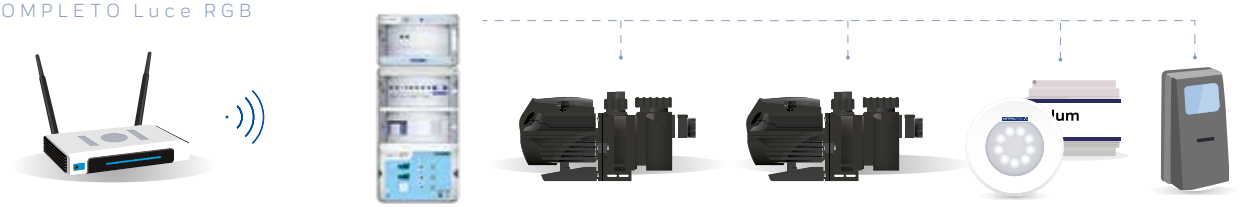

		Modelli Predefiniti					
Connect & Go version	**Fluidra code**	**1 pompa di filtrazione** (+bottone on/off)	**2 pompe di filtrazione** (+bottone on/off)	**Luce Bianca** (+bottone on/off)	**LumiPlus RGB**	**Trasformatore incluso**	**Dispositivi extra** (+bottone on/off per elettrolisi standard, ecc...)
Basic	**70874/ 70875**	✓		✓			
Basic Plus	**70554 / 70555**	✓		✓			✓
Completo Luce Bianca	**70697 / 70698**		✓	✓		✓	✓
Completo Luce RGB	**70699 / 70700**		✓		✓	✓	✓

PRODOTTI CONNECT & GO



Quadro Basic

DESCRIZIONE

Il quadro elettrico (Q.E.) standard è stato pensato per una facile e rapida installazione nel caso di piscine controllate e gestite attraverso la soluzione del Sistema Fluidra Connect.

Il quadro standard Fluidra Connect contiene i dispositivi elettrici di protezione per la pompa e l'illuminazione della piscina.

Il quadro contiene la protezione elettrica e la manovra per le luci; non include il trasformatore per le luci, ma consente il collegamento di un trasformatore esterno (consultare lo schema elettrico); la potenza massima consentita per il trasformatore esterno è di 100W.

I quadri 70874 e 70875 permettono il collegamento di un sensore di temperatura (cod. 69682) senza dover aggiungere ulteriori accessori.

I quadri non sono predisposti per il collegamento di più pompe.

	Codice	Prezzo €	Predisposizione	Cod. Alfanum.	Imb. Standard
Quadro per 1 pompa 3/4-1 HP I 4-6,3 A	**70874**	Consultare*	1 pompa + 1 GPIO	PIT	1
Quadro per 1 pompa 1,5-2 HP I 6-10 A	**70875**	Consultare*	1 pompa + 1 GPIO	PIT	1

PACCHETTI QUADRI STANDARD

In caso l'impianto necessiti di quadri più complessi Fluidra ha predisposto una serie di quadri standard per le esigenze più comuni di piscine private, anche con due pompe (filtrazione, giochi d'acqua, elettrolisi del sale, pompe dosatrici, luci ecc..) In caso sia necessario gestire sistemi più complessi Fluidra fornisce quadri su misura per qualsiasi tipo di piscina.



Quadro Basic Plus

DESCRIZIONE

Il quadro contiene i dispositivi elettrici di protezione per una pompa e per l'illuminazione della piscina.

- Protezione IP65. Due sportelli con chiusura.
- Prodotti compatibili con 220/240 V a singola fase (P+N+T) ingresso 50Hz/60Hz.
- Richiesta connessione internet.
- Controllo manuale o automatico dell'illuminazione, la pompa di filtrazione e i dispositivi ausiliari.
- Connect Box e 1 GPIO inclusi.
- I quadri permettono il collegamento di un sensore di temperatura (cod. 69682) senza l'aggiunta di ulteriori accessori.
- Necessario trasformatore esterno per illuminazione.
- Moduli d'espansione possono essere connessi per luce bianca, RGB e GPIO.

	Codice	Predisposizione	Prezzo €	Cod. Alfanum.	Imb. Standard
Quadro per 1 pompa ¾-1 HP I 4-6,3 A	**70554**	1 pompa + 1 dispositivo (interconnesso con pompa filtrazione) + 1 GPIO + 1 controllo luci	Consultare*	PIT	1
Quadro per 1 pompa 1,5-2 HP I 6-10 A	**70555**	1 pompa + 1 dispositivo (interconnesso con pompa filtrazione) + 1 GPIO + 1 controllo luci	Consultare*	PIT	1

*I prodotti sono venduti a prezzo netto, rivolgersi al funzionario commerciale di riferimento.

Prodotto consigliato per la vendita in negozio e/o in showroom per la specificità e la complessità del prodotto e/o della sua installazione.



PRODOTTI CONNECT & GO

Quadro Completo Luce Bianca

DESCRIZIONE

Il quadro contiene i dispositivi elettrici di protezione per una pompa e per l'illuminazione della piscina.

- Protezione IP65. Due sportelli con chiusura.
- Prodotti compatibili con 220/240 V a singola fase (P+N+T) ingresso 50Hz/60Hz.
- Richiesta connessione internet.
- Controllo manuale o automatico per illuminazione, pompa di filtrazione e dispositivi ausiliari.
- Connect Box e 1 GPIO inclusi.
- I quadri permettono il collegamento di un sensore di temperatura (cod. 69682) senza l'aggiunta di ulteriori accessori.
- Trasformatore per illuminazione 100 VA incluso.
- Moduli d'espansione possono essere connessi per luce RGB e GPIO.

	Codice	Predisposizione	Prezzo €	Cod. Alfanum.	Imb. Standard
Quadro per 2 pompe ¾-1 HP I 4-6,3 A	**70697**	2 pompe + 1 dispositivo (interconnesso con pompa filtrazione) + 1 GPIO + Modulo espansione luce bianca (100VA)	Consultare*	PIT	1
Quadro per 2 pompe 1,5-2 HP I 6-10 A	**70698**	2 pompe + 1 dispositivo (interconnesso con pompa filtrazione) + 1 GPIO + Modulo espansione luce bianca (100VA)	Consultare*	PIT	1



Quadro Completo Luce RGB

DESCRIZIONE

Il quadro contiene i dispositivi elettrici di protezione per una pompa e per l'illuminazione della piscina.

- Protezione IP65. Due sportelli con chiusura.
- Prodotti compatibili con 220/240 V a singola fase (P+N+T) ingresso 50Hz/60Hz.
- Richiesta connessione internet.
- Controllo manuale o automatico per illuminazione, pompa di filtrazione e dispositivi ausiliari.
- Connect Box e 1 GPIO inclusi.
- I quadri permettono il collegamento di un sensore di temperatura (cod. 69682) senza l'aggiunta di ulteriori accessori.
- Trasformatore per illuminazione 100 VA incluso.
- Moduli d'espansione possono essere connessi per luce bianca e GPIO.

	Codice	Predisposizione	Prezzo €	Cod. Alfanum.	Imb. Standard
Quadro per 2 pompe ¾-1 HP I 4-6,3 A	**70699**	2 pompe + 1 dispositivo (interconnesso con pompa filtrazione) + 1 GPIO + Modulo espansione luce RGB (100VA)	Consultare*	PIT	1
Quadro per 2 pompe 1,5-2 HP I 6-10 A	**70700**	2 pompe + 1 dispositivo (interconnesso con pompa filtrazione) + 1 GPIO + Modulo espansione luce RGB (100VA)	Consultare*	PIT	1

*I prodotti sono venduti a prezzo netto, rivolgersi al funzionario commerciale di riferimento.

Prodotto consigliato per la vendita in negozio e/o in showroom per la specificità e la complessità del prodotto e/o della sua installazione.

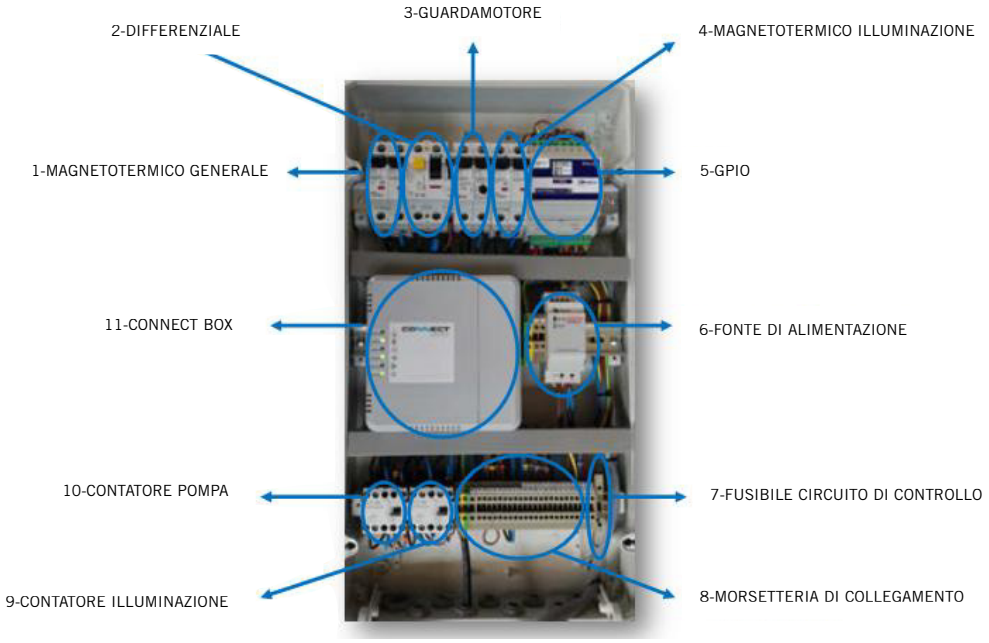



68441- 68442

ACCESSORI

Accessori

	Codice	Prezzo €	Cod. Alfanum.	Imb. Standard
Accoppiatore ottico 230 VAC	**66395**	Consultare*	PIT	1
Accoppiatore ottico 24 VAC	**66396**	Consultare*	PIT	1
SEM1 Misuratore di rete monofase con trasformatore	**68441**	Consultare*	PIT	1
SEM3 Misuratore di rete monofase con 3 trasformatori	**68442**	Consultare*	PIT	1
Bridge Modbus TCP/RTU	**68168**	Consultare*	PIT	1
Kit sonda Temperatura Modbus	**69682**	Consultare*	PIT	1

*I prodotti sono venduti a prezzo netto, rivolgersi al funzionario commerciale di riferimento.


blueriiot





PISCINE PREFABBRICATE

ASTRALPOOL

PISCINE PREFABBRICATE CON CASSERI IN POLISTIROLO 52

PANNELLI IN CASSERO EPS - MODELLO PLASTBAU 3 53

STRUTTURE IN ACCIAIO - ESEMPIO DISEGNO TECNICO 55

STRUTTURE IN ACCIAIO 56

KIT PISCINA CON PANNELLI IN ACCIAIO ZINCATO 58

FLUIDRA

PISCINE PREFABBRICATE CON CASSERI IN POLISTIROLO

Il sistema costruttivo in blocchetti di polistirolo consente la costruzione di una piscina in cemento armato in tempi ridotti, con estrema semplicità di montaggio. Con i blocchetti di polistirolo è possibile realizzare sia piscine a skimmer che a bordo sfioro.

I principali vantaggi:

Velocità di montaggio rispetto ad una realizzazione in CA. Possibilità di realizzare piscine di qualunque forma, dimensione ed altezza. Adattabilità a spazi ridotti e vincolanti. Massima flessibilità di esecuzione, con possibilità di realizzare qualsiasi tipo di scala o zona idromassaggio. Non sono richieste attrezzature specifiche.

Caratteristiche principali:

- Blocchetti costruiti in EPS con una densità di 30 kg/m3.
- Dimensioni del blocchetto standard: cm 100 x 25 x h 30.
- Raggi ottenibili: m 1,25 - 1,50 - m 2,00 - m 2,50 - m 3,00 - m 3,50 - m 5,00 - m 7,00.

	Codice	Prezzo €/unità	Cod. Alf.
Bloccassero polistirolo diritto	**146390300**	17,83	P26
Bloccassero polistirolo curvo	**146390301**	18,82	P26
Tappo di chiusura	**146391180**	1,46	P26
Chiavetta di raggiatura scala romana (r 0)	**146391181**	2,30	P26
Chiavetta di raggiatura m 1,25	**146391182**	2,30	P26
Chiavetta di raggiatura m 1,50	**146391183**	2,30	P26
Chiavetta di raggiatura m 2,00	**146391184**	2,30	P26
Chiavetta di raggiatura m 2,50	**146391185**	2,30	P26
Chiavetta di raggiatura m 3,00	**146391186**	2,30	P26
Chiavetta di raggiatura m 3,50	**146391187**	2,30	P26
Chiavetta di raggiatura m 5,00	**146391188**	2,30	P26
Chiavetta di raggiatura m 7,00	**146391189**	2,30	P26



Immagini indicative delle fasi costruttive di una piscina con casseri in polistirolo (fasi da 1 a 10 in ordine cronologico).

Soft Walk

DESCRIZIONE

Materassino isolante in schiuma poliolefinica con tecnologia a cellule chiuse. Utilizzato al posto del comune feltro assicura un perfetto isolamento tra la parete della piscina e il rivestimento in PVC e assicura un comfort superiore nelle zone calpestabili. Fornito in rotoli di altezza 1,5 m (softwalk 5mm rotoli da 15 m, softwalk 10mm rotoli da 25 m).





	Codice	Prezzo €/m²	Cod. Alf.
Soft Walk (non adesivo) pol. esp. 5 mm h1500	**L21950**	9,14	P26
Soft Walk (non adesivo) pol. esp. 10 mm h1500	**L21951**	25,70	P26
Soft Walk (adesivo) pol. esp. 5 mm h1500	**LIT003067**	13,20	P26

PANNELLI IN CASSERO EPS - MODELLO PLASTBAU 3

Rivoluzione nel mercato della piscina!

Una soluzione innovativa pensata per rendere tutto più semplice, dal progetto all'installazione.

Plastbau 3 è composto da due pannelli di polistirolo espanso di alta densità uniti e distanziati fra loro da tralicci metallici che costituiscono l'armatura del CLS gettato al loro interno. I pannelli vengono posati accostati e costituiscono una struttura rigida pronta a ricevere il getto in CLS senza alcun banchinaggio di sostegno.

Il cassero si adatta ottimamente a piscine rettangolari, non adatto a piscine a forma libera.

La finitura del muro avviene con estrema facilità.



Vantaggi:

- Pannello leggero in polistirene espanso sinterizzato
- Ottima capacità di isolamento termico
- Impermeabile
- Antisismico: stabile nel tempo e in grado di sopportare inalterato stress termici e sismici
- Imputrescibile
- Autoportante
- Velocità e semplicità di posa: i casseri estremamente leggeri consentono la movimentazione a mano.
- Incidenza tempi di posa complessivi ridotta: circa 0,30 h/m^2
- Materiale coibente (lastre in EPS), a norma EN 13163



Il sistema è caratterizzato da una semplice installazione: effettuato il basamento di cemento, si montano i casseri nei quali viene colato il calcestruzzo, che gode così di un doppio isolamento interno ed esterno.

CARATTERISTICHE DEI MATERIALI CHE COMPONGONO IL CASSERO

Lastre in EPS

Il pannello portante Plastbau 3 è un cassero isolante a perdere composto da due lastre in EPS 150 colore grigio, euroclasse E, distanziate e tenute fra loro da tralicci spaziali in acciaio con due tondini orizzontali ad aderenza migliorata. I tralicci metallici sono realizzati con montanti verticali di diametro mm 8 in B450C, posti ogni 20 cm sui due lati interni del cassero e collegati tra loro da traversi ø5 e da una serie di diagonali ø3, la cui funzione è di conferire rigidità al cassero durante il getto.

Dimensioni pannelli e lastre:

altezza pannello 150 cm;
larghezza pannello 120 cm;
spessore pannello 25 cm (5+15+5),
su richiesta spessori: 30 cm, 35 cm, 40 cm;
peso pannello circa 11Kg;
ferri orizzontali diam.8;
distanza interna fra le lastre di EPS: (spessore cls) cm 15;
lastra interna in EPS: spessore cm 5;
lastra esterna in EPS: spessore cm 5.



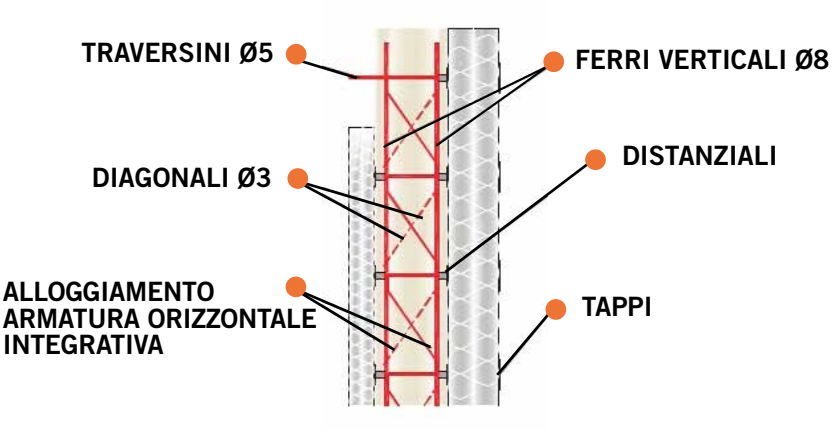

Canaline zincate



DESCRIZIONE

Lo scopo di queste canaline è quello di consentire un rapido posizionamento ed allineamento dei casseri, essendo destinate ad alloggiare sempre la lastra interna dei casseri.

Una volta consolidato il calcestruzzo del piano orizzontale con inseriti i ferri di ripresa verticali, si dovrà procedere a fissare, in corrispondenza della posizione che avrà la lastra interna del cassero, una canalina di lamiera zincata sagomata ad "U".

	Codice	Prezzo €/m²	Cod. Alfanumerico
Pannello Plastabau 3 - 1,20x1,50 (pannello mt.1,20x1,50 = 1,80 m² al pezzo)	**LIT003063-15**	Consultare*	P26
Lastra EPS per angoli h.1,50 (lastra 5x20x150 cm = 0,30 m² al pezzo)	**LIT003066**	Consultare*	P26
Lastra EPS per angoli h.1,20 (lastra 5x20x120 cm = 0,24 m² al pezzo)	**LIT003065**	Consultare*	P26

	Codice	Prezzo €	Cod. Alfanumerico
Guida zincata metall. da 3 m (prezzo al metro lineare)	**LIT003064**	Consultare*	P26
Tasselli fissaggio guida (prezzo ad unità)	**15397-IT**	0,98*	P26

***Per conoscere prezzi e preventivi contattare l'ufficio tecnico: ufficiotecnico@fluidra.it**

Su richiesta sono disponibili pannelli con misure e spessori differenti. Per informazioni rivolgetevi al funzionario commerciale.

STRUTTURE IN ACCIAIO - ESEMPIO DISEGNO TECNICO

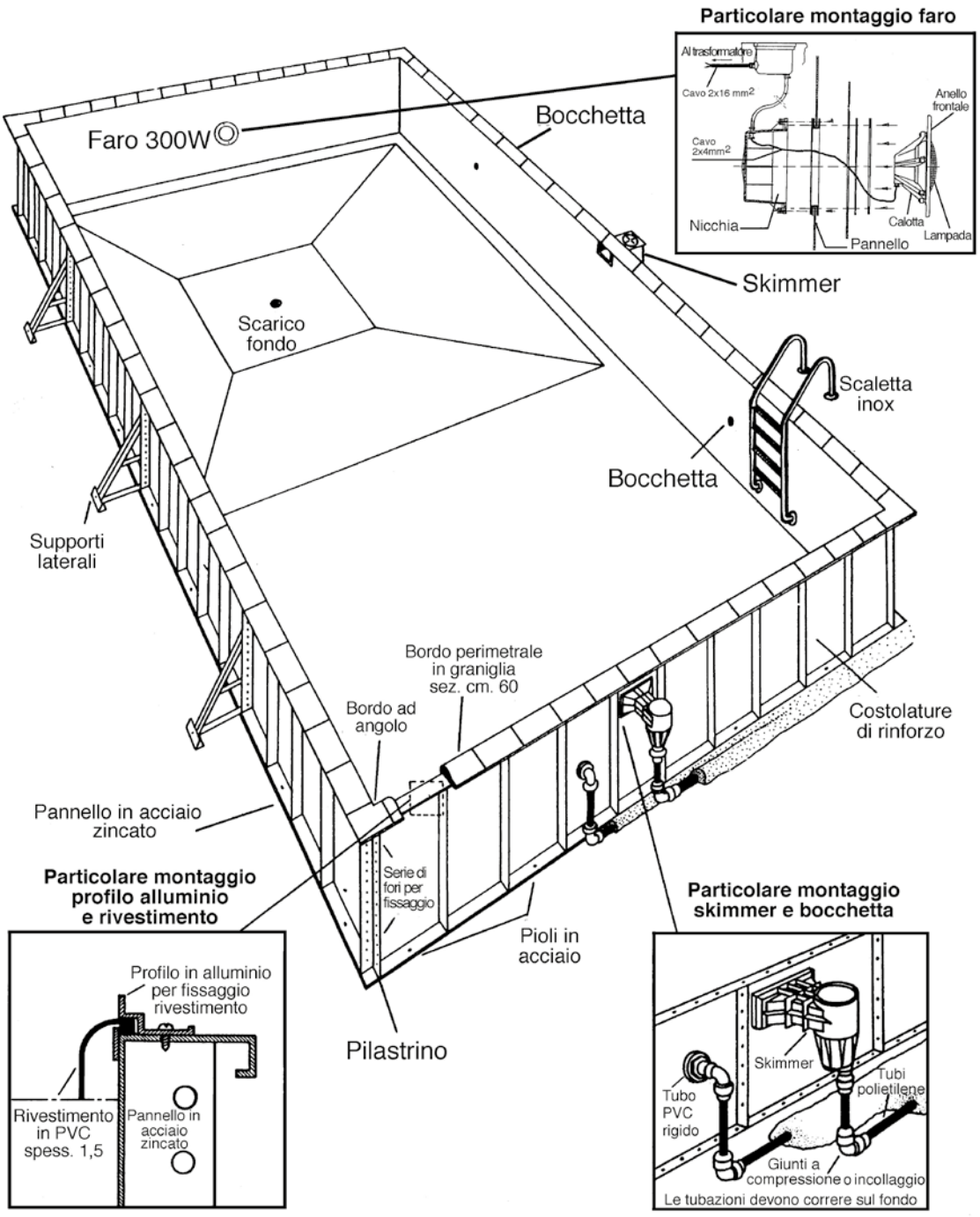



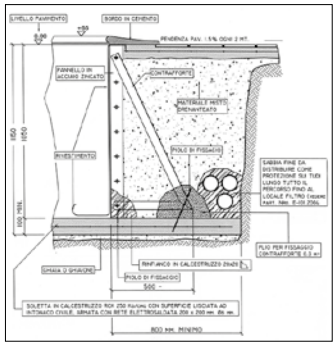

Steel h 1050

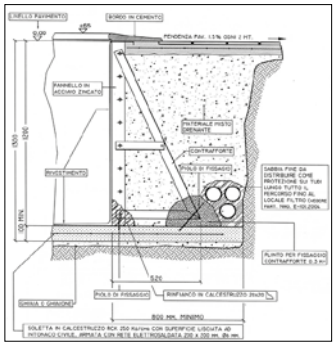

Steel h 1200

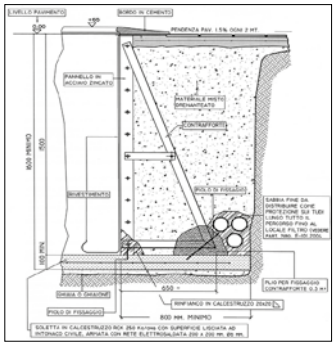

Steel h 1500

STRUTTURE IN ACCIAIO

Pannello Steel zincato*

DESCRIZIONE

Pannelli dritti o curvati in acciaio zincato per realizzare piscine prefabbricate.
Spessore 2 mm (protezione ZN275), consentono di realizzare piscine a skimmer o a sfioro delle più svariate forme e dimensioni.
Possibilità di realizzare pannelli su misura a richiesta. Le strutture sono certificate UNI EN1090-1.



*Per conoscere prezzi e preventivi contattare l'ufficio tecnico: ufficiotecnico@fluidra.it

STRUTTURE IN ACCIAIO

Pannello Steel Plus Biplastificato

DESCRIZIONE

Le piscine con la tecnologia STEEL PLUS sono realizzate con pannelli prefabbricati autoportanti da 2 mm realizzati in acciaio al carbonio zincato a caldo, e plastificati superficialmente con un film in cloruro di polivinile. Questo procedimento conferisce ai pannelli una resistenza superiore contro gli agenti corrosivi e aggressivi presenti nel terreno rispetto agli standard di mercato. I pannelli Steel Plus sono dotati di una nervatura verticale che gli conferisce una notevole resistenza alla spinta dell'acqua e dal terreno, garantendogli cosi una vita più lunga e una stabilità dimensionale superiore.

La struttura è corredata di contrafforti reggispinta con piastra di regolazione che permettono di scaricare a terra le forze Tutti i pannelli STEEL PLUS BIPLASTIFICATI sono correlati di certificazione UNI EN 1090

	Codice	Prezzo €/unità	Cod. Alfanumerico
PANNELLO H 120 MM			
pann. dir. H 1,20 L 1,00 Biplastificato	**L22356**	Consultare*	P26
pann. angolo H 1,20 L 1,00 Biplastificato	**L22356 AN**	Consultare*	P26
Pilastrino angolo retto H 1,20	**L22356 PI**	Consultare*	P26
PANNELLO H 150 MM			
pann. dir. H 1,50 L 1,00 Biplastificato	**L22359**	Consultare*	P26
pann. angolo H 1,50 L 1,00 Biplastificato	**L22359 AN**	Consultare*	P26
Pilastrino angolo retto H 1,50	**L22359 PI**	Consultare*	P26





*Per conoscere prezzi e preventivi contattare l'ufficio tecnico: ufficiotecnico@fluidra.it

KIT PISCINA CON PANNELLI IN ACCIAIO ZINCATO

Fluidra può fornire kit per piscine prefabbricate complete.

i pannelli possono avere l'altezza di 120 CM oppure 150 cm. Il kit comprende: struttura in pannelli, abs, raccorderia, rivestimento, filtrazione con locale tecnico, illuminazione, bordi, scaletta d'accesso e kit pulizia.

Richiedete il preventivo illustrato e le vostre condizioni commerciali al funzionario commerciale di riferimento.

MODELLO rettangolare con scala romana



MODELLO rettangolare



MODELLO a fagiolo



KIT PISCINA CON PANNELLI IN ACCIAIO ZINCATO



LA PISCINA È COMPOSTA DA:

STRUTTURA A PANNELLI

Struttura a pannelli per la realizzazione del perimetro (scalinata di accesso da realizzare in muratura): acciaio zincato di spessore 2 mm, completa di contrafforti e bulloneria, pretagliata per skimmer, bocchette e fari. Garanzia anticorrosione, di stabilità e resistenza alle alte e basse temperature, fornita con certificazione UNI EN1090-1.

RIVESTIMENTO INTERNO

Rivestimento in PVC armato di spessore 1,5 mm marca Elbtal Blue Line: membrana antimicrobica, stabilizzata contro i raggi UV, resistente alle alte e basse temperature e antistrappo. Disponibile nei colori bianco, celeste, sabbia e grigio.

IMPIANTO DI FILTRAZIONE E ACCESSORI VASCA

Impianto di filtrazione a norma completo di locale tecnico preassemblato, dimensionato in rapporto ai metri cubi d'acqua contenuti nella piscina. Costituito da filtro a sabbia, pompa AstralPool, quadro elettrico, skimmer sfioratore, bocchette, scarichi di fondo, tubazioni e relativi accessori. Sacchi di sabbia per il filtro. Scala di accesso in acciaio non inclusa.

ILLUMINAZIONE

Illuminazione costituita da Kit completo AstralPool: corpo faro con flangia in ABS e luci a led colore bianco. Garantisce un risparmio energetico fino al 40% rispetto a una lampada alogena standard.

NB: LA STRUTTURA DELLA PISCINA, IL NUMERO E IL TIPO DI ACCESSORI PER LA CIRCOLAZIONE SONO CONFORMI ALLE NUOVE NORME PER PISCINE AD USO PRIVATO.





MATERIALE ESTERNO PISCINA

ASTRALPOOL

SCALE ASTRALPOOL SIGNATURE	62
ACCESSO PISCINA - SCALE	62
ACCESSO PISCINA - MANIGLIONI RISALITA	68
ACCESSORI PER ANCORAGGIO EQUIPOTENZIALE PER SCALE	69
ACCESSO PISCINA - ACCESSORI	70
ALTRI MODELLI DI SCALE ED ACCESSORI	71
CORRIMANO	74
SUPPORTI PER FISSAGGIO CORRIMANO	75
SALVATAGGIO - PIATTAFORMA DI SORVEGLIANZA E ACCESSORI	77
TAVOLE E TRAMPOLINI	78
TOBOGA PER PISCINE RESIDENZIALI	80
DOCCE CHROME	83
DOCCE ASTRALPOOL SIGNATURE	85
DOCCE MONOCOMANDO E SOLARI	89
DOCCE TEMPORIZZATE	90
DOCCE - TUNNEL DOCCIA	90
DOCCE - ACCESSORI	91
DOCCE - PIATTI DOCCIA	92
VASCHE LAVAPIEDI	93
GRIGLIE PER BORDO SFIORATORE	94

SCALE ASTRALPOOL SIGNATURE

Scale Elegance

DESCRIZIONE

Scala di design e stile elegante con barre verticali che facilitano l'accesso alla piscina. Fabbricata in Inox AISI 316 con 2 ancoraggi. Incorpora un primo gradino doppio con materiale antiscivolo per una maggiore sicurezza e comodità del bagnante. Disponibile nella versione a 3 o 4 gradini. Compatibile con accessori per ancoraggio equipotenziale cod. 73318 e 73319.



Codice	Gradini	A	B	C
45782	**2 + 1 sicurezza**	960	2430	1000
45783	**3 + 1 sicurezza**	1220	2690	1260

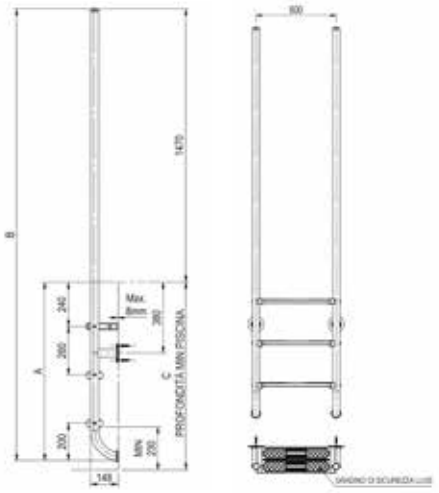

	Codice	Prezzo €	Cod. Alfanumerico	Imb. Standard	Peso Kg Standard	Volume m3 Standard
Scala inox a 2 gradini + 1 gradino di sicurezza	**45782**	687,00	P01	1	6,651	0,109
Scala inox a 3 gradini + 1 gradino di sicurezza	**45783**	741,00	P01	1	7,651	0,084

Prodotto consigliato per la vendita in negozio e/o in showroom per la specificità e la complessità del prodotto e/o della sua installazione.





ACCESSO PISCINA - SCALE

Scale con corrimano modello Standard - gradino modello Luxe

DESCRIZIONE

Scale con corrimano modello Standard, per piscine interrate, costruite con tubolare Ø 43 mm in acciaio inox AISI-316, finitura a lucido. Gradini in acciaio inox e plastica. Il loro accurato design è una garanzia di sicurezza antiscivolo e anti-taglio. Fornite con ancoraggi di fissaggio, predisposti per il collegamento equipotenziale.

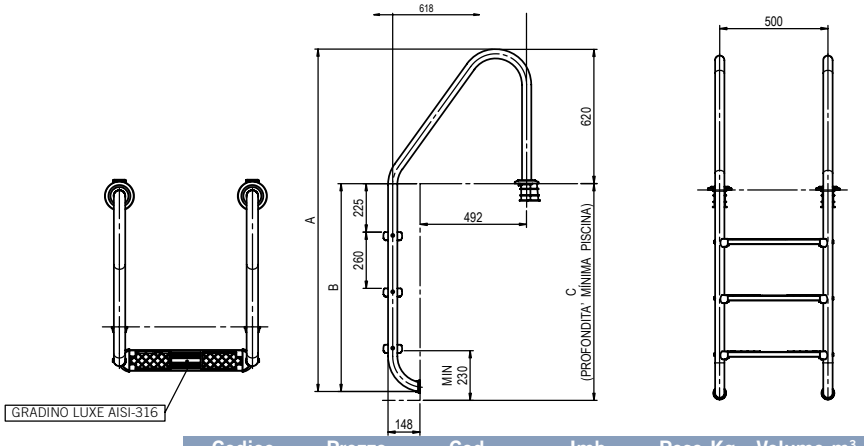

	Codice	Prezzo €	Cod. Alfanumerico	Imb. Standard	Peso Kg Standard	Volume m³ Standard
Scala a 3 gradini in inox AISI-316	**05477**	569,00	P01	1	11,5	0,08
Scala a 4 gradini in inox AISI-316	**05478**	650,00	P01	1	14,0	0,08
Scala a 5 gradini in inox AISI-316	**05479**	727,00	P01	1	15,0	0,10





Scale con corrimano modello Stretta - gradino modello Luxe

DESCRIZIONE

Scale per piscine interrate, costruite con tubolare Ø 43 mm in acciaio inox finitura a lucido. Gradini in acciaio inox AISI-316 e plastica. Il loro accurato design è una garanzia di sicurezza antiscivolo e anti-taglio. Fornite con ancoraggi di fissaggio, predisposti per il collegamento equipotenziale.

Codice	Gradini	A	B	C
05481	**3**	1580	960	1000
05482	**4**	1840	1220	1260
05483	**5**	2100	1480	1520

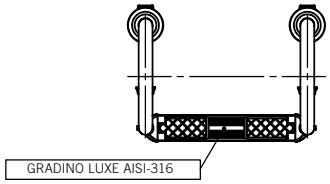

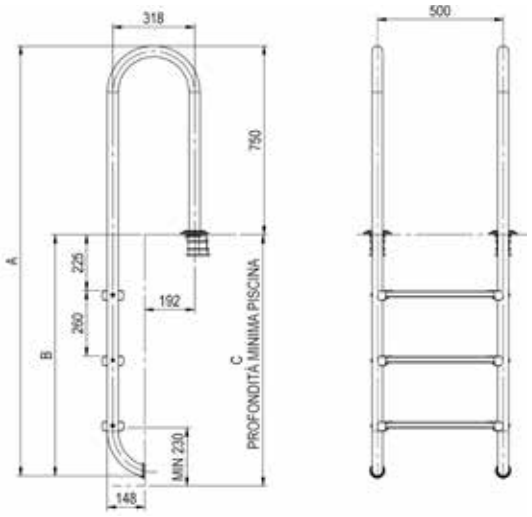

	Codice	Prezzo €	Cod. Alfanumerico	Imb. Standard	Peso Kg Standard	Volume m³ Standard
Scala a 3 gradini in inox AISI-316	**05481**	569,00	P01	1	10,5	0,06
Scala a 4 gradini in inox AISI-316	**05482**	650,00	P01	1	12,4	0,06
Scala a 5 gradini in inox AISI-316	**05483**	727,00	P01	1	13,7	0,07



Scale con corrimano modello Misto - gradino modello Luxe

DESCRIZIONE

Scale per piscine, costruite con tubolare Ø 43 mm in acciaio inox AISI-316, finitura a lucido. Gradini in acciaio inox e plastica. Il loro accurato design è una garanzia di sicurezza antiscivolo e anti-taglio. Fornite con ancoraggi di fissaggio, predisposti per il collegamento equipotenziale.

Codice	Gradini	A	B	C
05485	**3**	1580	960	1000
05486	**4**	1840	1220	1260
05487	**5**	2100	1480	1520

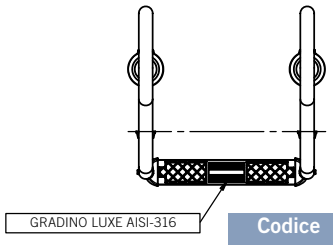

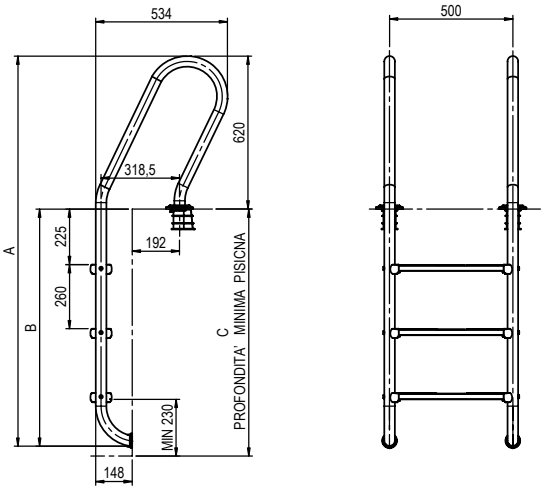

	Codice	Prezzo €	Cod. Alfanumerico	Imb. Standard	Peso Kg Standard	Volume m³ Standard
Scala a 3 gradini	**05485**	569,00	P01	1	11,5	0,08
Scala a 4 gradini	**05486**	650,00	P01	1	12,6	0,09
Scala a 5 gradini	**05487**	727,00	P01	1	14,8	0,09

ACCESSO PISCINA - SCALE



Scale con corrimano modello Misto - gradino modello Standard

DESCRIZIONE

Scale con corrimano modello Misto costruite con tubolare Ø 43 mm in acciaio inox, finitura a lucido con superficie antisdrucciolo. Corrimano e gradini in AISI-304L.

Codice	Gradini	A	B	C
05498	4	1840	1220	1260
05499	5	2100	1480	1520

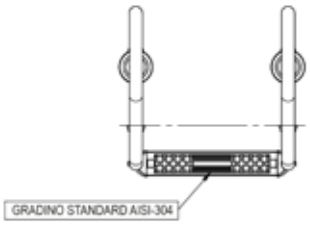

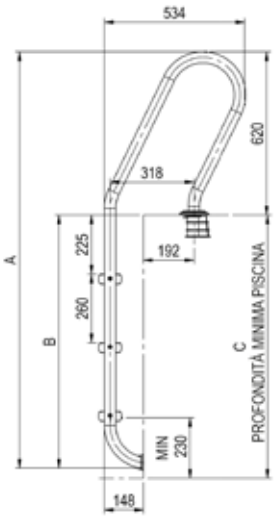



	Codice	Prezzo €	Cod. Alfanumerico	Imb. Standard	Peso Kg Standard	Volume m³ Standard
Scala a 4 gradini	**05498**	442,00	P01	1	15,8	0,10
Scala a 5 gradini	**05499**	508,00	P01	1	17,0	0,10

Scala modello 1000 per piscina con bordo sfioro



DESCRIZIONE

La scala adempie alle normative europee EN 13451-1 e EN 13451-2. Larghezza scala 500 mm. Corrimano Ø 43 mm, gradini inox con superficie antisdrucciolo, finitura lucida, completa di ancoraggi previsti per il collegamento al circuito equipotenziale ed ancoraggio smontabile per fissaggio alla parete. Corrimano e gradini in AISI-316.

Codice	Gradini	A	B
07514	2	1450	700
07515	3	1710	960
07516	4	1970	1220
07517	5	2230	1480

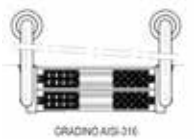

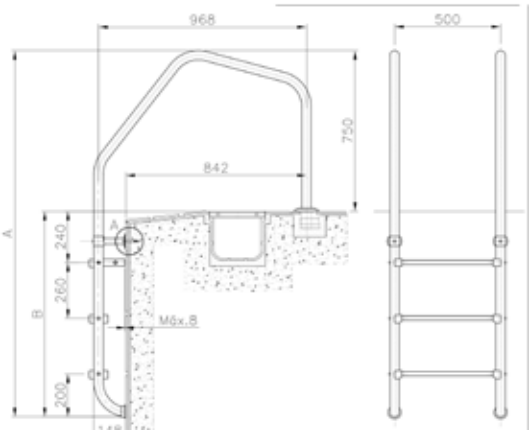



	Codice	Prezzo €	Cod. Alfanumerico	Imb. Standard	Peso Kg Standard	Volume m³ Standard
1 gradino “Luxe” + 1 gradino di sicurezza	**07514**	865,00	P01	1	13,2	0,16
2 gradini “Luxe” + 1 gradino di sicurezza	**07515**	947,00	P01	1	15,3	0,16
3 gradini “Luxe” + 1 gradino di sicurezza	**07516**	1.025,00	P01	1	17,1	0,18
4 gradini “Luxe” + 1 gradino di sicurezza	**07517**	1.095,00	P01	1	19,2	0,20



Scala per piscina con bordo sfioro

DESCRIZIONE

Questo nuovo modello è dotato di curvatura a raggio variabile sulla parte dell'impugnatura che ne garantisce un aspetto moderno. Gradini da 500 mm di larghezza che adempiono alle normative europee EN 13451-1 ed EN 13451-2. Semplice installazione. Corrimano Ø 43mm x 1,5 mm, gradini in acciaio inox AISI 316 con finitura a lucido. Fornite con ancoraggi con collegamento per equipotenziale.

Codice	Gradini	A	B	C
32653	2	1450	700	740
32654	3	1710	960	1000
32655	4	1970	1220	1260
32656	5	2230	1480	1520

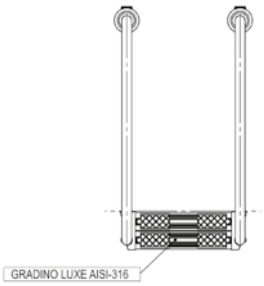

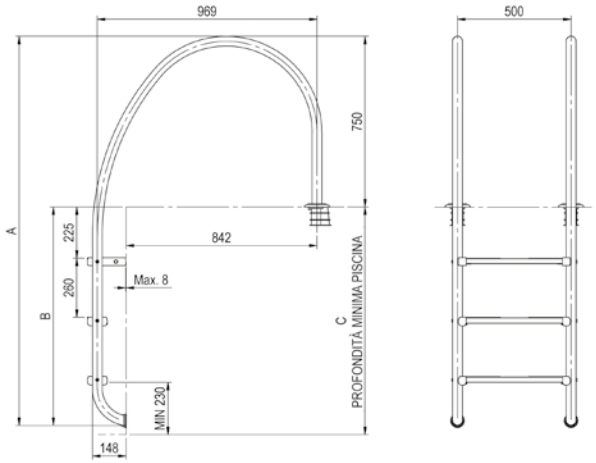

	Codice	Prezzo €	Cod. Alfanumerico	Imb. Standard	Peso Kg Standard	Volume m³ Standard
Scala a 2 gradini	**32653**	858,00	P01	1	13,2	0,158
Scala a 3 gradini	**32654**	957,00	P01	1	16,2	0,180
Scala a 4 gradini	**32655**	996,00	P01	1	17,1	0,202
Scala a 5 gradini	**32656**	1.058,00	P01	1	19,2	0,217



Scale modello Standard asimmetrico

DESCRIZIONE

Scale con corrimano modello Standard, per piscine interrate, costruite con tubolare Ø 43 mm in acciaio inox, finitura a lucido brillante. Gradini in acciaio inox con superficie antisdrucciolo. Il loro accurato design è una garanzia di sicurezza antiscivolo e anti-taglio. Fornite con ancoraggi di fissaggio, predisposti per il collegamento equipotenziale. Corrimano e gradini in AISI-316.

Codice	Gradini	A	B	C
19939	3	1710	960	1000
19940	4	1970	1220	1260
19941	5	2230	1480	1520

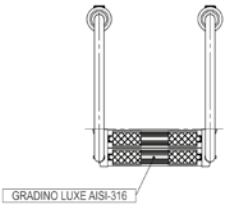

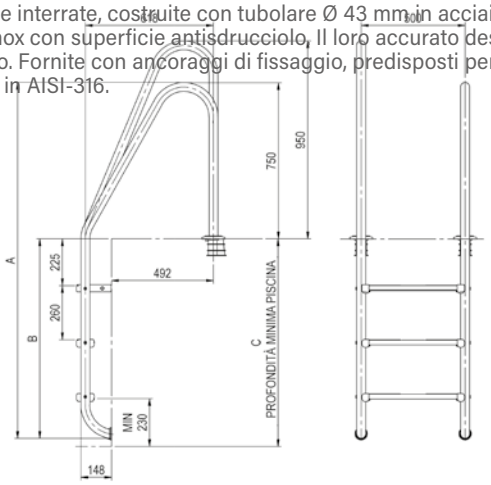

	Codice	Prezzo €	Cod. Alfanumerico	Imb. Standard	Peso Kg Standard	Volume m³ Standard
Scala a 2 gradini "Luxe" + 1 gradino di sicurezza	**19939**	688,00	P01	1	13,9	0,08
Scala a 3 gradini "Luxe" + 1 gradino di sicurezza	**19940**	774,00	P01	1	15,8	0,10
Scala a 4 gradini "Luxe" + 1 gradino di sicurezza	**19941**	853,00	P01	1	17,0	0,10



Scale modello Misto asimmetrico

DESCRIZIONE

Scale con corrimano modello Misto, per piscine interrate, costruite con tubolare Ø 43 mm in acciaio inox finitura a lucido. Gradini in acciaio inox con superficie antisdrucciolo. Il loro accurato design è una garanzia di sicurezza antiscivolo e anti-taglio. Fornite con ancoraggi di fissaggio, predisposti per il collegamento equipotenziale. Corrimano e gradini in AISI-316.

Codice	Gradini	A	B	C
19943	3	1710	960	1000
19944	4	1970	1220	1260
19945	5	2230	1480	1520

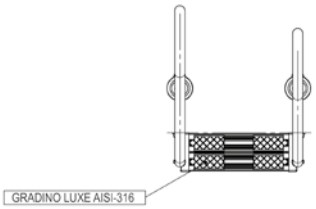

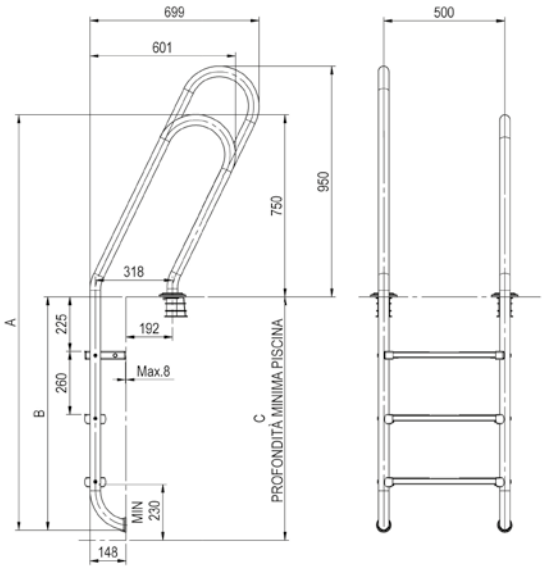

	Codice	Prezzo €	Cod. Alfanumerico	Imb. Standard	Peso Kg Standard	Volume m³ Standard
Scala a 2 gradini “Luxe” + 1 gradino di sicurezza	**19943**	688,00	P01	1	14,0	0,08
Scala a 3 gradini “Luxe” + 1 gradino di sicurezza	**19944**	758,00	P01	1	15,6	0,09
Scala a 4 gradini “Luxe” + 1 gradino di sicurezza	**19945**	853,00	P01	1	17,5	0,10



Gradino di sicurezza con doppia superficie antisdrucciolo

DESCRIZIONE

Il gradino di sicurezza adempie alle normative europee EN 13451-1 e EN 13451-2. Acciaio inox AISI-316. Verificare dimensioni e compatibilità con i vari modelli di scala per piscine interrate.

Codice	Prezzo €	Cod. Alfanumerico	Imb. Standard	Peso Kg Standard	Volume m³ Standard
70662	147,59	P01	1	-	-

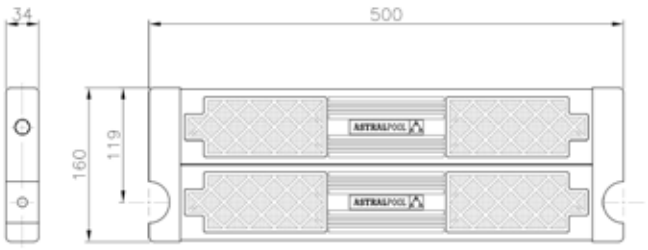

70662

Prima di procedere all'ordine verificare le misure della scaletta.



Scale modello partenza - Parte inferiore

DESCRIZIONE

Adempie alle normative europee EN 13451-1 e EN 13451-2. Gradini e corrimano Ø 43 mm in acciaio inox AISI-316 finitura a lucido. Completare con qualsiasi modello di corrimano uscita piscina. Fissaggio con piastra, guarnizioni, tasselli di ancoraggio e viti.

Codice	Gradini	A	B
08090	2	700	740
08091	3	960	1000
08092	4	1220	1260
08093	5	1480	1520

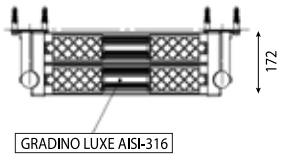

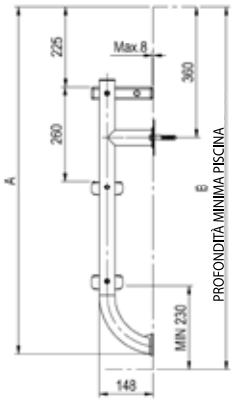

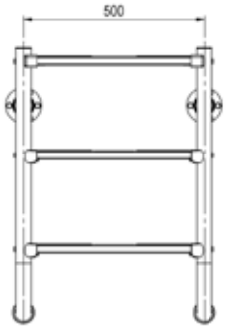

	Codice	Prezzo €	Cod. Alfanumerico	Imb. Standard	Peso Kg Standard	Volume m³ Standard
Scala a 1 gradino “Luxe” + 1 gradino di sicurezza	**08090**	488,00	P01	1	6,0	0,04
Scala a 2 gradini “Luxe” + 1 gradino di sicurezza	**08091**	569,00	P01	1	7,6	0,04
Scala a 3 gradini “Luxe” + 1 gradino di sicurezza	**08092**	663,00	P01	1	9,0	0,05
Scala a 4 gradini “Luxe” + 1 gradino di sicurezza	**08093**	747,00	P01	1	10,5	0,07

Scale modello Partenza - Parte inferiore

DESCRIZIONE

Gradini e corrimano Ø 43 mm, finitura a lucido. Fissaggio con piastra, guarnizioni, tasselli di ancoraggio e viti. In acciaio inox AISI-316.

Codice	Gradini	A	B
01457	3	960	1000
01458	4	1220	1260
01459	5	1480	1520

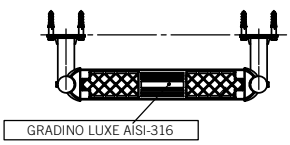

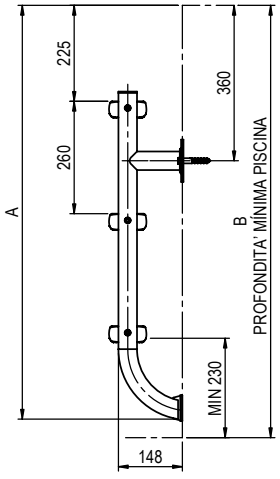

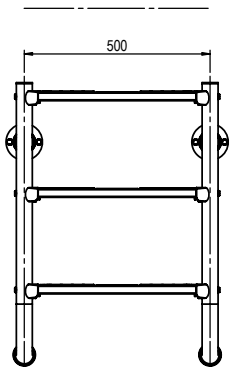

	Codice	Prezzo €	Cod. Alfanumerico	Imb. Standard	Peso Kg Standard	Volume m³ Standard
3 gradini “Luxe”	**01457**	485,00	P01	1	6,3	0,04
4 gradini “Luxe”	**01458**	586,00	P01	1	7,7	0,05
5 gradini “Luxe”	**01459**	668,00	P01	1	9,2	0,07



Maniglioni di risalita modello 800 x 800 mm

DESCRIZIONE

Coppia di maniglioni con tubolare Ø 43 mm in acciaio inox AISI-316 lucido. I maniglioni di risalita con flange sono forniti con guarnizioni, tasselli di ancoraggio e viti.

	Codice	Prezzo €	Cod. Alfanumerico	Imb. Standard	Peso Kg Standard	Volume m³ Standard
Maniglioni fissaggio con flangia e viti	**05541**	639,00	P01	1	9,27	0,10
Maniglioni da annegare nel cemento	**05540**	503,00	P01	1	8,40	0,10

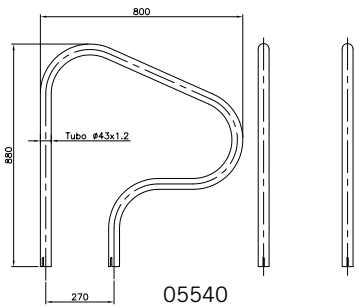

05540

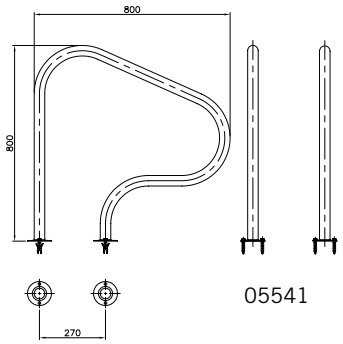

05541



Maniglioni di risalita modello 470 x 800 mm

DESCRIZIONE

Coppia di maniglioni con tubolare Ø 43 mm in acciaio inox AISI-316 lucido. I maniglioni di risalita con flange sono forniti con guarnizioni, tasselli di ancoraggio e viti.

Codice	Prezzo €	Cod. Alfanumerico	Imb. Standard	Peso Kg Standard	Volume m³ Standard
05542	572,00	P01	1	6,97	0,08

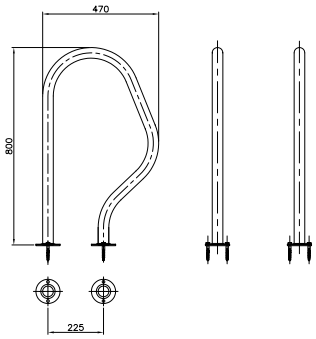



Maniglioni di risalita modello 470 x 800 con flangia rettangolare

DESCRIZIONE

Coppia maniglioni con tubolare Ø 43 mm in acciaio inox AISI-316 lucido. I maniglioni di risalita con flange sono forniti con tasselli di ancoraggio e viti.

Codice	Prezzo €	Cod. Alfanumerico	Imb. Standard	Peso Kg Standard	Volume m³ Standard
05543	572,00	P01	1	7,6	0,08

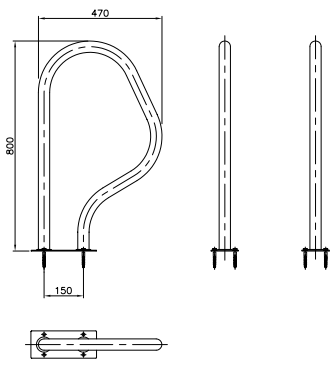

Maniglioni di risalita ancoraggio esterno / interno

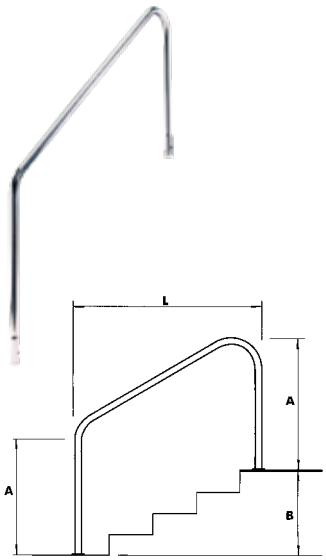

DESCRIZIONE

Maniglione di risalita in inox AISI-316 lucido. Ø 43 mm.

	Codice	Prezzo €	Cod. Alfanumerico	Imb. Standard	Peso Kg Standard	Volume m³ Standard
Da annegare nel cemento						
2 unità. Lungh. 1220 mm	**00034**	524,00	P01	1	11,4	0,14
2 unità. Lungh. 1524 mm	**00035**	548,00	P01	1	13,0	0,16
Con flange (Guarnizioni, tasselli di ancoraggio e viti)						
2 unità. Lungh. 1220 mm	**00036**	720,00	P01	1	12,2	0,21
2 unità. Lungh. 1524 mm	**00037**	744,00	P01	1	13,6	0,24

L	A	B
1220	800	608
1524	800	855

Corrimano ancoraggio esterno



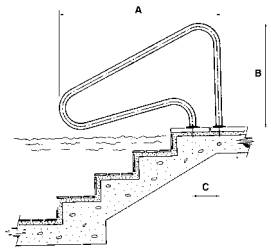

DESCRIZIONE

Corrimano in inox AISI-316 di Ø 43 mm lucido (1 pezzo).

	Codice	Prezzo €	Cod. Alfanumerico	Imb. Standard	Peso Kg Standard	Volume m³ Standard
Corrimano da annegare nel cemento	**07780**	320,00	P01	1	6,7	0,118
Corrimano con flange (Guarnizioni, tasselli di ancoraggio e viti)	**07781**	387,00	P01	1	6,7	0,118

Codice	A	B	C
07780	1250	800	203
07781	1250	800	203

ACCESSORI PER ANCORAGGIO EQUIPOTENZIALE PER SCALE

Accessori per ancoraggio equipotenziale per piscine in cemento armato e Liner



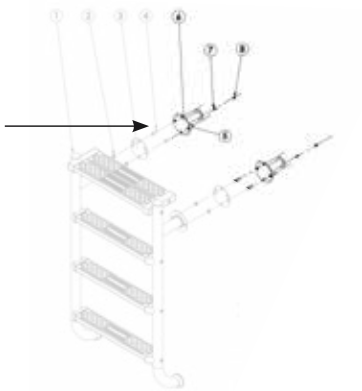

DESCRIZIONE

Accessori per ancoraggio equipotenziale per scale, fabbricati in acciaio inossidabile AISI - 304L per piscine in cemento armato e liner. Gli ancoraggi sono composti da una base da incasso a terra, rondella, viti e collegamento equipotenziale. Ogni scala necessita di 2 unità.

Compatibili con le scale cod: 45782, 45783,01456,01457,01458,01459,08090,08091,08092 e 08093.

	Codice	Prezzo €	Cod. Alfanumerico	Imb. Standard	Peso Kg Standard	Volume m³ Standard
Per piscine in cemento armato	**73318**	70,79	P01	1	-	-
Per piscine in liner	**73319**	150,90	P01	1	-	-

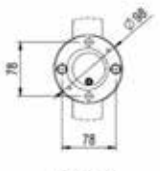





Ancoraggio

DESCRIZIONE

In materiale plastico per tubo Ø 43 mm con collegamento al circuito equipotenziale.

Codice	Prezzo €	Cod. Alfanumerico	Imb. Standard	Peso Kg Standard	Volume m³ Standard
00042	15,61	P01	50	7,0	0,03



Snodo senza flange

DESCRIZIONE

In acciaio inox AISI-304L lucido per scala tubo Ø 43 mm. Per ancoraggio 00042. Adatti solo per scalette con tubolare spessore 1,2 mm.

Codice	Prezzo €	Cod. Alfanumerico	Imb. Standard	Peso Kg Standard	Volume m³ Standard
00043	162,98	P01	1	0,93	0,002



Snodo con flange

DESCRIZIONE

In acciaio inox AISI-304L lucido per scala tubo Ø 43 mm. Da tassellare a pavimento, con guarnizioni elastiche, tasselli e viti. Adatti solo per scalette con tubolare spessore 1,2 mm.

Codice	Prezzo €	Cod. Alfanumerico	Imb. Standard	Peso Kg Standard	Volume m³ Standard
08727	167,65	P01	1	1,0	0,002



Ancoraggio smontabile con flangia

DESCRIZIONE

In acciaio lucido per tubo Ø 43 mm, con guarnizioni elastiche, tasselli e viti.

	Codice	Prezzo €	Cod. Alfanumerico	Imb. Standard	Peso Kg Standard	Volume m³ Standard
Kit di 2 ancoraggi in inox AISI-316	**07331**	122,81	P01	1	1,00	0,003
Kit di 2 ancoraggi in inox AISI-304L	**15837**	94,44	P01	1	0,9	0,003
Kit di 2 ancoraggi in AISI-316 per scalette spessore 1,5 mm (32653÷32656)	**V-154/05**	422,00	P01	1	1,00	0,003



Copriflangia ancoraggio

DESCRIZIONE

Finitura lucida, per tubo Ø 43 mm.

	Codice	Prezzo €	Cod. Alfanumerico	Imb. Standard	Peso Kg Standard	Volume m³ Standard
In inox AISI-316	**05547**	9,53	P01	50	2,8	0,01
In inox AISI-304L	**00044**	8,68	P01	2	0,1	0,005



Piedino snodabile

DESCRIZIONE

Piedino snodabile in materiale plastico flessibile, articolazione con sfera, raccomandato per piscine con liner.

	Codice	Prezzo €	Cod. Alfanumerico	Imb. Standard	Peso Kg Standard	Volume m³ Standard
Per tubo Ø 43 mm	**00045**	12,62	P01	50	12,6	0,03
Per tubo Ø 28 mm	**00046**	12,62	P01	50	14,0	0,03



Scala modello larghezza 500 mm

DESCRIZIONE

Scala con tubolare Ø 43 mm in acciaio inox AISI-316 lucido. Gradini in materiale plastico con superficie antisdrucciolo. Fornite con ancoraggio per il fissaggio previsto per il collegamento al circuito equipotenziale.

	Codice	Prezzo €	Cod. Alfanumerico	Imb. Standard	Peso Kg Standard	Volume m³ Standard
Scala a 4 gradini	**00116**	2.178,00	P01	1	28,0	0,300
Scala a 5 gradini	**00117**	2.570,00	P01	1	40,9	0,300
Scala a 6 gradini	**00118**	2.831,00	P01	1	47,5	0,370
Scala a 7 gradini	**00119**	3.352,00	P01	1	51,4	0,370
Scala a 8 gradini	**00120**	3.702,00	P01	1	48,0	1,057

Prodotto consigliato per la vendita in negozio e/o in showroom per la specificità e la complessità del prodotto e/o della sua installazione.

Scala modello larghezza 970 mm

DESCRIZIONE

Scala con tubolare Ø 43 mm in acciaio inox AISI-316 lucido. Gradini in materiale plastico con superficie antisdrucciolo. Fornite con ancoraggio per il fissaggio previsto per il collegamento al circuito equipotenziale.

	Codice	Prezzo €	Cod. Alfanumerico	Imb. Standard	Peso Kg Standard	Volume m³ Standard
Scala a 4 gradini	00116 + 4 Kit 28615	4.560,00	P01	1	-	-
Scala a 5 gradini	00117 + 5 Kit 28615	5.546,00	P01	1	-	-
Scala a 6 gradini	00118 + 6 Kit 28615	6.402,00	P01	1	-	-
Scala a 7 gradini	00119 + 7 Kit 28615	7.520,00	P01	1	-	-
Scala a 8 gradini	00120 + 8 Kit 28615	8.464,00	P01	1	-	-

Modello 500	Modello 970	GRADINI	H	L
00116	**00116 + 4 unità KIT 28615**	4	950 a 1.150	1.075
00117	**00117 + 5 unità KIT 28615**	5	1.150 a 1.350	1.325
00118	**00118 + 6 unità KIT 28615**	6	1.350 a 1.550	1.570
00119	**00119 + 7 unità KIT 28615**	7	1.550 a 1.750	1.820
00120	**00120 + 8 unità KIT 28615**	8	1.750 a 1.950	2.065

Esempio:
Per una scaletta 970 mm con sette gradini, si deve ordinare:
1 00119
7 28615 (1 Kit per gradino)

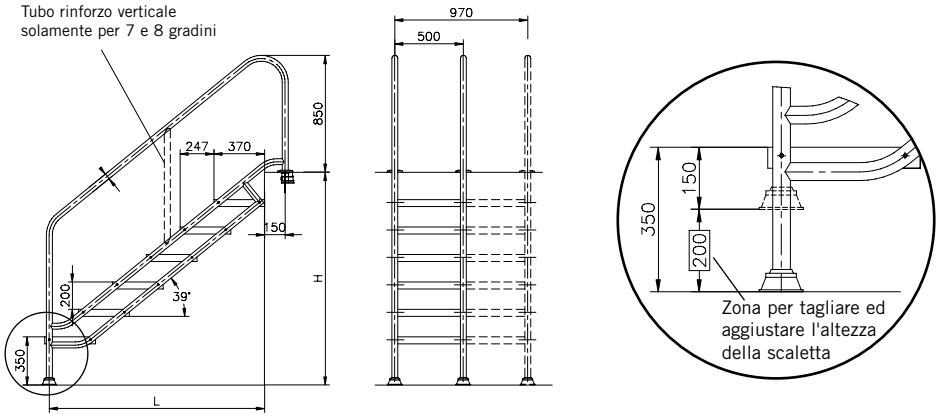

ALTRI MODELLI DI SCALE ED ACCESSORI

Kit gradino di adattamento da scala da 500 a 970 mm



DESCRIZIONE

Per poter convertire la scala da 500 mm a 970 mm. Sarà necessario un "Kit gradino" per ogni gradino della scala. In acciaio inox AISI-316 lucido, gradino in materiale plastico con superficie antisdrucciolo.

Codice	Prezzo €	Cod. Alfanumerico	Imb. Standard	Peso Kg Standard	Volume m³ Standard
28615	597,00	P01	1	5,9	0,027

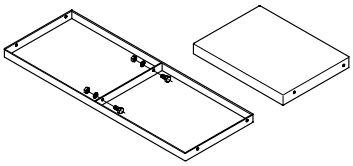

Elevatore idraulico con piattaforma



DESCRIZIONE

Composta da una struttura di acciaio inossidabile AISI-316

Per il funzionamento è necessaria una pressione d'acqua di rete minima di 3.5 Kg/cm2.

	Codice	Prezzo €	Cod. Alfanumerico	Imb. Standard	Peso Kg Standard	Volume m³ Standard
Elevatore L-650	**63157**	5.965,00				
Elevatore L-1000	**63158**	6.873,00	P01	1	-	-
Piattaforma	**63159**	5.186,00	P01	1	-	-

Per piscine di profondità inferiore a 1500 mm consultare.

INSTALLAZIONE:

Fissaggio esterno mediante due ancoraggi metallici fissi (forniti con l'elevatore) e due supporti anteriori regolabili, che permettono di adattare l'elevatore alle diverse esigenze di ogni piscina.

Elevatore idraulico



DESCRIZIONE

È formato da una struttura in acciaio inox AISI-316 in cui si inserisce il meccanismo idraulico che supporta la poltroncina e lateralmente la scala di accesso per l'istruttore. Per il funzionamento è necessaria una presa d'acqua di rete con una pressione minima di 3,5 kg/cm2. Portata massima 115 kg.

	Codice	Prezzo €	Cod. Alfanumerico	Imb. Standard	Peso Kg Standard	Volume m³ Standard
Corrimano L-650	**28619**	2.240,00	P01	1	18,7	0,253
Corrimano L-1000	**28620**	2.240,00	P01	1	35,5	0,383
Cilindro	**28621**	3.587,00	P01	1	13,8	0,042
Complementi	**28622**	4.558,00	P01	1	18,3	0,178

Per piscine di profondità inferiore a 1500 mm consultare.

INSTALLAZIONE

Fissaggio esterno mediante due ancoraggi metallici fissi (forniti con l'elevatore) e due supporti anteriori regolabili, che permettono di adattare l'elevatore alle diverse esigenze di ogni piscina.

I nostri modelli di elevatore idraulico sono da considerarsi come una macchina semplice progettata per superare le barriere architettoniche che eventualmente ostacolano l'accesso alle piscine. Conformi alla Direttiva Macchine e, in particolare, esclusivamente alle Norme EN 292-1, EN 292-2 ed EN 982.



Sedia portatile modello PAL

DESCRIZIONE

Sedia portatile. Non richiede nessun tipo di montaggio al bordo piscina. La sua batteria ricaricabile a 24V alimenta un motore meccanico, assicurando che il macchinario sia sempre pronto all'uso. È la soluzione perfetta per installazioni su piscine di ogni tipo, collocandola in qualsiasi lato della piscina e riporla quando non necessaria. Dotata di telecomando a distanza resistente all'acqua. Di facile utilizzo sopratutto per l'utente finale: si colloca la sedia al bordo piscina, si bloccano le ruote e la sedia è pronta all'uso. Struttura in materiale resistente all'acqua per evitare la corrosione. Riposa braccia e piedi inclusi. La sedia PAL rende accessibile qualsiasi tipo di piscina. Ha una capacità di carico di 136 kg ed un raggio di manovra di 240°.

	Codice	Prezzo €	Cod. Alfanumerico	Imb. Standard	Peso Kg Standard	Volume m³ Standard
Sedia portatile PAL	**49901**	26.008,00	P01	1	401,5	-
Copertura per sedia	**49902**	1.190,00	P01	1	-	-
Cintura di stabilità	**49903**	548,00	P01	1	-	-

Scheda tecnica sedia modello PAL	
Altezza	cm 211
Altezza della base	cm 60
Lunghezza della base	cm 89
Peso	kg 385
Lunghezza totale:	
Con sedia aperta	cm 264
Con sedia chiusa	cm 140
Potenza	24v DC
Vita della batteria	30 cicli (approx.)
Capacità di carico	kg 136

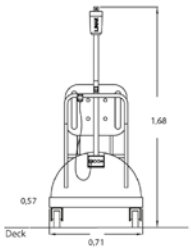

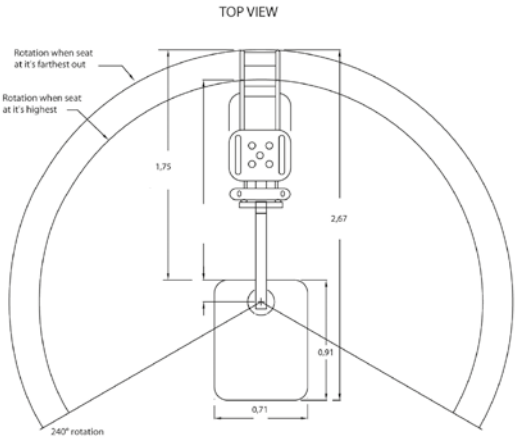

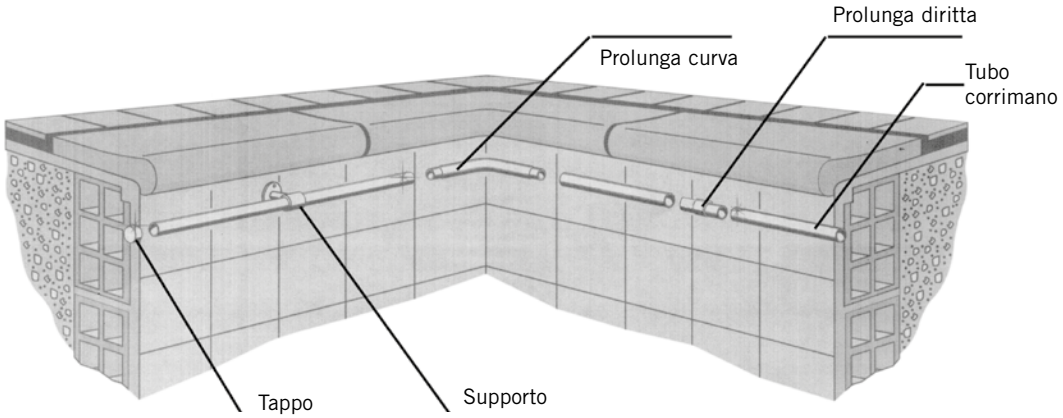

Sono disponibili tubi ed altri elementi necessari per l'installazione di corrimano periferici o di altri elementi decorativi.

CORRIMANO



Corrimano diritti

DESCRIZIONE

In acciaio inox AISI-316. Tubo Ø 43 mm. È necessario specificare la lunghezza desiderata.

	Codice	Prezzo €	Cod. Alfanumerico	Imb. Standard	Peso Kg Standard	Volume m³ Standard
Con estremità chiuse	**05545**	95,65	P01	1	1,5	0,002
Con estremità aperte	**19946**	70,83	P01	1	1,3	0,002
Con 1 estremità chiusa e l'altra aperta	**20092**	86,22	P01	1	1,3	0,002



Prolunga diritta

DESCRIZIONE

In acciaio inox AISI-316 lucido. Per l'unione di tubi in acciaio inox Ø 43 mm.

Codice	Prezzo €	Cod. Alfanumerico	Imb. Standard	Peso Kg Standard	Volume m³ Standard
09452	83,85	P01	1	0,32	0,001



Prolunga curva

DESCRIZIONE

In acciaio inox AISI 316 lucido. Per l'unione di tubi in acciaio inox Ø 43 mm.

Codice	Prezzo €	Cod. Alfanumerico	Imb. Standard	Peso Kg Standard	Volume m³ Standard
11286	138,15	P01	1	0,3	0,001



Tappi

DESCRIZIONE

Per l'estremità del tubo corrimano d.43 mm. In acciaio inox AISI-316 lucido.

Codice	Prezzo €	Cod. Alfanumerico	Imb. Standard	Peso Kg Standard	Volume m³ Standard
08014	24,79	P01	1	0,1	0,001



Corrimano inox

DESCRIZIONE

Inox AISI-316. Tubo di Ø 43 mm lucido.

	Codice	Prezzo €	Cod. Alfanumerico	Imb. Standard	Peso Kg Standard	Volume m³ Standard
Corrimano con flange (guarnizioni, tasselli per ancoraggio e viti inclusi)						
Lunghezza 0,5 m	**00051**	179,50	P01	2	2,8	0,02
Lunghezza 1 m	**00052**	222,03	P01	2	4,3	0,04
Lunghezza 2 m	**00053**	295,12	P01	2	7,9	0,09
Lunghezza 2,5 m	**00054**	337,00	P01	2	9,5	0,11

SUPPORTI PER FISSAGGIO CORRIMANO



Supporto semplice per fissaggio corrimano

DESCRIZIONE

In acciaio inox AISI-316 lucido per tubo di Ø 43 mm. Forniti con viti e tassello di ancoraggio (piscina in cemento) e con guarnizioni e viti (piscina liner).

	Codice	Prezzo €	Cod. Alfanumerico	Imb. Standard	Peso Kg Standard	Volume m³ Standard
Piscina in cemento	**25342**	86,22	P01	2	0,72	0,002
Piscina liner	**28618**	184,22	P01	2	1,40	0,002

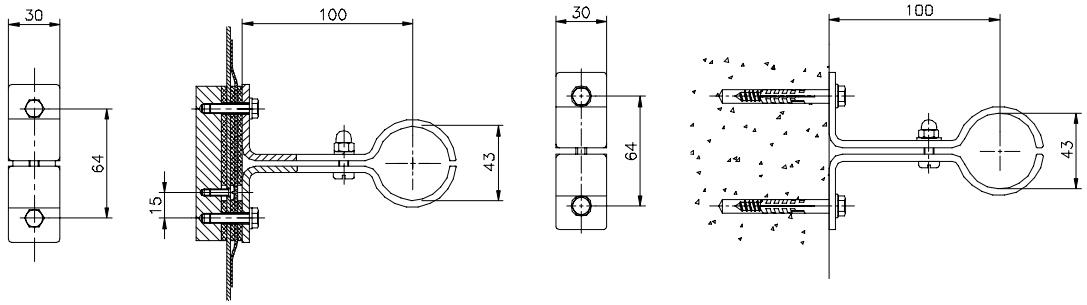



Supporti diritti con flangia per fissaggio corrimano

DESCRIZIONE

In acciaio inox AISI-316 lucido per tubo di Ø 43 mm. Forniti con viti, guarnizioni e tasselli di ancoraggio.

Codice	Prezzo €	Cod. Alfanumerico	Imb. Standard	Peso Kg Standard	Volume m³ Standard
08013	77,95	P01	2	0,5	0,002

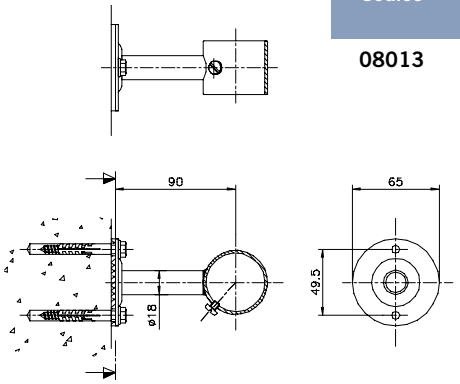

SUPPORTI PER FISSAGGIO CORRIMANO

Supporti con estremità chiusa per fissaggio corrimano



DESCRIZIONE

In acciaio inox AISI-316 lucido per corrimano Ø 43mm. Forniti con viti, guarnizione e tasselli di ancoraggio.

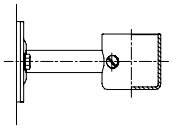

Codice	Prezzo €	Cod. Alfanumerico	Imb. Standard	Peso Kg Standard	Volume m³ Standard
07789	93,28	P01	2	0,6	0,002

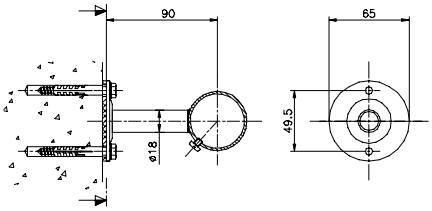

Supporto 90° per fissaggio corrimano



DESCRIZIONE

In acciaio inox AISI-316 lucido per corrimano Ø 43mm. Forniti con viti, guarnizione e tasselli di ancoraggio.

Codice	Prezzo €	Cod. Alfanumerico	Imb. Standard	Peso Kg Standard	Volume m³ Standard
11143	127,59	P01	1	1,17	0,002

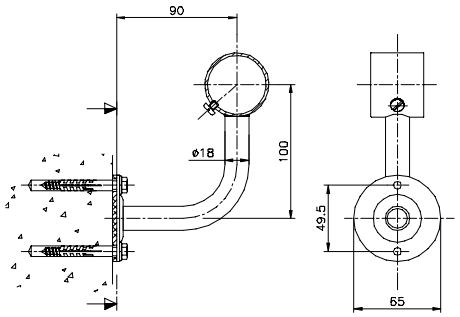

Kit prefabbricato per scala modello partenza



DESCRIZIONE

Per scala modello PARTENZA e per corrimano composto da controflange in nylon, guarnizioni e viti.

	Codice	Prezzo €	Cod. Alfanumerico	Imb. Standard	Peso Kg Standard	Volume m³ Standard
Kit prefabbricato	**15064**	350,00	P01	1	-	-

N.B.: Solo per accessori con flange Ø 98 mm.

Kit per piscina prefabbricata



DESCRIZIONE

In inox AISI-316.

Codice	Prezzo €	Cod. Alfanumerico	Imb. Standard	Peso Kg Standard	Volume m³ Standard
26172	201,92	P02	1	0,3	0,002





56994 56995

Piattaforma di sorveglianza

DESCRIZIONE

Fabbricata con tubo Ø 43 mm in acciaio inox AISI-304L. Gradini, piattaforma e sedia in materiale plastico. Base con ruote.

	Codice	Prezzo €	Cod. Alfanumerico	Imb. Standard	Peso Kg Standard	Volume m³ Standard
Piattaforma di sorveglianza	**56993**	2.034,00	P01	1	55,6	0,52
Supporto Salvagente	**56994**	77,95	P01	1	0,6	0,03
Supporto Ombrellone	**56995**	166,52	P01	1	0,6	0,01

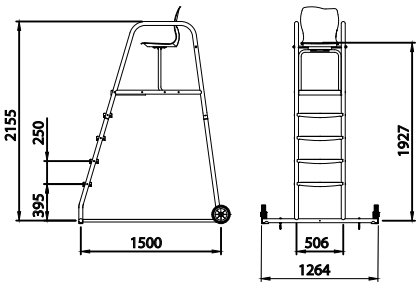

LATERALE FRONTALE



Anello salvavita

DESCRIZIONE

In acciaio inox AISI-304L collegamento ai manici telescopici 01361, 01362, 01363 e 15838 mediante viti.

Codice	Prezzo €	Cod. Alfanumerico	Imb. Standard	Peso Kg Standard	Volume m³ Standard
01368	146,41	P01	1	1,46	0,03



Salvagente

	Codice	Prezzo €	Cod. Alfanumerico	Imb. Standard	Peso Kg Standard	Volume m³ Standard
Salvagente in plastica, colore arancio. Ø est. 730 mm	**18880**	106,24	P01	6	18,0	0,330
Salvagente in materiale Styropor foderato colore arancio. Ø est. 730 mm	**01369**	210,18	P01	-	-	-



Supporto salvagente

DESCRIZIONE

In acciaio inox AISI-304L. Si può fissare a parete o sul piede per supporto salvagente (codice 01371). Fornito con tasselli per ancoraggio e viti.

Codice	Prezzo €	Cod. Alfanumerico	Imb. Standard	Peso Kg Standard	Volume m³ Standard
01370	135,79	P01	1	1,16	0,004



Piede per supporto salvagente

DESCRIZIONE

In acciaio inox AISI-304L, Ø 43 mm. La piastra alla base ha 3 fori. Fornito con guarnizioni, tasselli per ancoraggio e viti.

Codice	Prezzo €	Cod. Alfanumerico	Imb. Standard	Peso Kg Standard	Volume m³ Standard
01371	181,86	P01	1	3,0	0,01

TAVOLE E TRAMPOLINI

Tavola flessibile Dynamic

DESCRIZIONE

Con ampia superficie, fabbricata in resina di poliestere e fibra di vetro. Resistente all'azione dei raggi U.V. e degli agenti atmosferici. Incisioni antisdrucciolo su tutta la superficie. Fornita con ancoraggio. Si adatta anche all'ancoraggio del modello 00076.

	Codice	Prezzo €	Cod. Alfanumerico	Imb. Standard	Peso Kg Standard	Volume m³ Standard
Tavola Dynamic Lunghezza 1,61 m Larghezza 0,46 m	**21392**	1.028,00	P01	1	22,0	0,335



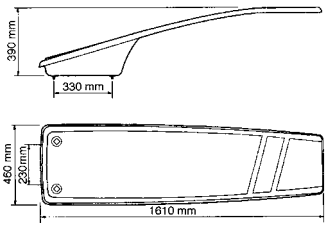

Trampolino Dynamic

DESCRIZIONE

Tavola molto ampia fabbricata in resina di poliestere e fibra di vetro, con incisioni antiscivolo. Corrimano e supporti in acciaio inox satinato. Distribuito con ancoraggi.

	Codice	Prezzo €	Cod. Alfanumerico	Imb. Standard	Peso Kg Standard	Volume m³ Standard
Trampolino Dynamic lunghezza 2 mt larghezza 0,60 mt	**23199**	4.629,00	P01	1	50	1,585
Con tavola da mt. 2,30	**23200**	4.833,00	P01	1	-	-

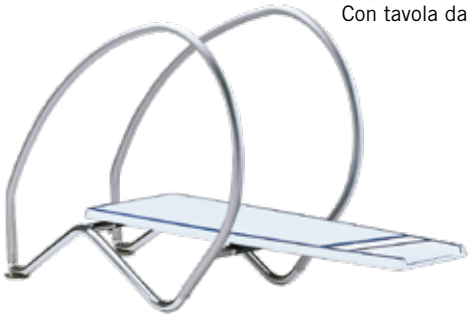

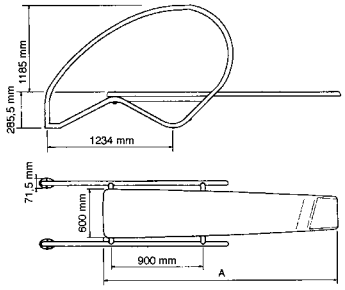

Codice	A (m)
23199	2
23200	2,3

Trampolino modello Delfino

DESCRIZIONE

Trampolino elastico in poliestere e FV, colore azzurro cielo. Viene distribuito con ancoraggi.

	Codice	Prezzo €	Cod. Alfanumerico	Imb. Standard	Peso Kg Standard	Volume m³ Standard
Trampolino Delfino lungh. 1,6 m Largh. 0,35 m	**00076**	1.098,00	P01	1	123,0	0,138
Trampolino Colore avorio*	**00076CL11**	1.103,00	P01	1	123,0	0,138
Trampolino Colore bianco	**00076CL07**	1.098,00	P01	1	123,0	0,138



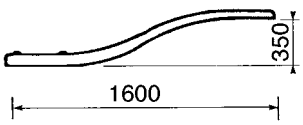

*NB: verificare tempi di consegna della versione colore avorio.

Questi trampolini sono progettati per resistere ad un carico STATICO MASSIMO non superiore a 120 kg. In caso di carico dinamico (saltando sulla punta per prendere lo slancio) il carico MASSIMO sopportabile si riduce a 60 kg.

Trampolino modello Balestra

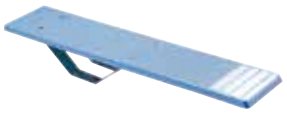

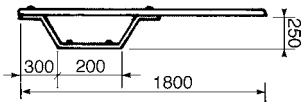

Cod. 00077

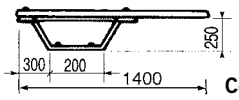

Cod. 00078

DESCRIZIONE

Trampolino in poliestere e FV, colore azzurro cielo. Supporti balestra in acciaio anodizzato. Viene distribuito con ancoraggi.

	Codice	Prezzo €	Cod. Alfanumerico	Imb. Standard	Peso Kg Standard	Volume m³ Standard
Lungh. 1,8 m Alt. 0,25 m Largh. 0,4 m	**00077**	1.521,00	P01	1	27,0	0,084
Lungh. 1,4 m Alt. 0,25 m Largh. 0,4 m	**00078**	1.394,00	P01	1	25,0	0,072

Tavole per trampolini

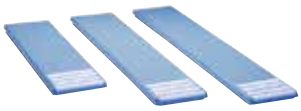

DESCRIZIONE

In poliestere e FV colore azzurro cielo con incisioni antiscivolo. Viene distribuito senza ancoraggi.

	Codice	Prezzo €	Cod. Alfanumerico	Imb. Standard	Peso Kg Standard	Volume m³ Standard
Larghezza 0,40 m						
Lungh. 1,4 m	**00060**	623,00	P01	1	-	-
Lungh. 1,8 m	**00061**	748,00	P01	1	16,0	0,046
Lungh. 2,0 m	**00062**	788,00	P01	1	18,0	0,050
Lungh. 2,3 m	**00063**	992,00	P01	1	22,0	0,060
Larghezza 0,46 m						
Lungh. 2,5 m	**00064**	1.349,00	P01	1	31,0	0,080
Larghezza 0,40 m. Colore bianco						
Lungh. 1,8 m	00061MP07	771,00	P01	1	31,0	0,080
Lungh. 2,0 m	00062MP07	811,00	P01	1	31,0	0,080
Lungh. 2,3 m	00063MP07	1.705,00	P01	1	31,0	0,080
Larghezza 0,46 m						
Lungh. 2,5 m	00064MP07	2.489,00	P01	1	31,0	0,080

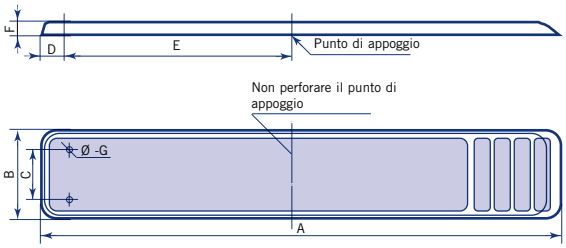

Codice	Piattaforma	A	B	C	D	E	F	Ø	G
00061	1,80 m	1800	390	247	80	910	30	16	M-14
00062	2,00 m	2000	390	247	80	940	30	16	M-14
00063	2,30 m	2300	390	247	80	1150	30	16	M-14
00064	2,50 m	2500	465	290	125	1225	30	–	min. M-16

NB: verificare tempi di consegna della versione colore bianco.

Supporti per piattaforma



DESCRIZIONE

In acciaio inox AISI-304L, Ø 43 mm lucido, con viti per fissaggio piattaforma.

	Codice	Prezzo €	Cod. Alfanumerico	Imb. Standard	Peso Kg Standard	Volume m³ Standard
Per piattaforma fino a 2,30 m di lungh.	**14586**	286,92	P01	1	8	0,040

Questi trampolini sono progettati per resistere ad un carico STATICO MASSIMO non superiore a 80 kg. In caso di carico dinamico (saltando sulla punta per prendere lo slancio) il carico MASSIMO sopportabile si riduce a 40 kg.



TOBOGA PER PISCINE RESIDENZIALI*

Toboga modello Pranaslide

DESCRIZIONE

Pista e scala in poliestere e FV colore azzurro chiaro. Corrimano in alluminio verniciato bianco. Dotato di attacco per acqua continua sullo scivolo. Distribuito con ancoraggi.

	Codice	Prezzo €	Cod. Alfanumerico	Imb. Standard	Peso Kg Standard	Volume m³ Standard
Altezza 1,50 m	**00085**	3.519,00	P01	1	62,0	1,214
Altezza 1,80 m	**00086**	3.904,00	P01	1	70,0	1,368



Toboga modello con curva

DESCRIZIONE

Pista e scala in poliestere e FV colore azzurro chiaro. Corrimano in alluminio verniciato bianco. Dotato di attacco per acqua continua sullo scivolo . Disribuito con ancoraggi.

	Codice	Prezzo €	Cod. Alfanumerico	Imb. Standard	Peso Kg Standard	Volume m³ Standard
Curva a destra, altezza 1,78 m	**00088**	4.361,00	P01	1	83,0	2,913
Curva a sinistra, altezza 1,78 m	**00089**	4.361,00	P01	1	83,0	2,913

Cod. 00088 DESTRA

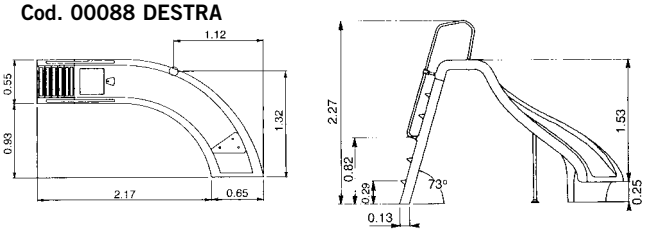

Cod. 00089 SINISTRA

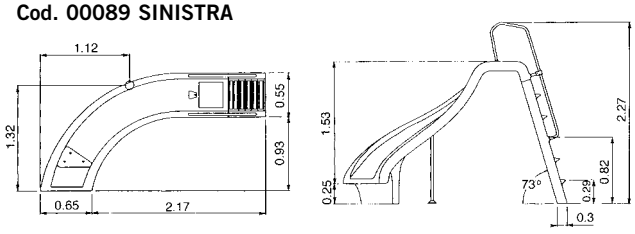



Toboga modello diritto

DESCRIZIONE

Pista in poliestere e FV colore azzurro chiaro. Gradini in materiale plastico. Corrimano in inox lucido. Dotato di attacco per acqua continua sullo scivolo. Distribuito con ancoraggi.

	Codice	Prezzo €	Cod. Alfanumerico	Imb. Standard	Peso Kg Standard	Volume m³ Standard
Altezza 1,30 m	**00081**	2.203,00	P01	1	31,0	0,550
Altezza 1,80 m	**00082**	2.589,00	P01	1	38,0	0,850
Altezza 2,00 m	**00083**	2.917,00	P01	1	44,0	0,750

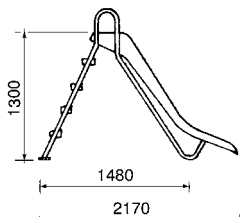

Cod. 00081

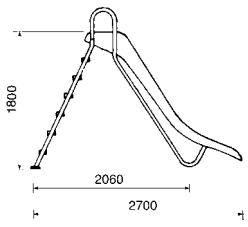

Cod. 00082

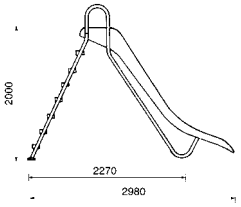

Cod. 00083

* NON Conforme a EN 1069

TOBOGA PER PISCINE RESIDENZIALI*



Modello Typhoon

DESCRIZIONE

Toboga rotostampato con corrimano e gradini antiscivolo che garantiscono una sicurezza totale durante l'uso. Compatibile con sistemi di clorazione salina come garantisce il simbolo "Salt Pool Approved". Equipaggiato con presa di acqua per facilitare lo scivolamento. Altezza m: 2,10.

Colore disponibile: sabbia.

Codice	Prezzo €	Cod. Alfanumerico	Imb. Standard	Peso Kg Standard	Volume m³ Standard
52253	9.137,00	P01	1	61	-

Colore disponibile:



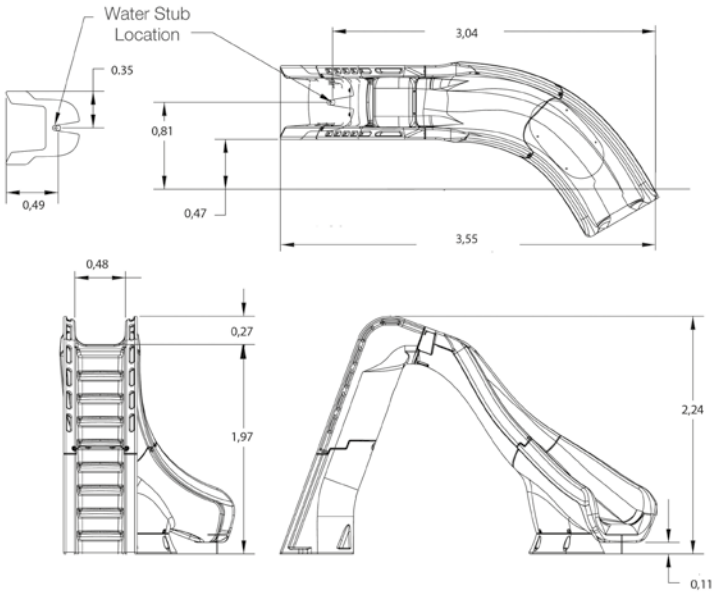

Misure espresse in metri.



Modello Cyclone

DESCRIZIONE

Toboga rotostampato con corrimano e gradini antiscivolo che garantiscono una sicurezza totale durante l'uso. Compatibile con sistemi di clorazione salina come garantisce il simbolo "Salt Pool Approved". Equipaggiato con presa di acqua per facilitare lo scivolamento. Altezza m: 1,20.

Colore disponibile: tortora.

Codice	Prezzo €	Cod. Alfanumerico	Imb. Standard	Peso Kg Standard	Volume m³ Standard
52254	3.802,00	P01	1	115	-

Colore disponibile:



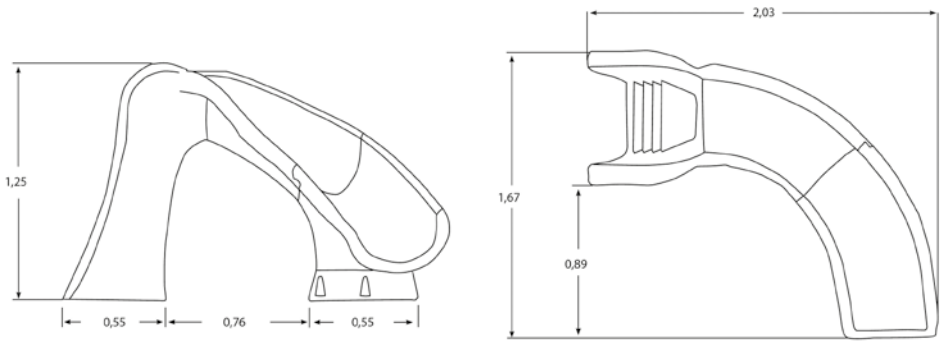

Misure espresse in metri.

* NON Conforme a EN 1069

COMFORT & ELEGANZA PER IL TUO GIARDINO

DOCCE CHROME SOLARI E NON SOLARI

Con un design elegante e sobrio, la gamma di docce cromate solari e non solari AstralPool Chrome si caratterizza per il suo stile moderno vintage, con un'ampia gamma di colori e rifiniture.

Potrete scegliere quello che meglio si abbina alla vostra piscina.



Ampia gamma di colori e rifiniture

MADE IN EUROPE

Doccia solare

Doccia non solare



Doccia Solare Chrome Serbatoio 30 L

NEW 2022

DESCRIZIONE

Con un design elegante e sobrio, la doccia solare AstralPool Chrome si caratterizza per il suo stile vintage moderno, con un'ampia gamma di colori e rifiniture grazie alla quale potrete scegliere quelli che meglio si adattano all'ambiente esterno della piscina. Per un'esperienza rilassante prima e dopo ogni bagno grazie al suo serbatoio di 30 L di acqua calda senza il consumo di energia elettrica, le docce solari Chrome sono un'ottima soluzione sostenibile per l'ambiente.

CARATTERISTICHE TECNICHE:

Serbatoio di 30 l di acqua calda – Il migliore sistema eco-sostenibile (la luce del solare riscalda l'acqua) presente sul mercato.

Struttura in alluminio e tubo in acciaio inox AISI-304-L.

Soffione anti-calcare ed effetto pioggia.

Monocomando acqua calda e fredda.

Rubinetto lavapiedi.

Facilità di utilizzo: drenaggio per lo svuotamento della doccia in inverno per evitare danni e usura.

Presa posteriore compatibile con attacco tubo.

Ampia gamma di rifiniture metalliche e colori.

	Codice	Prezzo €	Cod. Alfanumerico	Imb. Standard	Peso Kg Standard	Volume m³ Standard
Docce con colori metallici						
Doccia Chrome solare antracite inox	**74052**	775,00	P01	1	13.5	0.25
Doccia Chrome solare argento	**74052CL12**	778,00	P01	1	13.5	0.25
Doccia Chrome solare rame antracite	**74053**	905,00	P01	1	13.5	0.25
Docce colorate						
Doccia Chrome solare blu	**74052CL153**	778,00	P01	1	13.5	0.25
Doccia Chrome solare rosso	**74052CL154**	778,00	P01	1	13.5	0.25
Doccia Chrome solare verde	**74052CL155**	778,00	P01	1	13.5	0.25
Doccia Chrome solare arancione	**74052CL156**	778,00	P01	1	13.5	0.25

DETTAGLI PRODOTTO - ESEMPIO CODICE 74053



SOFFIONE



MONOCOMANDO



RUBINETTO LAVAPIEDI



74052 74053 74052CL12 74052CL153 74052CL154 74052CL155 74052CL156

Prodotto consigliato per la vendita in negozio e/o in showroom per la specificità e la complessità del prodotto e/o della sua installazione.



Doccia Chrome

NEW 2022

DESCRIZIONE

Con il medesimo design elegante e sobrio della doccia solare Chrome, la doccia AstralPool Chrome non solare ha un'ampia gamma di colori e rifiniture grazie alla quale potrete scegliere quelle che meglio si adattano al giardino. Con soffione anticalcare ad effetto pioggia.

CARATTERISTICHE TECNICHE:

Struttura in alluminio e tubo in acciaio inox AISI-304-L.

Soffione anti-calcare ed effetto pioggia.

Rubinetto lavapiedi.

Facilità di utilizzo: ingresso inferiore o posteriore/laterale.

Ampia gamma di colori.

	Codice	Prezzo €	Cod. Alfanumerico	Imb. Standard	Peso Kg Standard	Volume m³ Standard
Docce con colori metallici						
Doccia Chrome antracite inox	**74054**	475,00	P01	1	9	0.11
Doccia Chrome argento	**74054CL12**	478,00	P01	1	9	0.11
Doccia Chrome rame antracite	**74055**	605,00	P01	1	9	0.11
Docce colorate						
Doccia Chrome blu	**74054CL153**	478,00	P01	1	9	0.11
Doccia Chrome rosso	**74054CL154**	478,00	P01	1	9	0.11
Doccia Chrome verde	**74054CL155**	478,00	P01	1	9	0.11
Doccia Chrome arancione	**74054CL156**	478,00	P01	1	9	0.11

DETTAGLI PRODOTTO - ESEMPIO CODICE 74054



SOFFIONE



MONOCOMANDO



RUBINETTO PIEDI



74054 74055 74054CL12 74054CL153 74054CL154 74054CL155 74054CL156

Prodotto consigliato per la vendita in negozio e/o in showroom per la specificità e la complessità del prodotto e/o della sua installazione.

Doccia Iguazu



DESCRIZIONE

Doccia in acciaio inossidabile opaco AISI-316 per acqua calda e fredda. Incorpora frontale in materiale acrilico. Diffusore orientabile di grandi dimensioni con sistema anticalcare, 2 jet frontali con effetto nebulizzatore controllati da una valvola a 2 vie. Portata e temperatura dell'acqua regolate da un valvola miscelatrice.

	Codice	Prezzo €	Cod. Alfanumerico	Imb. Standard	Peso Kg Standard	Volume m³ Standard
Doccia Iguazu	**53874**	2.502,00	P01	1	27	0,163

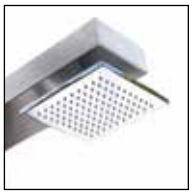

SOFFIONE



MONOCOMANDO



JETS FRONTALI

Doccia Iguazu solare



DESCRIZIONE

Doccia in acciaio inossidabile opaco AISI-316 per acqua calda e fredda. Incorpora frontale in materiale acrilico. Diffusore orientabile di grandi dimensioni con sistema anticalcare, 2 jet frontali con effetto nebulizzatore controllati da una valvola a 2 vie. La doccia Iguazu solare permette il riscaldamento dell'acqua all'interno di un serbatoio di accumulo in alluminio da 30 litri, sfruttando i raggi solari.

	Codice	Prezzo €	Cod. Alfanumerico	Imb. Standard	Peso Kg Standard	Volume m³ Standard
Doccia Iguazu solare	**56933**	3.046,00	P01	1	32	0,163

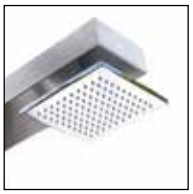

SOFFIONE



MONOCOMANDO



JETS FRONTALI

Prodotto consigliato per la vendita in negozio e/o in showroom per la specificità e la complessità del prodotto e/o della sua installazione.

DOCCE ASTRALPOOL SIGNATURE

Doccia Pluvium



DESCRIZIONE

Doccia in legno tropicale e acciaio Inox AISI 316 satinato, con miscelatore per il controllo della temperatura dell'acqua. Diffusore di grandi dimensioni con sistema anticalcare. Il suo design minimalista conferisce all'ambientazione della piscina un' immagine elegante e moderna. Altezza del soffione dal suolo: 2,04 m.

	Codice	Prezzo €	Cod. Alfanumerico	Imb. Standard	Peso Kg Standard	Volume m³ Standard
Doccia	**43432**	1.944,00	P01	1	27	0,136
Doccia + piatto	**43583**	2.697,00	P01	1	38	0,164



SOFFIONE



MONOCOMANDO

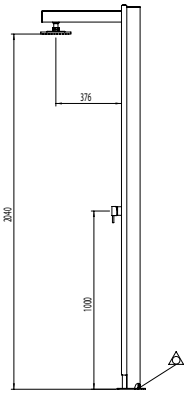

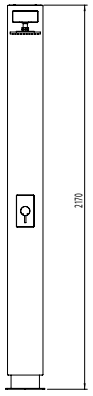

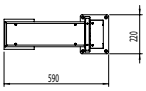

Doccia Pluvium Solare



DESCRIZIONE

Doccia in legno tropicale e acciaio Inox AISI 316 satinato, con miscelatore per il controllo della temperatura dell'acqua. Diffusore di grandi dimensioni con sistema anticalcare. La doccia Pluvium solare permette il riscaldamento dell'acqua all'interno di un serbatoio di accumulo in alluminio da 30 litri, sfruttando i raggi solari. Altezza del soffione dal suolo: 2,04 m.

	Codice	Prezzo €	Cod. Alfanumerico	Imb. Standard	Peso Kg Standard	Volume m³ Standard
Doccia Pluvium solare	**43435**	2.420,00	P01	1	37	0,225

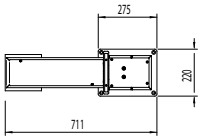

Piatto doccia Pluvium



DESCRIZIONE

Piatto doccia misto legno tropicale Inox AISI 316 satinato a completamento della doccia AstralPool Signature Pluvium.

	Codice	Prezzo €	Cod. Alfanumerico	Imb. Standard	Peso Kg Standard	Volume m3 Standard
	43434	754,00	P01	1	11	0,028

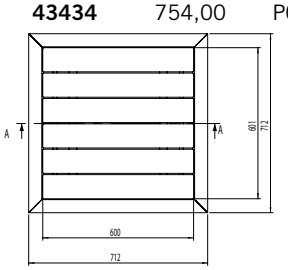

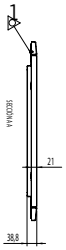

Prodotto consigliato per la vendita in negozio e/o in showroom per la specificità e la complessità del prodotto e/o della sua installazione.



Doccia Angel

DESCRIZIONE

Un design sobrio ed una fabbricazione di alta qualità in acciaio AISI 304 fanno di questo modello la valida scelta per qualsiasi tipo di piscina, con ancoraggio incorporato cod. 00107 per i modelli 52717-52718, cod. 27333 per il modello 59775.

	Codice	Prezzo €	Cod. Alfanumerico	Imb. Standard	Peso Kg Standard	Volume m³ Standard
Doccia Angel	**52717**	295,12	P01	1	5,6	0,43
Doccia Angel lavapiedi	**52718**	323,00	P01	1	5,6	0,43
Doccia Angel a due Soffioni	**59775**	708,00	P01	-	-	-



2 SOFFIONI

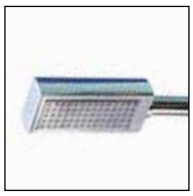

SOFFIONE



POMELLO



Doccia Angel solar

DESCRIZIONE

Doccia in alluminio verniciato. Angel Solar sfrutta i raggi solari per riscaldare l'acqua all'interno di un serbatoio di accumulo in plastica da 30 litri. Dotata di un pomello monocomando ed un soffione / diffusore con sistema anticalcare.

	Codice	Prezzo €	Cod. Alfanumerico	Imb. Standard	Peso Kg Standard	Volume m³ Standard
Doccia Angel solar	**56932**	678,00	P01	1	13	0,152



SOFFIONE



MONOCOMANDO



Doccia Niagara

DESCRIZIONE

Niagara Solar, in acciaio Inox AISI 304, è un modello particolarmente interessante per chi ricerca l'equilibrio tra design d'avanguardia, purezza delle linee ed alta qualità. Diffusore orientabile di grandi dimensioni con sistema anticalcare.

	Codice	Prezzo €	Cod. Alfanumerico	Imb. Standard	Peso Kg Standard	Volume m³ Standard
Doccia Niagara	**53872**	959,00	P01	1	22	0,125



SOFFIONE



POMELLO



Doccia Niagara solar

DESCRIZIONE

Niagara Solar, in acciaio Inox AISI 304, è un chiaro esempio di equilibrio tra design d'avanguardia e sostenibilità. Niagara Solar sfrutta l'energia solare per riscaldare l'acqua, accumulata in un serbatoio da 30 litri, che rimane perfettamente integrato nella struttura principale della doccia.

	Codice	Prezzo €	Cod. Alfanumerico	Imb. Standard	Peso Kg Standard	Volume m³ Standard
Doccia Niagara solar	**53873**	1.471,00	P01	1	25	0,26



SOFFIONE



MONOCOMANDO



Doccia Niagara Touchless

DESCRIZIONE

La doccia Niagara touchless è dotata di sensore di prossimità a batteria che permette l'utilizzo della doccia senza la necessità di alcun contatto. Il suo stile minimalista e la qualità del materiale con cui è realizzata le conferiscono un'immagine elegante e moderna.

- Realizzata in acciaio inox AISI-304L satinato
- Braccio doccia in ottone
- 1 soffione ABS antiriflesso cromato 150x150mm
- Fissaggio al suolo tramite una base a due viti
- Sistema touchless
- Angolo di rilevamento del sensore 15 gradi (conico)
- Classe di protezione del sensore IP67
- Test di durata 500.000 cicli
- Pressione di lavoro 1-4 bar
- Temperatura massima dell'acqua 75°
- Alimentazione 6 V CC (4xAA 1,5 V)
- Ingresso acqua 1/2" BSP INT

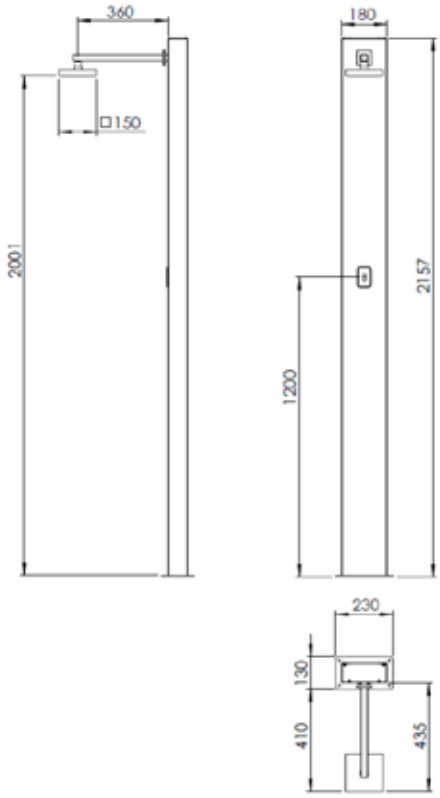

	Codice	Prezzo €	Cod. Alfanumerico	Imb. Standard
Niagara Touchless	**74102**	1.295,00	P01	1

Prodotto consigliato per la vendita in negozio e/o in showroom per la specificità e la complessità del prodotto e/o della sua installazione.

DOCCE TEMPORIZZATE

Doccia temporizzata fino a 4 soffioni

DESCRIZIONE

Doccia in acciaio inossidabile AISI-304 disegnata per essere installata in piscine con alta densità di utenza (piscine pubbliche o semi-pubbliche). Le docce AstralPool per installazioni pubbliche si caratterizzano per l'alta resistenza dei materiali e per il risparmio di acqua grazie al pulsante temporizzato. Fissaggio con viti, ancoraggio incorporato.

	Codice	Prezzo €	Cod. Alfanumerico	Imb. Standard	Peso Kg Standard	Volume m³ Standard
Doccia ad un soffione	**59776**	763,00	P01	1	-	-
Doccia ad un soffione e Lavapiedi	**59777**	1.089,00	P01	1	-	-
Doccia a due Soffioni	**59778**	1.556,00	P01	1	-	-
Doccia a quattro Soffioni	**59779**	2.488,00	P01	1	-	-



59776



59777



59778



59779

DOCCE - TUNNEL DOCCIA



Tunnel doccia 1 arco

DESCRIZIONE

Per l'accesso alle piscine. In acciaio inox AISI-304 lucido e tubo Ø 28 mm. Fornito con tassello di ancoraggio e viti.

	Codice	Prezzo €	Cod. Alfanumerico	Imb. Standard	Peso Kg Standard	Volume m³ Standard
1 Arco con 3 soffioni. l 1,2 m	**00100**	1.417,00	P01	1	9,6	0,10
1 Arco con 5 soffioni. l 2 m	**19948**	1.996,00	P01	1	10,4	0,14
1 Arco con 3 soffioni per vaschetta 21355 l1,4 m	**D-028/07**	1.611,00	P01	1	-	-

DOCCE - TUNNEL DOCCIA



Tunnel doccia 2 archi

DESCRIZIONE

Tunnel a 2 archi in acciaio inox AISI-304 lucido e tubo Ø 28 mm, con 5 soffioni. Larghezza di 1,2 m. Chiusura laterale in materiale plastico. Altezza massima 2,5 m. Lunghezza 2,10 m.

	Codice	Prezzo €	Cod. Alfanumerico	Imb. Standard	Peso Kg Standard	Volume m³ Standard
2 archi con 5 soffioni	**00101**	6.313,00	P01	1	44,8	1,12



Colonna di comando

DESCRIZIONE

In acciaio inox AISI-304. Consente l'apertura e la chiusura automatica del circuito dell'acqua. Comprende i seguenti elementi: trasformatore con tensione de entrata a 220 V e uscita a 24 V, fotocellula temporizzata ed elettrovalvola. Fornita con tasselli di ancoraggio e viti.

Codice	Prezzo €	Cod. Alfanumerico	Imb. Standard	Peso Kg Standard	Volume m³ Standard
00102	2.167,00	P01	1	7,0	0,02

DOCCE - ACCESSORI



Ancoraggio per doccia

DESCRIZIONE

Con presa a terra e sistema de bloccaggio, che consente de smontare la doccia facilmente.

	Codice	Prezzo €	Cod. Alfanumerico	Imb. Standard	Peso Kg Standard	Volume m³ Standard
Ancoraggio doccia Ø 43 mm In materiale plastico per i modelli 52717, 52718	**00107**	44,78	P01	1	0,48	0,003
Ancoraggio doccia Ø 63 mm In materiale plastico per i modelli 59775	**27333**	123,99	P01	1	1,0	0,003

Cod. 27333

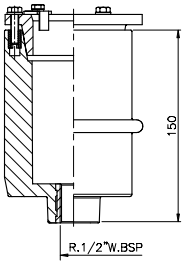

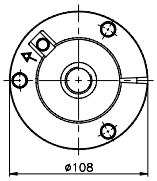

Cod. 00107

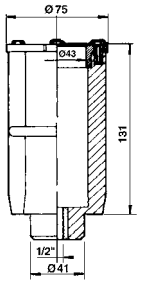

Piatto doccia modello Classic



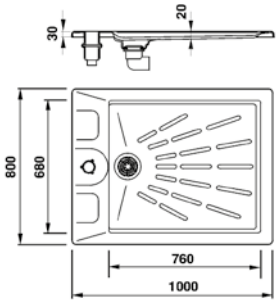

19723

DESCRIZIONE

Dimensioni 100 cm x 80 cm. Griglia di scarico in acciaio inox che permette un maggiore passaggio di acqua. Superficie antiscivolo. Fabbricato in poliestere + FV. Finitura in Gel-Coat.

Il piatto doccia antiscivolo è stato modificato al fine di renderlo più ampio e aderente.

	Codice	Prezzo €	Cod. Alfanumerico	Imb. Standard	Peso Kg Standard	Volume m³ Standard
Con ancoraggio Ø 43 mm per docce 527**17, 52718**	**19723**	509,00	P01	1	10,0	0,143
Con ancoraggio Ø 63 mm per docce 00095	**19724**	707,00	P01	1	10,0	0,143
Senza ancoraggio	**19725**	437,00	P01	1	9,**5**	**0,143**

Piatto doccia



00103

DESCRIZIONE

Dimensioni 80 cm x 80 cm con scarico di fondo orientabile. Griglia Ø 130 mm. Attacco Ø 50 mm. Fabbricato in poliestere + FV.

	Codice	Prezzo €	Cod. Alfanumerico	Imb. Standard	Peso Kg Standard	Volume m³ Standard
Con ancoraggio Ø 43 mm per docce 52717, 52718	**00103**	463,00	P01	1	11,0	0,120
Con ancoraggio Ø 63 mm per docce 00095	**00104**	658,00	P01	1	11,0	0,120

Vasca lavapiedi per uso pubblico



DESCRIZIONE

Vasca lavapiedi, per uso pubblico. Fabbricata in resina di poliestere e fibra di vetro. Finitura con Gel-coat. Misure interne 2 m x 1 m, dimensioni fuori tutto 2,17 m x 1,17 m.

Caratteristiche:

- Griglia di scarico
- Attacchi 3/8" per troppo pieno ed entrata acqua.
- Finitura antiscivolo incorporata nel poliestere.
- Profilo inclinato per evitare ristagni d'acqua

	Codice	Prezzo €	Cod. Alfanumerico	Imb. Standard	Peso Kg Standard	Volume m³ Standard
Colore azzurro	**21255**	1.321,00	P01	1	30,0	0,91
Colore bianco	**21255CL07**	1.355,00	P01	1	30,0	0,91

Dosatore avvitato



DESCRIZIONE

Studiato per essere fissato alla vasca lavapiedi (avvitato o incollato) con lo scopo di venire utilizzato come recipiente per una pastiglia di cloro da 200 gr. Comprende le viti per chiudere il dosatore ed evitarne l'apertura inopportuna, garantendo la sicurezza dell'utente.

Codice	Prezzo €	Cod. Alfanumerico	Imb. Standard	Peso Kg Standard	Volume m³ Standard
25356	21,01	P01	-	-	-

Vasca lavapiedi ad accesso facilitato



DESCRIZIONE

Vasca lavapiedi in vetroresina, completa di troppo pieno e bocchetta d'immissione, con accesso facilitato, superficie antiscivolo avente finitura esterna verniciata, certificata UNI EN 13451-01-2011.

	Codice	Prezzo €	Cod. Alfanumerico	Imb. Standard	Peso Kg Standard	Volume m³ Standard
Colore bianco	**4600008**	1.066,00	P01	1	-	-
Colore azzurro	**4600008A**	1.066,00	P01	1	-	-

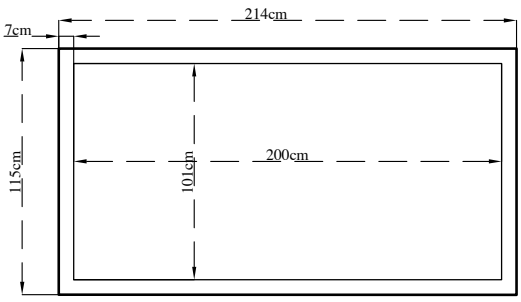

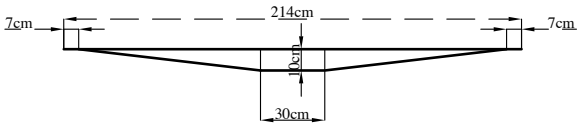

GRIGLIE PER BORDO SFIORATORE

NOTA GENERALE PER TUTTI I MODELLI

Il materiale impiegato nella fabbricazione è PP stabilizzato all'azione dei raggi U.V. Colore bianco per tutta la gamma. Consultare il commerciale per altri colori.

Formata da piastre o moduli per tratti diritti o curvi (raggio esterno di 1 o 2 m.), unione a clic o maschio/femmina, che consente una certa elasticità di montaggio, e permette di assorbire possibili dilatazioni, causate dalle differenze termiche a cui è esposta la griglia.

Per tutti i modelli di griglia è necessario costruire il canale 5 mm più largo, in modo che essa possa adattarsi con facilità ed assorbire possibili dilatazioni.

Larghezza canale	Larghezza griglia
200	195
250	245
300	295
350	345

L'altezza della griglia (h) varia in base al modello.

– Modello longitudinale h = 24 mm.

– Modello trasversale h = 22 mm. e h = 35 mm.

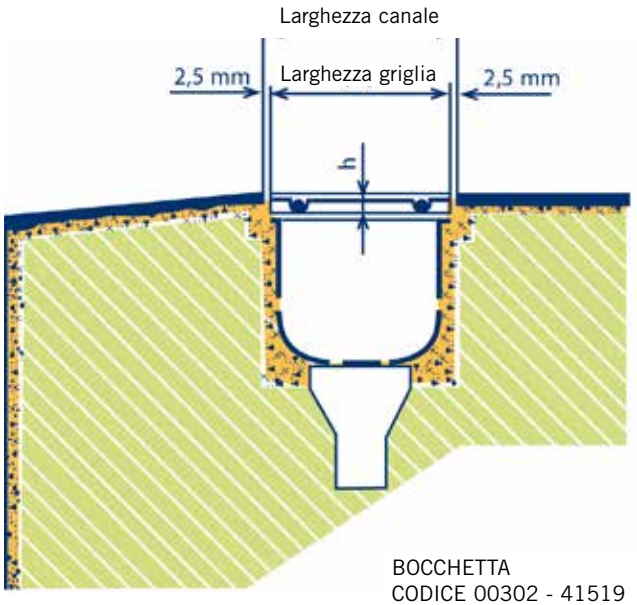

BOCCHETTA
CODICE 00302 - 41519

MODELLO LONGITUDINALE

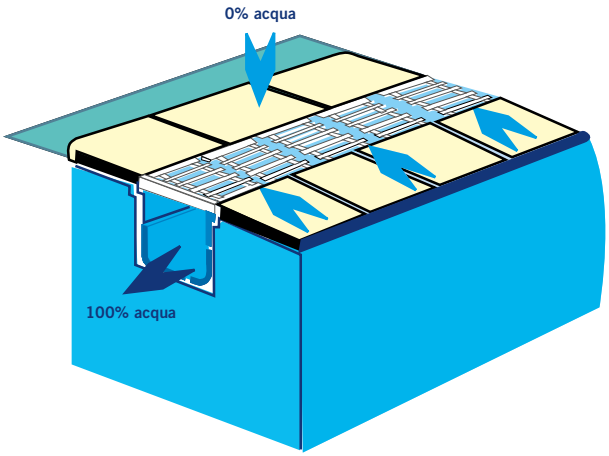

La concezione longitudinale di questo modello assicura la totale entrata dell'acqua nel canale senza che essa possa andare al di là del pavimento che circonda la piscina.

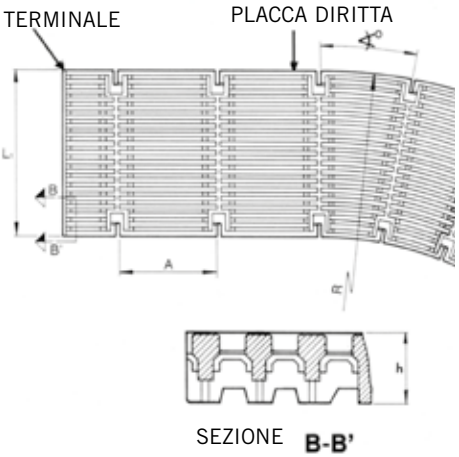

SEZIONE **B-B'**

	Modello	L	L1	h	A	∢°r.1m.	∢°r.2m.
PLACCA DIRITTA	**05581**	200	195	24	206	-	-
	05582	250	245	24	206	-	-
	05583	300	295	24	206	-	-
	05584	350	345	24	206	-	-



Griglia longitudinale

DESCRIZIONE

In PP con stabilizzanti per la protezione dai raggi UV. Unione tramite aggancio maschio/femmina della stessa placca (a clic). Placca griglia longitudinale (5 pezzi = 1.024 m) La flessibilità delle sue unità consente di realizzare raggi fino a 5 m minimo.

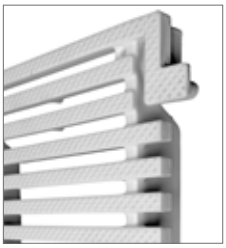

	Codice	Prezzo €	Cod. Alfanumerico	Imb. Standard	Peso Kg Standard	Volume m³ Standard
spessore 24 mm, largh. 195 mm	**05581**	12,44	P01	45	16,2	0,080
spessore 24 mm, largh. 245 mm	**05582**	12,56	P01	29	13,4	0,080
spessore 24 mm, largh. 295 mm	**05583**	13,00	P01	28	15,6	0,080
spessore 24 mm, largh. 345 mm	**05584**	13,50	P01	19	13,2	0,080

Kit terminale per griglia longitudinale



DESCRIZIONE

Composto da placca in inox AISI-304, terminale e griglia longitudinale in PP con stabilizzanti per la protezione dai raggi UV. Da adattare all'ultima placca di ogni lunghezza, nel caso fosse necessario tagliarla.

	Codice	Prezzo €	Cod. Alfanumerico	Imb. Standard	Peso Kg Standard	Volume m³ Standard
spessore 24 mm, largh. 245 mm	**16065**	47,58	P01	1	0,432	0,002



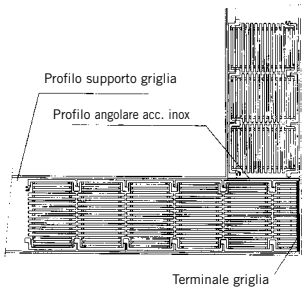

Griglia trasversale



DESCRIZIONE

In PP con stabilizzanti per la protezione dai raggi UV. Unione mediante cavo (49 pezzi per m).

	Codice	Prezzo €	Cod. Alfanumerico	Imb. Standard	Peso Kg Standard	Volume m³ Standard
spessore 22 mm, largh. 195 mm	**00212**	1,00	P01	340	11,9	0,039
spessore 22 mm, largh. 245 mm	**00213**	1,13	P01	305	13,2	0,039



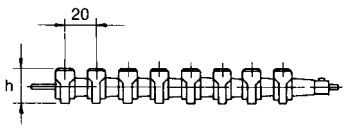

Codice	Largh. canale (L)	Largh. griglia (L1)	h
00212	200	195	22
00213	250	245	22

Cavo in acciaio plastificato



DESCRIZIONE

Ø 2,5 mm per unire i moduli.

Codice	Prezzo €	Cod. Alfanumerico	Imb. Standard	Peso Kg Standard	Volume m³ Standard
00214	3,40	P01	100 m	21,0	0,036

Cavo inox AISI-316 plastificato



DESCRIZIONE

Ø 2,5 mm per unire i moduli.

Codice	Prezzo €	Cod. Alfanumerico	Imb. Standard	Peso Kg Standard	Volume m³ Standard
00215	2,73	P01	100 m	21,0	0,036

Prigioniero per cavo



DESCRIZIONE

Costruito in ottone.

Codice	Prezzo €	Cod. Alfanumerico	Imb. Standard	Peso Kg Standard	Volume m³ Standard
00216	2,73	P01	100	1,5	0,001

Placca griglia trasversale

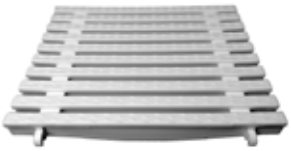



DESCRIZIONE

In PP con stabilizzanti per la protezione dai raggi UV. Attacco con ganci a pressione della placca stessa (5 pezzi = 0,975 m).

	Codice	Prezzo €	Cod. Alfanumerico	Imb. Standard	Peso Kg Standard	Volume m³ Standard
spessore 22 mm, largh. 245 mm	**00217**	7,76	P01	52	22,8	0,080
spessore 22 mm, largh. 295 mm	**00218**	8,42	P01	45	23,1	0,080
spessore 22 mm, largh. 335 mm	**00219**	9,09	P01	38	22,0	0,080

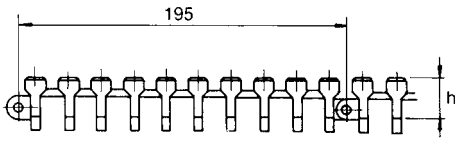

Codice	Largh. canale (L)	Largh. griglia (L1)	h
00217	250	245	22
00218	300	295	22
00219	340	335	22

Profilo supporto griglia



DESCRIZIONE

Adattabile alle griglie di 22, 24 e 35 mm di spessore. In plastica inalterabile. Fornito in barre da 2 m.
Misure interne 24 mm x 37 mm.

Codice	Prezzo €/un. (2 m)	Cod. Alfanumerico	Imb. Standard	Peso Kg Standard	Volume m³ Standard
00224	14,56	P01	25	13,2	0,033

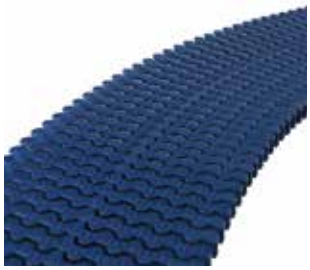

Modulo griglia trasversale per curve

DESCRIZIONE

Adempie alla normativa EN-13451-1 (8 mm). In PP con stabilizzanti per la protezione dai raggi UV. Unione ad incastro tra moduli (52 pezzi per m). Disponibile in 5 colori. Su espressa richiesta si possono realizzare griglie in altri colori. Consultare l'ufficio commerciale.

	Codice	Prezzo €	Cod. Alfanumerico	Imb. Standard	Peso Kg Standard	Volume m³ Standard
MODULO GRIGLIA PER CURVE						
spessore 22 mm, largh. 195 mm	**34190**	1,13	P01	470	14,1	0,08
spessore 22 mm, largh. 245 mm	**34191**	1,26	P01	320	12,4	0,08
spessore 22 mm, largh. 295 mm	**34192**	1,40	P01	300	15,0	0,08
spessore 22 mm, largh. 335 mm	**34193**	1,54	P01	250	15,0	0,08
MODULO GRIGLIA REVERSIBILE PER CURVE						
spessore 35 mm, largh. 195 mm	**34194**	1,13	P01	450	16,0	0,08
spessore 35 mm, largh. 245 mm	**34195**	1,19	P01	300	13,7	0,08
spessore 35 mm, largh. 295 mm	**34196**	1,26	P01	290	17,3	0,08
spessore 35 mm, largh. 335 mm	**34197**	1,40	P01	250	17,4	0,08



34190 - 34191 - 34192 - 34193



34194-34195-34196-34197



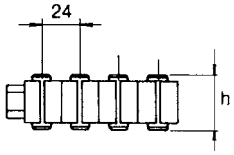

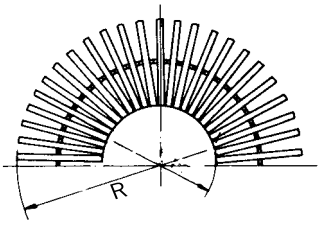

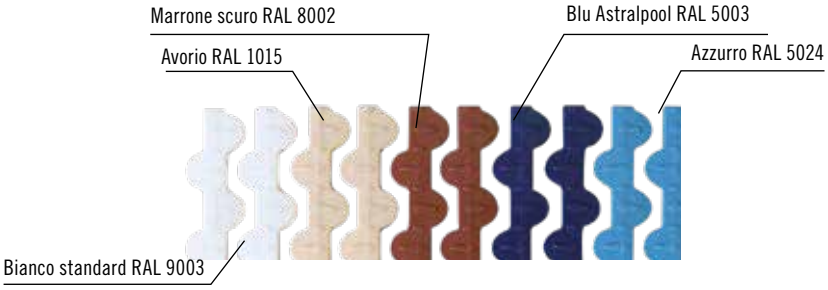

Colore	Codice
RAL 9003	-
RAL 1015	**CL90**
RAL 8002	**CL109**
RAL 5003	**CL60**
RAL 5024	**CL 108**

Codice	h	Largh. Canale(L)	Largh. Griglia(L1)	R	r
34190	22	200	195	645	450
34191	22	250	245	825	580
34192	22	300	295	1055	760
34193	22	340	335	1155	820
34194	35	200	195	645	450
34195	35	250	245	825	580
34196	35	300	295	1055	760
34197	35	340	335	1155	820

Misure in mm.

GRIGLIE PER BORDO SFIORATORE

Modulo griglia trasversale per curve

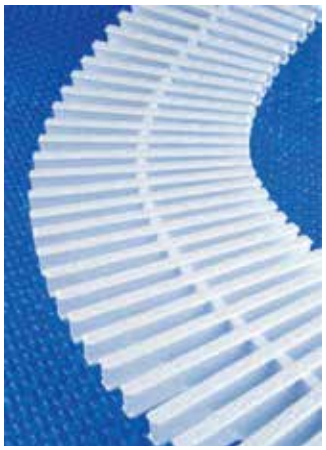

DESCRIZIONE

In PP con stabilizzanti per la protezione dai raggi UV. Unione ad incastro tra moduli (45 pezzi al m).

	Codice	Prezzo €	Cod. Alfanumerico	Imb. Standard	Peso Kg Standard	Volume m³ Standard
MODULO GRIGLIA PER CURVE						
spessore 22 mm, largh. 195 mm	**11107**	1,06	P01	470	15,8	0,080
spessore 22 mm, largh. 245 mm	**11108**	1,19	P01	320	13,6	0,080
spessore 22 mm, largh. 295 mm	**19202**	1,34	P01	300	18,0	0,080
spessore 22 mm, largh. 335 mm	**19203**	1,54	P01	250	17,0	0,080
MODULO GRIGLIA REVERSIBILE PER CURVE						
spessore 35 mm, largh. 195 mm	**00220**	1,13	P01	450	16,5	0,080
spessore 35 mm, largh. 245 mm	**00221**	1,19	P01	300	14,3	0,080
spessore 35 mm, largh. 295 mm	**00222**	1,26	P01	290	19,3	0,080
spessore 35 mm, largh. 335 mm	**00223**	1,40	P01	250	18,1	0,080



11107 - 11108 - 19202 - 19203



00220 - 00221 - 00222 - 00223

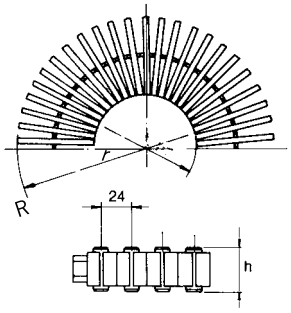

Codice	h	Largh. Canale(L)	Largh. Griglia(L1)	R	r
11107	22	200	195	445	250
11108	22	250	245	545	300
19202	22	300	295	645	350
19203	22	340	335	785	450
00220	35	200	195	445	250
00221	35	250	245	545	300
00222	35	300	295	645	350
00223	35	340	335	785	450

Misure in mm.



52535 - 52536 - 52537 - 52538

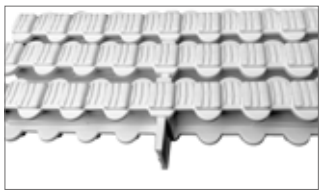

52539 - 52540 - 52541 - 52542

Griglie trasversali per curve

DESCRIZIONE

Griglia trasversale per curve. In PP con stabilizzante per la protezione contro i raggi UV. Unione per accoppiamento tra moduli. Secondo normativa EN-13451-1 (8 mm). Resistenza allo scivolamento Classe 3 (Rd>45) secondo l'UNE-ENV 12633: 2003 tale e come si specifica nella sezione SU1 del Codice Tecnico dell'Edificazione vigente. 1 metro = 48 pezzi.

	Codice	Prezzo €	Cod. Alfanumerico	Imb. Standard	Peso Kg Standard	Volume m³ Standard
Altezza 22 mm, largh. 195 mm	**52535**	1,26	P01	470	14,1	0,08
Altezza 22 mm, largh. 245 mm	**52536**	1,34	P01	320	12,4	0,08
Altezza 22 mm, largh. 295 mm	**52537**	1,14	P01	300	15,0	0,08
Altezza 22 mm, largh. 335 mm	**52538**	1,27	P01	250	15,0	0,08
Altezza 35 mm, largh. 195 mm	**52539**	0,93	P01	450	16,0	0,08
Altezza 35 mm, largh. 245 mm	**52540**	1,40	P01	300	13,7	0,08
Altezza 35 mm, largh. 295 mm	**52541**	1,47	P01	290	17,3	0,08
Altezza 35 mm, largh. 335 mm	**52542**	1,54	P01	250	17,4	0,08

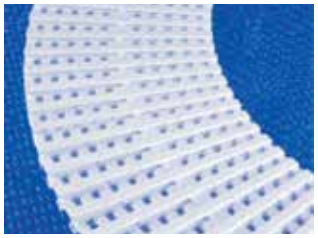

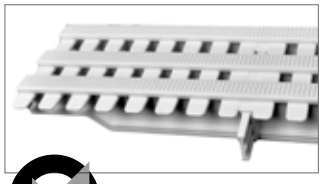

Modulo griglia trasversale per curve

DESCRIZIONE

Griglia in PP. Unione ad incastro. 1 metro = 43 pezzi. Adempie alla normativa EN-13451-1 e EN -13451-2 (8 mm).

	Codice	Prezzo €	Cod. Alfanumerico	Imb. Standard	Peso Kg Standard	Volume m³ Standard
Spessore 22 mm, largh. 195 mm	**28656**	1,26	P01	470	17,5	0,080
Spessore 22 mm, largh. 245 mm	**28657**	1,34	P01	320	15	0,080
Spessore 22 mm, largh. 295 mm	**28658**	1,40	P01	300	19,8	0,080
Spessore 22 mm, largh. 335 mm	**28659**	1,47	P01	250	18,7	0,080

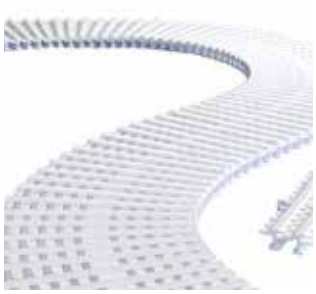

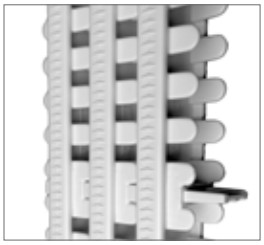

Modulo griglia trasversale per curve reversibile

DESCRIZIONE

Griglia in PP. Unione ad incastro. 1 metro = 45 pezzi. Adempie alla normativa EN-1345-1 e EN-1345-2 (8 mm). Altri colori disponibili su richiesta.

	Codice	Prezzo €	Cod. Alfanumerico	Imb. Standard	Peso Kg Standard	Volume m³ Standard
Spessore 35 mm, largh. 195 mm	**28660**	1,19	P01	470	18,2	0,080
Spessore 35 mm, largh. 245 mm	**28661**	1,26	P01	320	15,7	0,080
Spessore 35 mm, largh. 295 mm	**28662**	1,34	P01	300	21,2	0,080
Spessore 35 mm, largh. 335 mm	**28663**	1,40	P01	250	19,9	0,080

Placche per angoli del canale di sfioro di 90°



DESCRIZIONE

Costruite in polipropilene copolimero iniettato, colore bianco.

	Codice	Prezzo €	Cod. Alfanumerico	Imb. Standard	Peso Kg Standard	Volume m³ Standard
Spessore 22 mm						
largh. canale 195 mm	**22379**	38,96	P01	4	2,8	0,006
largh. canale 245 mm	**22380**	51,18	P01	4	3,6	0,009
largh. canale 295 mm	**22381**	63,01	P01	4	4,8	0,012
largh. canale 335 mm	**22382**	77,41	P01	4	5,7	0,016
Spessore 35 mm						
largh. canale 195 mm	**22383**	42,11	P01	4	3,2	0,009
largh. canale 245 mm	**22384**	51,18	P01	4	4,1	0,014

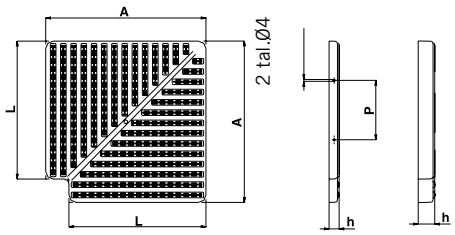

Codice	A	H	L	P
22379	245	22	195	127
22380	295	22	245	127
22381	345	22	295	127
22382	385	22	335	127
22383	245	35	195	127
22384	295	35	245	127

Misure in mm.

Placche per angoli del canale di sfioro di 45°



DESCRIZIONE

Costruite in polipropilene copolimero iniettato, colore bianco.

	Codice	Prezzo €	Cod. Alfanumerico	Imb. Standard	Peso Kg Standard	Volume m³ Standard
Spessore 22 mm						
largh. canale 195 mm	**22387**	30,56	P01	4	1,9	0,006
largh. canale 245 mm	**22388**	36,73	P01	4	2,4	0,009
largh. canale 295 mm	**22389**	42,76	P01	4	2,9	0,012
largh. canale 335 mm	**22390**	48,93	P01	4	3,7	0,016
Spessore 35 mm						
largh. canale 195 mm	**22391**	32,66	P01	4	2,0	0,092
largh. canale 245 mm	**22392**	38,30	P01	4	2,6	0,014
largh. canale 295 mm	**22393**	44,24	P01	4	3,2	0,012
largh. canale 335 mm	**22394**	53,17	P01	4	4,0	0,023

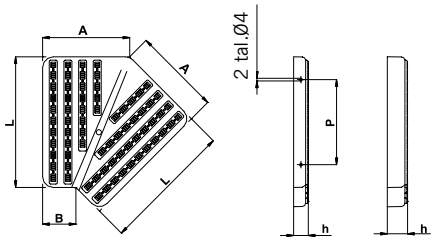

Codice	A	B	h	L	P
22387	130	50	22	195	127
22388	150	50	22	245	127
22389	170	50	22	295	127
22390	190	50	22	335	127
22391	130	50	35	195	127
22392	150	50	35	245	127
22393	170	50	35	295	127
22394	190	50	35	335	127

Misure in mm.



MATERIALE INTERNO PISCINA

SCARICHI DI FONDO PER PISCINE RESIDENZIALI: INFORMAZIONI 104
SKIMMER UNIK 107
PRODOTTI IN ABS | PISCINA IN CEMENTO ARMATO - SKIMMER 15 L 108
PRODOTTI IN ABS | PISCINA IN CEMENTO ARMATO - SKIMMER 17,5 L 109
PRODOTTI IN ABS | PISCINA IN CEMENTO ARMATO - SCARICHI DI FONDO 112
PRODOTTI IN ABS | PISCINA IN CEMENTO ARMATO - GRIGLIE DI DRENAGGIO 115
PRODOTTI IN ABS | PISCINA IN CEMENTO ARMATO - BOCCHETTE 116
PRODOTTI IN ABS | PISCINA IN CEMENTO ARMATO - PASSANTI A MURO 120
PRODOTTI IN ABS | PISCINA CON LINER E PREFABBRICATA - SKIMMER 15 L 121
PRODOTTI IN ABS | PISCINA CON LINER E PREFABBRICATA - SKIMMER 17,5 L 122
PRODOTTI IN ABS | PISCINA CON LINER E PREFABBRICATA - SCARICHI DI FONDO 125
PRODOTTI IN ABS | PISCINA CON LINER E PREFABBRICATA - BOCCHETTE 129
PRODOTTI IN ABS | PISCINA CON LINER E PREFABBRICATA - PASSANTI A MURO 133
PRODOTTI IN ABS | ACCESSORI SKIMMER 134
PRODOTTI IN ABS | ACCESSORI SCARICHI DI FONDO 136
PRODOTTI IN ABS | ACCESSORI PER BOCCHETTE A PARETE 137
PRODOTTI IN ABS | ACCESSORI INVERNALI 138
COMPONENTI VASCA DI COMPENSO 138
PRODOTTI IN INOX | PISCINA IN CEMENTO ARMATO - SKIMMER IN INOX 139
PRODOTTI IN INOX | PISCINA IN CEMENTO ARMATO - ACCESSORI SKIMMER 141
PRODOTTI IN INOX | PISCINA IN CEMENTO ARMATO - SCARICHI DI FONDO 141
PRODOTTI IN INOX | PISCINA IN CEMENTO ARMATO - GRIGLIE DI DRENAGGIO 142
PRODOTTI IN INOX | PISCINA IN CEMENTO ARMATO - BOCCHETTE 142
PRODOTTI IN INOX | PISCINA IN CEMENTO ARMATO - PASSANTI A MURO 143
PRODOTTI IN INOX | PISCINA IN CEMENTO ARMATO E LINER 144
PRODOTTI IN INOX | PISCINA IN VETRORESINA 144
PRODOTTI IN INOX | PISCINA CON LINER E PREFABBRICATA - SCARICHI DI FONDO 145
PRODOTTI IN INOX | PISCINA CON LINER E PREFABBRICATA - BOCCHETTE 146
PRODOTTI IN INOX | PISCINA CON LINER E PREFABBRICATA - PASSANTI A MURO 147
PRODOTTI IN INOX | PISCINA CON LINER E PREFABBRICATA - ACCESSORI SKIMMER 147
SCHEMA D'INSTALLAZIONE ABS 148

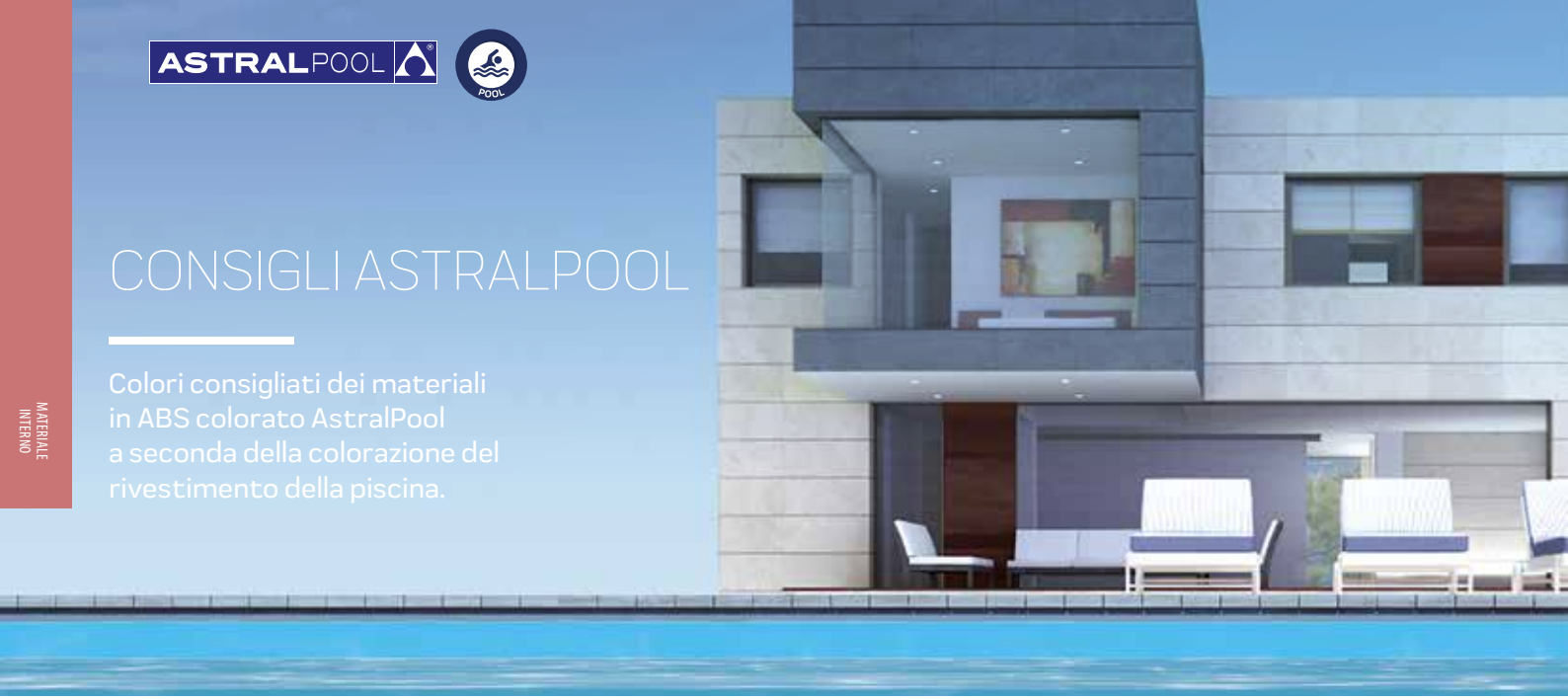

CONSIGLI ASTRALPOOL

Colori consigliati dei materiali in ABS colorato AstralPool a seconda della colorazione del rivestimento della piscina.

COLORE DEL RIVESTIMENTO*

COLORI RACCOMANDATI
CHE DIPENDONO DAL RIVESTIMENTO DELLA PISCINA

BLU CHIARO · BLU ADRIATICO · VERDE CARAIBI · BIANCO



BIANCO

SABBIA · RELAX · SUBLIME



BEIGE

GRIGIO CHIARO · GRIGIO SCURO · ORIGIN · VANITY



GRIGIO CHIARO

GRIGIO SCURO · ELEGANCE · AUTHENTIC



GRIGIO ANTRACITE

* Per i colori in dettaglio, consultare il capitolo **"Rivestimenti per piscine"**

ACCESSORI PER PISCINA **IN ACCIAIO INOX**

UNA GAMMA COMPLETA PER LA COSTRUZIONE

L'utilizzo di acciaio inox AISI 316-L nella costruzione della piscina ha grandi vantaggi:

- ✓ Maggiore resistenza alle temperature, sia alte sia basse, senza subire deformazioni.
- ✓ Finiture di alta qualità.
- ✓ Maggiore resistenza all'esposizione solare.
- ✓ L'acciaio inox è eco-friendly e al 100% riciclabile.
- ✓ Facile da pulire.

Per tali motivi, AstralPool, leader mondiale nella produzione e nella fornitura di materiale per piscina, lancia una nuova linea di prodotto realizzati in acciaio inox (AISI 316-L), ideale per la costruzione e la ristrutturazione della piscina.



LumiPlus FlexiNiche



Skimmer



Finiture Inox

MATERIALE INTERNO

Come funziona la norma EN 16713-02 : 2016 scarico di fondo per piscine residenziali

	NUOVA PISCINA		RISTRUTTURAZIONE PISCINA	
	Velocità massima di aspirazione: massimo di 0,5 m/s (paragrafo 4.6.1)			
	GRIGLIA ANTIVORTEX	SENZA GRIGLIA ANTIVORTEX	CON POSSIBILITÀ DI CAMBIARE STRUTTURA	SENZA CAMBIAMENTI NELLA STRUTTURA
Rischio di intrappolamento **Come prevenirlo?**	Numero di scarichi di fondo per piscina: **1**	Numero di scarichi di fondo per piscina: **2 scarichi di fondo**, **distanziati minimo di un metro**. Se uno dei **2 scarichi di fondo** fosse ostruito, il restante **deve garantire il 100%** della portata di progetto	**Applicare le nuove regole**	Installare una **griglia anti-vortice**** nel pre-installato scarico di fondo* *Installare una griglia anti-vortice sullo scarico di fondo pre-installato per minimizzare il rischio di intrappolamento nei sistemi di aspirazione.
DIMENSIONI APERTURE	Lo scarico di fondo deve avere delle aperture sulla griglia che garantiscono determinate dimensioni.			
ALTRO	Esistono altri requisiti affinchè lo scarico di fondo adempia alla norma EN, come il design. Esempio: il design della piastra deve essere tale da evitare intrappolamenti di parti del corpo o capelli.			

La dichiarazione di conformità dell'impianto potrà essere rilasciata solo nel caso in cui tutti questi requisiti della Norma siano rispettati.

**La griglia anti-vortice è uno speciale componente che può essere installato sull'accessorio per controllare turbolenze nel flusso dell'acqua. Queste griglie permettono di controllare la velocità dell'acqua al fine di prevenire la cavitazione dell'acqua.

MATERIALE INTERNO

Come funziona la norma UNE-EN 13451-3:2012 + A3:2016 scarichi di fondo per piscine pubbliche

	NUOVA PISCINA		RISTRUTTURAZIONE PISCINA	
	Velocità massima di aspirazione: massimo di 0,5 m/s - (paragrafo 4.6.1)			
	GRIGLIA ANTIVORTEX	**SENZA GRIGLIA ANTIVORTEX**	**CON POSSIBILITÀ DI CAMBIARE STRUTTURA**	**SENZA CAMBIAMENTI NELLA STRUTTURA**
Rischio di intrappolamento	Numero di scarichi di fondo per piscina: **1**	Nº di scarichi di fondo per piscina: **2 scarichi di fondo distanziati** min. 2 metri.	**Applicare le nuove regole**	Installare la **griglia anti-vortice**** nello scarico di fondo pre-installato*.
Come prevenirlo?	Secondo il paragrafo 4.6.1b (1,2 e 3)	Se uno dei **2 scarichi di fondo** fosse ostruito, il restante **deve garantire il 100%** della portata di progetto Secondo il paragrafo 4.6.1a (1,2 e 3)		Secondo il paragrafo 4.6.1b (1,2 e 3) Uno o più scarichi di fondo dovrebbero essere installati come da paragrafo 4.6.1a (1,2 e 3) *Installare una griglia anti-vortice sullo scarico di fondo pre-installato per minimizzare il rischio di intrappolamento nei sistemi di aspirazione.

DIMENSIONI APERTURE	Lo scarico di fondo deve avere delle aperture sulla griglia che garantiscono determinate dimensioni.
ALTRO	Esistono altri requisiti affinchè lo scarico di fondo adempia alla norma EN, come il design. Esempio. Il design della piastra deve essere tale da evitare intrappolamenti di parti del corpo o capelli

La dichiarazione di conformità dell'impianto potrà essere rilasciata solo nel caso in cui tutti questi requisiti della Norma siano rispettati.

**La griglia anti-vortice è uno speciale componente che può essere installato sull'accessorio per controllare turbolenze nel flusso dell'acqua. Queste griglie permettono di controllare la velocità dell'acqua al fine di prevenire la cavitazione dell'acqua.

SKIMMER UNIK PERFETTAMENTE PROGETTATO. ARMONIOSAMENTE INTEGRATO.





PERFETTAMENTE INTEGRATO.

Skimmer Unik si fonde armoniosamente con l'ambiente attorno alla piscina grazie alla copertura superiore completamente integrata. Con la sua altezza inferiore ai 5,5 cm di differenza tra il livello dell'acqua e il pavimento circostante, Skimmer Unik offre un effetto piscina infinito.



FUNZIONAMENTO SILENZIOSO.

Skimmer Unik garantisce una maggiore silenziosità grazie alla sua esclusiva soluzione a galleggiante curvo.

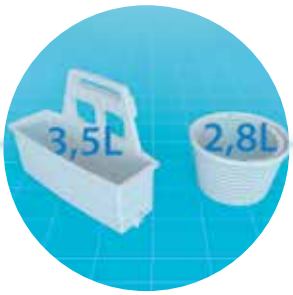

MANUTENZIONE FACILE.

Lo Skimmer Unik facilita la manutenzione grazie all'ampia capacità del suo filtro (3,5L)* e al suo facile recupero del cestello senza toccare l'acqua.

*Rispetto al tradizionale cestello skimmer di AstraPool.

Complies with Standards
EN 16582-1
EN 16713-2

Skimmer Unik

Componenti utili per installare Skimmer Unik

NEW 2022

Lo skimmer Unik è una soluzione che consente massima flessibilità dal punto di vista dei colori delle parti visibili.
Scegli fra i componenti che meglio si adattano alle tue esigenze.

1 Corpo Skimmer - ABS colore bianco	Codice	Prezzo €	Cod. Alf.	Peso Kg Standard	Volume m³ Standard
Corpo skimmer PISCINA IN CEMENTO ARMATO SENZA INSERTI	**74830**	171,70			
Corpo skimmer PISCINA IN CEMENTO ARMATO CON INSERTI	**74831**	210,13			
Corpo skimmer PISCINA CON LINER SENZA INSERTI*	**74832**	200,26			
Corpo skimmer PISCINA CON LINER CON INSERTI*	**74833**	241,04			
Corpo skimmer PISCINA IN PANNELLI SENZA INSERTI	**74834**	254,18			
Corpo skimmer PISCINA IN PANNELLI CON INSERTI	**74835**	302,00			
Corpo skimmer PISCINA IN POLIESTERE 6° SENZA INSERTI	**74836**	224,95			
Corpo skimmer PISCINA IN POLIESTERE 6° CON INSERTI	**74837**	254,77			

* Fornito con due set di viti DIN 7982 A4 5.5x25 e 32

2 Coperchio Skimmer - ABS	Codice	Prezzo €	Cod. Alf.	Peso Kg Standard	Volume m³ Standard
Coperchio skimmer BIANCO	**74838**	74,93	P02	-	-
Coperchio skimmer BEIGE	**74838CL090**	84,55	P02	-	-
Coperchio skimmer GRIGIO CHIARO	**74838CL129**	84,55	P02	-	-
Coperchio skimmer GRIGIO ANTRACITE	**74838CL144**	84,55	P02	-	-

3 Bocca Skimmer 3.1 - Per piscina in cemento armato e in pannelli	Codice	Prezzo €	Cod. Alf.	Peso Kg Standard	Volume m³ Standard
Standard ABS BIANCO	**74839**	40,11	P02	-	-
Standard ABS BEIGE	**74839CL090**	46,20	P02	-	-
Standard ABS GRIGIO CHIARO	**74839CL129**	46,20	P02	-	-
Standard ABS GRIGIO ANTRACITE	**74839CL144**	46,20	P02	-	-
Standard ACCIAIO INOX A316-L	**74806**	483,00	P02	-	-
3.2 - Per piscine in poliestere					
6° Bocca - BIANCO	**74840**	41,45	P02	-	-
6° Bocca - BEIGE	**74840CL090**	47,88	P02	-	-
6° Bocca - GRIGIO CHIARO	**74840CL129**	47,88	P02	-	-
6° Bocca - GRIGIO ANTRACITE	**74840CL144**	47,88	P02	-	-

Kit Skimmer UNIK ABS in colore bianco: Corpo + Coperchio + Bocca	Codice	Prezzo €	Cod. Alf.	Peso Kg Standard	Volume m³ Standard
Skimmer UNIK PISCINA IN CEMENTO ARMATO SENZA INSERTI	**74457**	263,55	P02	-	-
Skimmer UNIK PISCINA IN CEMENTO ARMATO CON INSERTI	**74458**	302,00	P02	-	-
Skimmer UNIK PISCINA CON LINER SENZA INSERTI	**74459**	291,69	P02	-	-
Skimmer UNIK PISCINA CON LINER CON INSERTI	**74460**	332,00	P02	-	-
Skimmer UNIK PISCINA IN PANNELLI SENZA INSERTI	**74461**	345,00	P02	-	-
Skimmer UNIK PISCINA IN PANNELLI CON INSERTI	**74462**	392,00	P02	-	-
Skimmer UNIK PISCINA IN POLIESTERE 6° SENZA INSERTI	**74463**	317,00	P02	-	-
Skimmer UNIK PISCINA IN POLIESTERE 6° CON INSERTI	**74464**	346,00	P02	-	-

Accessori per Skimmer - valido per le parti di skimmer vendute separatamente o per i set completi	Codice	Prezzo €	Cod. Alf.	Peso Kg Standard	Volume m³ Standard
Bocca allungabile Standard SENZA INSERTI	**74841**	70,73	P02	-	-
Bocca allungabile Standard CON INSERTI	**74842**	104,16	P02	-	-
Bocca allungabile PISCINA IN POLIESTERE 6° SENZA INSERTI	**74843**	122,89	P02	-	-
Bocca allungabile PISCINA IN POLIESTERE 6° CON INSERTI	**74844**	150,36	P02	-	-
ANELLO DI PROLUNGA COPERCHIO	**74845**	23,69	P02	-	-

74457 74458 74459 74460

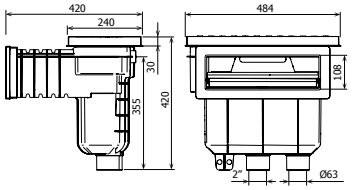

74461 74462

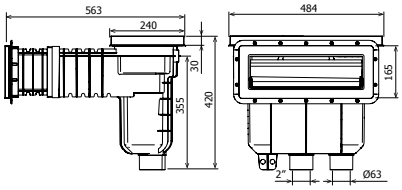

74463 74464

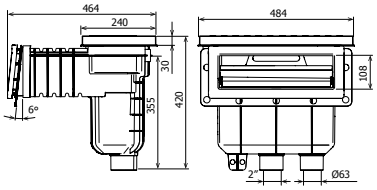

PRODOTTI IN ABS | PISCINA IN CEMENTO ARMATO - SKIMMER 15 L

Tutti gli SKIMMER della gamma presentano trattamento UV nelle parti che non rimangono interrate. Fabbricati in ABS bianco, con battente flottante e calotta per regolazione della portata. Attacco inferiore di aspirazione: filettato int. 1½", est, 2". Attacco simultaneo allo scarico di fondo: Ø int. 50 mm. Attacco superiore per troppo pieno: Ø 40 mm. Cesto raccogli-foglie. Portata consigliata 5 m³/h. Si consiglia di installare uno skimmer per ogni 25 m² di specchio d'acqua.



Skimmer con bocca standard

Con coperchio quadrato	**00250**	99,20	P02	1	3,15	0,059

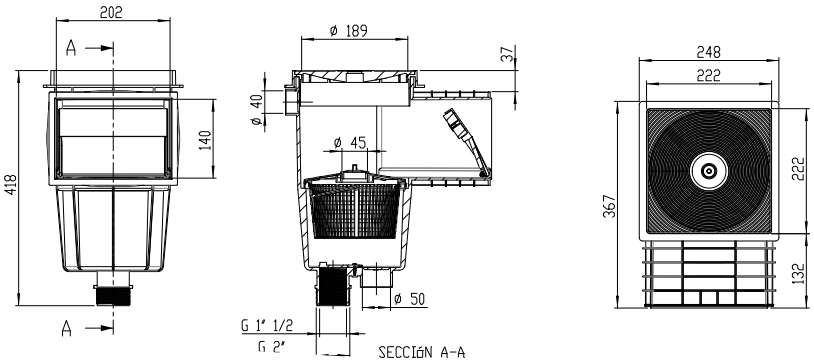



Skimmer con bocca larga

Con coperchio quadrato	**00252**	156,73	P02	1	3,00	0,12

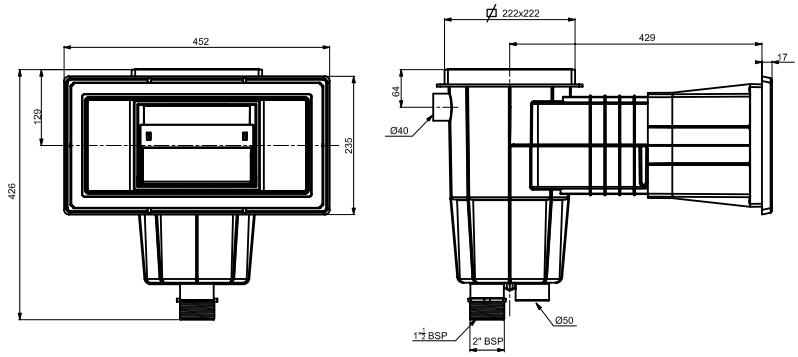

Coperchio colorato disponibile anche nei colori: beige, grigio chiaro e grigio antracite. Consultare la sezione coperchi skimmer.

PRODOTTI IN ABS | PISCINA IN CEMENTO ARMATO - SKIMMER 17,5 L

Skimmer filtrante per piscine in cemento armato



73158

73161



74035CL129



74035CL1144



74035CL090



DESCRIZIONE

Skimmer da 17,5 L con sistema a cartuccia integrato. Realizzato in ABS con trattamento UV. Comprende battente, regolatore in altezza del coperchio, cestello skimmer e 2 filtri. È possibile cambiare colore grazie a EasyColor, il nuovo rivestimento colorato con flangia per skimmer, compreso di battente flottante. Può essere installato senza cambiare la bocca dello skimmer, caratteristica di estrema praticità nel caso di ristrutturazione di piscine.

	Codice	Prezzo €	Cod. Alfanum.	Imb. Standard	Peso Kg Standard	Volume m³ Standard
Skimmer filtrante piscine in C.A. - Bianco						
Skimmer filtrante con 2 cartucce 16 m³/h	**73158**	669,00	P02	1	12	0,032
Skimmer filtrante con 2 cartucce 20 m³/h	**73161**	709,00	P02	1	13	0,032
EASYCOLOR - Rivestimento colorato con flangia per skimmer*						
Beige	**74035CL090**	74,52	P02	1		0,02
Grigio Chiaro	**74035CL129**	74,52	P02	1		0,02
Grigio Antracite	**74035CL144**	74,52	P02	1		0,02
Cartucce						
Cartuccia 16 m³/h 15 micron	**73164**	143,85	P25	1		0,02
Cartuccia 20 m³/h 15 micron	**73165**	154,92	P25	1		0,026

* garanzia 2 anni – fare riferimento al manuale di istruzioni.

Tutti gli SKIMMER della gamma presentano trattamento UV nelle parti che non rimangono interrate. Fabbricati in ABS bianco, con battente flottante e calotta per regolazione della portata. Attacco inferiore di aspirazione: int. 11/2". Attacco simultaneo allo scarico di fondo: int. 2". Attacco superiore per troppo pieno: Ø 32 mm. Coperchio circolare con sistema di apertura. Mediante una prolunga estensibile, si può regolare l'altezza e girare il coperchio, in modo da allinearlo perfettamente al pavimento. Cesto raccogli-foglie fissato alla base mediante chiusura a baionetta. Cornice di supporto con battente. Portata consigliata 7,5 m3/h. Si consiglia di installare uno skimmer ogni 25 m2 di specchio d'acqua.



58707



58707CL090



58707CL129



58707CL144

Skimmer NORM

DESCRIZIONE

Nuova gamma di skimmer di 17,5 L conformi allle norme, adatti per installazioni in piscine pubbliche e private. Fabbricati in ABS con trattamento UV . Incorporano battente, regolatore di portata , regolatore in altezza del coperchio e cesto di raccoglifoglie. L'entrata dell'acqua è di 495 x 80 mm. Portata raccomandata 7,5 m³/h . Si consiglia l'installazione di uno skimmer ogni 25 m² di superficie di acqua. Connessioni inferiori di 1"½ e di 2", connessione superiore di troppo pieno di Ø 40 mm.

	Codice	Prezzo €	Cod. Alfanum.	Imb. Standard	Peso Kg Standard	Volume m³ Standard
Skimmer NORM 17 L						
Bianco	**58707**	173,13	P02	1	5,61	0,182
Beige	**58707CL090**	186,94	P02	1	5,61	0,182
Grigio Chiaro	**58707CL129**	186,94	P02	1	5,61	0,182
Grigio Antracite	**58707CL144**	186,94	P02	1	5,61	0,182

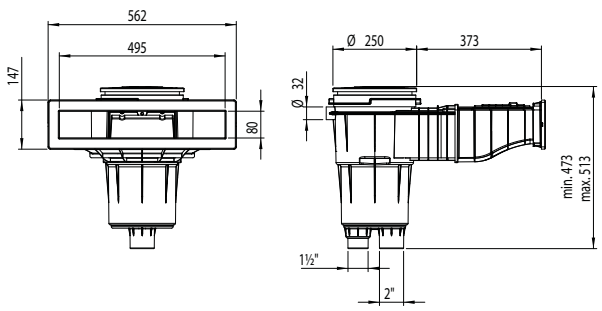

Prodotto consigliato per la vendita in negozio e/o in showroom per la specificità e la complessità del prodotto e/o della sua installazione.

PRODOTTI IN ABS | PISCINA IN CEMENTO ARMATO - SKIMMER 17,5 L



Skimmer con bocca standard

	Codice	Prezzo €	Cod. Alfanumerico	Imb. Standard	Peso Kg Standard	Volume m³ Standard
Con coperchio quadrato	**11306**	146,31	P02	1	4,20	0,062

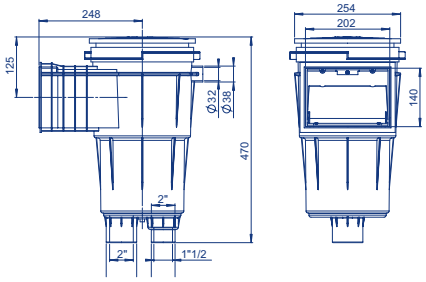



Skimmer con bocca standard e flangia

	Codice	Prezzo €	Cod. Alfanumerico	Imb. Standard	Peso Kg Standard	Volume m³ Standard
Con coperchio quadrato	**11302**	173,89	P02	1	5,20	0,062



Skimmer con bocca standard e prolunga

	Codice	Prezzo €	Cod. Alfanumerico	Imb. Standard	Peso Kg Standard	Volume m³ Standard
Con coperchio quadrato	**11307**	161,81	P02	1	5,90	0,077



Skimmer con bocca standard, con prolunga e flangia

	Codice	Prezzo €	Cod. Alfanumerico	Imb. Standard	Peso Kg Standard	Volume m³ Standard
Con coperchio quadrato	**11303**	197,78	P02	1	5,75	0,060



Skimmer con bocca larga

	Codice	Prezzo €	Cod. Alfanumerico	Imb. Standard	Peso Kg Standard	Volume m³ Standard
Con coperchio quadrato	**11304**	177,05	P02	1	6,24	0,135

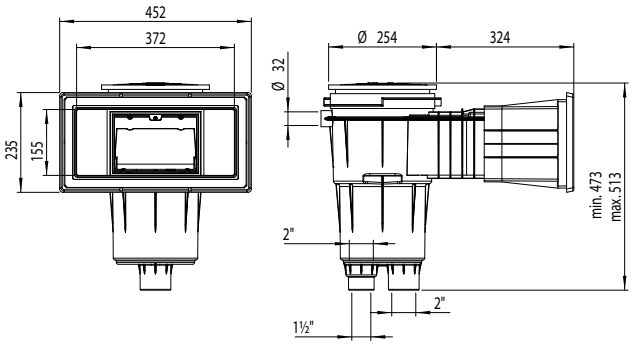



Skimmer con bocca larga e con prolunga

	Codice	Prezzo €	Cod. Alfanumerico	Imb. Standard	Peso Kg Standard	Volume m³ Standard
Con coperchio quadrato	**11305**	211,83	P02	1	6,90	0,161

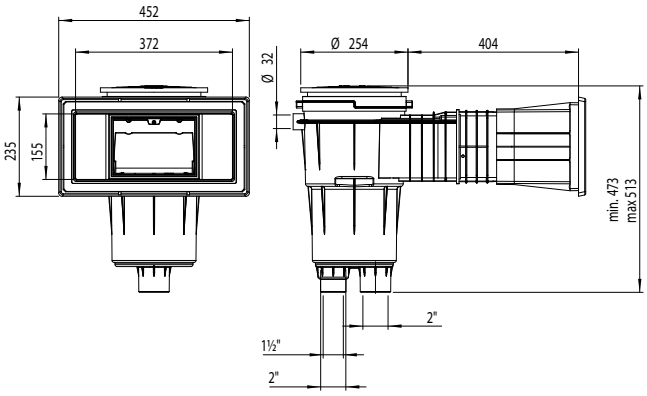

Coperchio colorato disponibile anche nei colori: beige, grigio chiaro e grigio antracite. Consultare la sezione coperchi skimmer.

MATERIALE INTERNO

Se non diversamente specificato tutti gli scarichi di fondo della gamma in ABS inclusi in questo catalogo vengono forniti con trattamento UV sulla griglia.
- Velocità di calcolo in aspirazione: 0,5 m/sec.
- Velocità massima di aspirazione: 1,5 m/sec
- Distanza minima tra gli scarichi: > 2 m per piscine ad uso collettivo e > 1 m per piscine ad uso residenziale

Scarico di fondo NORM per piscine in cemento



56378



56378CL090



56378CL129



56378CL144



56379
Disponibile anche a colori

DESCRIZIONE

Gamma di scarichi di fondo conformi alle norme, adatti per installazioni in piscine pubbliche e private, si forniscono con con griglie piane o antivortex. Fabbricati in ABS e con trattamento UV, connessioni di uscita laterale di 2" ed uscita inferiore di 1" ½. Portata massima 15 m³/h.

	Codice	Prezzo €	Cod. Alfanum.	Imb. Standard	Peso Kg Standard	Volume m³ Standard
Griglia piana Bianco	**56378**	49,60	P02	4	10,60	0,069
Griglia piana Beige	**56378CL090**	55,65	P02	4	10,60	0,069
Griglia piana Grigio chiaro	**56378CL129**	55,65	P02	4	10,60	0,069
Griglia piana Grigio antracite	**56378CL144**	55,65	P02	4	10,60	0,069
Griglia antivortex Bianco	**56379**	50,27	P02	4	10,60	0,069
Griglia antivortex Beige	**56379CL090**	56,49	P02	4	10,60	0,069
Griglia antivortex Grigio chiaro	**56379CL129**	56,49	P02	4	10,60	0,069
Griglia antivortex Grigio antracite	**56379CL144**	56,49	P02	4	10,60	0,069

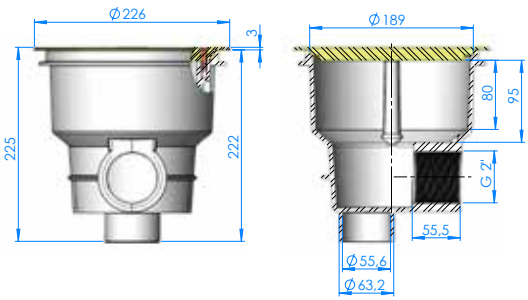



Scarico di fondo circolare Ø 270 mm con griglia ABS

DESCRIZIONE

Uscita inferiore 1½" e laterale 2". Costruito interamente in ABS color bianco. Uscita laterale con possibilità di installazione di un tappo per la prova di tenuta. Uscita inferiore con tappo e possibilità di montaggio di valvola idrostatica (Cod. 00277) e tubo di drenaggio (Cod. 21581). Griglia di aspirazione Ø 250 mm. Portata massima: 13 m³/h.

Codice	Prezzo €	Cod. Alfanumerico	Imb. Standard	Peso Kg Standard	Volume m³ Standard
01466	48,44	P02	4	5,0	0,045



01467



01467CL090



01467CL129



01467CL144

Scarico di fondo circolare. Uscita 2"

DESCRIZIONE

Struttura e griglia in ABS. Fissaggio della griglia mediante viti. Portata massima: 13 m³/h.

	Codice	Prezzo €	Cod. Alfanum.	Imb. Standard	Peso Kg Standard	Volume m³ Standard
Scarico di fondo circolare Bianco	**01467**	28,33	P02	4	2,8	0,028
Scarico di fondo circolare Beige	**01467CL090**	31,75	P02	4	2,8	0,028
Scarico di fondo circolare Grigio chiaro	**01467CL129**	31,75	P02	4	2,8	0,028
Scarico di fondo Grigio antracite	**01467CL144**	31,75	P02	4	2,8	0,028



Scarico di fondo con griglia ABS quadrato 210 mm x 210 mm

DESCRIZIONE

Uscita laterale 2". Struttura e griglia in ABS bianco. Fissaggio griglia mediante viti. Portata massima: 13 m³/h.

Codice	Prezzo €	Cod. Alfanumerico	Imb. Standard	Peso Kg Standard	Volume m³ Standard
00258	34,23	P02	4	4,0	0,044



Scarico di fondo circolare Ø 200 mm con griglia antivortice

DESCRIZIONE

Fabbricato in materiale ABS bianco. Uscita laterale 2" e uscita inferiore 1¹/²". Uscita inferiore chiusa con un semistampato, che può essere tolto in base alle esigenze. È possibile montare un tubo di drenaggio (Codice 21581). Portata massima: 11 m³/h.

Codice	Prezzo €	Cod. Alfanumerico	Imb. Standard	Peso Kg Standard	Volume m³ Standard
27837	34,23	P02	1	2,807	0,028

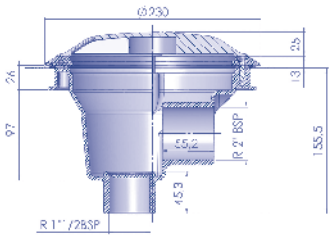

Sezione B-B

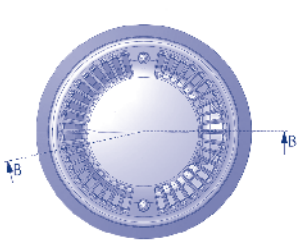

Pianta

MATERIALE INTERNO

Scarichi per piscina uso collettivo



DESCRIZIONE

Nuova gamma di scarichi che adempiono alla normativa EN 13451. Fabbricato in resina di poliestere e fibra di vetro. Griglia in acciaio inox. Per piscina in cemento. Valvola idrostatica opzionale.

Attacco uscita per incollaggio	Griglia	Portata	Codice	Prezzo €	Cod. Alfanum.	Imb. Standard	Peso Kg Standard	Volume m³ Standard
330 x 330 mm								
Ø 75 mm	AISI-316L	18 m³/h	**20282N**	767,00	P02	1	8	0,08
Ø 90 mm	AISI-316L	27 m³/h	**20283N**	831,00	P02	1	9	0,08
Ø 110 mm	AISI-316L	33 m³/h	**20284N**	871,00	P02	1	10	0,08
Profondità minima richiesta per l'installazione 0,5 m.								
515 x 515 mm								
Ø 110 mm	AISI-316L	42 m³/h	**20285N**	821,00	P02	1	16	0,23
Ø 125 mm	AISI-316L	51 m³/h	**20286N**	834,00	P02	1	17	0,23
Ø 140 mm	AISI-316L	66 m³/h	**20287N**	856,00	P02	1	18	0,23
Ø 160 mm	AISI-316L	95 m³/h	**20288N**	882,00	P02	1	19	0,23
Ø 200 mm	AISI-316L	103 m³/h	**20289N**	1.320,00	P02	1	20	0,23

Profondità minima richiesta per l'installazione 1,5 m. Portata massima raccomandata per scarichi di fondo 103 m³/h (0.5 m/s).

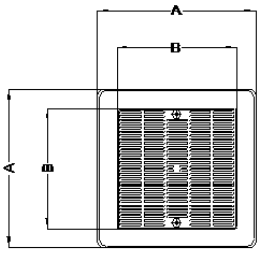

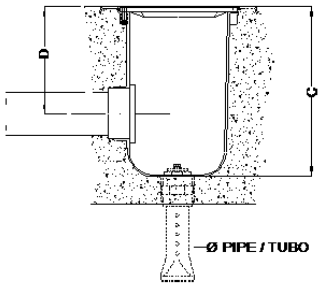

Ø	A (mm)	B (mm)	C (mm)	D (mm)
75	330	252	400	280
90	330	252	400	280
110	330	252	400	280
125	330	252	400	280
110	515	412	585	390
125	515	412	585	390
140	515	412	585	390
160	515	412	585	390
200	515	412	585	390



Modello in poliestere e fibra di vetro - 355 mm x 355 mm

DESCRIZIONE

Fabbricato in poliestere rinforzato con fibra di vetro. Finitura in gel-coat. Con valvola idrostatica optional. Griglia in acciaio inox AISI-316L. FORI< 8mm.

Attacco uscita per incollaggio	Griglia	Portata	Codice	Prezzo €	Cod. Alfanumerico	Imb. Standard	Peso Kg Standard	Volume m³ Standard
Ø 75 mm	AISI-316L	18 m³/h	**20282**	610,00	P02	1	5	0,047
Ø 90 mm	AISI-316L	27 m³/h	**20283**	627,00	P02	1	5	0,047
Ø 110 mm	AISI-316L	33,5 m³/h	**20284**	638,00	P02	1	5	0,047



Modello in poliestere e fibra di vetro - 515 mm x 515 mm

DESCRIZIONE

Finitura in gel-coat. Con valvola idrostatica optional. Griglia in acciaio inox AISI-316L. FORI < 8 mm.

Attacco uscita per incollaggio	Griglia	Portata	Codice	Prezzo €	Cod. Alfanumerico	Imb. Standard	Peso Kg Standard	Volume m³ Standard
Ø 110 mm	AISI-316L	42 m³/h	**20285**	852,00	P02	1	11,5	0,132
Ø 125 mm	AISI-316L	51 m³/h	**20286**	859,00	P02	1	11,5	0,132
Ø 140 mm	AISI-316L	66 m³/h	**20287**	882,00	P02	1	11,5	0,132
Ø 160 mm	AISI-316L	95 m³/h	**20288**	913,00	P02	1	11,5	0,132
Ø 200 mm	AISI-316L	103 m³/h	**20289**	980,00	P02	1	11,5	0,132

PRODOTTI IN ABS | PISCINA IN CEMENTO ARMATO - SCARICHI DI FONDO



Modello in poliestere e fibra di vetro - 355 mm x 355 mm

DESCRIZIONE

Fabbricato in poliestere rinforzato con fibra di vetro. Finitura in gel-coat. Con valvola idrostatica optional. Griglia in ABS con protezione anti-UV.

Attacco uscita per incollaggio	Griglia	Portata	Codice	Prezzo €	Cod. Alfanumerico	Imb. Standard	Peso Kg Standard	Volume m³ Standard
Ø 75 mm	Plastica	18 m³/h	**22359**	304,00	P02	1	4,5	0,034
Ø 90 mm	Plastica	27 m³/h	**22360**	310,00	P02	1	4,5	0,034
Ø 110 mm	Plastica	42 m³/h	**22361**	329,00	P02	1	4,5	0,034
Ø 125 mm	Plastica	45 m³/h	**22362**	418,00	P02	1	4,5	0,034



Modello in poliestere e fibra di vetro - 515 mm x 515 mm

DESCRIZIONE

Finitura in gel-coat. Con valvola idrostatica optional. Griglia in ABS con protezione anti-UV.

Attacco uscita per incollaggio	Griglia	Portata	Codice	Prezzo €	Cod. Alfanumerico	Imb. Standard	Peso Kg Standard	Volume m³ Standard
Ø 110 mm	Plastica	42 m³/h	**28709**	761,00	P02	1	11,5	0,132
Ø 125 mm	Plastica	51 m³/h	**28710**	772,00	P02	1	11,5	0,132
Ø 140 mm	Plastica	66 m³/h	**28711**	813,00	P02	1	11,5	0,132
Ø 160 mm	Plastica	95 m³/h	**28712**	851,00	P02	1	11,5	0,132
Ø 200 mm	Plastica	103 m³/h	**28713**	933,00	P02	1	11,5	0,132

PRODOTTI IN ABS | PISCINA IN CEMENTO ARMATO - GRIGLIE DI DRENAGGIO



Griglia di drenaggio Ø 200 mm in ABS

DESCRIZIONE

Cornice e griglia in ABS bianco, con viti per fissaggio griglia.

Codice	Prezzo €	Cod. Alfanumerico	Imb. Standard	Peso Kg Standard	Volume m³ Standard
00280	12,86	P02	10	3,0	0,031

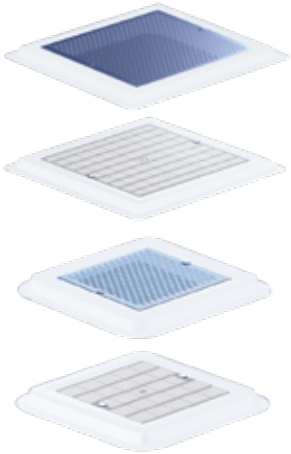

Griglie di drenaggio

DESCRIZIONE

Disponibili in plastica e acciaio inox. Le cornici sono fabbricate in resina di poliestere e FV e la rifinitura esterna è in gel-coat. È possibile montare i coperchi antivortice codici 25344 e 28556.

	Codice	Prezzo €	Cod. Alfanumerico	Imb. Standard	Peso Kg Standard	Volume m³ Standard
Griglia di drenaggio con griglia in acciaio inox 490 mm x 490 mm	**28560**	743,00	P02	1	5,0	0,029
Griglia di drenaggio con griglia in plastica 490 mm x 490 mm	**28561**	443,00	P02	1	4,7	0,029
Griglia di drenaggio con griglia in acciaio inox 345 mm x 345 mm	**28562**	435,00	P02	1	3,0	0,029
Griglia di drenaggio con griglia in plastica 345 mm x 345 mm	**28563**	312,00	P02	1	2,9	0,029



Foto indicativa

Griglie di drenaggio

DESCRIZIONE

Nuova gamma di griglie di drenaggio per l'impiego in piscine private e pubbliche. Rifiniture accurate.

	Codice	Prezzo €	Cod. Alfanumerico	Imb. Standard	Peso Kg Standard	Volume m³ Standard
Griglia 252 x 252 in plastica	**34331**	120,05	P02	1	-	0,0129
Griglia 252 x 252 in acciaio inox	**34332**	282,03	P02	1	-	0,0129
Griglia 410 x 410 in plastica	**34333**	191,51	P02	1	-	0,0540
Griglia 410 x 410 in acciaio inox	**34334**	566,00	P02	1	-	0,0540

MATERIALE INTERNO

MULTIFLOW SYSTEM

Si tratta di un sistema costituito da una sfera pre-marcata di diversi diametri (14-20 e 25). Con l'aiuto di un punzone e di un martelletto è possibile selezionare uno dei diametri al momento dell'installazione, ottenendo così portate diverse. Portata massima consigliata per una velocità di passo massima di 4 m/sec. Ø 14 mm = 2,2 m³/h, Ø 20 mm = 4,5 m³/h, Ø 25 mm = 7 m³/h








Bocchetta di mandata Multiflow per incollaggio*

DESCRIZIONE

Per incollaggio al tubo Ø 50 mm PN 10. Fabbricata in ABS bianco.

Codice	Prezzo €	Cod. Alfanumerico	Imb. Standard	Peso Kg Standard	Volume m³ Standard
24413	6,85	P02	40	4,0	0,020

*A norma se installate entro 50 cm da pelo libero dell'acqua.



Bocchetta di mandata Multiflow per incollaggio piscina C.A.*

DESCRIZIONE

In ABS bianco. Per incollaggio al tubo Ø 50 mm PN 10.

	Codice	Prezzo €	Cod. Alfanumerico	Imb. Standard	Peso Kg Standard	Volume m³ Standard
Per incollaggio interno tubo Ø 50 mm PN10	**33501**	8,26	P02	50	2,9	0,020

*A norma se installate entro 50 cm da pelo libero dell'acqua.




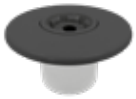

00295 | 00295CL090 | 00295CL129 | 00295CL144

Bocchetta di mandata Multiflow con filetto*

DESCRIZIONE

Filetto esterno 2", interno per incollaggio Ø 50 mm. Fabbricata in ABS bianco. Si consiglia l'installazione con passanti a muro cod.: 15658-15659.

	Codice	Prezzo €	Cod. Alfanumerico	Imb. Standard	Peso Kg Standard	Volume m³ Standard
Bianco	**00295**	15,78	P02	24	4,35	0,020
Beige	**00295CL090**	17,21	P02	24	4,24	0,020
Grigio Chiaro	**00295CL129**	17,21	P02	24	4,24	0,020
Grigio Antracite	**00295CL144**	17,21	P02	24	4,24	0,020

*A norma se installate entro 50 cm da pelo libero dell'acqua.



Bocchetta di mandata Multiflow con filetto e griglietta

DESCRIZIONE

Bocchetta con griglietta a norma. Filetto esterno 2", interno per incollaggio Ø 50 mm. Fabbricata in ABS bianco. Si consiglia l'installazione con passanti a muro cod.: 15658-15659.

Codice	Prezzo €	Cod. Alfanumerico	Imb. Standard	Peso Kg Standard	Volume m³ Standard
00295VV99	16,00	P02	24	4,35	0,020



00298



00298CL090



00298CL129



00298CL144

Bocchetta di mandata Multiflow per incollaggio*

DESCRIZIONE

Per incollaggio esterno Ø 63 mm, PN 6 e interno Ø 50 mm. Fabbricata in ABS bianco. Si consiglia l'installazione con passanti a muro cod.: 15661-15660.

	Codice	Prezzo €	Cod. Alfanumerico	Imb. Standard	Peso Kg Standard	Volume m³ Standard
Bianco	**00298**	14,17	P02	24	4,24	0,020
Beige	**00298CL090**	15,35	P02	24	4,24	0,020
Grigio Chiaro	**00298CL129**	15,35	P02	24	4,24	0,020
Grigio Antracite	**00298CL144**	15,35	P02	24	4,24	0,020

*A norma se installate entro 50 cm da pelo libero dell'acqua.

Bocchetta NORM cemento



DESCRIZIONE

Nuova gamma di bocchette conformi alle norme, adatte per installazioni in piscine pubbliche e private. Fabbricate in ABS bianco e con trattamento UV.

	Codice	Prezzo €	Cod. Alfanumerico	Imb. Standard	Peso Kg Standard	Volume m³ Standard
Bocchetta NORM. Piscina in cemento portata max 2,3 m³/h	**56498**	15,31	P02	4	10,60	0,069

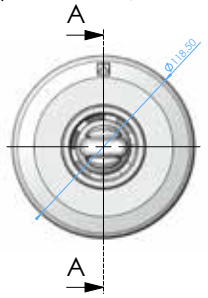

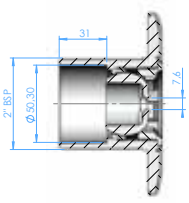

SECCIÓN A-A

Bocchetta di mandata / aspirazione grande portata



DESCRIZIONE

Bocchette di mandata per grandi portate. Portata massima mandata 30 m³/h per una velocità di flusso massima di 4 m/s. Portata massima aspirazione 4 m³/h per una velocità di flusso massima di 0,5 m/s. Corpo in PVC, griglia di ABS, flangia in PA e le viti in AISI 304. Conforme alle norme vigenti. Connessione per tubo Ø 75 o Ø90 mm.

Codice	Prezzo €	Cod. Alfanumerico	Imb. Standard	Peso Kg Standard	Volume m³ Standard
41520	39,60	P02	16	4,20	0,021

Bocchetta di mandata



DESCRIZIONE

In ABS inalterabile resistente ai raggi UV. Regolabile 3 posizioni (100%, 65%, 35%). Portata massima consigliata: 13,5 m³/h. Attacco: Interno Ø 63 mm.

Codice	Prezzo €	Cod. Alfanumerico	Imb. Standard	Peso Kg Standard	Volume m³ Standard
15863	19,12	P02	24	3,4	0,020

Bocchetta di fondo

DESCRIZIONE

Mandata/Aspirazione. Portata regolabile. Fabbricata in ABS inalterabile e viti in acciaio inox. Portata massima consigliata in base alle norme vigenti: 9,5 m³/h.

	Codice	Prezzo €	Cod. Alfanum.	Imb. Standard	Peso Kg Standard	Volume m³ Standard
Filetto esterno 2", Ø interno 50 mm - Bianco	**00303**	17,53	P02	24	5,0	0,020
Filetto esterno 2", Ø interno 50 mm - Beige	**00303CL090**	22,80	P02	24	5,0	0,020
Filetto esterno 2", Ø int. 50 mm - Grigio chiaro	**00303CL129**	22,80	P02	24	5,0	0,020
Filetto esterno 2", Ø int. 50 mm - Grigio antracite	**00303CL144**	22,80	P02	24	5,0	0,020



Bocchetta di fondo 3" regolabile

DESCRIZIONE

Fabbricata in ABS bianco. Aspirazione. Portata regolabile mediante rotazione della griglia. Superficie di aspirazione: 0,015 m2. Ø esterno 295 mm. Portata (0,4 m/sec.) 20 m3/h. Portata massima consigliata: 26 m3/h (0,5 m/sec.)

	Codice	Prezzo €	Cod. Alfanumerico	Imb. Standard	Peso Kg Standard	Volume m³ Standard
Griglia in ABS bianco	**11796**	55,58	P02	2	2,65	0,047



Bocchetta di fondo 3" regolabile

DESCRIZIONE

Bocchetta aspirazione in ABS bianco. Portata regolabile mediante rotazione della griglia. Superficie di aspirazione: 0,015 m². Ø esterno 295 mm. Portata (0,4 m/sec.) 20 m3/h. Portata massima consigliata: 26 m³/h (0,5 m/sec.)

	Codice	Prezzo €	Cod. Alfanumerico	Imb. Standard	Peso Kg Standard	Volume m³ Standard
Griglia in acciaio inox. AISI-304	**08317**	164,10	P02	2	2,65	0,047

Bocchetta di fondo oscillante



22353



22353CL090



22353CL129



22353CL144

DESCRIZIONE

Corpo oscillante in PVC. Coperchio in ABS. Vite di regolazione in POM. Portata massima: 10 m³/h.

Si può adattare a tubi di Ø 75 mm e a tubi di connessione cod. 21248.

	Codice	Prezzo €	Cod. Alfanum.	Imb. Standard	Peso Kg Standard	Volume m³ Standard
Bocchetta di fondo oscillante Bianco	**22353**	27,16	P02	24	4,1	0,022
Bocchetta di fondo oscillante Beige	**22353CL090**	33,41	P02	24	4,1	0,022
Bocchetta di fondo oscillante Grigio chiaro	**22353CL129**	33,41	P02	24	4,1	0,022
Bocchetta di fondo oscillante Grigio antracite	**22353CL144**	33,41	P02	24	4,1	0,022

Bocchetta aspirafango



DESCRIZIONE

Per incollaggio. Esterno tubo Ø 63 PN 6. Interno tubo Ø 50 mm. Pressione massima 6 bar. Fabbricata in ABS bianco. Filetto tappo 1½". Si consiglia l'installazione con passanti a muro cod.: 15661-15660.

	Codice	Prezzo €	Cod. Alfanumerico	Imb. Standard	Peso Kg Standard	Volume m³ Standard
Bocchetta aspirafango						
Bianco	**00300**	8,77	P02	24	3,62	0,020
Beige	**00300CL090**	9,44	P02	24	3,62	0,020
Grigio Chiaro	**00300CL129**	9,44	P02	24	3,62	0,020
Grigio Antracite	**00300CL144**	9,44	P02	24	3,62	0,020

Bocchetta aspirafango



DESCRIZIONE

Filetto esterno 2", Ø interno 50 mm. Pressione massima: 6 bar. Fabbricata in ABS bianco con coperchio filettato 1½". Si consiglia l'installazione con passanti a muro cod.: 15658-15659.

Codice	Prezzo €	Cod. Alfanumerico	Imb. Standard	Peso Kg Standard	Volume m³ Standard
00301	11,69	P02	24	3,8	0,020

Presa di aspirazione per canale di sfioro



DESCRIZIONE

Per incollaggio al tubo Ø 63 mm. Corpo e griglia in ABS, viti in acciaio inox. Grazie alle sue caratteristiche, questa bocchetta è indicata specialmente per bordo sfioratore. Portata massima consigliata: 7 m³/h.

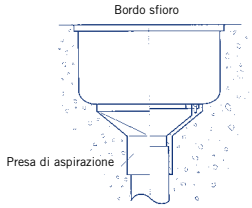

Codice	Prezzo €	Cod. Alfanumerico	Imb. Standard	Peso Kg Standard	Volume m³ Standard
00302	13,10	P02	12	3,1	0,016

Bocchetta di aspirazione per bordo sfioratore in liner



DESCRIZIONE

Corpo in PVC, flangia in PA e viti AISI 304. Portata massima 5 m³/h per una velocità di flusso massima di 0,5 m/s. Connessione per tubo Ø75 o Ø90. Guarnizione doppia.

Codice	Prezzo €	Cod. Alfanumerico	Imb. Standard	Peso Kg Standard	Volume m³ Standard
41519	59,02	P02	12	4,83	0,021

Gamma di passanti a muro da 300 mm di lunghezza per bocchette Ø 2" e Multiflow da tagliare su misura in base alle necessità dell'utente, ed in funzione dello spessore della piscina. Fabbricati in ABS. Progettati con fori nelle nervature che rendono possibile posizionare i passanti sulla struttura della piscina, facilitandone il montaggio.

Passanti a muro connessione posteriore



DESCRIZIONE

2" Filetto maschio e interno liscio Ø 50 mm.

	Codice	Prezzo €	Cod. Alfanumerico	Imb. Standard	Peso Kg Standard	Volume m³ Standard
Connessione anteriore filetto femmina 2" per bocchette filetto maschio 2"	**15658**	13,27	P02	15	4,3	0,040
Connessione anteriore liscia Ø 59,3 mm per bocchette incollabili a tubo da Ø 63 mm	**15661**	12,91	P02	15	4,2	0,040

Passanti a muro connessione posteriore



DESCRIZIONE

Liscia Ø 63 mm maschio e interno liscio Ø 50 mm

.

	Codice	Prezzo €	Cod. Alfanumerico	Imb. Standard	Peso Kg Standard	Volume m³ Standard
Connessione anteriore filetto femmina 2" per bocchette filetto maschio 2"	**15659**	12,91	P02	15	4,2	0,040
Connessione anteriore liscia Ø 59,3 mm per bocchette incollabili a tubo da Ø 63 mm, 6 atm e faro "MINI" 33684	**15660**	12,91	P02	15	5,6	0,040

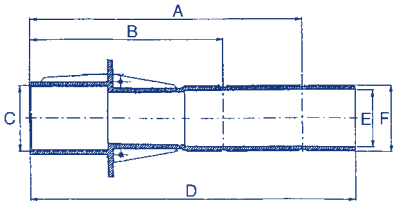

Dimensioni	Modelli			
	15658	15661	15659	15660
A	250	250	250	250
B	175	175	175	175
C	2"	D.59,3	2"	D.59,3
D	300	300	300	300
E	D.50	D.50	D.50	D.50
F	2"	2"	D.63	D.63

Passanti a muro in PVC colore grigio



	Codice	Prezzo €	Cod. Alfanumerico	Imb. Standard	Peso Kg Standard	Volume m³ Standard
Lunghezza 150 mm: 150 mm da M2" esterno e F2" lato bocchetta	**00322**	12,13	P02	12	3,0	0,011
Lunghezza 300 mm: Connessione 2" filetto femmina e maschio	**00323**	21,96	P02	6	3,0	0,011
Connessione posteriore a tubo per filetto est 2" o liscio interno per faro "MINI" 33684	**00324**	15,77	P02	6	3,0	0,011
Filetto est. 2" + int. Ø 50 mm, filetto int. $1^1/_2$"	**00325**	20,63	P02	6	3,0	0,011

Passanti a muro per bocchetta di fondo oscillante



DESCRIZIONE

(Tubo riduzione Net'n'Clean). Tubo con il diametro adattato per poter incollare la bocchetta 22353. Attacco a tuberia per Ø 50 mm interno e Ø 63 mm esterno.

Codice	Prezzo €	Cod. Alfanumerico	Imb. Standard	Peso Kg Standard	Volume m³ Standard
21248	38,39	P16	12	7,3	0,03

Forniti con guarnizioni adesive, flange e viti. Tutti gli SKIMMER della gamma presentano trattamenti UV nelle parti che non rimangono interrate. Fabbricati in ABS bianco, con battente flottante e calotta per regolazione della portata. Attacco inferiore di aspirazione: filettato interno 1½", esterno 2". Attacco simultaneo allo scarico di fondo: Ø interno 50 mm. Attacco superiore per troppo pieno Ø 40 mm. Cesto raccogli-foglie. **Portata consigliata 7,5 m³/h.** Si consiglia installare uno skimmer ogni 25 m² di specchio d'acqua. Tutti gli SKIMMER presentano due modelli diversi, il modello con inserti e il modello senza inserti, con viti autofilettanti.

Skimmer con bocca standard



UNI EN 16582 EN 16713

DESCRIZIONE

Skimmer con inserti in ottone, forniti con guarnizioni adesive, flangia e viti.

	Codice	Prezzo €	Cod. Alfanumerico	Imb. Standard	Peso Kg Standard	Volume m³ Standard
Con coperchio quadrato a pressione	**01462**	192,86	P02	1	4,2	0,059
Guarnizione sandwich per skimmer bocca standard	**27124-0500**	27,10	P02	1	-	-

Skimmer con prolunga

DESCRIZIONE

Skimmer con inserti in ottone, fornito con guarnizioni adesive, flangia e viti.



	Codice	Prezzo €	Cod. Alfanum.	Imb. Standard	Peso Kg Standard	Volume m³ Standard
Con coperchio quadrato a pressione - Bianco	**01464**	210,60	P02	1	5,28	0,12
Guarnizione sandwich per skimmer bocca ampia	**14516-0500**	32,18	P02	1	6,52	0,135



01464

UNI EN 16582 EN 16713

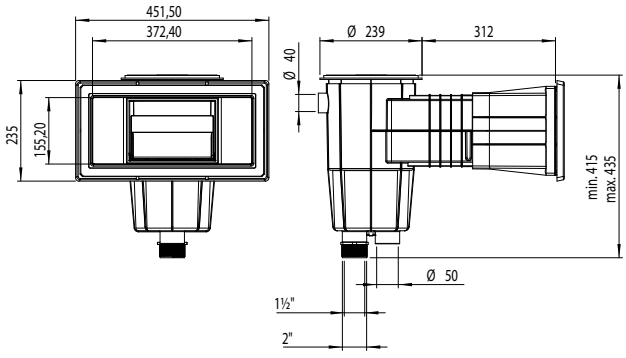

MATERIALE INTERNO

Skimmer filtrante per piscine prefabbricate



73159

73162



74035CL129



74035CL1144



74035CL090

DESCRIZIONE

Skimmer da 17,5 L con sistema a cartuccia integrato. Realizzato in ABS con trattamento UV. Comprende battente, regolatore in altezza del coperchio, cestello skimmer e 2 filtri. È possibile cambiare colore grazie a EasyColor, il nuovo rivestimento colorato con flangia per skimmer, compreso di battente flottante. Può essere installato senza cambiare la bocca dello skimmer, caratteristica di estrema praticità nel caso di ristrutturazione di piscine.

	Codice	Prezzo €	Cod. Alfanum.	Imb. Standard	Peso Kg Standard	Volume m³ Standard
Per piscine prefabbricate - Bianco						
Skimmer filtrante con 2 cartucce 16 m³/h	**73159**	697,00	P02	1	12	0,032
Skimmer filtrante con 2 cartucce 20 m³/h	**73162**	753,00	P02	1	13	0,032
Per piscine a pannelli - Bianco						
Skimmer filtrante con 2 cartucce 16 m³/h	**73160**	726,00	P02	1	12,5	0,032
Skimmer filtrante con 2 cartucce 20 m³/h	**73163**	792,00	P02	1	13,5	0,032
EASYCOLOR - Rivestimento colorato con flangia per skimmer[2]						
Beige	**74035CL090**	74,52	P02	1	1,22	0,02
Grigio Chiaro	**74035CL129**	74,52	P02	1	1,22	0,02
Grigio Antracite	**74035CL144**	74,52	P02	1	1,22	0,02
Cartucce [3]						
Cartuccia 16 m³/h 15 micron	**73164**	143,85	P25	1	1,64	0,02
Cartuccia 20 m³/h 15 micron	**73165**	154,92	P25	1	2,24	0,026
Guarnizione sandwich per skimmer bocca ampia	**14516-0500**	32,18	P02	1	6,52	0,135

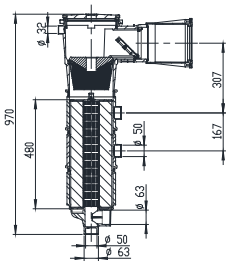

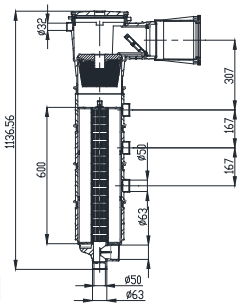

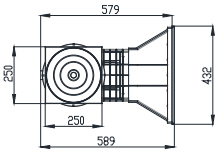

Codici 73159 e 73162 saranno forniti con due set di viti – DIN 7982 A4 5.5x25 and 32.
(2) Skimmer compatibili come a pag. 125
(3) 2 anni garanzia limitata - fare riferimento al manuale d'istruzioni.

Skimmer NORM



DESCRIZIONE

Nuova gamma di skimmer di 17,5 L conformi allle norme, adatti per installazioni in piscine pubbliche e private. Fabbricati in ABS con trattamento UV . Incorporano battente, regolatore di portata , regolatore in altezza del coperchio e cesto di raccoglifoglie. L'entrata dell'acqua è di 495 x 80 mm. Portata raccomandata 7,5 m³/h . Si consiglia l'installazione di uno skimmer ogni 25 m² di superficie di acqua. Connessioni inferiori di 1"1/2 e di 2", connessione superiore di troppo pieno di Ø 40 mm.



56176



56176CL090



56176CL129



56176CL144

	Codice	Prezzo €	Cod. Alfanum.	Imb. Standard	Peso Kg Standard	Volume m³ Standard
Per piscine prefabbricate con inserti - Bianco	**56176**	281,32	P02	1	5,61	0,182
Per piscine prefabbricate con inserti - Beige	**56176CL090**	316,00	P02	1	5,61	0,182
Per piscine prefabbricate con inserti - Grigio chiaro	**56176CL129**	316,00	P02	1	5,61	0,182
Per piscine prefabbricate con inserti - Grigio antracite	**56176CL144**	316,00	P02	1	5,61	0,182
Per piscine prefabbricate senza inserti - Bianco	**56299**	244,85	P02	1	5,61	0,182
Per piscine prefabbricate senza inserti - Beige	**56299CL090**	275,53	P02	1	5,61	0,182
Per piscine prefabbricate senza inserti - Grigio chiaro	**56299CL129**	275,53	P02	1	5,61	0,182
Per piscine prefabbricate senza inserti - Grigio antracite	**56299CL144**	275,53	P02	1	5,61	0,182
Guarnizione sandwich per piscina con liner	**57289-0500**	41,93	P02	1	-	-
Cornice decorativa in AISI-316	**V-170/13**	520,00	P02	1	-	-

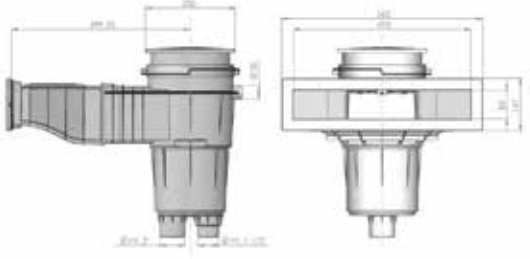

Prodotto consigliato per la vendita in negozio e/o in showroom per la specificità e la complessità del prodotto e/o della sua installazione.

Forniti con guarnizioni adesive, flange e viti. Tutti gli SKIMMER della gamma presentano trattamenti UV nelle parti che non rimangono interrate. Fabbricati in ABS bianco, con battente flottante e calotta per regolazione della portata. Attacco inferiore di aspirazione: filettato interno $1^1/_2$", esterno 2". Attacco simultaneo allo scarico di fondo: Ø interno 50 mm. Attacco superiore per troppo pieno Ø 40 mm. Cesto raccogli-foglie fissato alla base mediante chiusura a baionetta. **Portata consigliata 7,5 m³/h.** Si consiglia di installare uno skimmer ogni 25 m² di superficie di specchio d'acqua. Tutti gli SKIMMER presentano due modelli diversi, il modello con inserti e il modello PARKER, che si installa con viti autofilettanti.



Skimmer SPS 250

DESCRIZIONE

Nuova gamma di skimmer da 17 l adatto per essere installato in piscine residenziali. Grazie alla sua ridotta lunghezza, 250 mm. È ideale per essere installato in piscine costruite con casseri di polistirene espanso, inoltre grazie alla sua configurazione porta il livello dell'acqua al bordo della pietra perimentrale. Fabbricato in ABS bianco con trattamento UV, è fornito di battente, regolatore di portata e cesto raccoglifoglie. Portata raccomandata 7.5 m³/h ed installazione consigliata di uno skimmer ogni 25 m² di superficie di acqua. Connessione inferiori a Ø 63 mm o 2", connessione acqua Ø 32 mm.



	Codice	Prezzo €	Cod. Alfanumerico	Imb. Standard	Peso Kg Standard	Volume m³ Standard
Versione con inserti	**58382**	257,79	P02	1	3,50	0,037

Skimmer con bocca standard

DESCRIZIONE

Skimmer con inserti in ottone, fornito con guarnizioni adesive, flangia e viti.



	Codice	Prezzo €	Cod. Alfanum.	Imb. Standard	Peso Kg Standard	Volume m³ Standard
Con coperchio quadrato - Bianco	**11309**	219,79	P02	1	5,30	0,062
Con coperchio quadrato - Beige	**11309CL090**	246,14	P02	1	5,30	0,062
Con coperchio quadrato - Grigio chiaro	**11309CL129**	246,14	P02	1	5,30	0,062
Con coperchio quadrato - Grigio antracite	**11309CL144**	246,14	P02	1	5,30	0,062



11309CL090



11309CL129



11309CL144

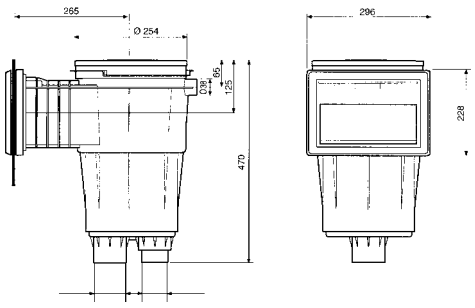

MATERIALE INTERNO





11310CL090



11310CL129



11310CL144

UNI EN 16582 EN 16713

Skimmer con bocca standard e prolunga

DESCRIZIONE

Forniti con guarnizione adesiva, flangia e viti.

	Codice	Prezzo €	Cod. Alfanum.	Imb. Standard	Peso Kg Standard	Volume m³ Standard
Con coperchio quadrato - Bianco	**11310**	236,94	P02	1	5,90	0,077
Con coperchio quadrato - Beige	**11310CL090**	266,92	P02	1	5,90	0,077
Con coperchio quadrato - Grigio chiaro	**11310CL129**	266,92	P02	1	5,90	0,077
Con coperchio quadrato - Grigio antracite	**11310CL144**	266,92	P02	1	5,90	0,077

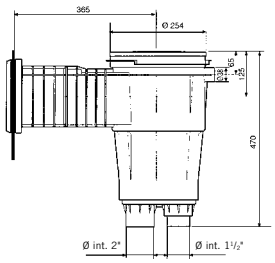

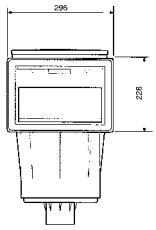





11311CL090



11311CL129



11311CL144

UNI EN 16582 EN 16713

Skimmer con bocca ampia

DESCRIZIONE

Forniti con guarnizioni adesive, flangia e viti.

	Codice	Prezzo €	Cod. Alfanum.	Imb. Standard	Peso Kg Standard	Volume m³ Standard
Con coperchio quadrato - Bianco	**11311**	222,83	P02	1	6,52	0,135
Con coperchio quadrato - Beige	**11311CL090**	250,18	P02	1	6,52	0,135
Con coperchio quadrato - Grigio chiaro	**11311CL129**	250,18	P02	1	6,52	0,135
Con coperchio quadrato - Grigio antracite	**11311CL144**	250,18	P02	1	6,52	0,135
Senza inserti, coperchio quadrato - Bianco	**11317**	221,02	P02	1	6,52	0,135
Senza inserti, coperchio quadrato - Beige	**11317CL090**	247,37	P02	1	6,52	0,135
Senza inserti, coperchio quadrato - Grigio chiaro	**11317CL129**	247,37	P02	1	6,52	0,135
Senza inserti, coperchio quadrato - Grigio antracite	**11317CL144**	247,37	P02	1	6,52	0,135
Guarnizione sandwich per skimmer bocca ampia	**14516-0500**	32,18	P02	1	6,52	0,135

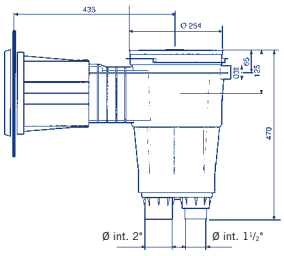

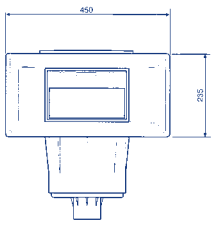

PRODOTTI IN ABS | PISCINA CON LINER E PREFABBRICATA - SKIMMER 17,5 L

Skimmer con bocca standard e prolunga



UNI EN 16582 EN 16713

DESCRIZIONE

Forniti con guarnizioni adesive, flangia e viti.

	Codice	Prezzo €	Cod. Alfanumerico	Imb. Standard	Peso Kg Standard	Volume m³ Standard
Con coperchio quadrato	**11313**	253,51	P02	1	7,00	0,161

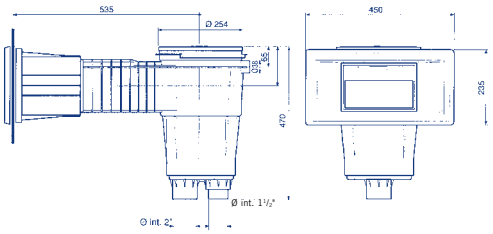

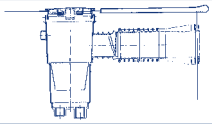

Su richiesta, si possono fornire altre versioni degli SKIMMER da 17,5 l con la possibilità di adattare un maggior numero di prolunghe rispetto a quelle previste. Ciò serve, soprattutto nel caso si utilizzino bordi più ampi del solito.

PRODOTTI IN ABS | PISCINA CON LINER E PREFABBRICATA - SCARICHI DI FONDO

Tutti gli scarichi di fondo della gamma in ABS vengono forniti con trattamento UV sulla griglia.
- Velocità di calcolo in aspirazione: 0,5 m/sec
- Velocità massima di aspirazione a 1,5 m/sec
- Distanza minima tra gli scarichi: >2 m

Scarico fondo NORM per piscina prefabbricata



56380



56382



56382CL090



56382CL129



56382CL144

UNI EN 16582 EN 16713

DESCRIZIONE

Nuova gamma di scarichi di fondo conformi alle norme, adatti per installazioni in piscine pubbliche e private, si forniscono con con griglie piane o antivortex. Fabbricati in ABS e con trattamento UV, Connessioni di uscita laterale di 2" ed uscita inferiore di 1" ½. Portata massima consigliata 15 m³/h.

	Codice	Prezzo €	Cod. Alf.	Imb. Standard	Peso Kg Standard	Volume m³ Standard
Griglia piana con inserti - Bianco	**56380**	99,79	P02	4	10,60	0,069
Griglia piana con inserti - Beige	**56380CL090**	111,13	P02	4	10,60	0,069
Griglia piana con inserti - Grigio chiaro	**56380CL129**	111,13	P02	4	10,60	0,069
Griglia piana con inserti - Grigio antracite	**56380CL144**	111,13	P02	4	10,60	0,069
Griglia piana senza inserti - Bianco	**56381**	82,63	P02	4	10,60	0,069
Griglia piana senza inserti - Beige	**56381CL090**	92,23	P02	4	10,60	0,069
Griglia piana senza inserti - Grigio chiaro	**56381CL129**	92,23	P02	4	10,60	0,069
Griglia piana senza inserti - Grigio antracite	**56381CL144**	92,23	P02	4	10,60	0,069
Griglia antivortex con inserti - Bianco	**56382**	99,79	P02	4	10,60	0,069
Griglia antivortex con inserti - Beige	**56382CL090**	111,82	P02	4	10,60	0,069
Griglia antivortex con inserti - Grigio chiaro	**56382CL129**	111,82	P02	4	10,60	0,069
Griglia antivortex con inserti - Grigio antracite	**56382CL144**	111,82	P02	4	10,60	0,069
Griglia antivortex senza inserti - Bianco	**56383**	83,04	P02	4	10,60	0,069
Griglia antivortex senza inserti - Beige	**56383CL090**	93,29	P02	4	10,60	0,069
Griglia antivortex senza inserti - Grigio chiaro	**56383CL129**	93,29	P02	4	10,60	0,069
Griglia antivortex senza inserti - Grigio antracite	**56383CL144**	93,29	P02	4	10,60	0,069

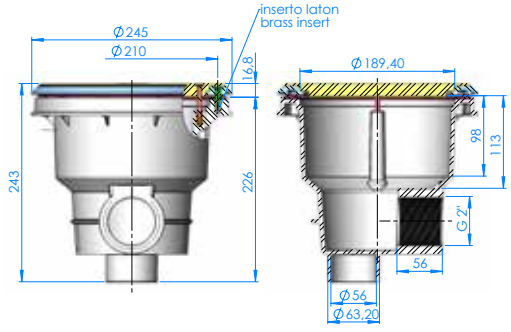

PRODOTTI IN ABS | PISCINA CON LINER E PREFABBRICATA - SCARICHI DI FONDO



Scarico di fondo Ø 290 mm specifico liner

DESCRIZIONE

Uscita laterale 2" e inferiore da 1½". Specifico per piscine in LINER. Costruito interamente in ABS bianco, viti in acciaio inox e guarnizioni adesive in materiale sintetico. Uscita laterale con possibilità di installazione di un tappo per la prova di tenuta. Uscita inferiore con tappo e possibilità di montaggio valvola idrostatica (Cod. 00277) e tubo di drenaggio (Cod. 21581). Velocità di aspirazione di 0,5 m/sec. Portata massima consigliata 13 m³/h. Il montaggio radente al fondo consente uno svuotamento totale.

Codice	Prezzo €	Cod. Alfanumerico	Imb. Standard	Peso Kg Standard	Volume m³ Standard
00270	83,04	P02	4	5,71	0,044

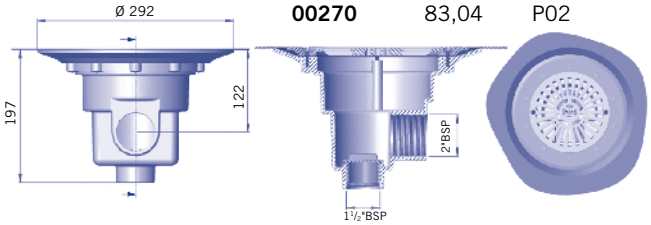



00271

00271CL090



00271CL129

00271CL144

Scarico di fondo Ø 210 mm con griglia ABS

DESCRIZIONE

Uscita laterale 2". Corpo e griglia in ABS, con guarnizioni adesive, flangia e viti.
Portata massima consigliata 11 m³/h.

	Codice	Prezzo €	Cod. Alfanum.	Imb. Standard	Peso Kg Standard	Volume m³ Standard
Scarico di fondo Ø 210 mm con griglia ABS - Bianco	**00271**	70,94	P02	4	4,0	0,033
Scarico di fondo Ø 210 mm con griglia ABS - Beige	**00271CL090**	79,68	P02	4	4,0	0,033
Scarico di fondo Ø 210 mm con griglia ABS - Grigio chiaro	**00271CL129**	79,68	P02	4	4,0	0,033
Scarico di fondo Ø 210 mm con griglia ABS - Grigio antracite	**00271CL144**	79,68	P02	4	4,0	0,033



Scarico di fondo circolare Ø 200 mm con griglia antivortice

DESCRIZIONE

In ABS bianco. Uscita laterale da 2" e uscita inferiore da 1½". Uscita inferiore chiusa con un semistampato, grazie al quale si può aprire in base alle necessità. È possibile montare un tubo di drenaggio (Cod. 21581). Portata massima 13 m³/h.

	Codice	Prezzo €	Cod. Alfanumerico	Imb. Standard	Peso Kg Standard	Volume m³ Standard
Scarico di fondo con griglia antivortice (con viti autofilettanti)	**27125**	64,95	P02	1	3,543	0,028

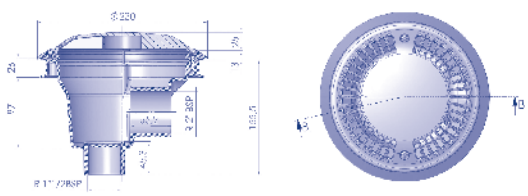

Sezione B-B

Pianta



Scarico di fondo Mini

DESCRIZIONE

Scarico di fondo con uscita laterale con filetto interno da 2". Fabbricato in ABS bianco con griglia fissata alla flangia. Velocità di aspirazione in griglia da 0,5 m/sec e portata da 8 m³/h. I fori della griglia non superano gli 8 mm, in conformità con la normativa vigente. Viti con filetto M5 e inserti in ottone per sostenere la flangia e la griglia. Può essere applicato su spa in cemento armato e in presa di aspirazione laterale.

Codice	Prezzo €	Cod. Alfanumerico	Imb. Standard	Peso Kg Standard	Volume m³ Standard
27814	51,48	P02	1	2,64	0,013



Scarico di fondo circolare Ø 200 mm con griglia piatta

DESCRIZIONE

In ABS bianco. Uscita laterale da 2" e uscita inferiore da 1½". Uscita inferiore chiusa con un semistampato, grazie al quale si può aprire in base alle necessità. È possibile montare un tubo di drenaggio (Cod. 21581). Portata massima 13 m³/h. Fissaggio flangia con viti autofilettanti.

	Codice	Prezzo €	Cod. Alfanumerico	Imb. Standard	Peso Kg Standard	Volume m³ Standard
Scarico di fondo con griglia piatta	**27838**	58,44	P02	1	3,391	0,028

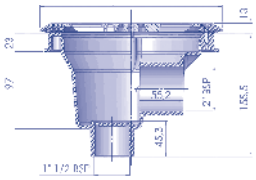

Sezione B-B



Pianta

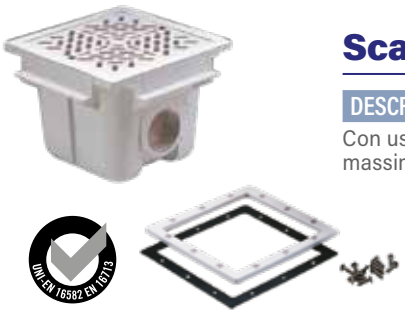

Scarico di fondo quadrato 210 mm x 210 mm con griglia ABS

DESCRIZIONE

Con uscita laterale 2". Corpo e griglia in ABS bianco, con guarnizioni adesive, flangia e viti. Portata massima consigliata 13 m³/h.

Codice	Prezzo €	Cod. Alfanumerico	Imb. Standard	Peso Kg Standard	Volume m³ Standard
00273	81,47	P02	4	5,5	0,043



Scarichi per piscina uso collettivo

DESCRIZIONE

Nuova gamma di scarichi che adempiono alla normativa EN 13451. Fabbricato in resina di poliestere e fibra di vetro. Griglia in acciaio inox. Per piscina con liner. Valvola idrostatica opzionale.

Attacco uscita per incollaggio	Griglia	Portata	Codice	Prezzo €	Cod. Alfanum.	Imb. Standard	Peso Kg Standard	Volume m³ Standard
330 x 330 mm								
Ø 75 mm	AISI-316L	18 m³/h	**20074N**	1.298,00	P02	1	8	0,08
Ø 90 mm	AISI-316L	27 m³/h	**20075N**	1.320,00	P02	1	9	0,08
Ø 110 mm	AISI-316L	33,5 m³/h	**20290N**	1.389,00	P02	1	10	0,08
Profondità minima richiesta per l'installazione 0,5 m.								
515 x 515 mm								
Ø 110 mm	AISI-316L	42 m³/h	**20076N**	1.840,00	P02	1	16	0,23
Ø 125 mm	AISI-316L	51 m³/h	**20077N**	1.879,00	P02	1	17	0,23
Ø 140 mm	AISI-316L	66 m³/h	**20078N**	1.851,00	P02	1	18	0,23
Ø 160 mm	AISI-316L	95 m³/h	**20079N**	1.913,00	P02	1	19	0,23
Ø 200 mm	AISI-316L	103 m³/h	**20291N**	2.002,00	P02	1	20	0,23

Profondità minima richiesta per l'installazione 1,5 m. Portata massima raccomandata per scarichi di fondo 103 m³/h (0.5 m/s).

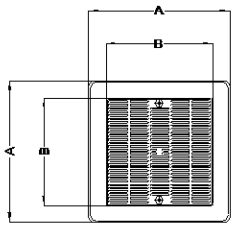

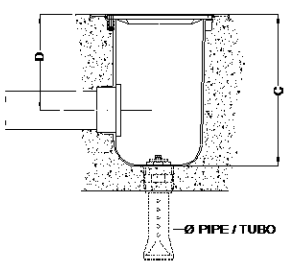

Ø	A (mm)	B (mm)	C (mm)	D (mm)
75	330	252	400	280
90	330	252	400	280
110	330	252	400	280
125	330	252	400	280
110	515	412	585	390
125	515	412	585	390
140	515	412	585	390
160	515	412	585	390
200	515	412	585	390

PRODOTTI IN ABS | PISCINA CON LINER E PREFABBRICATA - SCARICHI DI FONDO

Scarico di fondo in poliestere e fibra di vetro 350 mm x 350 mm



DESCRIZIONE

In poliestere rinforzato con fibra di vetro. Finitura in gel-coat. Con guarnizione, flange e viti. Fori < 8 mm. Attacco uscita per incollaggio. Con valvola idrostatica optional. Griglia in acciaio inox AISI-316L.

Attacco uscita per incollaggio	Griglia	Portata	Codice	Prezzo €	Cod. Alfanumerico	Imb. Standard	Peso Kg Standard	Volume m³ Standard
Ø 75 mm	AISI-316L	16 m³/h	**20074**	1.034,00	P02	1	6,5	0,047
Ø 90 mm	AISI-316L	22 m³/h	**20075**	1.047,00	P02	1	6,5	0,047
Ø 110 mm	AISI-316L	33 m³/h	**20290**	1.103,00	P02	1	6,5	0,047

Portata massima consigliata 33,5 m³/h (0,5 m/sec) - Portata consigliata 20 m³/h (0,3 m/sec)

Scarico di fondo in poliestere e fibra di vetro 507 mm x 507 mm



DESCRIZIONE

Finitura in gel-coat. Griglia in acciaio inox AISI-316L, con guarnizioni, flange e viti. Fori < 8 mm. Attacco uscita per incollaggio. Portata consigliata 62 m³/h (0,3 m/sec). Portata massima consigliata 103 m³/h (0,5 m/sec). Con valvola idrostatica optional. Griglia in acciaio inox AISI-316L.

Attacco uscita per incollaggio	Griglia	Portata	Codice	Prezzo €	Cod. Alfanumerico	Imb. Standard	Peso Kg Standard	Volume m³ Standard
Ø 110 mm	AISI-316L	42 m³/h	**20076**	1.460,00	P02	1	1,4	0,132
Ø 125 mm	AISI-316L	51 m³/h	**20077**	1.467,00	P02	1	1,4	0,132
Ø 140 mm	AISI-316L	66 m³/h	**20078**	1.493,00	P02	1	1,4	0,132
Ø 160 mm	AISI-316L	95 m³/h	**20079**	1.516,00	P02	1	1,4	0,132
Ø 200 mm	AISI-316L	103 m³/h	**20291**	1.589,00	P02	1	1,4	0,132

Scarico di fondo in poliestere e fibra di vetro 350 mm x 350 mm



DESCRIZIONE

In poliestere rinforzato con fibra di vetro. Finitura in gel-coat. Con guarnizione, flange e viti.
Fori < 8 mm. Attacco uscita per incollaggio. Con valvola idrostatica optional. Griglia in ABS con protezione anti-UV.

Attacco uscita per incollaggio	Griglia	Portata	Codice	Prezzo €	Cod. Alfanumerico	Imb. Standard	Peso Kg Standard	Volume m³ Standard
Ø 75 mm	Plastica	18 m³/h	**22416**	686,00	P02	1	6,5	0,047
Ø 90 mm	Plastica	27 m³/h	**22417**	691,00	P02	1	6,5	0,047
Ø 110 mm	Plastica	42 m³/h	**22418**	714,00	P02	1	6,5	0,047
Ø 125 mm	Plastica	45 m³/h	**22419**	746,00	P02	1	6,5	0,047

Portata massima consigliata 45 m³/h (0,5 m/sec)
Portata consigliata 27 m³/h (0,3 m/sec)

Scarico di fondo in poliestere e fibra di vetro 512 mm x 512 mm



DESCRIZIONE

Finitura in gel-coat. Griglia in plastica, con guarnizioni, flange e viti. Fori < 8 mm. Attacco uscita per incollaggio. Portata consigliata 62 m³/h (0,3 m/sec). Portata massima consigliata 103 m³/h (0,5 m/sec). Con valvola idrostatica optional. Griglia in ABS con protezione anti-UV.

Attacco uscita per incollaggio	Griglia	Portata	Codice	Prezzo €	Cod. Alfanumerico	Imb. Standard	Peso Kg Standard	Volume m³ Standard
Ø 110 mm	Plastica	42 m³/h	**28722**	1.339,00	P02	1	1,4	0,132
Ø 125 mm	Plastica	51 m³/h	**28723**	1.350,00	P02	1	1,4	0,132
Ø 140 mm	Plastica	66 m³/h	**28724**	1.366,00	P02	1	1,4	0,132
Ø 160 mm	Plastica	95 m³/h	**28725**	1.388,00	P02	1	1,4	0,132
Ø 200 mm	Plastica	103 m³/h	**28726**	1.456,00	P02	1	1,4	0,132

MULTIFLOW SYSTEM
Si tratta di un sistema costituito da una sfera pre-marcata con diametri (14-20 e 25). Con l'aiuto di un punzone e di un martelletto è possibile selezionare uno dei diametri al momento dell'installazione, ottenendo così portate diverse. Portata massima consigliata per una velocità di passo massima di 4 m/sec, Ø 14 mm = 2,2 m³/h, Ø 20 mm = 4,5 m³/h, Ø 25 mm = 7 m³/h






Bocchetta di mandata Multiflow filettata, piscine con liner*


00330


00330CL090


00330CL129


00330CL144

DESCRIZIONE

Filetto esterno 2", Ø interno 50 mm. Per piscine con liner. In ABS, con guarnizioni e viti. Si consiglia l'installazione con passanti a muro 15662 o 15663.

Bocchetta di mandata Multiflow	Codice	Prezzo €	Cod. Alfanum.	Imb. Standard	Peso Kg Standard	Volume m³ Standard
Bianco	**00330**	37,20	P02	12	4,5	0,020
Beige	**00330CL090**	42,67	P02	12	4,5	0,020
Grigio Chiaro	**00330CL129**	42,67	P02	12	4,5	0,020
Grigio Antracite	**00330CL144**	42,67	P02	12	4,5	0,020

*A norma se installate entro 50 cm da pelo libero dell'acqua.

Bocchetta di mandata Multiflow filettata, con griglietta


00330VV99


00330VV99CL090


00330VV99CL129


00330VV99CL144

DESCRIZIONE

Bocchetta di mandata con griglietta a norma. Filetto esterno 2", Ø interno 50 mm. Per piscine con liner. In ABS, con guarnizioni e viti. Si consiglia l'installazione con passanti a muro 15662 o 15663.

Bocchetta di mandata Multiflow con griglietta	Codice	Prezzo €	Cod. Alfanum.	Imb. Standard	Peso Kg Standard	Volume m³ Standard
Bianco	**00330VV99**	35,00	P02	12	4,5	0,020
Beige	**00330VV99CL090**	37,16	P02	12	4,5	0,020
Grigio Chiaro	**00330VV99CL129**	37,16	P02	12	4,5	0,020
Grigio Antracite	**00330VV99CL144**	37,16	P02	12	4,5	0,020

Bocchetta di mandata Multiflow filettata, piscine PF in vetroresina*


00334


00334CL090


00334CL129


00334CL144

DESCRIZIONE

Filetto esterno 2", e incollaggio interno Ø 50 mm. Fabbricate in ABS bianco.

Bocchetta di mandata Multiflow	Codice	Prezzo €	Cod. Alfanumerico	Imb. Standard	Peso Kg Standard	Volume m³ Standard
Bianco	**00334**	20,22	P02	24	4,61	0,020
Beige	**00334CL090**	21,88	P02	24	4,61	0,020
Grigio Chiaro	**00334CL129**	21,88	P02	24	4,61	0,020
Grigio Antracite	**00334CL144**	21,88	P02	24	4,61	0,020

*A norma se installate entro 50 cm dal pelo libero dell'acqua.

Bocchetta di mandata Multiflow filettata, piscine prefabbricate



DESCRIZIONE

Filetto esterno 2", e filetto interno 1$^{1/2}$". In ABS bianco, con guarnizioni.

Codice	Prezzo €	Cod. Alfanumerico	Imb. Standard	Peso Kg Standard	Volume m^3 Standard
06481	13,48	P02	20	4,72	0,021

Bocchetta di mandata Multiflow filettata, piscine con liner



DESCRIZIONE

Modello Parker. Filetto esterno 2", incollaggio interno Ø 50 mm con sistema Parker. (Viti autofilettanti). Installazione con passanti a muro (cod. 15664 o 15665).

Codice	Prezzo €	Cod. Alfanumerico	Imb. Standard	Peso Kg Standard	Volume m^3 Standard
06498	14,79	P02	20	4,72	0,021

Bocchetta di mandata regolabile



DESCRIZIONE

Con guarnizioni, flange e viti. Regolabile 3 posizioni: 100%, 65%, 35%. Portata: 13,5 m3/h. Attacco esterno Ø 63 mm.

Codice	Prezzo €	Cod. Alfanumerico	Imb. Standard	Peso Kg Standard	Volume m^3 Standard
15864	37,43	P02	12	4,2	0,02

Bocchetta NORM per piscina prefabbricata









DESCRIZIONE

Gamma di bocchette conformi alle norme, adatte per installazioni in piscine pubbliche e private. Fabbricate in ABS e con trattamento UV. Portata max 2,3 m^3/h.

Per piscina privata: a norma se installate entro 50 cm dal pelo libero dell'acqua.

	Codice	Prezzo €	Cod. Alfanum.	Imb. Standard	Peso Kg Standard	Volume m^3 Standard
Per piscina pf liner Bianco	**56499**	38,38	P02	12	4,5	0,020
Per piscina pf liner Beige	**56499CL090**	42,74	P02	12	4,5	0,020
Per piscina pf liner Grigio chiaro	**56499CL129**	42,74	P02	12	4,5	0,020
Per piscina pf liner Grigio antracite	**56499CL144**	42,74	P02	12	4,5	0,020
Per piscina pf VTR Bianco	**56500**	21,84	P02	24	4,5	0,020
Per piscina pf VTR Beige	**56500CL090**	24,08	P02	24	4,5	0,020
Per piscina pf VTR Grigio chiaro	**56500CL129**	24,08	P02	24	4,5	0,020
Per piscina pf VTR Grigio antracite	**56500CL144**	24,08	P02	24	4,5	0,020

Bocchetta di fondo per piscina prefabbricata









DESCRIZIONE

In mandata. In ABS con guarnizioni, flange e viti. Portata regolabile. Portata massima 7 m^3/h.

	Codice	Prezzo €	Cod. Alfanum.	Imb. Standard	Peso Kg Standard	Volume m^3 Standard
Filetto esterno 2", interno Ø 50 mm - Bianco	**00340**	42,10	P02	12	5,4	0,020
Filetto esterno 2", interno Ø 50 mm - Beige	**00340CL090**	51,23	P02	12	5,4	0,020
Filetto esterno 2", interno Ø 50 mm - Grigio chiaro	**00340CL129**	51,23	P02	12	5,4	0,020
Filetto esterno 2", interno Ø 50 mm - Grigio antracite	**00340CL144**	51,23	P02	12	5,4	0,020
Attacco F Ø 50 / M Ø 58,8 per interno tubo Ø 63 PN 6	**20139**	42,51	P02	12	5,4	0,021

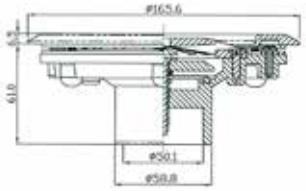



Bocchetta di fondo da 3" regolabile

DESCRIZIONE

Fabbricata in ABS bianco per attacco Ø 90 mm incollaggio femmina, Ø 110 mm maschio. In aspirazione. Con guarnizioni, flange e viti. Portata regolabile mediante rotazione della griglia. Superficie di aspirazione: 0,015 m². Portata a 0,4 m/sec: 20 m³/h. Portata massima consigliata 26 m³/h. (0,5 m/sec.).

	Codice	Prezzo €	Cod. Alfanumerico	Imb. Standard	Peso Kg Standard	Volume m³ Standard
Griglia in ABS bianco	**11795**	123,83	P02	2	2,65	0,047
Griglia in acciaio inox AISI-304	**08316**	232,97	P02	2	2,65	0,047



Bocchetta di fondo BCN03

DESCRIZIONE

Bocchetta regolabile da installare sul fondo di piscine con liner. Disponibile per incollaggio all'interno del tubo PN10. Materiale ABS bianco con inserti metallici. Flangia in inox. Portata massima 9,5 m³/h.

	Codice	Prezzo €	Cod. Alfanumerico	Imb. Standard	Peso Kg Standard	Volume m³ Standard
Con inserti flangia inox	**28502**	79,14	P02	12	4,54	0,031



Bocchetta di fondo BCN03 regolabile

DESCRIZIONE

Bocchetta regolabile da installare sul fondo di piscine con liner. Grazie alla funzione regolabile, la sua installazione nel fondo della piscina è resa estremamente facile in quanto può essere montata dopo la posa del cemento armato con il passante a muro 43590.

	Codice	Prezzo €	Cod. Alfanumerico	Imb. Standard	Peso Kg Standard	Volume m³ Standard
Con inserti flangia inox	**43588**	80,51	P02	12	2,04	0,033



Passanti a muro Ø 90 mm

DESCRIZIONE

Passanti a muro in PVC. Area di taglio di 120 mm per il fissaggio alla parete o sul fondo della piscina. Attacco Ø 63 o Ø 75 a richiesta.

	Codice	Prezzo €	Cod. Alfanumerico	Imb. Standard	Peso Kg Standard	Volume m³ Standard
Passanti a muro Ø 90/Ø 63–Ø 75 mm	**43590**	29,92	P02	9	7,3	0,033

Per bocchette cod:43588 - 41519 - 41520 - 41521.



Bocchetta aspirafango per piscina prefabbricata

DESCRIZIONE

Filetto esterno 2", Ø interno 50 mm. Fabbricata in ABS, con coperchio, guarnizioni e viti. Si consiglia installazione con passanti a muro 15663.

	Codice	Prezzo €	Cod. Alfanum.	Imb. Standard	Peso Kg Standard	Volume m³ Standard
Bocchetta aspirafango	**00332**	32,97	P02	12	4,22	0,020



Kit guarnizione sandwich

DESCRIZIONE

Kit composto da guarnizione sandwich e viti necessarie per l'installazione delle bocchette per piscine in pannelli. Realizzato in TPE, il kit consente l'installazione di vari accessori di materiale interno e protegge il rivestimento dal contatto con l'acqua. Di facile installazione. Previene la corrosione del rivestimento nell'area tagliata. Installazione del kit è consigliata per le seguenti bocchette 00330; 00332; 17382; 17383 e 56499.

Codice	Prezzo €	Cod. Alfanumerico	Imb. Standard	Peso Kg Standard	Volume m³ Standard
43455-0500	6,48	P02	80	-	0,035

Bocchetta di aspirazione per piscina liner



DESCRIZIONE

Con guarnizioni, flange e viti. Attacchi: Interno Ø 50 mm. Per piscine in liner in ABS bianco con guarnizioni e viti. Esterno: filetto 2".

	Codice	Prezzo €	Cod. Alfanumerico	Imb. Standard	Peso Kg Standard	Volume m³ Standard
Bocchetta di aspirazione						
Bianco	**17382**	31,28	P02	20	6	0,020
Beige	**17382CL090**	33,73	P02	20	6	0,020
Grigio Chiaro	**17382CL129**	33,73	P02	20	6	0,020
Grigio Antracite	**17382CL144**	33,73	P02	20	6	0,020

Bocchetta aspirafango per piscina prefabbricata in vetroresina



DESCRIZIONE

Filetto esterno 2", Ø interno 50 mm. Fabbricata in ABS bianco, con coperchio, filetto 1½".

	Codice	Prezzo €	Cod. Alfanumerico	Imb. Standard	Peso Kg Standard	Volume m³ Standard
Bocchetta aspirafango						
Bianco	**00336**	16,41	P02	24	4,13	0,020
Beige	**00336CL090**	17,56	P02	24	4,13	0,020
Grigio Chiaro	**00336CL129**	17,56	P02	24	4,13	0,020
Grigio Antracite	**00336CL144**	17,56	P02	24	4,13	0,020

Bocchetta aspirafango per piscina prefabbricata



DESCRIZIONE

Filetto esterno 2", filetto interno 1½". Fabbricata in ABS bianco.

Codice	Prezzo €	Cod. Alfanumerico	Imb. Standard	Peso Kg Standard	Volume m³ Standard
06484	10,86	P02	30	4,3	0,021

Bocchetta di aspirazione per incollaggio con griglia

DESCRIZIONE

Per incollaggio al tubo Ø 50 mm PN 10. Fabbricata in ABS bianco. Con griglia.

	Codice	Prezzo €	Cod. Alfanumerico	Imb. Standard	Peso Kg Standard	Volume m³ Standard
Filetto est. 2" Ø e int. 50 per P.F.	**06494**	35,41	P02	20	3,5	0,020

PRODOTTI IN ABS | PISCINA CON LINER E PREFABBRICATA - BOCCHETTE



Bocchette di Mandata / Aspirazione per grandi portate

DESCRIZIONE

Bocchette di mandata per grandi portate. Portata massima mandata 30 m³/h per una velocità di flusso massima di 4 m/s. Portata massima aspirazione 4 m³/h per una velocità di flusso massima di 0,5 m/s. Corpo in PVC, griglia di ABS, flangia in PA e le viti in AISI 304. Conforme alle norme vigenti. Connessione per tubo Ø75 o Ø90 mm.

	Codice	Prezzo €	Cod. Alfanumerico	Imb. Standard	Peso Kg Standard	Volume m³ Standard
Piscina Panel Protect	**41518**	73,79	P02	10	5,50	0,021
Piscina in pannelli	**41521**	66,68	P02	12	4,20	0,021

PRODOTTI IN ABS | PISCINA CON LINER E PREFABBRICATA - PASSANTI A MURO

Gamma di passanti a muro da 300 mm di lunghezza per bocchette Ø 2" e Multiflow da tagliare su misura in base alle necessità dell'utente, ed in funzione dello spessore della piscina. Fabbricati in ABS. Progettati con fori nelle nervature che rendono possibile posizionare i passanti sulla struttura della piscina, facilitandone il montaggio. La particolare costruzione permette alla bocchetta di rimanere incassata nella parete della piscina, facendo in modo che il liner resti ben aderente ad essa e non si gonfi. Dal punto di vista estetico, questo sistema fa si che resti visibile solo l'elemento decorativo.



Passanti a muro con attacco posteriore

DESCRIZIONE

2" filetto maschio e interno liscio Ø 50 mm

	Codice	Prezzo €	Cod. Alfanumerico	Imb. Standard	Peso Kg Standard	Volume m³ Standard
Attacco anteriore filetto femmina 2" per bocchette filetto maschio 2"	**15663**	12,91	P02	12	4,0	0,040
Attacco anteriore filetto femmina 2" esclusivamente per bocchetta cod. 06498	**15664**	12,91	P02	14	4,2	0,040



Passanti a muro con attacco posteriore liscio

DESCRIZIONE

Ø 63 mm maschio e interno liscio Ø 50 mm

	Codice	Prezzo €	Cod. Alfanumerico	Imb. Standard	Peso Kg Standard	Volume m³ Standard
Attacco anteriore filetto femmina 2" per bocchetta filetto maschio 2"	**15662**	12,91	P02	12	5,0	0,040
Attacco anteriore filetto femmina 2" esclusivamente per bocchetta 06498	**15665**	12,91	P02	14	5,4	0,040

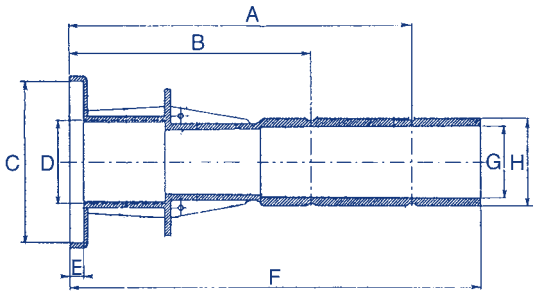

Dimensioni	Modelli			
	15663	15664	15662	15665
A	250	250	250	250
B	175	175	175	175
C	D.118,5	D.84	D.118,5	D.84
D	2"	2"	2"	2"
E	10	24	10	24
F	300	300	300	300
G	D.50"	D.50	D.50	D.50
H	2"	2"	D63	D63



00249-0600CL090



00249-0600CL129



00249-0600CL144



00249-0700CL090



00249-0700CL129



00249-0700CL144

Coperchi per skimmer 15 l

	Codice	Prezzo €	Cod. Alfanum.	Imb. Standard	Peso Kg Standard	Volume m³ Standard
Coperchio circolare, cornice circolare - Beige	**00249-0600CL090**	24,85	P02	1	-	-
Coperchio circolare, cornice circolare - Grigio chiaro	**00249-0600CL129**	24,85	P02	1	-	-
Coperchio circolare, cornice circolare - Grigio antracite	**00249-0600CL144**	24,85	P02	1	-	-
Coperchio circolare, cornice quadrata - Beige	**00249-0700CL090**	37,91	P02	1	-	-
Coperchio circolare, cornice quadrata - Grigio chiaro	**00249-0700CL129**	37,91	P02	1	-	-
Coperchio circolare, cornice quadrata - Grigio antracite	**00249-0700CL144**	37,91	P02	1	-	-



05280-0600CL090



05280-0600CL129



05280-0600CL144



00528-0700CL090



05280-0700CL129



05280-0700CL144

Coperchi per skimmer 17,5 l

	Codice	Prezzo €	Cod. Alfanum.	Imb. Standard	Peso Kg Standard	Volume m³ Standard
Coperchio circolare, cornice circolare - Beige	**05280-0600CL090**	38,84	P02	1	-	-
Coperchio circolare, cornice circolare - Grigio chiaro	**05280-0600CL129**	38,84	P02	1	-	-
Coperchio circolare, cornice circolare - Grigio antracite	**05280-0600CL144**	38,84	P02	1	-	-
Coperchio circolare, cornice quadrata - Beige	**05280-0700CL090**	47,51	P02	1	-	-
Coperchio circolare, cornice quadrata - Grigio chiaro	**05280-0700CL129**	47,51	P02	1	-	-
Coperchio circolare, cornice quadrata - Grigio antracite	**05280-0700CL144**	47,51	P02	1	-	-



74035CL129



74035CL1144



74035CL090

EASYCOLOR - Rivestimento colorato con flangia per skimmer a bocca larga

DESCRIZIONE

Per piscine in cemento armato e prefabbricate. Easy Color è il rivestimento colorato con flangia per skimmer che permette di personalizzare il colore degli skimmer a bocca larga. Easycolor è disponibile per i seguenti skimmer a bocca larga:01464, 11311, 11314, 11317, 00252, 11304, 11305 e comprende flangia e battente flottante. È possibile cambiare colore grazie a EasyColor, il nuovo rivestimento colorato con flangia per skimmer, compreso di battente flottante. Può essere installato senza cambiare la bocca dello skimmer, caratteristica di estrema praticità nel caso di ristrutturazione di piscine.

	Codice	Prezzo €	Cod. Alfanum.	Imb. Standard	Peso Kg Standard	Volume m³ Standard
EasyColor- Beige	**74035CL090**	74,52	P02	1	1,22	0,022
EasyColor- Grigio Chiaro	**74035CL129**	74,52	P02	1	1,22	0,022
EasyColor - Grigio Antracite	**74035CL144**	74,52	P02	1	1,22	0,022

Prodotto consigliato per la vendita in negozio e/o in showroom per la specificità e la complessità del prodotto e/o della sua installazione.



RICAMBI

Prolunga coperchio skimmer da 15 l

DESCRIZIONE

Anello addizionale per poter aumentare la distanza tra la bocca dello skimmer da 15 l ed il coperchio. Distanza allungamento 25 mm. In ABS. Sovrapponendo diversi accoppiamenti si può aumentare l'altezza. Può essere inoltre inclinato leggermente in base al livello del terreno.

Codice	Prezzo €	Cod. Alfanumerico	Imb. Standard	Peso Kg Standard	Volume m³ Standard
19919	7,67	P25	17	4,08	0,069



RICAMBI

Prolunga coperchio skimmer da 17,5 l

DESCRIZIONE

Anello supplementare per poter regolare e livellare meglio con il terreno il coperchio dello skimmer da 17,5 l. Distanza allungamento 20 mm. In ABS bianco. Sovrapponendo diversi accoppiamenti si può regolare millimetricamente in altezza. Inoltre si può inclinare leggermente, in base al livello del terreno.

Codice	Prezzo €	Cod. Alfanumerico	Imb. Standard	Peso Kg Standard	Volume m³ Standard
18153	7,67	P25	17	4,70	0,069



RICAMBI

Kit flottanti in ABS

DESCRIZIONE

Galleggiante con cestello in ABS bianco.

	Codice	Prezzo €	Cod. Alfanumerico	Imb. Standard	Peso Kg Standard	Volume m³ Standard
Per skimmer da 15 l	**00253**	15,35	P25	12	20,5	0,207
Per skimmer da 17,5 l	**05703**	15,61	P25	12	20,5	0,207



Regolatore di livello universale

DESCRIZIONE

Fabbricato in ABS. Installazione mediante collegamento laterale o inferiore, secondo necessità. Fori di uscita alla piscina semifustellati per adottare la soluzione più adeguata. Coperchio regolabile in altezza e livello. Per tutti i modelli di SKIMMER.

Codice	Prezzo €	Cod. Alfanumerico	Imb. Standard	Peso Kg Standard	Volume m³ Standard
15862	112,81	P02	1	2,0	0,016

PRODOTTI IN ABS | ACCESSORI SKIMMER



Sacchetti per cestello skimmer

DESCRIZIONE

Sacchetti igienici per cestelli di qualunque tipo di skimmer (cestello fino a Ø 24 cm). Trattiene i residui accumulati nel cestello dello skimmer con conseguente protezione della pompa e maggior rendimento del filtro.

	Codice	Prezzo €	Cod. Alfanumerico	Imb. Standard	Peso Kg Standard	Volume m³ Standard
Conf. da 36 scatole con 12 sacchetti	**042745**	766,00	P25	12	0,40	0,006
Conf. da 1 scatola con 12 sacchetti	**042747**	22,44	P25	1	0,40	0,006



Valvola di regolazione livello

DESCRIZIONE

Valvola di regolazione di livello compatibile con gli skimmer in acciaio inox della gamma SLIM. Compatibile con gli articoli cod.: 56313, 56316, 72743, 72744, 73501 73502. Con attacco laterale da 3/8" e galleggiante regolabile.

Codice	Prezzo €	Cod. Alfanumerico	Imb. Standard	Peso Kg Standard	Volume m³ Standard
73453	80,17	P02	1	0,9	0,008

PRODOTTI IN ABS | ACCESSORI SCARICHI DI FONDO



Griglia di scarico di fondo per piscina conforme alla normativa

DESCRIZIONE

Griglia per la sostituzione delle griglie degli scarichi di fondo già installati in piscine private, conforme alla normativa. Realizzato in plastica PP. Compatibile con scarichi di fondo per piscina in cemento armato: cod 01467, 27837, 27839. Compatibile con scarichi di fondo per piscina in liner e prefabbricata: cod 00270, 00271, 06474, 07880.

Codice	Prezzo €	Cod. Alfanumerico	Imb. Standard	Peso Kg Standard	Volume m³ Standard
74097	12,33	P02	4	-	-

N.B. La griglia è a Norme. Ciò non rendere a Norme scarichi di fondo che non lo sono ma può aiutare a minimizzare i rischi di intrappolamento.



Valvola idrostatica

DESCRIZIONE

Per diminuire la pressione che le possibili acque sotterranee potrebbero esercitare sulla vasca della piscina, si consiglia l'installazione di una valvola idrostatica e un tubo di drenaggio sullo scarico. Valvola idrostatica da collocare sul fondo degli scarichi con uscita 2", in ABS bianco, con vite e molla in inox. Filetto maschio 1½".

Codice	Prezzo €	Cod. Alfanumerico	Imb. Standard	Peso Kg Standard	Volume m³ Standard
00277	12,38	P02	24	3,54	0,021



Tubo di drenaggio

DESCRIZIONE

Tubo di drenaggio con connessione filettata maschio 1½" BSP. In ABS.

Codice	Prezzo €	Cod. Alfanumerico	Imb. Standard	Peso Kg Standard	Volume m³ Standard
21581	11,80	P02	24	3,54	0,021





Coperchio antivortice extra piatto

DESCRIZIONE

Design speciale extra piatto che consente agli aspirafango di oltrepassarlo agevolmente senza bloccarsi. Lati leggermente inclinati. Il coperchio di dimensioni 415 mm x 415 mm può essere montato sui seguenti scarichi:

Con griglia in acciaio:
-20282
-20283
-20284

Con griglia in ABS:
-22359
-22360
-22361
-22362

Il coperchio di dimensioni 570 mm x 570 mm può essere montato sui seguenti scarichi:

Con griglia in acciaio:
-20285
-20286
-20287
-20288

Con griglia in ABS:
-28709
-28710
-28711
-28712

	Codice	Prezzo €	Cod. Alfanumerico	Imb. Standard	Peso Kg Standard	Volume m³ Standard
415 mm x 415 mm. Altezza: 70 mm	**25344**	398,00	P02	1	2,25	0,012
570 mm x 570 mm. Altezza: 60 mm	**28556**	680,00	P02	1	3,90	0,015



Ghiera con griglia

DESCRIZIONE

Ghiera necessaria al completamento delle bocchette a parete in conformità alla norma UNI EN 13451 UNI 10637:2016

Codice	Prezzo €	Cod. Alfanumerico	Imb. Standard	Peso Kg Standard	Volume m³ Standard
4402040029	10,93	P25	1	0,01	-



Tappi invernali

DESCRIZIONE

Per chiudere le bocchette e proteggerle da possibili gelate.

	Codice	Prezzo €	Cod. Alfanumerico	Imb. Standard	Peso Kg Standard	Volume m³ Standard
Per bocchetta 1 1/2"	**06211**	7,98	P02	-	-	-
Per bocchetta 2"	**06212**	8,18	P02	-	-	-



Componenti vasca di compenso - Troppo pieno

DESCRIZIONE

Ø 110 x P.F. completo di flangia, controflangia, guarnizioni e viti.

Codice	Prezzo €	Cod. Alfanumerico	Imb. Standard	Peso Kg Standard	Volume m³ Standard
12245	256,31	P02	1	-	-



Componenti vasca di compenso - Aspirazioni per vasche

DESCRIZIONE

Aspirazione per vasche di compenso rivestite in PVC. Complete di valvola di fondo, gomito a 90° e mt. 1 di tubo PVC PN-10 di diametro relativo.

	Codice	Prezzo €	Cod. Alfanumerico	Imb. Standard	Peso Kg Standard	Volume m³ Standard
Aspirazione Ø 75 Portata max. consigliata 20 m³/h	**12234**	480,00	P02	1	-	-
Aspirazione Ø 90 Portata max. consigliata 30 m³/h	**12247**	500,00	P02	1	-	-
Aspirazione Ø 110 Portata max. consigliata 45 m³/h	**12248**	509,00	P02	1	-	-



Skimmer sfioro SLIM - per piscine in C.A. e C.A. e liner

DESCRIZIONE

Permette di avere un livello dell'acqua elevato nella piscina (+/- 4 cm) dando un effetto di infinito alla piscina. Costruito totalmente in acciaio inox AISI-316L. Equipaggiato con troppo pieno Ø 50 mm, dispone di una sede per montare la valvola di regolazione interno – art. 73453 - non compresa. Compatibile anche con i livelli d'acqua standard. Con collegamento per circuito equipotenziale. Comprende anche flangia di finitura, flangia di tenuta con viti e 1 sola guarnizione di tenuta adatta a piscine in C.A. + liner. Portata consigliata 7,5 m³/h. Capacità cestello 1.2 l.

	Codice	Prezzo €	Cod. Alfanumerico	Imb. Standard	Peso Kg Standard	Volume m³ Standard
Larghezza bocca 500 mm	**73501**	1.827,00	P02	1	14,80	0,0136
Larghezza bocca 650 mm	**73502**	1.902,00	P02	1	15,20	0,0169

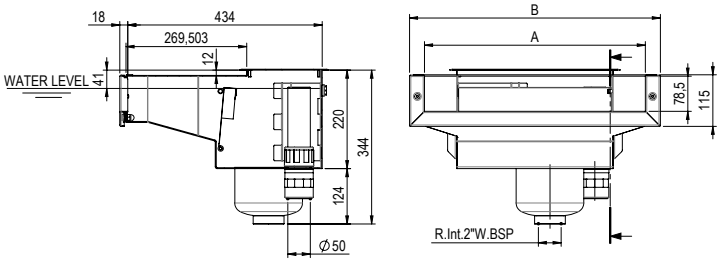



Skimmer Inox A-100 completo

DESCRIZIONE

In inox AISI-316L. Con troppo pieno Ø 50 mm, cestello e coperchio in inox inclusi. Dispone di una sede per montare la valvola di regolazione livello cod. 00256. Con collegamento per circuito equipotenziale.

Portata consigliata: 7,5 m³/h.

	Codice	Prezzo €	Cod. Alfanumerico	Imb. Standard	Peso Kg Standard	Volume m³ Standard
Attacco aspirazione, filetto 2"	**00254**	1.392,00	P02	1	8,4	0,04

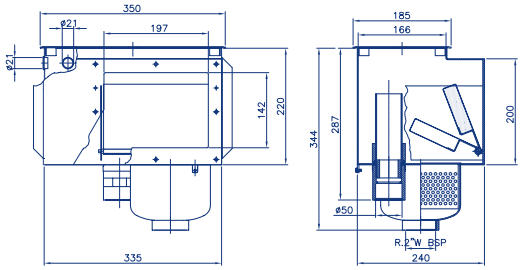

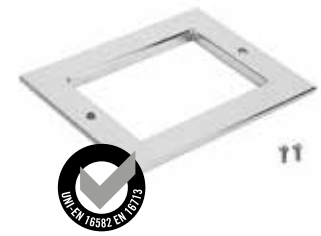

Cornice decorativa

DESCRIZIONE

Per skimmer 00254, in acciaio inox AISI-316L.

	Codice	Prezzo €	Cod. Alfanumerico	Imb. Standard	Peso Kg Standard	Volume m³ Standard
	00255	163,70	P02	1	0,62	0,003



Struttura skimmer A-201

DESCRIZIONE

In inox AISI-316L. Con troppo pieno Ø 50 mm. Cassa skimmer senza coperchio telescopico. Dispone di una sede per montare la valvola di regolazione livello 00256. Collegamento per circuito equipotenziale.

	Codice	Prezzo €	Cod. Alfanumerico	Imb. Standard	Peso Kg Standard	Volume m³ Standard
Collegamento aspirazione Ø 63 mm	**07520**	1.161,00	P02	1	6,51	0,04



Struttura skimmer A-202

DESCRIZIONE

In inox AISI-316L. Con troppo pieno Ø 50 mm. Cassa skimmer senza coperchio telescopico. Con collegamento per circuito equipotenziale.

	Codice	Prezzo €	Cod. Alfanumerico	Imb. Standard	Peso Kg Standard	Volume m³ Standard
Collegamento aspirazione Ø 63 mm	**07610**	876,00	P02	1	5,25	0,04

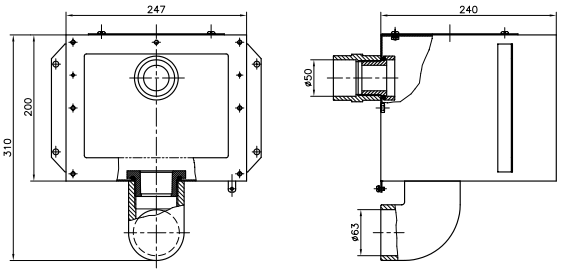



Cestello frontale per SKIMMER A-201 e A-202

DESCRIZIONE

Cestello in inox AISI-316L. Con flangia frontale per estrazione diretta.

Codice	Prezzo €	Cod. Alfanumerico	Imb. Standard	Peso Kg Standard	Volume m³ Standard
07521	555,00	P02	1	2,19	0,02



Struttura skimmer A-400

DESCRIZIONE

In inox AISI-316L. Con troppo pieno Ø 50 mm. Cassa skimmer senza coperchio telescopico. Dispone di una sede per montare la valvola di regolazione livello cod. 00256. Collegamento per circuito equipotenziale.

	Codice	Prezzo €	Cod. Alfanumerico	Imb. Standard	Peso Kg Standard	Volume m³ Standard
Collegamento aspirazione Ø 63 mm	**07523**	1.511,00	P02	1	8,0	0,06

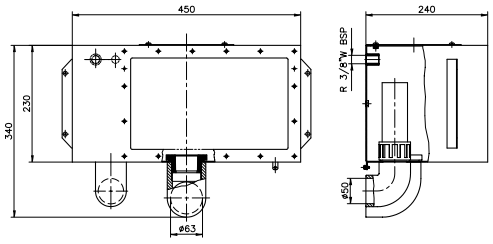



Cestello frontale per skimmer A-400

DESCRIZIONE

Estrazione frontale. Modello largo. In inox AISI-316L.

Codice	Prezzo €	Cod. Alfanumerico	Imb. Standard	Peso Kg Standard	Volume m³ Standard
07522	701,00	P02	1	3,5	0,04

PRODOTTI IN INOX | PISCINA IN CEMENTO ARMATO - ACCESSORI SKIMMER



Coperchio telescopico

DESCRIZIONE

In inox AISI-316L. Per i modelli A-201, A-202 e A-400. Piastra da 180 x 180 mm. Altezza regolabile da 60 a 110 mm.

Codice	Prezzo €	Cod. Alfanumerico	Imb. Standard	Peso Kg Standard	Volume m³ Standard
07524	217,47	P02	1	0,78	0,002



Valvola di regolazione livello

DESCRIZIONE

Da montare su tutti i modelli di skimmer inox, ad eccezione del modello A-202. Galleggiante regolabile. Collegamento 3/8".

Codice	Prezzo €	Cod. Alfanumerico	Imb. Standard	Peso Kg Standard	Volume m³ Standard
00256	42,44	P02	1	0,21	0,002

PRODOTTI IN INOX | PISCINA IN CEMENTO ARMATO - SCARICHI DI FONDO

Scarico di fondo circolare in acciaio inox

DESCRIZIONE

Uscita laterale 2". In acciaio inox AISI-316. Fissaggio della griglia mediante viti. Portata massima: 13 m³/h.



00268



26196

	Codice	Prezzo €	Cod. Alfanumerico	Imb. Standard	Peso Kg Standard	Volume m³ Standard
Uscita laterale 2"	**00268**	407,00	P02	1	2,56	0,02
Uscita laterale 2" e uscita inferiore 1½	**26196**	757,00	P02	1	2,56	0,02



Griglia per scarico di fondo in acciaio inox

NEW 2022

DESCRIZIONE

Griglia antivortice per scarichi di fondo già installati nelle piscine residenziali, per rispettare la normativa della piscina residenziale. Realizzata in acciaio inossidabile AISI-316L. Compatibile con scarichi di fondo 00268, 26196.

Codice	Prezzo €	Cod. Alfanumerico	Imb. Standard	Peso Kg Standard	Volume m³ Standard
74807	337,00	P02	-	-	-

PRODOTTI IN INOX | PISCINA IN CEMENTO ARMATO - GRIGLIE DI DRENAGGIO



Griglia di drenaggio Ø 200 mm in acciaio inox

DESCRIZIONE

Cornice in ABS bianco, griglia in acciaio inox AISI-316. Con viti per fissaggio griglia. Portata massima consigliata 13 m³/h.

Codice	Prezzo €	Cod. Alfanumerico	Imb. Standard	Peso Kg Standard	Volume m³ Standard
00279	68,41	P02	10	6,0	0,02



Griglia di drenaggio Ø 300 mm in acciaio inox

DESCRIZIONE

Cornice in alluminio, griglia in acciaio inox AISI-316. Con viti per fissaggio griglia. Portata massima consigliata 27 m³/h.

Codice	Prezzo €	Cod. Alfanumerico	Imb. Standard	Peso Kg Standard	Volume m³ Standard
00282	187,04	P02	4	5,8	0,02

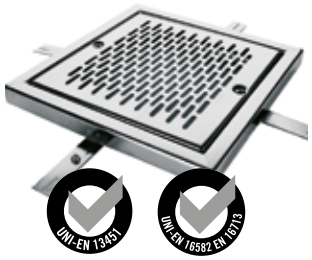

Griglie di drenaggio

DESCRIZIONE

Cornice e griglia in acciaio inox AISI-304 e/o in AISI-316 con viti di fissaggio griglia. Su richiesta possono essere fornite altre misure.

	Codice	Prezzo €	Cod. Alfanumerico	Imb. Standard	Peso Kg Standard	Volume m³ Standard
AISI-304:						
200 mm x 200 mm Portata massima consigliata 15 m³/h (0,5 m/sec)	**00284**	285,33	P02	1	1,2	0,01
300 mm x 300 mm Portata massima consigliata 43 m³/h (0,5 m/sec)	**00285**	375,00	P02	1	2,2	0,01
400 mm x 400 mm Portata massima consigliata 83 m³/h (0,5 m/sec)	**00286**	497,00	P02	1	4,0	0,03
500 mm x 500 mm Portata massima consigliata 136 m³/h (0,5 m/sec)	**00287**	636,00	P02	1	4,5	0,04
AISI-316:						
200 mm x 200 mm	**30764**	317,00	P02	1	1,2	0,01
300 mm x 300 mm	**30765**	399,00	P02	1	2,2	0,01
400 mm x 400 mm	**30766**	538,00	P02	1	4,0	0,03
500 mm x 500 mm	**30767**	701,00	P02	1	4,5	0,04

PRODOTTI IN INOX | PISCINA IN CEMENTO ARMATO - BOCCHETTE



Bocchetta di mandata*

DESCRIZIONE

Filetto esterno 1½". In acciaio inox AISI-316L. Portata massima: 4,5 m³/h. Sfera Ø 20 mm.

	Codice	Prezzo €	Cod. Alfanumerico	Imb. Standard	Peso Kg Standard	Volume m³ Standard
Lunghezza 35 mm	**32994**	149,67	P02	1	0,3	0,001
Lunghezza 50 mm	**16325**	139,17	P02	1	0,3	0,001
Lunghezza 70 mm	**16326**	162,54	P02	1	0,5	0,001

*A norma se installate entro 50 cm da pelo libero dell'acqua.



Bocchetta di fondo

DESCRIZIONE

Ad incastro sulle tubazioni (non necessita di raccorderia).

	Codice	Prezzo €	Cod. Alfanumerico	Imb. Standard	Peso Kg Standard	Volume m³ Standard
Da Ø 50 a Ø 63 mm	**19678**	215,16	P02	1	-	-
Da Ø 75, Ø 90 e Ø 110 mm	**19679**	257,22	P02	1	-	-

PRODOTTI IN INOX | PISCINA IN CEMENTO ARMATO - BOCCHETTE



Bocchetta aspirazione*

DESCRIZIONE

Filetto esterno 1½". In acciaio inox AISI-316. Si raccomanda raccordo attacco 05684.

	Codice	Prezzo €	Cod. Alfanumerico	Imb. Standard	Peso Kg Standard	Volume m³ Standard
Lunghezza 50 mm	**16328**	115,17	P02	1	0,2	0,001
Lunghezza 50 mm con coperchio	**21644***	156,72	P02	1	0,3	0,001

*Solo la bocchetta codice 21644 è conforme alle normative.



Bocchetta di mandata regolabile

DESCRIZIONE

In ottone cromato. Griglia in acciaio inox. AISI-316.

	Codice	Prezzo €	Cod. Alfanumerico	Imb. Standard	Peso Kg Standard	Volume m³ Standard
Portata massima 21 m³/h Filetto interno 2"	**00312**	70,14	P02	12	7,0	0,013
Portata massima 40 m³/h Filetto interno 3"	**00313**	173,10	P02	6	10,0	0,014



Bocchetta di aspirazione con coperchio a scorrimento

DESCRIZIONE

In ottone cromato. Coperchio in acciaio inox. AISI-304. Attacco a pressione, filetto interno 2" (è necessario un manicotto di accoppiamento cod. 01392).

Codice	Prezzo €	Cod. Alfanumerico	Imb. Standard	Peso Kg Standard	Volume m³ Standard
00315	79,53	P02	12	8,0	0,008



Bocchetta aspirafango con coperchio filettato

DESCRIZIONE

In ottone cromato. Attacco filettato interno 2" (è necessario un manicotto di accoppiamento cod. 01395).

Codice	Prezzo €	Cod. Alfanumerico	Imb. Standard	Peso Kg Standard	Volume m³ Standard
00317	97,03	P02	12	10,0	0,012

PRODOTTI IN INOX | PISCINA IN CEMENTO ARMATO - PASSANTI A MURO



Passanti a muro in inox

DESCRIZIONE

In acciaio inox AISI-304L. Entrambe le estremità con filetto interno 1½".
Con attacco per circuito equipotenziale.

	Codice	Prezzo €	Cod. Alfanumerico	Imb. Standard	Peso Kg Standard	Volume m³ Standard
Lunghezza 240 mm	**00327**	112,81	P02	1	0,7	0,003
Lunghezza 340 mm	**00328**	122,79	P02	1	0,8	0,005

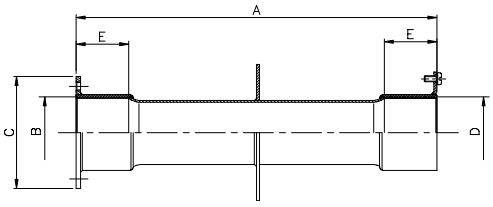

Dimensioni	Modelli	
	00327	00328
A	240	340
B	1¹/₂"	1¹/₂"
C	74	74
D	1¹/₂"	1¹/₂"
E	35	35

PRODOTTI IN INOX | PISCINA IN CEMENTO ARMATO E LINER

Skimmer Inox 500



DESCRIZIONE

In Inox AISI-316L. Il cestello interno agisce come un setaccio trattenendo il grosso della sporcizia. Tutti i modelli comprendono il troppo pieno Ø 50 mm e connessioni. Con cestello rotondo in Acciaio Inox. Alloggiamento per il regolatore di livello.

	Codice	Prezzo €	Cod. Alfanumerico	Imb. Standard	Peso Kg Standard	Volume m³ Standard
Larghezza bocca 500 mm	**56313**	1.735,00	P02	1	14,84	0,136
Larghezza bocca 650 mm	**56316**	1.913,00	P02	1	14,84	0,136

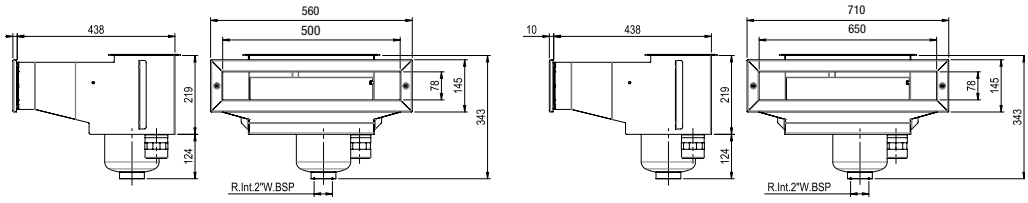

Skimmer sfioro SLIM - per piscine in C.A. e liner



DESCRIZIONE

Permette di avere un livello dell'acqua elevato nella piscina (+/- 4 cm) dando un effetto di infinito alla piscina. Costruito totalmente in acciaio inox AISI-316L. Equipaggiato con troppo pieno Ø 50 mm, dispone di una sede per montare la valvola di regolazione interno – art. 73453 - non compresa. Compatibile anche con i livelli d'acqua standard. Con collegamento per circuito equipotenziale. Comprende anche flangia di finitura, flangia di tenuta con viti e 1 sola guarnizione di tenuta adatta a piscine in C.A. e liner. Portata consigliata 7,5 m³/h. Capacità cestello 1.2 L.

	Codice	Prezzo €	Cod. Alfanumerico	Imb. Standard	Peso Kg Standard	Volume m³ Standard
Larghezza bocca 500 mm	**73501**	1.827,00	P02	1	14,80	0,0136
Larghezza bocca 650 mm	**73502**	1.902,00	P02	1	15,20	0,0169

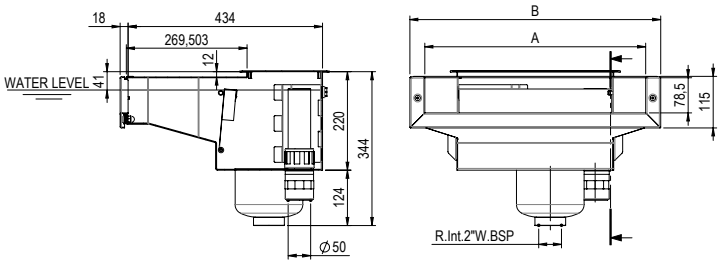

PRODOTTI IN INOX | PISCINA IN VETRORESINA

Skimmer inox A-500 con bocca larga SLIM per piscine in vetroresina



DESCRIZIONE

Realizzato in acciaio inox AISI-316L. Con troppo pieno Ø 50 mm, cestello e coperchio in inox inclusi. Dispone di una sede per montare la valvola di regolazione livello cod. 73453 non compresa. Con collegamento per circuito equipotenziale. Consigliato per piscine in vetroresina. Comprende anche flangia di finitura, flangia di tenuta con viti e 1 sola guarnizione di tenuta adatta a piscine in C.A. e liner. Portata consigliata: 7,5 m³/h. Livello dell'acqua +/- 8 cm. Capacità del cestello 1,2L.

	Codice	Prezzo €	Cod. Alfanumerico	Imb. Standard	Peso Kg Standard	Volume m³ Standard
Larghezza bocca 500 mm, inclinazione 6°	**72744**	1.659,00	P02	1	14,84	0,136
Larghezza bocca 650 mm, inclinazione 6°	**72743**	2.092,00	P02	1	14,84	0,136

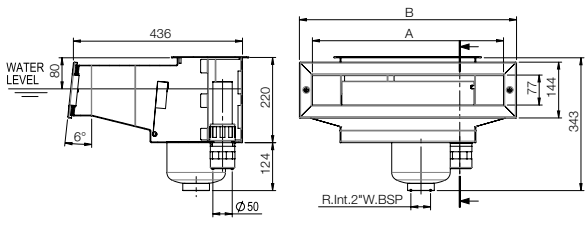

COD	A (mm)	B (mm)
72743	650	710
72744	500	560

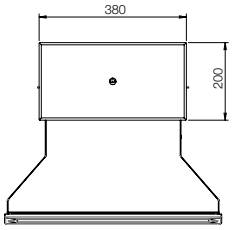



Scarico di fondo rotondo in acciaio inox

DESCRIZIONE

Uscita laterale 2". Fabbricato in inox AISI 316. Fissaggio della griglia mediante viti, attrezzato con guarnizioni, flangia e viti di fissaggio. Portata massima consigliata 13 m³/h.

	Codice	Prezzo €	Cod. Alfanumerico	Imb. Standard	Peso Kg Standard	Volume m³ Standard
Uscita laterale 2"	**00275**	510,00	P02	1	2,27	0,02
Uscita laterale 2" e uscita inferiore 1½	**26197**	911,00	P02	1	4,23	0,04



69173



69174

Flangia decorativa in acciaio inox per scarichi di fondo

DESCRIZIONE

Flangia decorativa in acciaio inox AISI-316L per scarico di fondo in ABS. Include viti.

	Codice	Prezzo €	Cod. Alfanumerico	Imb. Standard	Peso Kg Standard	Volume m³ Standard
Per scarico di fondo cod. 00271	**69174**	447,00	P02	1	1,21	0,001
Per scarico di fondo cod. 00270	**69173**	472,00	P02	1	1,44	0,001



Flangia decorativa in acciaio inox per bocchette di mandata

DESCRIZIONE

Flangia decorativa in acciaio inox per bocchetta. Include flangia, viti e guarnizioni.

	Codice	Prezzo €	Cod. Alfanumerico	Imb. Standard	Peso Kg Standard	Volume m³ Standard
Per bocchetta di mandata cod. 00330 e 56499	**69171**	80,85	P02	1	0,31	0,001
Per bocchetta di mandata cod. 00332	**69172**	191,95	P02	1	0,31	0,001

PRODOTTI IN INOX | PISCINA CON LINER E PREFABBRICATA - BOCCHETTE



Bocchetta di mandata per piscina con liner

DESCRIZIONE

Filetto esterno 1½". Fabbricata in acciaio inox AISI-316L. Sfera Ø 20 mm. Con guarnizioni e viti.
Portata consigliata: 4,5 m³/h.

Codice	Prezzo €	Cod. Alfanumerico	Imb. Standard	Peso Kg Standard	Volume m³ Standard
16327	175,36	P02	1	0,5	0,001



Convertitore per passanti a muro

DESCRIZIONE

Filetto esterno 1½". In acciaio inox AISI-316L. Per conversione passanti a muro piscina in cemento armato in prefabbricata. Da utilizzare preferibilmente con le bocchette inox 16331.

Codice	Prezzo €	Cod. Alfanumerico	Imb. Standard	Peso Kg Standard	Volume m³ Standard
26171	120,42	P02	1	0,2	0,001



Bocchetta di mandata per piscina con liner - passanti muro

DESCRIZIONE

Fabbricata in acciaio inox AISI-316L. Adattabile ai passanti a muro 00344, 00345 e convertitore 26171. Con guarnizioni e viti. Sfera Ø 20 mm. Fissaggio sfera mediante viti. Portata consigliata: 4,5 m³/h.

Codice	Prezzo €	Cod. Alfanumerico	Imb. Standard	Peso Kg Standard	Volume m³ Standard
16331	85,98	P02	1	0,3	0,001



Bocchetta di mandata regolabile di fondo

DESCRIZIONE

Filetto esterno 2". In acciaio inox AISI-316. Consente l'installazione in piscine in cemento armato e prefabbricate. La portata d'acqua si può regolare mediante vite centrale.
Portata massima consigliata: 14 m³/h.

Codice	Prezzo €	Cod. Alfanumerico	Imb. Standard	Peso Kg Standard	Volume m³ Standard
15839	352,00	P02	1	0,9	0,002



Bocchetta di aspirazione per piscina con liner

DESCRIZIONE

In acciaio inox AISI-316, con guarnizioni di tenuta, flangia e viti. Con filetto da 1"/2" BSP. Necessita raccordo a connessione 05684.

Codice	Prezzo €	Cod. Alfanumerico	Imb. Standard	Peso Kg Standard	Volume m³ Standard
16330	224,47	P02	1	0,5	0,001

PRODOTTI IN INOX | PISCINA CON LINER E PREFABBRICATA - PASSANTI A MURO



Passanti a muro in acciaio inox

DESCRIZIONE

In acciaio inox AISI-304L. Entrambe le estremità con filetto interno 1$^{1/2}$". Con presa per circuito equipotenziale. Per bocchette 16331.

	Codice	Prezzo €	Cod. Alfanumerico	Imb. Standard	Peso Kg Standard	Volume m^3 Standard
Lunghezza 240 mm	**00344**	166,04	P02	1	0,7	0,003
Lunghezza 340 mm	**00345**	178,91	P02	1	0,9	0,005

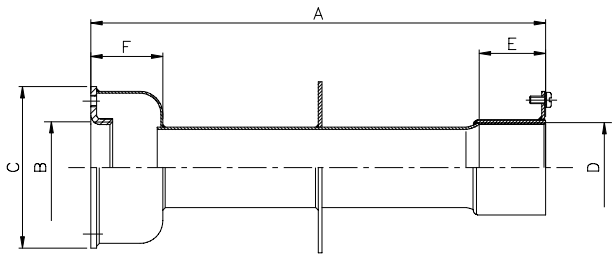

Dimensioni	Modelli	
	00344	00345
A	240	340
B	1$^1/_2$"	1$^1/_2$"
C	85	85
D	1$^1/_2$"	1$^1/_2$"
E	35	35
F	38	38

PRODOTTI IN INOX | PISCINA CON LINER E PREFABBRICATA - ACCESSORI SKIMMER



Kit adattamento per skimmer inox

DESCRIZIONE

Per piscine liner, prefabbricate e a pannelli. Composto da: 2 guarnizioni elastiche, cornice in acciaio inox AISI-316 e viti di fissaggio.

	Codice	Prezzo €	Cod. Alfanumerico	Imb. Standard	Peso Kg Standard	Volume m^3 Standard
Per A-100, A-201 e A-202 (Cod. 00254, 07520 e 07610)	**07525**	217,47	P02	1	0,78	0,002
Per A-400 (Cod. 07523)	**07526**	284,09	P02	1	1,13	0,01



Cornici in acciaio inox per skimmer

DESCRIZIONE

Cornici in acciaio inox AISI-316L per skimmer in ABS. Includono flangia, guarnizioni e viti.

	Codice	Prezzo €	Cod. Alfanumerico	Imb. Standard	Peso Kg Standard	Volume m^3 Standard
Per skimmer in ABS bocca standard 01461 (15L), 01462 (15L), 11309 (17.5L), 11310 (17.5L)	**56344**	273,25	P02	1	1.5	0.004
Per skimmer in ABS bocca ampia cod. 01463 (15L), 01464 (15L), 11311 (17.5L), 11313 (17.5L)	**56340**	302,00	P02	1	1.87	0.005
Per skimmer NORM cod. 56176	**74101**	362,00	P02	1	1.76	0.001

SCHEMA D'INSTALLAZIONE ABS

Installazione skimmer

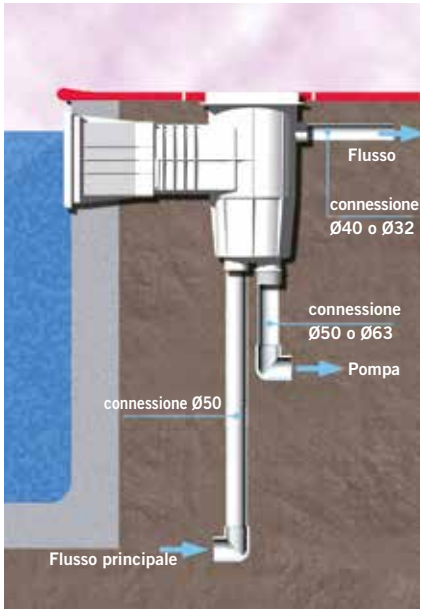

Installazione del regolatore del livello dell'acqua

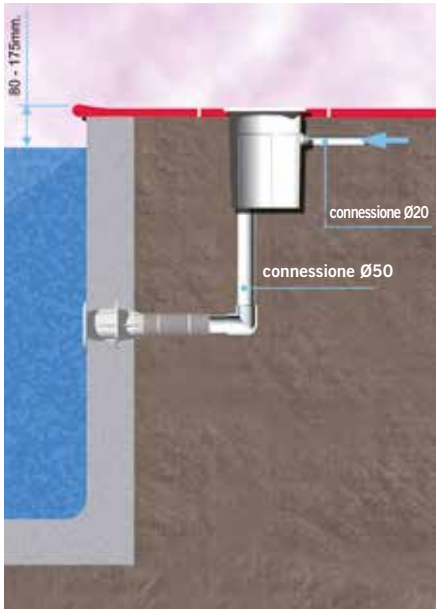

Installazione scarico di fondo

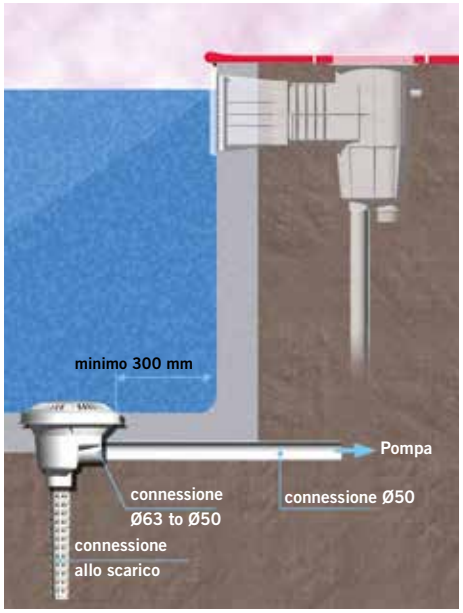

Installazione bocchetta

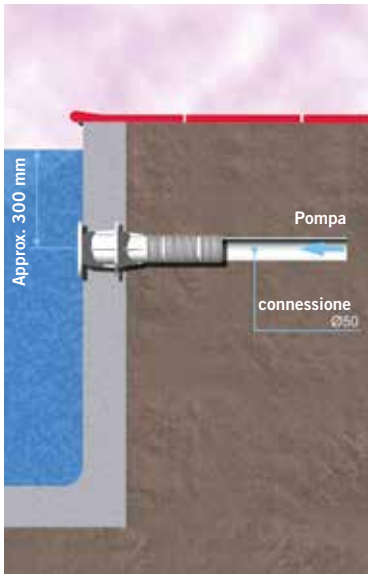

Installazione subacquea

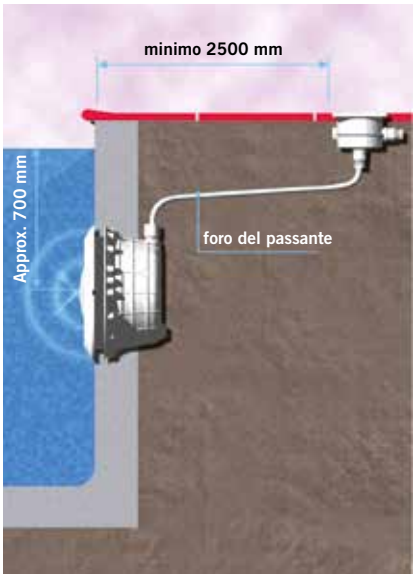

PISCINA IN CEMENTO ARMATO:

Cemento armato + liner

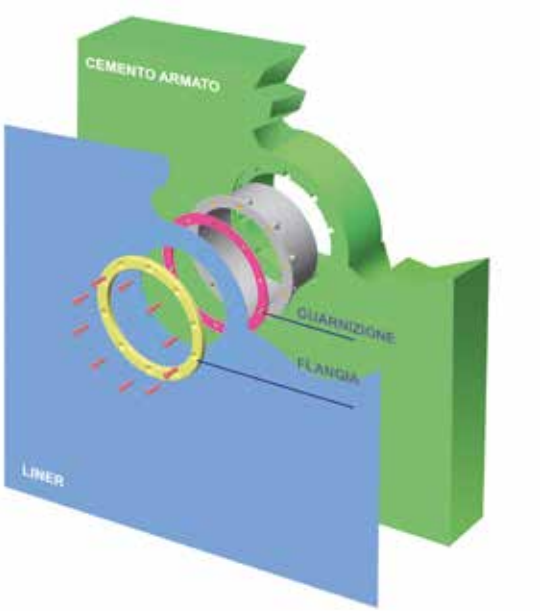

Cemento Armato + rivestimento (piastrelle, mosaico, vernice)

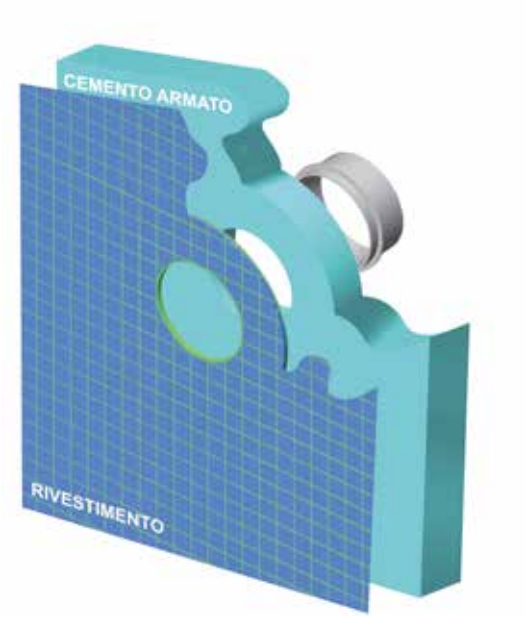

PISCINA A PANNELLI:

guarnizione sandwich

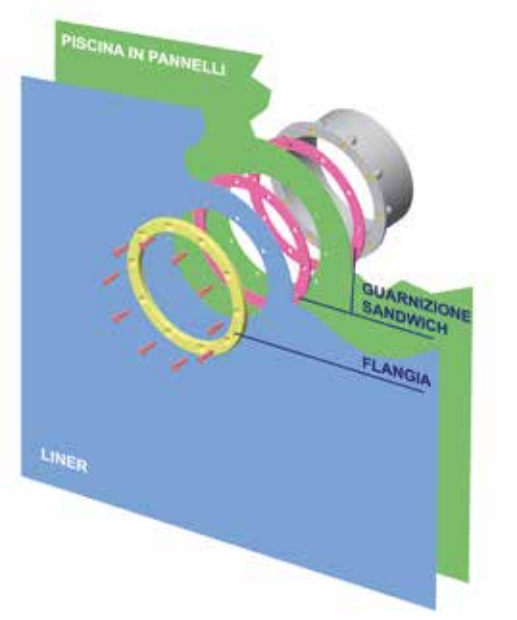





FILTRAZIONE

ZODIAC®

FILTRI A SABBIA E CARTUCCIA 152

FILTRO A SABBIA MS 153

FILTRO A CARTUCCIA CS 154

MATERIALI FILTRANTI 155

> AD OGNI PISCINA IL SUO FILTRO

Elemento centrale del sistema di filtrazione, **il filtro è caricato con apposito materiale filtrante (che può essere sabbia, vetro o altro materiale).** I detriti e le impurità sono così trattenuti nel corpo del filtro.

Un sistema di filtrazione performante è **indispensabile per l'efficacia del trattamento dell'acqua.**

Zodiac® offre 2 gamme di filtri per soddisfare al meglio le diverse esigenze degli utenti:

> FILTRI A CARTUCCIA CS

+ filtri molto compatti che possono essere installati anche in locali tecnici di piccole dimensioni
+ filtrazione ultra fine fino a 15-20 micron per un'acqua cristallina
+ risparmio di acqua durante la manutenzione (no controlavaggi)
+ nessuna necessità di collegarsi allo scarico



> FILTRI A SABBIA MS

+ serbatoio in poliestere rinforzato con fibra di vetro duraturo nel tempo
+ compatibile con vari materiali filtranti quali sabbia e vetro (Crystal Clear)
+ facile manutenzione







TABELLA COMPARATIVA FILTRI

	CS	MS
	Filtro a cartuccia rispettoso dell'ambiente per una filtrazione fine	Filtro a sabbia semplice e duraturo nel tempo
Garanzia	5 anni (corpo filtro) / 3 anni	10 anni (corpo filtro) / 3 anni
Installazione facilitata	Si (kit VersaPlumb®)	N/A
Materiale filtrante	Cartuccia CS	Sabbia o vetro
Finezza filtrazione	15 - 20 micron	30 - 50 micron
Numero di modelli	2	4
Diametro filtro	37 cm	53-95 cm
Volume max. piscina	170 m^3	170 m^3
Manometro	Si	Si
Valvola multi-vie	N/A	Si
Scarico	Si (+ kit di connessione)	Si, doppio (sabbia + acqua)

FILTRO A SABBIA MS

MS



DESCRIZIONE

+ Filtro a marchio Zodiac (made in Europe)
+ Filtro laminato fabbricato in resina di poliestere e rafforzato con fibra di vetro.
+ Coperchio in polipropilene di Ø 260 mm con sfiato manuale.
+ Dadi in acciaio inossidabile con protezione in ABS color nero.
+ Scarico da 3/8" per l'acqua e 2 ½" per la sabbia.
+ Include: manometro, valvola selettrice a 6 vie da 1 ½" per Ø 532 mm e Ø 645 mm e da 2" per Ø 798 e Ø 950 mm.
+ Velocità di filtrazione: 50 m^3/h
+ Pressione di lavoro: 0,2 - 0,8 kg/cm^2 (pompa velocità variabile); 0,4 - 1,4 kg/cm^2 (pompa velocità singola).
+ Pressione massima: 2,5 kg/cm^2
+ Granulometria della sabbia: 0,4 ÷ 0,8 mm

3 ANNI GARANZIA

10 ANNI GARANZIA SUL CORPO FILTRO

ACCESSORI INCLUSI NELLA CONFEZIONE



Valvola selettrice



Manometro e sfiato aria



Kit di bulloni



Tappo di protezione

Codice Alfanumerico P39

CODICE	DESCRIZIONE	PREZZO IVA ESCLUSA	UNITÀ	REALIZZ.	TIPO	ORIENT.	VALVOLA «	Ø INT mm	AREA m^2	SABBIA 0.4/0.8 sacchi	PORT. 50 m/h m^2 /h
WF000095	FILTRO MS 530 CON VALV.	884,00 €	un	laminato	candelette	verticale	1.5	510	0,20	4	10,2
WF000096	FILTRO MS 650 CON VALV.	955,00 €	un	laminato	candelette	verticale	1.5	635	0,32	6	15,8
WF000097	FILTRO MS 800 CON VALV.	1.428,00 €	un	laminato	candelette	verticale	2	770	0,47	13	23,3
WF000098	FILTRO MS 950 CON VALV.	1.744,00 €	un	laminato	candelette	verticale	2	920	0,66	20	30

DIMENSIONI	MS 530	MS 650	MS 800	MS 950
ø est:	532	645	798	950
A :	350	405	430	460
B :	475	530	660	690
C :	539	594	736	766
D :	745	815	984	1027
F:	400	490	625	750

*Dimensione sotto il gomito della valvola selettrice per indicare lo spazio per l'installazione della pompa.

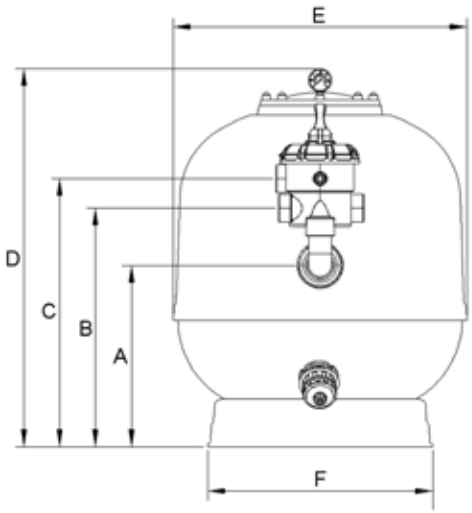

Prodotto consigliato per la vendita in negozio e/o in showroom per la specificità e la complessità del prodotto e/o della sua installazione.



3 ANNI GARANZIA
5 ANNI GARANZIA CORPO FILTRO

FILTRO A CARTUCCIA CS

CS

DESCRIZIONE

+ Filtrazione ultra fine
+ Facile manutenzione e risparmio d'acqua
+ Filtro molto compatto, può essere installato anche in locali tecnici di piccole dimensioni
+ Accessori inclusi nella confezione: cartuccia filtrante 15-20 µm, bocchettoni di collegamento diametro 63/50mm, manometro, valvola di sfiato

Codice Alfanumerico P39

CODICE	DESCRIZIONE	PREZZO IVA ESCLUSA	UNITÀ
WF000024	FILTRO A CARTUCCIA CS 100	620,00 €	un
WF000025	FILTRO A CARTUCCIA CS 150	681,00 €	un

DESCRIZIONE

Materiale corpo filtro	Polipropilene rinforzato con fibra di vetro
Posizione manometro	Sul coperchio
Connessioni	Bocchettoni di collegamento diametro 63/50mm
Scarico	63mm, 63/50mm kit idraulico fornito

CARATTERISTICHE TECNICHE	CS 100	CS 150
Capacità di filtrazione m^3 (8 ore / giorno)	130	170
Portata massima (m^3/h)	22,7	34,1
Superficie filtrante (m^2)	9,3	14,0
Numero strati cartuccia	143	215
Velocità di filtrazione ($m^3/h/m^2$)	2,4	2,1
Velocità di filtrazione a 1 m/s	0,64 $m^3/h/m^2$	
Pressione di funzionamento (bar o kg/cm^2)	0,2 - 0,8 (pompa a velocità variabile); 0,4 - 1,2 (pompa a velocità singola)	
Pressione massima (bar o kg/cm^2)	3,5	

CURVE PERDITA DI CARICO

- Perdite di carico filtro CS espresse in metri di acqua: 1 m H2O = 0,1 bar

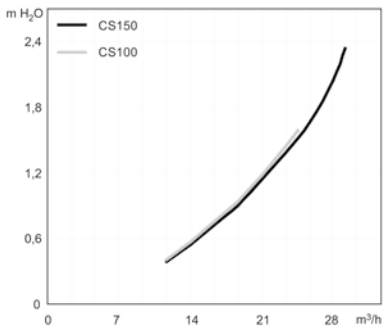

PESO E DIMENSIONI

Ingombro (diametro filtro)	33 cm
Altezza totale (con manometro)	92 cm
Spazio necessario (per sostituire la cartuccia)	43 cm al di sopra del filtro
Peso (filtro + cartuccia)	13 kg / 14 kg

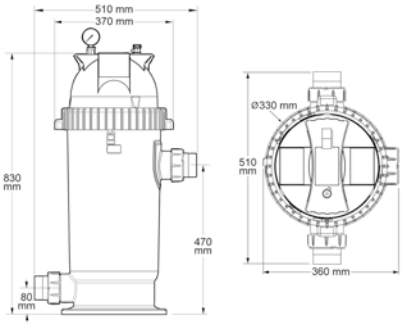

Codice Alfanumerico P55

PRODOTTI ASSOCIATI

	Cartuccia CS 100	Cartuccia CS 150
Codice	R0462201	R0462301
Prezzo	131,03 €	188,01 €

INSTALLAZIONE CON KIT VERSA PLUMB®

- Il kit opzionale Versa Plumb® permette una connessione veloce, compatta ed efficiente tra il filtro CS e ogni modello di pompa di filtrazione Zodiac FloPro™.
- Il gomito Versa Plumb® è dotato di un filetto da 1/2'' per installare ad esempio un anodo di messa a terra (vedi kit di messa a terra nella sezione Trattamento Acqua - codice R0673800).

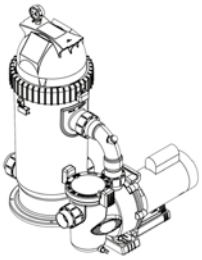

Prodotto consigliato per la vendita in negozio e/o in showroom per la specificità e la complessità del prodotto e/o della sua installazione.

MATERIALI FILTRANTI

CRYSTAL CLEAR



DESCRIZIONE

+ Il materiale filtrante di Zodiac composto da cristalli di vetro puro e frantumato così da garantire una qualità dell'acqua migliore
+ Efficiente: capacità di filtrazione nettamente superiore per un'acqua più limpida
+ Eco-responsabile: risparmia fino al 75% d'acqua grazie a tempi di contro-lavaggio più brevi rispetto ad un filtro a sabbia.
+ Economico: meno energia necessaria per la filtrazione x

TUTTI I TIPI DI PISCINA · FILTRAZIONE FINE · MagnaPool ECOSYSTEM · ECO RISPETTOSO

Codice Alfanumerico P03

CODICE	DESCRIZIONE	PREZZO IVA ESCLUSA	UNITÀ
WF000063	CRYSTAL CLEAR 0,7/1,3 mm	27,73 €	un
WF000064	CRYSTAL CLEAR 1,0/3,0 mm	28,20 €	un

DESCRIZIONE

Contenuto	Materiale filtrante composto da 100% di cristalli di vetro puro
Aspetto	Traslucido
Dosaggio	La quantità necessaria è inferiore del 10% rispetto al carico totale richiesto da un normale filtro a sabbia. Utilizzare la granulometria 1.0/3.0 mm per coprire le candelette e la granulometria 0,7/1,3 mm per arrivare al carico totale del filtro.
Efficienza di filtrazione	Riduzione della torbidità del 77,9%*
Dimensioni sacco (l x h)	45 x 65 cm
Peso netto sacco	15 kg

* Test di riduzione della torbidità su 20 cicli, utilizzando Crystal Clear granulometria fine.

PRODOTTI ASSOCIATI



MS filtro

WF000094/95/96/97/98



Hydroxinator® iQ

WW000172/173/174/175



FILTRAZIONE

FILTRI A SABBIA E CARTUCCIA 152
FILTRO A SABBIA MS 153
FILTRO A CARTUCCIA CS 154
MATERIALI FILTRANTI 155

LOCALI TECNICI INTERRATI





Twin cover Top

DESCRIZIONE

Locale tecnico in vetroresina rinforzato con innovativo coperchio monoblocco piatto calpestabile. Dotato di superficie antiscivolo e apertura laterale con ammortizzatore pneumatico. Per filtri fino a ø max. 770 mm.

	Codice	Prezzo €	Cod. Alfanumerico	Imb. Standard	Peso Kg Standard	Volume m³ Standard
Locale tecnico Twin Cover Top 22 mc	**L43170**	1.646,00	P03	1	-	-



Twin cover

DESCRIZIONE

Locale tecnico di nuova generazione in vetroresina rinforzata con coperchio calpestabile sdoppiato* per facilitare le operazioni di gestione dell'impianto di filtrazione. Per filtri max ø 770 mm.

Disponibile anche nelle versioni PRO (per filtri max ø 920 mm) e FLAT (con fondo piatto).

Nuovo coperchio antiscivolo secondo normativa UNI EN 13451.

*Da completare con cerniere.

	Codice	Prezzo €	Cod. Alfanumerico	Imb. Standard	Peso Kg Standard	Volume m³ Standard
Locale tecnico Twin Cover 22 mc	**L43140**	1.449,00	P03	1	-	-
Locale tecnico Twin Cover Pro 30 mc	**L43141**	1.864,00	P03	1	-	-
Locale tecnico Twin Cover Flat 33 mc	**L43143**	2.041,00	P03	1	-	-
Locale tecnico VTR XL	**L43165**	3.436,00	P03	1	-	-
Locale tecnico VTR XXL	**L43166**	5.569,00	P03	1	-	-
Kit cerniere	**LIT003097**	85,80	P03	1	-	-

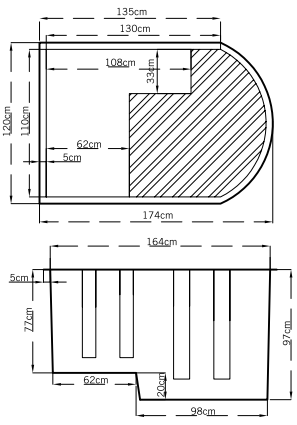

L43140/L43170

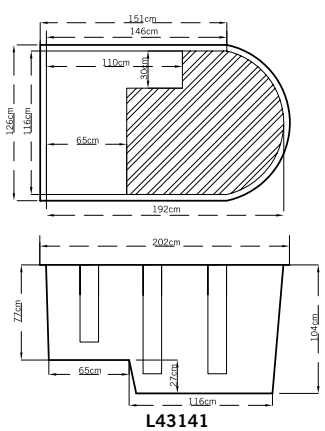

L43141

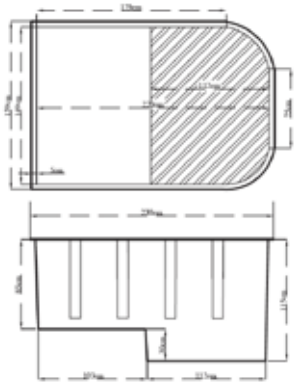

L43165

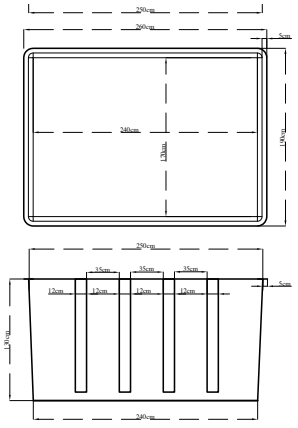

L43166

LOCALI TECNICI INTERRATI

Kit locale tecnico assemblato con collettori di mandata, di aspirazione e scarico

DESCRIZIONE

Esempio locale tecnico da 15m³ con pompa FloPro e filtro MS:

Pozz. preassemblato con 3 As. - 2 Ma. per filtro Ø 640 mm cod. L43180Z



+

Pompa FloPro da 0,75 CV*



+

Filtro MS*



*Articoli non compresi nei prezzi sotto riportati



Locale tecnico in vetroresina da completare

DESCRIZIONE

Locale tecnico in vetroresina preassemblato dotato di collettori di aspirazione, mandata, scarico, relativa raccorderia interna di collegamento e raccordi a stringere per tubazioni esterne. Disponibile anche con nuovo locale tecnico Twin Cover Top. Da completare con relativa pompa di filtrazione e filtro. Quadro elettrico e trasformatore per fari non compresi nel prezzo.

	Codice	Prezzo €	Cod. Alfanum.	Imb. Standard	Potenza HP-kW	Asp. n°	Port. 50 m/h m³/h
Preassemblato Con 3 As. - 2 Ma. Per Filtro Ø 640 Mm	**L43180Z**	2.639,00	P03	1	0,75-0,55	3	13
Preassemblato Con 3 As. - 3 Ma. Per Filtro Ø 640 Mm	**L43182Z**	2.769,00	P03	1	1-0,75	3	15
Preassemblato Con 4 As. - 3 Ma. Per Filtro Ø 640 Mm	**L43184Z**	2.833,00	P03	1	1-0,75	4	15
Preassemblato Con 4 As. - 4 Ma. Per Filtro Ø 640 Mm	**L43186Z**	2.885,00	P03	1	1-0,75	4	15
Preassemblato Con 3 As. - 2 Ma. Per Filtro Ø 760 Mm	**L43188Z**	2.769,00	P03	1	1,5-1,12	3	21.5
Preassemblato Con 3 As. - 3 Ma. Per Filtro Ø 760 Mm	**L43190Z**	2.833,00	P03	1	1,5-1,12	3	21.5
Preassemblato Con 4 As. - 3 Ma. Per Filtro Ø 760 Mm	**L43192Z**	2.898,00	P03	1	1,5-1,12	4	21.5
Preassemblato Con 4 As. - 4 Ma. Per Filtro Ø 760 Mm	**L43194Z**	2.950,00	P03	1	1,5-1,12	4	21.5
Preassemblato Con 4 As. - 3 Ma. Per Filtro Ø 900 Mm	**L43196Z**	3.427,00	P03	1	2-1,49	4	27
Preassemblato Con 4 As. - 4 Ma. Per Filtro Ø 900 Mm	**L43198Z**	3.478,00	P03	1	2-1,49	4	27

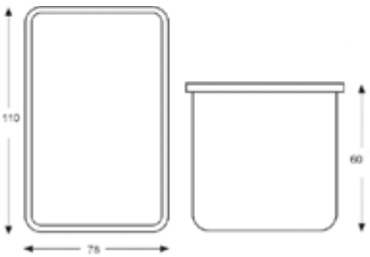

Idrobox

DESCRIZIONE

Contenitore in VTR con coperchio a supeficie antiscivolo mod Idrobox per alloggiamento pompa idromassaggio e relativi accessori. Misure interne: 100 x 70 x h 60 cm.

Nuovo coperchio antiscivolo conforme alla norma UNI EN 13451

Codice	Prezzo €	Cod. Alfanum.	Imb. Standard
L43094	560,00	P03	1

ACCESSORI LOCALI TECNICI

Uscita supplementare

DESCRIZIONE

Uscita supplementare 1"½ (L 43068) o 2" (L43096) per locale tecnico.
Disponibile anche in versione 1"1/2 con elettrovalvola (L43097).

	Codice	Prezzo €	Cod. Alfanumerico	Imb. Standard	Peso Kg Standard	Volume m³ Standard
Uscita supplem. 1"½ X pozz.	**L43068**	116,62	P03	1	-	-
Uscita supplem.2" Pozzetto	**L43096**	121,43	P03	1	-	-
Uscita supp. 1"½ + Elettrovalv.	**L43097**	225,34	P03	1	-	-

By-pass esterno

DESCRIZIONE

By pass esterno per locale tecnico fino a 15 m³/h (L43069) o fino a 30 m³/h (L43070).

	Codice	Prezzo €	Cod. Alfanumerico	Imb. Standard	Peso Kg Standard	Volume m³ Standard
By pass est.Pozz.Fino a 15 mc-	**L43069**	255,10	P03	1	-	-
By pass est.Pozz.Fino a 30 mc-	**L43070**	267,91	P03	1	-	-

ACCESSORI LOCALI TECNICI

By-pass interno

DESCRIZIONE

By pass interno 1"½ (L43088) o 2" (L43072) per locale tecnico.

	Codice	Prezzo €	Cod. Alfanumerico	Imb. Standard	Peso Kg Standard	Volume m³ Standard
By pass int.Pozz.Fino a 15 mc-	**L43088**	120,28	P03	1	-	-
By pass int..Pozz.Fino a 30 mc-	**L43072**	148,83	P03	1	-	-

Kit installazione sterilizzatore a sale

DESCRIZIONE

Aggiungere anche il kit By-pass interno.

	Codice	Prezzo €	Cod. Alfanumerico	Imb. Standard	Peso Kg Standard	Volume m³ Standard
Kit installazione sterilizzatore a sale	**L00058**	145,34	P03	1	-	-

Lavorazione su pozzetto

DESCRIZIONE

Lavorazione speciale su pozzetto secondo specifiche.

	Codice	Prezzo €	Cod. Alfanumerico	Imb. Standard	Peso Kg Standard	Volume m³ Standard
Modifica speciale su pozzetto	**L43200**	Consultare	P03	1	-	-

LOCALE TECNICO CON MONTAGGIO INTERNO



Locale tecnico interrato con filtro Starflow e pompa AstralPool

	Codice	Prezzo €	Cod. Alfanum.	Imb. Standard	Peso Kg Standard
Locale tecnico interrato Starflow d. 600 3A/3M + Bypass Pompa Victoria P. Silent 1CV mono)	**LIT003184**	4.161,00	P03	1	-
Locale tecnico interrato Starflow d. 750 4A/3M + Bypass (Pompa Victoria P. Silent 1,5CV Mono)	**LIT003188**	4.902,00	P03	1	-
Locale tecnico interrato Starflow d. 600 3A/3M + Bypass (Pompa Verdon 1CV Mono)	**LIT003396**	3.952,00	P03	1	-
Locale tecnico interrato Starflow d. 750 4A/3M + Bypass (Pompa Verdon 1,5CV Mono)	**LIT003397**	4.674,00	P03	1	-



Locale tecnico interrato Keops

DESCRIZIONE

Locale tecnico interrato a iniezione di plastica. Completo e pre-assemblato contiene al suo interno un filtro fino a 660 mm di diametro, una pompa, un quadro elettrico, una batteria a valvole e un dosatore (optional). Per filtri Cantabric e Starflow. Opzionale: incorporare un dosatore per pastiglie di cloro e bromo 4 Kg off-line (Cod. 24430).

	Codice	Prezzo €	Cod. Alfanum.	Imb. Standard	Peso Kg Standard	Volume m³ standard
Locale tecnico interrato con Sena 0,5 CV + Cantabric Ø 500 mm	**28780-IT**	2.911,00	P03	1	96	1,60
Locale tecnico interrato 28780 con quadro	**28781-IT**	3.340,00	P03	1	96	1,60
Locale tecnico interrato con Sena 0,75 CV + Cantabric Ø 600 mm	**28782-IT**	3.116,00	P03	1	96	1,60
Locale tecnico interrato 28782-IT con quadro	**28783**	3.546,00	P03	1	96	1,60
Locale tecnico interrato con Sena 0,75 CV + Starflow Ø 500 mm	**28794-IT/SF**	2.890,00	P03	1	96	1,60
Locale tecnico interrato 28794-IT/SF con quadro	**28795/SF**	3.243,00	P03	1	96	1,60
Locale tecnico interrato con Sena 1 CV + Starflow Ø 600 mm	**28796/SF**	2.962,00	P03	1	96	1,60
Locale tecnico interrato 28796-IT/SF con quadro	**28797-IT/SF**	3.323,00	P03	1	96	1,60

GAMMA FILTRI E CARATTERISTICHE

FILTRI		TIPOLOGIA	CARATTERISTICHE						
		Materiale e tecnologia	Rob. & durab.*	Portata m³/h	Diametro	Qualità di filtrazione	Connessioni	Garanzia**	Informazioni
CARTUCCIA	 Nanofiber	Stampato ad iniezione termoplastica	3	10-18	402	5	2" laterale	5/2	Filtro con una singola cartuccia Nanofiber ed eccellente qualità di filtrazione. Controlavaggio manuale o automatico usando la valvola selettrice.
	 Vela	Laminato in resina poliestere e fibra di vetro	-	10-32	500-900	-	D50-D63 1½"-2½"	-	Filtro con finiture eccellenti. Dotato di coperchio trasparente con chiusura ad anello con vite, e bracci collettori filettati 1" facili da rimuovere.
	 Aster	Resina di poliestere + fibra di vetro laminata	3	5-31	350-900	2	1½"-2½" Laterale/Top	2/2	Una filtrazione classica targata AstralPool con un'ampia gamma di scelta. Robustezza, facilità d'uso e affidabilità tutto in uno
	 Europe Pro	Resina di poliestere + fibra di vetro laminata	4	9-30	500-900	3	1½"-2½" laterale	2/2	Accesso facile grazie all'ampio coperchio. Coperchio trasparente o in poliestere (come optional).
	 Europe Pro Long	Resina di poliestere + fibra di vetro laminata	4	9-30	500-900	3	1½"-2½" laterale	2/2	Accesso facile grazie all'ampio coperchio. Coperchio trasparente o in poliestere (come optional).
	 Vesuvio	Resina di poliestere + fibra di vetro laminata	3	8-32	450-900	2	1½"-2½" Laterale/Top	2/2	Eccellente rapporto qualità/prezzo nella sua categoria. Filtro laminato adatto a qualsiasi piscina.
	 Starflow (ICE)	Poliestere + fibra di vetro laminato	-	10-32	500-900	-	D50-D63 1½"-2½"	-	Filtro a sabbia di colore azzurro per piscine con una portata da 5 a 32 mc/h.
	 Jupiter	Poliestere laminato con fibra di vetro	-	9-33	480-900	-	1½"-2"	-	Filtro a sabbia, fabbricato in poliestere laminato con fibra di vetro, di colore bianco, tappo avvitato trasparente, manometro e valvola di scarico.
	 Cantabric	Stampato ad iniezione termoplastica	4	6-30	400-900	2	1½"-2½" Lateral/Top	10/2	Il fiore all'occhiello per la filtrazione residenziale. Elevata qualità e design per performance eccellenti nel tempo.
	 Millennium	Soffiato termoplastico	2	6-17	380-660	2	1½" Laterale/Top	2/2	Finiture e resistenza eccellenti all'interno della categoria dei filtri a sabbia soffiati. Con un filtro Millennium puoi soddisfare tutte le esigenze di filtrazione.
	 Aster ad alto rendimento	Resina di poliestere + fibra di vetro laminata	4	9-31	500-900	4	1½"-2½" laterale	2/2	Altezza letto filtrante pari a 0.8 m in tutti i modelli con collettori. Altezza letto filtrante pari a 0,6 m in tutti i modelli con piastra.
	 Norma 2011	Resina di poliestere + fibra di vetro laminata	4	10-34	650-1.200	4	D75-D140 laterale	2/2	Elevate performance in piscine private. Altezza letto filtrante pari a 1,2 m. Ampia gamma di accessori.
	 Artic	Resina di poliestere + fibra di vetro laminata	4	9-56	500-1.200	4	1½"-4" laterale	2/2	Elevate performance in piscine private. Altezza letto filtrante pari a 1,0 m. Ampia gamma di accessori.
	 Artic Plus	Resina di poliestere + fibra di vetro laminata	4	16-56	650-1.200	4	1½"-4" laterale	2/2	Elevate performance in piscine private. Altezza letto filtrante pari a 1,2 m. Ampia gamma di accessori.
	 Berlin	Resina di poliestere + fibra di vetro bobinato	5	9-56	500-1.200	2	1½"-D90 laterale	2/2	Straordinaria affidabilità e durata grazie alla sua struttura a doppio strato. Ampio coperchio per facilitare l'accesso.

• Tutti i filtri presenti in questa tabella possono funzionare indistintamente con sabbia o vetro.

• Performance basate su test interni e comparazioni.

* Robustezza e durabilità

** Garanzia per serbatoio/componenti

FILTRO NANOFIBER



Nanofiber

DESCRIZIONE

Filtro per piscine residenziali fino a 90 m³ si distingue per la sua elevata qualità di filtrazione: 5-8 microns, funzione autopulente, dimensioni ridotte. Il filtro NanoFiber è realizzato con materiali innovativi che forniscono una qualità di filtrazione maggiore e migliore grazie alla presenza di una fitta rete di nanofiber.

- Facilità di utilizzo
- Affidabile
- Consumo ridotto di acqua
- Migliore qualità di filtrazione
- Compatto
- Facile da usare
- Lo sporco si acculuma senza formare calcare
- Compatibile con i filtri presenti sul mercato
- Ricambio cartuccia

	Codice	Prezzo €	Cod. Alf.	Imb. Standard	Peso Kg Standard	Volume m³ Standard
Filtro NanoFiber 150 AUTOMATICO	**67355-0100**	1.664,00	P03	1	9,68	0,093
Filtro NanoFiber 180 AUTOMATICO	**67356-0100**	1.741,00	P03	1	9,68	0,093
Filtro NanoFiber 200 AUTOMATICO	**67357-0100**	1.817,00	P03	1	9,68	0,093
Kit automatizzazione	**67509**	772,00	P03	1	-	-
Filtro NanoFiber 150 MANUALE	**64837-0100**	1.094,00	P03	1	9,68	0,093
Filtro NanoFiber 180 MANUALE	**64838-0100**	1.177,00	P03	1	9,68	0,093
Filtro NanoFiber 200 MANUALE	**64839-0100**	1.262,00	P03	1	9,68	0,093
Ricambio cartuccia *						
Per NanoFiber 150	**65383**	481,00	P03	1	1,58	0,022
Per NanoFiber 180	**65384**	553,00	P03	1	1,58	0,022
Per NanoFiber 200	**65385**	613,00	P03	1	1,58	0,022

* I ricambi per la versione automatica sono gli stessi della versione manuale.



Maneggevole
Più semplice da aprire
e trasportare
dimensioni ridotte Ø 400x650 mm

Portata da 10 a 18 m3/h
(equivalente ad
un filtro di Ø 600-750)

Temperatura massima
dell'acqua 40°C

Connessione 2"



Manometro
Pressione massima 2,5 Bar

Plastica trasparente
Controllo del livello
di sporcizia dell'acqua

Qualità di filtrazione
fino a 5-8 micron (µ)
(paragonabile ad un
filtro a diatomee)

Funzioni:
Filtrazione e controlavaggio

Modello	Superficie di filtrazione (m²)	Portata m³/h	Piscine maxi m³
150	4,5	10	70
180	5,2	14	80
200	6,0	18	90

Prodotto consigliato per la vendita in negozio e/o in showroom per la specificità e la complessità del prodotto e/o della sua installazione.



Hydrospin & Hydrospin Compact

DESCRIZIONE

Famiglia di prefiltri idrociclonici disegnati per il risparmio di acqua nel lavaggio del filtro ed allungare in questo modo la vita dello stesso. Si installano in nuovi impianti come in impianti già esistenti. Risparmiano fino ad un 50% di acqua nel lavaggio del filtro e si installano tra la pompa ed il filtro. Separano solidi fino a 40 micron grazie alla funzione idrociclonica con il risultato di diminuire della metà il consumo di acqua per il lavaggio del sistema di filtrazione. L'Hydrospin si può pulire senza necessariamente arrestare la pompa di filtrazione.

	Codice	Prezzo €	Cod. Alfanumerico	Imb. Standard	Peso Kg Standard	Volume m³ Standard
Hydrospin	**45289**	664,00	P03	1	7,8	0,088
Hydrospin Compact	**53743**	397,00	P03	1	4,0	0,033
Kit per l'installazione a parete solo per codice 45289	**47158**	58,24	P03	1	4,2	0,117



eco-conscious

	45289	53743
Pressione massima (bar)	2,5	2,5
Connessioni	Ø 63	Ø 50 rosca 2¹/₄"
Connessioni scarico	1"	3/4
Portata minimo (m³/h)	5	3
Portata massimo (m³/h)	30	16,5
Acqua per processo (l)	5	15
Separazione (micron)	40	60
Supporto suolo	Incluso	
Supporto parete	Accessorio 47158	-

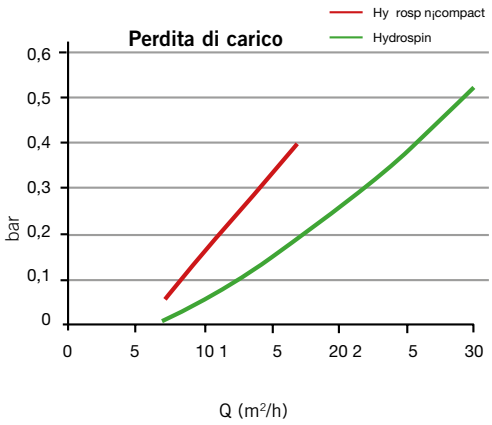

Prefiltro Hydrospin

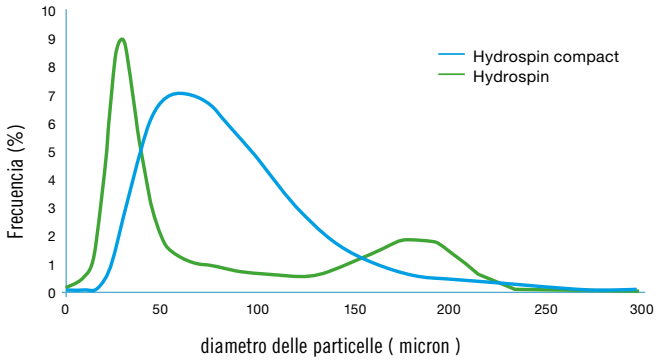

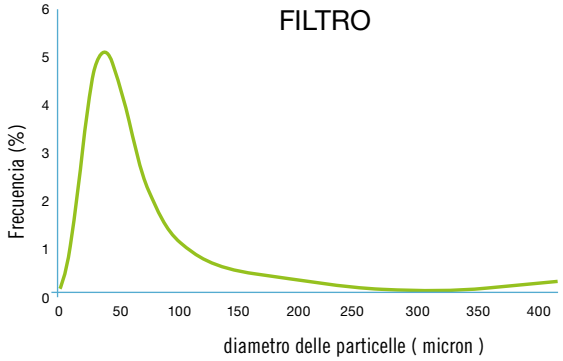



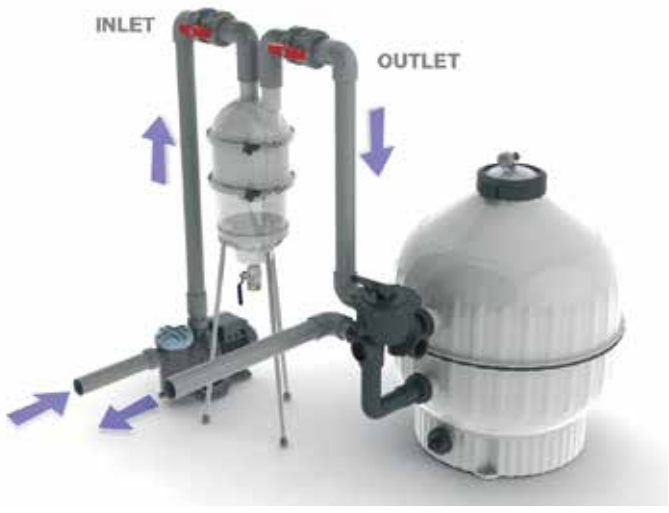

FILTRO VELA

Vela



DESCRIZIONE

- Filtro laminato in resina poliestere e fibra di vetro.
- Finiture eccellenti.
- Colore del filtro: RAL 7001.
- Coperchio trasparente con sistema di chiusura ad anello con vite.
- Munito di bracci collettori filettati 1" facili da rimuovere.
- Fornito di manometro scarico dell'aria manuale, scarico dell'acqua manuale.
- Connessioni per valvola selettrice a 6 posizioni: filtrazione, scarico, chiusura, lavaggio, risciacquatura e ricircolo.
- Pressione d'esercizio max: 2,5 bar.

CARATTERISTICHE TECNICHE:

Codice	Modello (mm)	Connessioni		Velocità di filtrazione ($m^3/h/m^2$)	Area di filtrazione (m^2)	Portata (m^3/h)	Pressione max di esercizio (bar)	Carico sabbia 0,4-0,8mm (Kg)	Dimensioni			
		mm	inch						D (mm)	H (mm)	M (mm)	N (mm)
66274	500	50	1 ½"	50	0,19	10	2,5	95	525	705	415	290
66275	600	50	1 ½"	50	0,30	15	2,5	125	620	770	455	330
66276	750	63	2"	50	0,44	22	2,5	290	785	870	555	325
66277	900	63	2"	50	0,64	32	2,5	500	935	1000	635	365

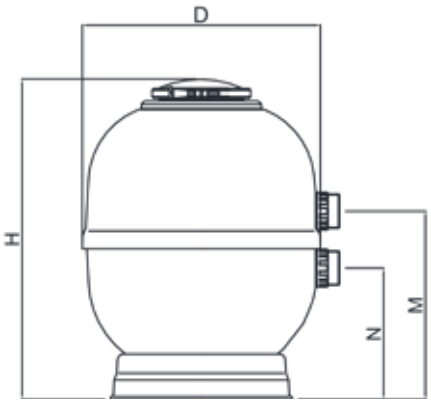



Cono diffusore



Coperchio trasparente con sistema di chiusura ad anello con vite



Fissato con bracci collettori da 1"

	Codice	Prezzo €	Cod. Alfanumerico	Imb. Standard	Peso Kg Standard	Volume m^3 Standard
Filtro Vela Ø 500 portata 10 m^3/h	**66274**	758,00	P03	1	15	-
Filtro Vela Ø 600 portata 15 m^3/h	**66275**	829,00	P03	1	21	-
Filtro Vela Ø 750 portata 22 m^3/h	**66276**	1.269,00	P03	1	30	-
Filtro Vela Ø 900 portata 32 m^3/h	**66277**	1.790,00	P03	1	48	-

Prodotto consigliato per la vendita in negozio e/o in showroom per la specificità e la complessità del prodotto e/o della sua installazione.



FILTRI LAMINATI

Filtri Aster

DESCRIZIONE

Filtro laminato in poliestere e fibra di vetro. Colore grigio, basamento in polipropilene, nuovo coperchio senza viti, tappo per svuotamento d'acqua, manometro. Valvola selettrice laterale non inclusa. Pressione massima 2,5 kg/cm². Velocità massima di filtrazione 50 m³/h/m². Compatibile con sabbia e vetro.



	Codice	Prezzo €	Cod. Alfanumerico	Imb. Standard	Peso Kg Standard	Volume m³ Standard
SENZA valvola selettrice laterale*						
5.000 l/h Ø 350 mm uscite 1½"	**00497**	581,00	P03	1	12,5	0,110
9.000 l/h Ø 500 mm uscite 1½"	**19781**	697,00	P03	1	20,0	0,265
14.000 l/h Ø 600 mm uscite 1½"	**00499**	762,00	P03	1	21,0	0,320
21.000 l/h Ø 750 mm uscite 2"	**00500**	1.167,00	P03	1	31,0	0,570
31.000 l/h Ø 900 mm uscite 2½"	**00501**	1.647,00	P03	1	65,0	1,250

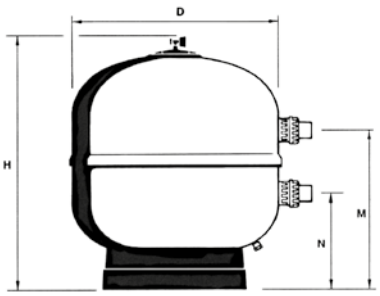

	Con predisposizione per valvola laterale				
	00497	19781	00499	00500	00501
Ø D mm	350	500	600	750	900
H mm	780	770	850	945	1050
M mm	420	415	455	555	660
N mm	295	290	330	325	390
Attacchi	1½"	1½"	1½"	2"	2½"
Portata m³/h a 50 m³/h/m²	5	9	14	21	30
Piscina (volume) m³ (8 h)	40	72	112	168	240
Carico di sabbia kg	50	95	125	240	400
Pressione massima kg/cm²	2,5	2,5	2,5	2,5	2,5
Peso netto kg	12,5	18	21	30	51
Volume imballaggio m³	0,13	0,26	0,36	0,6	1,03

*Le valvole selettrici di riferimento si trovano nella relativa sezione del capitolo filtrazione.

FILTRI LAMINATI

Filtri Europe Pro - Pro Long



64990



64986



64998



64994

DESCRIZIONE

Fabbricati con fibra di vetro e resina di poliestere. Compatibile con sabbia e vetro. Colore RAL 5015. Scarico acqua ¼". Scarico sabbia 2 ½". Coperchio in poliestere o metacrilato trasparente con viti. Diametro di accesso superiore 285 mm. Pressione massima 2.5 bar.

Versione Pro	Codice	Prezzo €	Cod. Alfanumerico	Imb. Standard	Peso Kg Standard	Volume m³ Standard
Con coperchio in metacrilato						
9.500 l/h Ø 500 mm uscite 1½"	**64990-0100**	1.293,00	P03	1	-	-
15.000 l/h Ø 600 mm uscite 2"	**64991-0100****	1.440,00	P03	1	-	-
22.000 l/h Ø 750 mm uscite 2"	**64992-0100**	1.865,00	P03	1	-	-
30.000 l/h Ø 900 mm uscite 2½"	**64993**	2.512,00	P03	1	-	-
Con coperchio in Poliestere						
9.500 l/h Ø 500 mm uscite 1½"	**64986-0100**	1.091,00	P03	1	-	-
15.000 l/h Ø 600 mm uscite 2"	**64987-0100****	1.236,00	P03	1	-	-
22.000 l/h Ø 750 mm uscite 2"	**64988-0100**	1.655,00	P03	1	-	-
30.000 l/h Ø 900 mm uscite 2½"	**64989**	2.290,00	P03	1	-	-
Versione Pro Long						
Con coperchio in metacrilato						
9.500 l/h Ø 500 mm uscite 1½"	**64998-0100**	1.612,00	P03	1	-	-
15.000 l/h Ø 600 mm uscite 2" *	**64999-0100****	1.776,00	P03	1	-	-
22.000 l/h Ø 750 mm uscite 2" *	**65000-0100**	2.337,00	P03	1	-	-
30.000 l/h Ø 900 mm uscite 2½" *	**65002**	3.139,00	P03	1	-	-
Con coperchio in Poliestere						
9.500 l/h Ø 500 mm uscite 1½"	**64994-0100**	1.359,00	P03	1	-	-
15.000 l/h Ø 600 mm uscite 2" *	**64995-0100****	1.548,00	P03	1	-	-
22.000 l/h Ø 750 mm uscite 2" *	**64996-0100**	2.068,00	P03	1	-	-
30.000 l/h Ø 900 mm uscite 2½" *	**64997**	2.859,00	P03	1	-	-

	Versione Pro				Versione Pro Long			
Con coperchio in metacrilato	**64990**	**64991**	**64992**	**64993**	**64998**	**64999**	**65000**	**65002**
Con coperchio in Poliestere	**64986**	**64987**	**64988**	**64989**	**64994**	**64995**	**64996**	**64997**
Ø D mm	500	600	750	900	500	600	750	900
Attacchi filtrazione	1½"	2"	2"	2½"	1½"	2"	2"	2½"
Superficie di Filtraggio (m²)	0,19	0,3	0,44	0,64	0,19	0,3	0,44	0,64
Velocità di filtrazione (m³/h/m²)	50				50			
Portata m³/h a 50 m³/h/m²	9,5	15	22	30	9,5	15	22	30
Pressione massima (bar)	2,5				2,5			
Carico di sabbia kg	120	190	360	580	155	240	430	615
Carico di vetro grado 1 (57011)	84	133	252	406	84	133	252	406
Carico di vetro grado 3 (57013)	23	36	68	110	23	36	68	110
Peso netto kg	15	20	25	46	20	25	33	51
Profondità letto filtrante (mm)	390	445	530	645	520	565	620	680

Portate e carica filtrante per piscine private. Contattare l'ufficio tecnico per cariche filtranti.

Valvola selettrice non inclusa. Le valvole selettrici di riferimento si trovano nella relativa sezione del capitolo filtrazione.

* Conforme alla norma 13451 per piscine pubbliche/collettive.

**Il filtro Ø600 mm monta una valvola speciale con codice 70661.

Prodotto consigliato per la vendita in negozio e/o in showroom per la specificità e la complessità del prodotto e/o della sua installazione.

Filtri Europe Pro - Pro Long

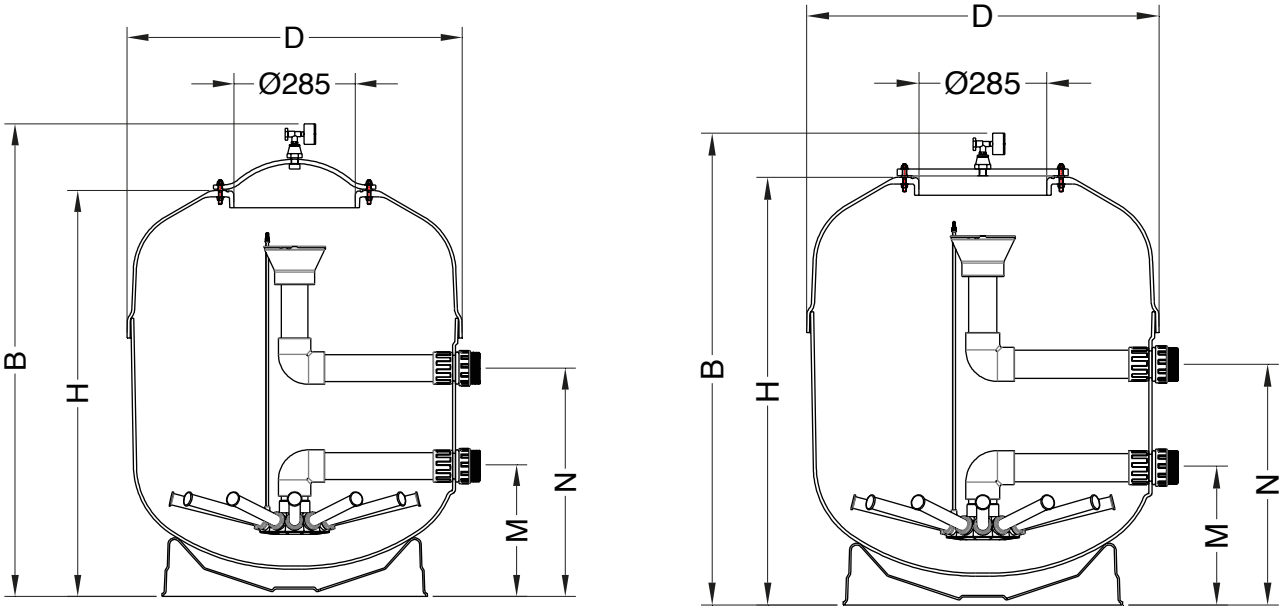

	Versione Pro				Versione Pro Long			
Con coperchio in metacrilato	**64990**	**64991**	**64992**	**64993**	**64998**	**64999**	**65000**	**65002**
Con coperchio in Poliestere	**64986**	**64987**	**64988**	**64989**	**64994**	**64995**	**64996**	**64997**
H (mm)	724	798	953	1095	891	946	1065	1135
M (mm)	302	326	306	395	302	326	306	395
N (mm	427	451	536	665	427	451	536	665
D (mm)	545	640	790	940	545	640	790	940
B coperchio in poliestere / coperchio in metacrilato (mm)	867/827	941/901	1096/1057	1238/1199	1044/994	1099/1049	1218/1169	1288/1239



Filtri Vesuvio

DESCRIZIONE

Ampia gamma di filtri fabbricati con iniezione simultanea di resina e fibra di vetro. Sistema brevettato di chiusura rapida senza viti. Coperchio superiore diametro Ø 210 mm. I modelli con diametro Ø 1050 mm e diametro Ø 1200 mm sono disponibili anche con coperchio superiore con diametro Ø 400 mm. Pressione massima 2,5 kg/cm². Valvola selettrice non inclusa. Compatibile con sabbia e vetro. Filtro Vesuvio Ø 1200, uscite Ø 90 mm flangiate.

	Codice	Prezzo €	Cod. Alfanumerico	Imb. Standard	Peso Kg Standard	Volume m³ Standard
Versione laterale SENZA valvola selettrice*						
8.000 l/h Ø 450 mm uscite 1½"	**15785**	638,00	P03	1	16	0,200
9.000 l/h Ø 500 mm uscite 1½"	**19353**	640,00	P03	1	20	0,260
14.000 l/h Ø 600 mm uscite 1½"	**15786**	722,00	P03	1	23	0,357
22.000 l/h Ø 750 mm uscite 2"	**15787**	975,00	P03	1	32	0,595
32.000 l/h Ø 900 mm uscite 2½"	**15788**	1.400,00	P03	1	48	1,003
43.000 l/h Ø 1050 mm uscite 2½" **	**15789**	2.255,00	P03	1	97	2,052
43.000 l/h Ø 1050mm uscite 2½" ***	**32391**	3.373,00	P03	1	97	2,052
56.000 l/h Ø 1200 mm uscite 90**	**15790**	3.030,00	P03	1	130	2,450
56.000 l/h Ø 1200 mm uscite 90***	**32392**	3.936,00	P03	1	140	2,430

I filtri con attacco laterale fino a diametro Ø 1050 mm possono utilizzare la valvola selettrice.

*Le valvole selettrici di riferimento si trovano nella relativa sezione del capitolo filtrazione.

** Coperchio superiore piccolo con diametro Ø 210 mm

*** Coperchio superiore con diametro Ø 400 mm

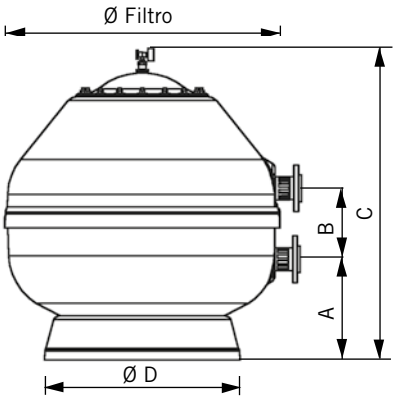

	Con predisposizione per valvola laterale								
	15785	**19353**	**15786**	**15787**	**15788**	**15789**	**32391**	**15790**	**32392**
Ø Filtro mm	450	500	600	750	900	1050	1050	1200	1200
A mm	265	305	325	300	325	435	410	490	490
B mm	125	125	125	230	270	270	270	270	270
C mm	725	765	865	895	1080	1110	1235	1235	1360
D mm	347	400	400	490	625	760	775	855	940
Superf. filtrazione	0,16	0,19	0,30	0,44	0,64	0,86	0,86	1,13	1,13
Attacchi	1½"	1½"	1½"	2"	2½"	2½"	2½"	90	90
Portata m³/h a 50m³/h/m²	8	9	14	22	32	43	43	6	56
Piscina (volume) m³ (8 h)	64	72	112	176	256	344	344	448	448
Carico di sabbia kg	60	95	148	245	415	660	660	1000	1000

Altezza letto filtrante 1 m



Filtri Vesuvio

DESCRIZIONE

Con scarico di sabbia da 2 1/2".
Pressione massima: 2,5 Kg/cm²

Ø (mm)	Velocità Filtrazione (m³/h/m²)	Flangia Ø (mm)	Portata m³/h	Codice	Prezzo €	Cod. Alfanum.	Imb. Standard	Peso Kg Standard	Volume m³ Standard
1050	20	63	17	**41304**	3.663,00	P03	1	90	870
	30/40	75	25/34	**41305**	3.779,00	P03	1	90	870
	50	90	43	**41306**	3.877,00	P03	1	90	870
1200	20/30	75	22/33	**41307**	4.393,00	P03	1	105	1290
	40/50	90	45/56	**41308**	4.497,00	P03	1	105	1290
1400	20	75	30	**41309**	5.086,00	P03	1	125	1810
	30	90	46	**41310**	5.144,00	P03	1	125	1810
	40/50	110	61/77	**41311**	5.232,00	P03	1	125	1810
1600	20	90	40	**41312**	5.792,00	P03	1	175	2285
	30/40	110	60/80	**41313**	5.848,00	P03	1	175	2285
	50	125	100	**41314**	5.927,00	P03	1	175	2285
1800	20	90	50	**41315**	8.196,00	P03	1	210	2950
	30	110	76	**41316**	8.402,00	P03	1	210	2950
	40	125	101	**41317**	8.673,00	P03	1	210	2950
	50	140	125	**41318**	9.254,00	P03	1	210	2950
2000	20	110	62	**41319**	9.641,00	P03	1	245	3850
	30	125	94	**41320**	10.577,00	P03	1	245	3850
	40	140	125	**41321**	11.441,00	P03	1	245	3850
	50	160	157	**41322**	11.728,00	P03	1	245	3850

Ø (mm)	Velocità Filtrazione (m³/h/m²)	Codice	Attacchi		Portata	Volume piscina (8h)	Superficie Filtrazione	C	A	B	Ø D	Ghiaia 1-2 mm	Sabbia 0,4-0,8 mm
			mm	Inch/Poll.	(m³/h)	(m³)	(m²)	(mm)	(mm)	(mm)	(mm)	(kg)	(kg)
1050	20	**41304**	63	2"	17	136	0,86	1545	465	500	760	175	1125
	30/40	**41305**	75	2 1/2"	25/34	200/272							
	50	**41306**	90	3"	43	344							
1200	20/30	**41307**	75	2 1/2"	22/33	176/264	1,13	1730	675	500	850	275	1350
	40/50	**41308**	90	3"	45/56	360/448							
1400	20	**41309**	75	2 1/2"	30	240	1,54	1845	725	500	1085	350	1850
	30	**41310**	90	3"	46	368							
	40/50	**41311**	110	4"	61/77	488/616							
1600	20	**41312**	90	3"	40	320	2,01	1850	710	500	1230	450	2725
	30/40	**41313**	110	4"	60/80	480/640							
	50	**41314**	125	4 1/2"	100	800							
1800	20	**41315**	90	3"	50	400	2,54	1915	755	570	1370	550	3175
	30	**41316**	110	4"	76	608							
	40	**41317**	125	4 1/2"	101	808							
	50	**41318**	140	5"	125	1000							
2000	20	**41319**	110	4"	62	496	3,14	2030	775	570	1560	675	3650
	30	**41320**	125	4 1/2"	94	752							
	40	**41321**	140	5"	125	1000							
	50	**41322**	160	6"	157	1256							

FILTRI LAMINATI

Filtro Starflow (ICE)



DESCRIZIONE

Filtro in poliestere e fibra di vetro.

CARATTERISTICHE

- Colore del filtro: BLU RAL 5024.
- Coperchio color nero con viti.
- Munito di bracci collettore da 1".
- Temperatura massima: 50 ° C.
- Fornito di manometro, scarico acqua manuale, scarico aria manuale.
- Connessioni per valvola selettrice con 6 posizioni: filtrazione, scarico, scarico, chiusura, lavaggio, risciacquatura e ricircolo.
- Pressione massima: 2,5 Kg/cm^2.
- Valvola selettrice non inclusa.







DATI TECNICI

Codice	Modello	Connessioni		Velocità di filtrazione ($m^3/h/m^2$)	Area di filtrazione (m^2)	Portata (m^3/h	Portata (m^3/h)	Carico sabbia 0,4-0,8mm (Kg)	Peso netto (kg)	Dimensioni			
		mm	inch							D (mm)	H (mm)	M (mm)	N (mm)
	500	50	1 ½"	50	0.19	10	2.5	95	15	525	725	419	294
	600	50	1 ½"	50	0.30	15	2.5	125	21	620	790	445	320
	750	63	2"	50	0.44	22	2.5	290	30	785	890	565	335
	900*	63	2"	50	0.64	32	2.5	500	48	935	1020	670	400

* Per il modello da Ø 900 è necessaria la valvola selettrice apposita codice 21263

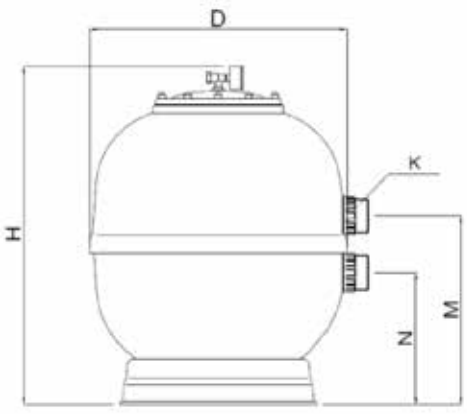

	Codice	Prezzo €	Cod. Alfanum.	Imb. Standard	Peso Kg Standard	Volume m^3 standard
Ø 500 mm	**20611FT108A**	564,00	P03	1	-	-
Ø 600 mm	**20612FT108A**	615,00	P03	1	-	-
Ø 750 mm	**20613FT108A**	1.017,00	P03	1	-	-
Ø 900 mm	**21584FT108A**	1.316,00	P03	1	-	-



FILTRI LAMINATI

Filtri Jupiter

DESCRIZIONE

Filtro fabbricato in poliestere laminato con fibra di vetro, di colore bianco, tappo avvitato trasparente, manometro e valvola di scarico. I modelli di diametro di 760 e 900 mm comprendono una valvola di scarico da 2 ½" per facilitare l'operazione. Pressione massima 2,5 kg/cm2. Valvola selettrice non inclusa.

Ideale per piscina private. Corpo del filtro fabbricato in poliestere, rafforzato con fibra di vetro. Alte prestazioni. Vasta gamma di diametri per adattarsi a piscine di volume diverso. Per una migliore filtrazione è consigliabile usare il letto filtrante vetroso.



	Codice	Prezzo €	Cod. Alfanumerico	Imb. Standard	Peso Kg Standard	Volume m³ Standard
Filtro Jupiter d.490 mm, 9.5 m³/h	**10010WSA0T**	634,00	P03	1	18	-
Filtro Jupiter d.625 mm, 15 m³/h	**10011WSA0T**	743,00	P03	1	20	-
Filtro Jupiter d.690 mm, 18 m³/h	**10015WSA0T**	885,00	P03	1	24	-
Filtro Jupiter d.760 mm, 22 m³/h	**10012WSA0T**	1.029,00	P03	1	30	-
Filtro Jupiter d.900 mm, 31 m³/h, letto filtrante 640 mm	**10013WSA0T**	1.342,00	P03	1	58	-

Valvola selettrice non inclusa.

Per le valvole selettrici dei modelli Jupiter e Florida contattare l'ufficio tecnico.

Le valvole selettrici compatibili (colore nero) si trovano nella relativa sezione del capitolo filtrazione.

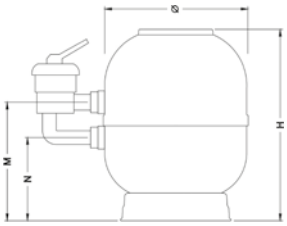

Piano Serie Laterale

Ref.	10010WSA0T	10011WSA0T	10015WSA0T	10012WSA0T	10013WSA0T
Ø (mm.)	490	625	690	760	900
H	675	800	860	925	1120
M	400	455	564	580	685
N	275	330	334	350	455
K (Connessioni)	1,5"	1,5"	2"	2"	2"
Portata (m³/h)	9	14	18	22	33
Carico Sabbia	75	100	140	175	250
Carico ghiaia	40	55	75	95	135
Peso Netto	18	20	24	30	58
Altezza Imballaggio	780	860	800	930	1130
Larghezza imballaggio	520 x 520	660 x 660	720 x 720	800 x 800	970 x 970

La portata è stata calcolata ad una velocità di 50 mc/h/mq.

FILTRI A SABBIA INIETTATI

Filtro iniettato in materiali plastici tecnici. Colore avorio. Unione della parte superiore e inferiore del filtro mediante saldatura termica. Dotato di manometro, scarichi di acqua e aria manuali. Valvola selettrice inclusa solo nel modello Top. Velocità massima di filtrazione 50 $m^3/h/m^2$.
Pressione massima: 2,5 Kg/cm^2. Compatibile con sabbia e vetro.



Filtri Cantabric Top

DESCRIZIONE

Valvola selettrice Top. Coperchio del filtro filettato in ABS.

	Codice	Prezzo €	Cod. Alfanumerico	Imb. Standard	Peso Kg Standard	Volume m^3 Standard
6.000 l/h Ø 400 mm uscite 1½"	**22399**	645,00	P03	1	10,7	0,23
9.000 l/h Ø 500 mm uscite 1½"	**15780**	725,00	P03	1	17,5	0,37
14.000 l/h Ø 600 mm uscite 1½"	**15781**	832,00	P03	1	19,9	0,49
21.000 l/h Ø 750 mm uscite 2"	**23866**	1.492,00	P03	1	32,1	0,83



Filtri Cantabric Laterale

DESCRIZIONE

Coperchio trasparente in policarbonato e ghiera filettata in ABS, senza valvola selettrice laterale.

	Codice	Prezzo €	Cod. Alfanumerico	Imb. Standard	Peso Kg Standard	Volume m^3 Standard
Senza valvola selettrice*						
6.000 l/h Ø 400 mm uscite 1½"	**22398**	547,00	P03	1	9,0	0,15
9.000 l/h Ø 500 mm uscite 1½"	**15782**	654,00	P03	1	15,8	0,29
14.000 l/h Ø 600 mm uscite 1½"	**15783**	782,00	P03	1	17,8	0,40
21.000 l/h Ø 750 mm uscite 2"	**15784**	1.186,00	P03	1	29,0	0,67
30.000 l/h Ø 900 mm uscite 2½"	**22402**	1.976,00	P03	1	49,0	1,30

*Le valvole selettrici di riferimento si trovano nella relativa sezione del capitolo filtrazione.

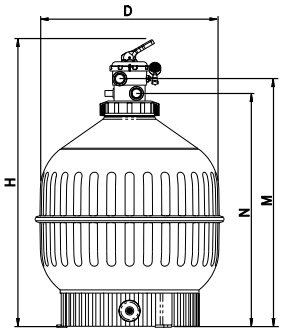

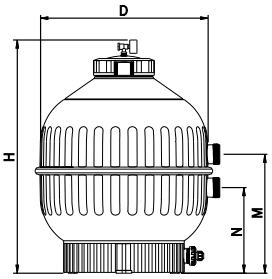

	Filtro Top				Filtro laterale				
	22399	15780	15781	23866	22398	15782	15783	15784	22402
Ø D (mm)	400	500	600	750	400	500	600	750	900
H (mm)	894	1009	1069	1250	715	800	875	1045	1215
M (mm)	744	829	894	1098	380	415	445	575	675
N (mm)	680	765	830	1023	255	290	320	345	405
Attacchi	1½"	1½"	1½"	2"	1½"	1½"	1½"	2"	2½"
Portata m^3/h	6	9	14	21	6	9	14	21	30
Piscina m^3 ca. (8 h)*	48	72	112	168	48	72	112	168	240
Carico di sabbia in kg	60	100	150	300	60	100	150	300	550
Peso netto kg	8	14	15	25	7	12	14	24	34
Volume imballaggio in m^3	0,2	0,37	0,49	0,83	0,15	0,29	0,4	0,67	1,3

Filtro dotato di tappo di svuotamento sabbia da Ø 2" nei modelli Ø 750 mm e Ø 900 mm, e da 11/2" nei modelli Ø 400 mm, Ø 500 mm e Ø 600 mm.

* 8 ore di ricircolo.

Filtri Millennium

DESCRIZIONE

Fabbricati in materiale plastico in un solo pezzo senza saldature, mediante processo di soffiaggio. Apertura del coperchio del filtro mediante sistema a filetto. Dotati di manometro e scarichi di aria e acqua manuali. Colore avorio. Valvola selettrice inclusa nei filtri con uscita Top, non inclusa nei filtri con uscita laterale. Pressione massima di lavoro: 2,5 Kg/cm² per filtri Ø 380 mm, Ø 430 mm e Ø 480 mm, e di 2 Kg/cm² per filtri Ø 560 mm e Ø 660 mm. Compatibili con sabbia e vetro.



Filtri Millennium con uscita Top

	Codice	Prezzo €	Cod. Alfanumerico	Imb. Standard	Peso Kg Standard	Volume m³ Standard
Ø 430 mm - 7.000 l/h uscita 1½"	**33815**	499,00	P03	1	14,0	0,17
Ø 480 mm - 9.000 l/h uscita 1½"	**33816**	526,00	P03	1	16,0	0,24
Ø 560 mm - 12.000 l/h uscita 11/2"	**33817**	654,00	P03	1	17,0	0,35
Ø 660 mm - 17.000 l/h uscita 1½"	**33818**	735,00	P03	1	24,5	0,52



Filtri Millennium con uscita laterale

	Codice	Prezzo €	Cod. Alfanumerico	Imb. Standard	Peso Kg Standard	Volume m³ Standard
Ø 430 mm - 7.000 l/h uscita 1½"	**22497-0100**	476,00	P03	1	13,0	0,13
Ø 480 mm - 9.000 l/h uscita 1½"	**22499-0100**	523,00	P03	1	16,0	0,18
Ø 560 mm - 12.000 l/h uscita 1½"	**22501-0100**	615,00	P03	1	18,0	0,26
Ø 660 mm - 17.000 l/h uscita 1½"	**28254-0100**	719,00	P03	1	29,0	0,42

NB: La versione 0100 è comprensiva di basamento.

Valvola selettrice non inclusa. Le valvole selettrici di riferimento si trovano nella relativa sezione del capitolo filtrazione.



Monoblocchi filtro Millennium con uscita Top

DESCRIZIONE

Valvola TOP con coperchio filettato.

	Codice	Prezzo €	Cod. Alfanumerico	Imb. Standard	Peso Kg Standard	Volume m³ Standard
Ø 380 mm - Sena 1/3 CV 230 V II	**27805 FP 46**	1.104,00	P03	1	27,0	0,33
Ø 430 mm - Sena 1/3 CV 230 V II	**23342 FP 46**	1.149,00	P03	1	27,0	0,33
Ø 480 mm - Sena 1/2 CV 230 V II	**23343 FP 46**	1.273,00	P03	1	31,0	0,43
Ø 560 mm - Sena 3/4 CV 230 V II	**23344 FP 46**	1.365,00	P03	1	35,0	0,50
Ø 660 mm - Sena 1,25 CV 230 V II	**28299 FP 46**	1.459,00	P03	1	41,0	0,59



Monoblocchi filtro Millennium con uscita laterale

DESCRIZIONE

Valvola laterale con coperchio filettato.

	Codice	Prezzo €	Cod. Alfanumerico	Imb. Standard	Peso Kg Standard	Volume m³ Standard
Ø 380 mm - Sena 1/3 CV 230 V II	**27804**	1.336,00	P03	1	28,0	0,33
Ø 430 mm - Sena 1/3 CV 230 V II	**23348**	1.426,00	P03	1	28,0	0,33
Ø 480 mm - Sena 1/2 CV 230 V II	**23349**	1.584,00	P03	1	31,0	0,43
Ø 560 mm - Sena 3/4 CV 230 V II	**23350**	1.746,00	P03	1	35,0	0,50
Ø 660 mm - Sena 1,25 CV 230 V II	**28301**	2.084,00	P03	1	41,0	0,59

FILTRI A SABBIA SOFFIATI

Filtri Millennium

Filtro Top



Filtro Laterale



Monoblocco Top



Monoblocco Laterale



A

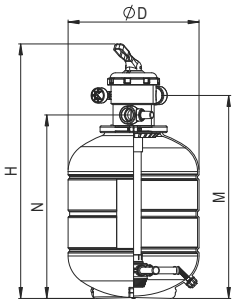

B

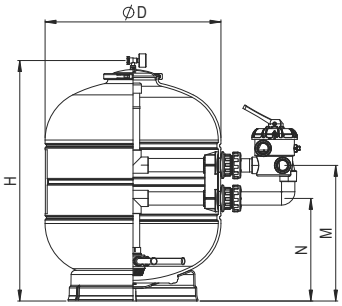

C

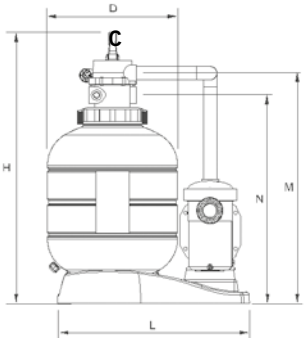

D

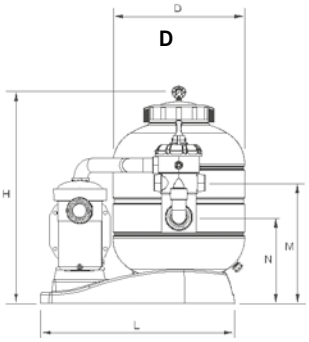

	A - Filtro Top				B - Filtro Laterale				C - Monoblocco Top					D - Monoblocco Laterale				
	33815	33816	33817	33818	22497	22499	22501	28254	27805 FP46	23342 FP46	23343 FP46	23344 FP46	28299 FP46	27804	23348	23349	23350	28301
Ø D (mm)	430	480	560	660	430	480	560	660	380	430	480	560	660	380	430	480	560	660
H (mm)	835	870	945	1050	655	682	770	900	905	955	975	1055	1125	685	735	745	830	962
M (mm)	665	700	775	880	265	292	380	510	735	815	835	915	990	390	415	410	460	570
N (mm)	600	635	710	815	140	167	255	385	670	735	755	815	925	265	290	285	335	510
Lunghezza L (mm)	-	-	-	-	-	-	-	-	710	715	835	835	835	710	715	835	835	835
Attacchi	1 1/2"	1 1/2"	1 1/2"	1 1/2"	1 1/2"	1 1/2"	1 1/2"	1 1/2"	1 1/2"	1 1/2"	1 1/2"	1 1/2"	1 1/2"	1 1/2"	1 1/2"	1 1/2"	1 1/2"	1 1/2"
Portata m³/h	7	9	12	17	7	9	12	17	5,5	7	9	12	17	5,5	7	9	12	17
Piscina m³ ca.	40-50	50-75	75-100	140	40-50	50-75	75-100	140	fino 40	40-50	50-75	75-100	140	fino 40	40-50	50-75	75-100	140
Carico di sabbia in kg	70	80	110	180	70	80	110	180	40	60	85	135	180	40	60	85	135	180
Carico di vetro in kg	42	60	95	175	42	60	95	175	28	42	60	95	175	28	42	60	95	175
Pressione mass. lavoro kg/cm²	2,5	2,5	2	2	2,5	2,5	2	2	2,5	2,5	2,5	2	2	2,5	2,5	2,5	2	2
Peso netto kg	13,5	15	16,5	24	12	15	17,5	28	27	27	31	35	41	28	28	31	35	41
Volume imballaggio in m³	0,17	0,24	0,35	0,52	0,13	0,18	0,26	0,42	0,33	0,33	0,43	0,50	0,59	0,33	0,33	0,43	0,50	0,59

	Millennium / Sena				
Monoblocco laterale	**27804**	**23348**	**23349**	**23350**	**28301**
Monoblocco Top	**27805 FP46**	**23342 FP46**	**23343 FP46**	**23344 FP46**	**28299 FP46**
Ø (mm)	380	430	480	560	660
Pompa	Sena	Sena	Sena	Sena	Sena
Potenza (CV)	1/3	1/3	1/2	3/4	1,25
Voltaggio (V)	230 II	230 II	230 II	230 II	230 II
Frequenza (Hz)	50	50	50	50	50

Filtro Aster ad alto rendimento con piastra di separazione delle masse



DESCRIZIONE

La gamma del filtro a sabbia Aster ad alto rendimento è stata aggiornata con nuove caratteristiche così da poter essere controlavato ad aria.

- Filtro laminato in resina di poliestere e fibra di vetro
- Altezza letto filtrante 0,6 m
- Scarico di sabbia 2 1/2" nella parte inferiore del filtro
- Pressione massima 2.5 bar
- Velocità max di filtrazione 50 $m^3/h/m^2$
- Pressione massima 40°C
- Basamento in polipropilene, tappo per scarico acqua, manometro
- Colore grigio e coperchio nero ad apertura rapida con viti
- Il filtro può essere riempito con modalità monostrato o multistrato combinando ghiaia con sabbia, vetro o antracite
- Scarico di sabbia di 200 mm

OPTIONAL:
Finitura interna in vinilester per trattamenti con ozono

Conforme a UNI 10637:2016

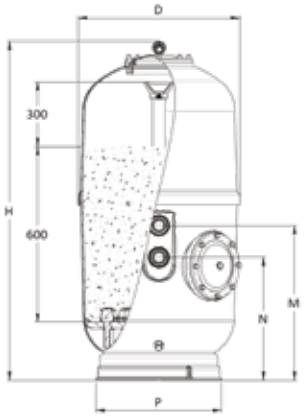

Codice	24768FT01 110 000	24769FT01 110 000	24770FT01 110 000	10003FT01 110 000	10004FT01 110 000
Modello	500	600	750	900	900
Ø D mm	500	600	750	900	
H mm	1365	1370	1435	1400	1435
M mm	605	605	665	825	865
N mm	480	480	435	595	
P mm	400	490	625	705	
Attacchi	2”		2”	2”	2 1/2”
Velocità di filtrazione $m^3/h/m^2$	50				
Portata (m^3/h)	9.5	16.5	21	31	
Pressione massima (bar)	2.5				
Carico di sabbia (Kg)	200	300	450	580	
Carico di ghiaia (Kg)	16	35	65	135	
Peso netto (Kg)	30	40	60	90	
Dimensione max piscina	75	120	175	250	

SENZA valvola selettrice laterale*

Codice	Prezzo €	Cod. Alfanumerico	Imb. Standard	Peso Kg Standard	Volume m^3 Standard
Ø 500 mm uscite 2”	**24768FT01-110000**	3.080,00	P03	1	-	0,46
Ø 600 mm uscite 2”	**24769FT01-110000**	3.253,00	P03	1	-	0,63
Ø 750 mm uscite 2”	**24770FT01-110000**	4.032,00	P03	1	-	0,99
Ø 900 mm uscite 2”	**10003FT01-110000**	4.861,00	P03	1	-	1,29
Ø 900 mm uscite 2½”	**10004FT01-110000**	4.920,00	P03	1	-	1,29

*Le valvole selettrici di riferimento si trovano nella relativa sezione del capitolo filtrazione.

Filtro Aster ad alto rendimento con bracci collettori



Conforme a UNI 10637:2016

DESCRIZIONE

- Filtro laminato in resina di poliestere e fibra di vetro
- Altezza letto filtrante 0,8 m
- Scarico di sabbia 2 ½" nella parte inferiore del filtro
- Pressione massima 2.5 bar
- Velocità max di filtrazione 50 $m^3/h/m^2$
- Temperatura massima di lavoro 40°C
- Basamento in polipropilene, tappo per scarico acqua, manometro
- Colore grigio e coperchio nero ad apertura rapida con viti
- Il filtro può essere riempito con modalità monostrato o multistrato
- Combinando ghiaia con sabbia vetro o antracite

OPTIONAL:

- Finitura interna in vinilester per trattamenti con ozono
- Scarico di sabbia di Ø 200 mm**

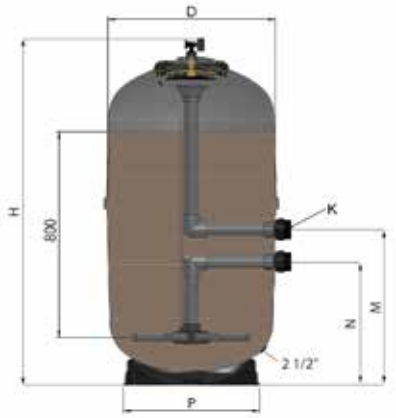

Codice	24768 0100	24769 0100	24770 0100	10003 0100	10004
Modello	500	600	750	900	900
Ø D mm	500	600	750	900	
H mm	1365	1370	1434	1400	1435
M mm	605	605	665	825	865
N mm	480	480	435	595	
Attacchi	1 ½"		2"	2"	2 ½"
Velocità di filtrazione $m^3/h/m^2$	50				
Pressione massima (bar)	2.5				
Carico di sabbia (Kg)	195	280	518	700	
Peso netto (Kg)	30	40	60	90	
Portata m^3/h a 50 m/h di velocità	9	14	21	-	31
Portata m^3/h a 40 m/h di velocità	7,8	11,3	16,8	-	24,8
Portata m^3/h a 35 m/h di velocità	6,8	9,9	14,7	22	22
Piscina (volume) m^3 (6 h) uso PRIVATO	54	84	120	180	
Volume imballaggio m^3	0,59	0,59	0,89	-	-

SENZA valvola selettrice laterale*	Codice	Prezzo €	Cod. Alfanumerico	Imb. Standard	Peso Kg Standard	Volume m^3 Standard
Ø 500 mm uscite 1½"	**24768-0100**	1.121,00	P03	1	-	-
Ø 600 mm uscite 1½"	**24769-0100**	1.300,00	P03	1	-	-
Ø 750 mm uscite 2"	**24770-0100**	1.818,00	P03	1	-	-
Ø 900 mm uscite 2"	**10003-0100**	2.127,00	P03	1	-	-
Ø 900 mm uscite 2½"	**10004**	2.196,00	P03	1	-	-

**** Filtri Aster AR c/collettori con scarico Ø 200 mm SENZA valvola selettrice laterale**	Codice	Prezzo €	Cod. Alfanumerico	Imb. Standard	Peso Kg Standard	Volume m^3 Standard
Ø 500 T/N A.R.SC. Ø 200	**24768-0100DJ**	1.676,00	P03	1	-	-
Ø 600 T/N A.R.SC. Ø 200	**24769-0100DJ**	1.846,00	P03	1	-	-
Ø 750 T/N A.R.SC. Ø 200	**24770-0100DJ**	2.351,00	P03	1	-	-
Ø 900 A.R.ATT.2"+S.S. Ø 200	**10003-0100DJ**	2.651,00	P03	1	-	-
Ø 900 A.R.ATT.2-1/2" Ø 200	**10004DJ**	2.712,00	P03	1	-	-

*Le valvole selettrici di riferimento si trovano nella relativa sezione del capitolo filtrazione.



Conforme norma
UNI 10637:2016

Filtri Norma 2011

DESCRIZIONE

Filtro laminato in poliestere rinforzato con fibra di vetro (PRFV). Riempimento con monostrato o multistrato. Pressione massima di lavoro 2,5 kg/cm^2. Disponibile con sistema a piastra (0,5 mm). Include bocca laterale per ispezione. Equipaggiato con visore spia , coperchio superiore per carico di sabbia Ø 200 mm e bocca laterale Ø 200 mm o Ø 400 mm a seconda del modello. Scarico acqua 2 ½. Manometro, scarico aria ed acqua manuali. Interni in PVC e PP. Viteria A4 e guarnizioni EPDM. Colore standard avorio. Compatibile con sabbia e vetro. Opzioni: Ricopertura vinylester (resistenza all'ozono concentrazioni <0,4 ppm e temp. max. 40°C).

	Codice	Prezzo €	Cod. Alfanumerico	Imb. Standard	Peso Kg Standard	Volume m^3 Standard
Ø 650 mm	**08142P**	5.979,00	P03	-	-	-
Ø 800 m	**08143P**	6.732,00	P03	-	-	-
Ø 1000 mm	**08144P**	9.829,00	P03	-	-	-
Ø 1200 mm	**08145P**	15.118,00	P03	-	-	-

Modello	08142P	08143P	08144P	08145P
Ø mm	650	800	1000	1200
Altezza letto filtrante mm	1200	1200	1200	1200
Connessioni mm	90-75	90-75	140-110	140-140
Capacità a 30m³/h/m2 m³/h	10	15	23	34
Pressione massima bar	2,5			
Carica Multistrato				
Antracite 0,8 - 1,6 mm l	148	250	390	564
Sabbia 0,4 - 0,8 mm Kg	160	271	420	611
Ghiaia silice 1 - 2 mm Kg	46	78	120	175
Ghiaia Silice 3 - 5 mm Kg	46	78	120	175
Carica Monostrato				
Sabbia 0,4 - 0,8 mm Kg	451	767	1215	1763
Ghiaia silice 1 - 2 mm Kg	46	78	120	175

Codice	D	H	M	N	C	K-K1	T
08142P	650	2300	1660	250	200	90-75	200
08143P	800	2400	1660	270		90-75	
08144P	1000	2500	1600	355	400	140-110	
08145P	1200	2540	1555	360		140-110	400

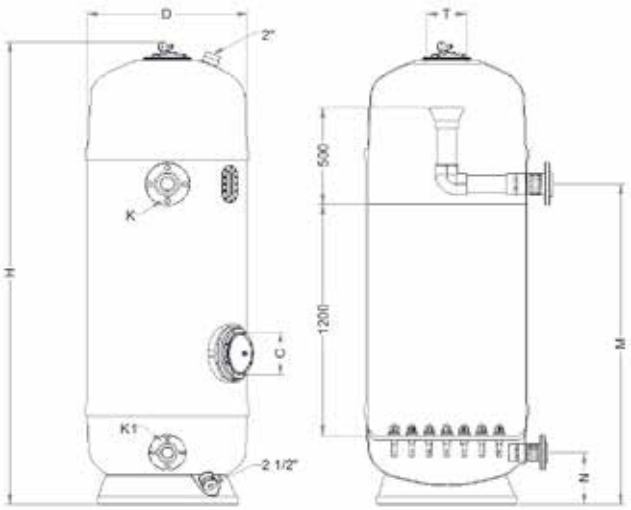

FILTRI AD ALTO RENDIMENTO

Filtri Artic



DESCRIZIONE

Gamma di filtri a sabbia ad alto rendimento. Fabbricati in resina di poliestere e fibra di vetro con finitura esterna in gel-coat. Il filtro è composto da sole due parti. Altezza letto filtrante 1 m, pressione massima 2,5 kg/cm². Temperatura massima di lavoro 50°C. Componenti interni in PVC. Rivestimento interno in gel-coat bianco. Unione tra corpo inferiore e superiore con riempimento in silicone per ottenere una tenuta ottimale. Visore spia optional. Dispositivo di supporto diffusore/collettore standard nei diametri 950, 1050 e 1200 mm. Scarico d'acqua manuale da 1" nei diametri 500, 650, 800, 950 e da 2" ½ nei diametri 1050 e 1200. Scarico aria manuale. Coperchio superiore in materiale plastico Ø 200 nei modelli 500, 650, 800 e 950 e Ø 400 nei modelli 1050 e 1200. Scarico di sabbia Ø 200 nella parte inferiore del filtro. Compatibile con sabbia e vetro.



Versione a candelotti
Ad eccezione dei diametri 1050 e 1200 mm, i filtri sopra riportati rispondono alle prescrizioni della Norma UNI 10637:2015 per quanto di competenza del Fabbricante.



Versione a piastra
I filtri sopra riportati rispondono alle prescrizioni della Norma UNI 10637:2015 per quanto di competenza del Fabbricante.

	Codice	Prezzo €	Cod. Alfanumerico	Imb. Standard	Peso Kg Standard	Volume m³ Standard
Con collettori						
Ø 500 mm uscite 1½"	**34029-0100**	2.043,00	P03	1	70	1,15
Ø 650 mm uscite 1½"	**34030-0100**	2.153,00	P03	1	85	1,2
Ø 800 mm uscite 2"	**34031-0100**	2.657,00	P03	1	115	1,9
Ø 950 mm uscite 2½"	**41187**	3.381,00	P03	1	140	1,9
Ø 1000 mm uscite 2½"	**36678**	4.266,00	P03	1	-	1,9
Ø 1050 mm uscite DN80	**41188**	5.891,00	P03	1	180	2,8
Ø 1200 mm uscite DN100	**41189**	6.695,00	P03	1	210	3,3
Con piastra di filtrazione						
Ø 650 mm uscite 1½"	34030-0100 100000	4.421,00	P03	1	85	1,2
Ø 800 mm uscite 2"	34031-0100 100000	5.659,00	P03	1	115	1,9
Ø 950 mm uscite 2½"	**41187100000**	6.379,00	P03	1	140	1,9
Ø 1050 mm uscite DN80	**41188100000**	9.091,00	P03	1	180	2,8
Ø 1200 mm uscite DN100	**41189100000**	10.132,00	P03	1	210	3,3

Valvola selettrice non inclusa. Le valvole selettrici di riferimento si trovano nella relativa sezione del capitolo filtrazione.

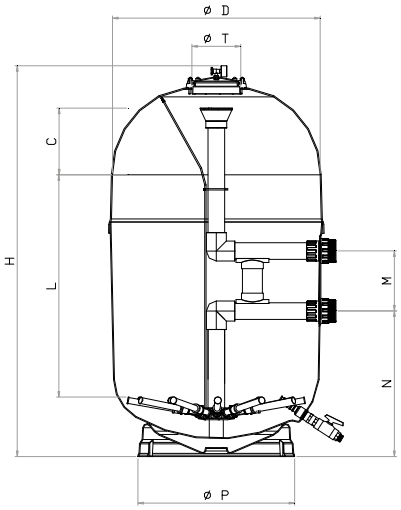

Versione a candelotti	34029	34030	34031	41187	41188	41189
Ø D mm	500	650	800	950	1050	1200
H mm	1650	1700	1750	1760	1895	1970
M mm	125	125	230	270	270	270
N mm	780	775	685	655	630	665
L mm	1000					
C (Candelotti) mm	250	300	250	300	300	300
P mm	400	490	625	705	775	940
T mm	200				400	
Attacchi	1½"	1½"	2"	2½"	DN80	DN100
Portata in m³/h a 50 m/h	9	16	25	35	42	55
Portata in m³/h a 40 m/h	7,5	13	20	28	34	45
Portata in m³/h a 35 m/h	6	11	17	24	30	39
Superficie filtrazione m²	0,19	0,33	0,50	0,70	0,86	1,13
Pressione mas. di lavoro kg/cm²	2,5	2,5	2,5	2,5	2,5	2,5
Peso netto kg	70	85	115	140	180	210
Volume imballaggio m³	1,15	1,2	1,9	1,9	2,8	3

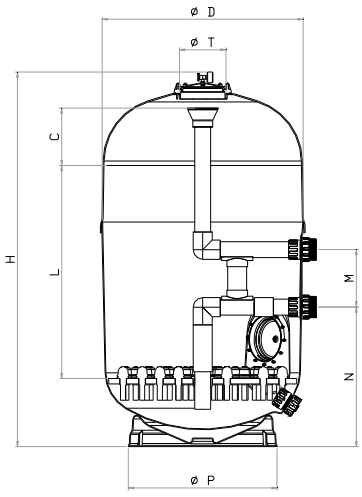

Versione a piastra	34030	34031	41187	41188	41189
Ø D mm	650	800	950	1050	1200
H mm	1700	1750	1760	1895	1970
M mm	125	230	270	270	270
N mm	775	685	655	630	665
L mm	1000				
C (Piastra) mm	300	250	270	250	250
P mm	490	625	705	775	940
T mm	200			400	
Attacchi	1½"	2"	2½"	DN80	DN100
Portata in m³/h a 50 m/h	16	25	35	42	55
Portata in m³/h a 40 m/h	13	20	28	34	45
Portata in m³/h a 35 m/h	11	17	24	30	39
Superficie filtrazione m²	0,33	0,50	0,70	0,86	1,13
Pressione massima di lavoro kg/cm²	2,5	2,5	2,5	2,5	2,5
Peso netto kg	85	115	140	180	210
Volume imballaggio m³	1,2	1,9	1,9	2,8	3

Prodotto consigliato per la vendita in negozio e/o in showroom per la specificità e la complessità del prodotto e/o della sua installazione.

Filtri Artic

Versione Candelotti - Riempimento Monostrato											
D. Filtro	L1				L2				L	C	Rispondenza
[mm]	Granulometria [mm]	h [mm]	Peso [kg]	Sacchi da 25 kg [n°]	Granulometria [mm]	h [mm]	Peso [kg]	Sacchi da 25 kg [n°]	h [mm]	h [mm]	UNI 10637:2006 Altezza Letto Filtrante
500	1 - 2	200	50	2	0,4 - 0,8	800	225	9	1000	250	SI
650	1 - 2	200	100	4	0,4 - 0,8	800	375	15	1000	300	SI
800	1 - 2	200	165	7	0,4 - 0,8	800	525	21	1000	250	SI
950	1 - 2	200	260	11	0,4 - 0,8	800	825	33	1000	300	SI
1050	1 - 2	200	320	13	0,4 - 0,8	800	1015	41	1000	300	NO
1200	1 - 2	200	410	17	0,4 - 0,8	800	1350	54	1000	300	NO

Dipendentemente dal peso specifico apparente, la carica di sabbia ammette variazioni del 10%.

Versione Piastra separazione masse - Riempimento Monostrato															
D. Filtro	L1				L2				L3				L	C	Rispondenza
[mm]	Granulometria [mm]	h [mm]	Peso [kg]	Sacchi da 25 kg [n°]	Granulometria [mm]	h [mm]	Peso [kg]	Sacchi da 25 kg [n°]	Granulometria [mm]	h [mm]	Peso [kg]	Sacchi da 25 kg [n°]	h [mm]	h [mm]	UNI 10637:2006 Altezza Letto Filtrante
650	3 - 5	100	50	2	1 - 2	100	50	2	0,4 - 0,8	800	400	16	1000	300	SI
800	3 - 5	100	75	3	1 - 2	100	75	3	0,4 - 0,8	800	600	24	1000	250	SI
950	3 - 5	100	100	4	1 - 2	100	100	4	0,4 - 0,8	800	800	32	1000	270	SI
1050	3 - 5	100	130	6	1 - 2	100	130	6	0,4 - 0,8	800	1000	40	1000	250	SI
1200	3 - 5	100	160	7	1 - 2	100	160	7	0,4 - 0,8	800	1280	52	1000	250	SI

Dipendentemente dal peso specifico apparente, la carica di sabbia ammette variazioni del 10%.

Versione Candelotti - Riempimento Multistrato Eterogeneo															
D. Filtro	L1				L2				L3				L	C	Rispondenza
[mm]	Granulometria [mm]	h [mm]	Peso [kg]	Sacchi da 25 kg [n°]	Granulometria [mm]	h [mm]	Peso [kg]	Sacchi da 25 kg [n°]	Granulometria [mm]	h [mm]	Peso [kg]	Sacchi da 25 kg [n°]	h [mm]	h [mm]	UNI 10637:2006 Altezza Letto Filtrante
500	1 - 2	200	50	2	0,4 - 0,8	450	130	6	1,2 - 2,5	300	60	3	950	300	SI
650	1 - 2	200	100	4	0,4 - 0,8	500	240	10	1,2 - 2,5	300	100	4	1000	300	SI
800	1 - 2	200	165	7	0,4 - 0,8	450	300	12	1,2 - 2,5	300	175	7	950	300	SI
950	1 - 2	200	260	11	0,4 - 0,8	500	515	21	1,2 - 2,5	300	225	9	1000	300	SI
1050	1 - 2	200	320	13	0,4 - 0,8	500	635	26	1,2 - 2,5	300	275	11	1000	300	SI
1200	1 - 2	200	410	17	0,4 - 0,8	500	850	34	1,2 - 2,5	300	400	16	1000	300	SI

Dipendentemente dal peso specifico apparente, la carica di sabbia ammette variazioni del 10%.

Versione Piastra separazione masse - Riempimento Multistrato Eterogeneo																	
D. Filtro	L1				L2				L3				L4				L	C
[mm]	Granulometria [mm]	h [mm]	Peso [kg]	Sacchi da 25 kg [n°]	Granulometria [mm]	h [mm]	Peso [kg]	Sacchi da 25 kg [n°]	Granulometria [mm]	h [mm]	Peso [kg]	Sacchi da 25 kg [n°]	Granulometria [mm]	h [mm]	Peso [kg]	Sacchi da 25 kg [n°]	h [mm]	h [mm]
650	3 - 5	100	50	2	1 - 2	100	50	2	0,4 - 0,8	500	250	10	1,2 - 2,5	300	100	4	1000	300
800	3 - 5	100	75	3	1 - 2	100	75	3	0,4 - 0,8	450	325	13	1,2 - 2,5	300	175	7	950	300
950	3 - 5	100	100	4	1 - 2	100	100	4	0,4 - 0,8	470	475	19	1,2 - 2,5	300	225	9	970	300
1050	3 - 5	100	130	6	1 - 2	100	130	6	0,4 - 0,8	450	575	23	1,2 - 2,5	300	275	11	950	300
1200	3 - 5	100	160	7	1 - 2	100	160	7	0,4 - 0,8	450	700	28	1,2 - 2,5	300	400	16	950	300

Dipendentemente dal peso specifico apparente, la carica di sabbia ammette variazioni del 10%.

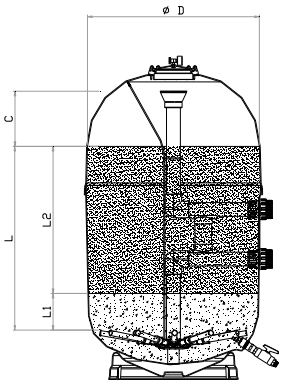

Versione Candelotti
Riempimento Monostrato

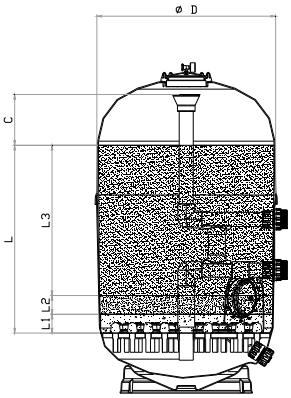

Versione Piastra separazione masse
Riempimento Monostrato

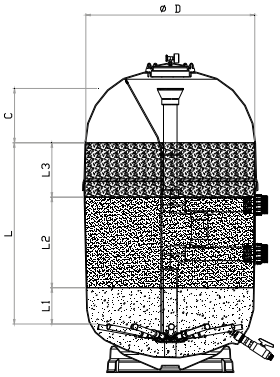

Versione Candelotti
Riempimento Multistrato Eterogeneo

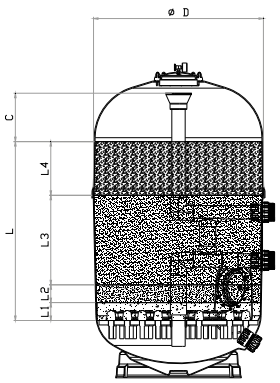

Versione Piastra separazione masse
Riempimento Multistrato Eterogeneo



FILTRI AD ALTO RENDIMENTO

Filtri Artic Plus

DESCRIZIONE

Nuova gamma di filtri a sabbia ad alto rendimento disponibili nella gamma Ø 650, 800, 950, 1050 e 1200 mm. Fabbricati in resina di poliestere e fibra di vetro con finitura esterna in gel-coat. Il filtro è composto da sole due parti. Altezza letto filtrante 1,2 m, pressione max di lavoro 2,5 kg/cm². Temperatura massima di lavoro 50 °C. Componenti interni in PVC. Rivestimento interno in gel-coat bianco. Unione tra corpo inferiore e superiore con riempimento in silicone per ottenere una tenuta ottimale. Visore spia optional. Dispositivo di supporto diffusore/collettore standard nei diametri 950, 1050 e 1200 mm. Scarico d'acqua manuale da 1" nei diametri 650, 800, 950 e da 2" ½ nei diametri 1050 e 1200. Scarico aria manuale. Coperchio superiore in materiale plastico Ø 200 nei modelli Ø 650, 800 e 950 e Ø 400 nei modelli 1050 e 1200. Scarico di sabbia Ø 200 nella parte inferiore del filtro.



Versione a candelotti
Ad eccezione dei diametri 1050 e 1200 mm, i filtri sopra riportati rispondono alle prescrizioni della Norma UNI 10637:2015 per quanto di competenza del Fabbricante.



Versione a piastra
I filtri sopra riportati rispondono alle prescrizioni della Norma UNI 10637:2015 per quanto di competenza del Fabbricante.

	Codice	Prezzo €	Cod. Alfanumerico	Imb. Standard	Peso Kg Standard	Volume m³ Standard
Con collettori						
Ø 650 mm uscite 1 1/2"	**36053-0100**	2.385,00	P03	1	105,0	-
Ø 800 mm uscite 2"	**36054-0100**	2.957,00	P03	1	135,0	-
Ø 950 mm uscite 2 1/2"	**41373**	3.668,00	P03	1	160,0	-
Ø 1050 mm uscite 3"	**36055**	6.230,00	P03	1	200,0	-
Ø 1200 mm uscite 4"	**36056**	7.129,00	P03	1	230,0	-
Con piastra di filtrazione						
Ø 650 mm uscite 1 1/2"	36053-0100 100 000	4.393,00	P03	1	105,0	-
Ø 800 mm uscite 2"	36054-0100 100 000	5.433,00	P03	1	135,0	-
Ø 950 mm uscite 2 1/2"	41373-100 000	6.823,00	P03	1	160,0	-
Ø 1050 mm uscite 3"	36055-100 000	9.960,00	P03	1	200,0	-
Ø 1200 mm uscite 3"	36056-100 000	10.370,00	P03	1	230,0	-

Valvola selettrice non inclusa. Le valvole selettrici di riferimento si trovano nella relativa sezione del capitolo filtrazione.

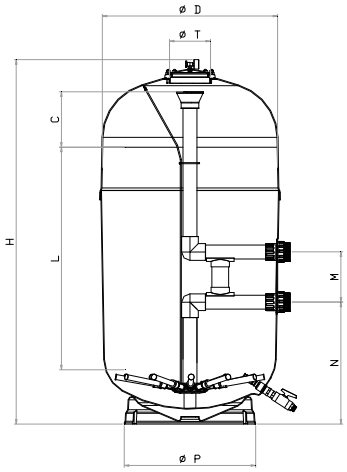

Versione a candelotti	36053	36054	41373	36055	36056
Ø D mm	650	800	950	1050	1200
H mm	1905	1950	1960	2094	2170
M mm	125	230	270	270	270
N mm	775	685	655	610	665
L mm	1200	1200	1200	1200	1200
C (Candelotti) mm	300	250	300	250	300
P mm	490	625	705	775	940
T mm	200	200	200	400	400
Attacchi	1" 1/2	2"	2" 1/2	DN80	DN100
Portata in m³/h a 50 m/h	16	25	35	42	55
Portata in m³/h a 40 m/h	13	20	28	34	45
Portata in m³/h a 35 m/h	11	17	24	30	39
Superficie filtrazione m²	0,33	0,5	0,7	0,86	1,13
Pressione massima di lavoro kg/cm²	2,5	2,5	2,5	2,5	2,5
Peso netto kg	105	135	160	200	230
Volume imballaggio m³	1,28	1,31	2,1	3,1	3,6

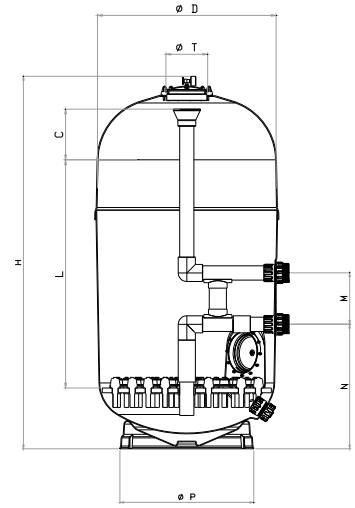

Versione a piastra	36053	36054	41373	36055	36056
Ø D mm	650	800	950	1050	1200
H mm	1905	1950	1960	2094	2170
M mm	125	230	270	270	270
N mm	775	685	655	610	665
L mm	1200	1200	1200	1200	1200
C (Piastra) mm	300	250	270	250	250
P mm	490	625	705	775	940
T mm	200	200	200	400	400
Attacchi	1" 1/2	2"	2" 1/2	DN80	DN100
Portata in m³/h a 50 m/h	16	25	35	42	55
Portata in m³/h a 40 m/h	13	20	28	34	45
Portata in m³/h a 35 m/h	11	17	24	30	39
Superficie filtrazione m²	0,33	0,5	0,7	0,86	1,13
Pressione massima di lavoro kg/cm²	2,5	2,5	2,5	2,5	2,5
Peso netto kg	105	135	160	200	230
Volume imballaggio m³	1,28	1,31	2,1	3,1	3,6

Prodotto consigliato per la vendita in negozio e/o in showroom per la specificità e la complessità del prodotto e/o della sua installazione.

Filtri Artic Plus

Versione Candelotti - Riempimento Monostrato											
D. Filtro	L1				L2				L	C	Rispondenza
[mm]	Granulometria [mm]	h [mm]	Peso [kg]	Sacchi da 25 kg [nº]	Granulometria [mm]	h [mm]	Peso [kg]	Sacchi da 25 kg [nº]	h [mm]	h [mm]	UNI 10637:2006 Altezza Letto Filtrante
650	1 - 2	200	100	4	0,4 - 0,8	1000	470	19	1200	300	SI
800	1 - 2	200	165	7	0,4 - 0,8	1000	660	27	1200	250	SI
950	1 - 2	200	260	11	0,4 - 0,8	1000	1015	41	1200	300	SI
1050	1 - 2	200	320	13	0,4 - 0,8	1000	1240	50	1200	250	NO
1200	1 - 2	200	410	17	0,4 - 0,8	1000	1665	67	1200	300	NO

Dipendentemente dal peso specifico apparente, la carica di sabbia ammette variazioni del 10%.

Versione Piastra separazione masse - Riempimento Monostrato															
D. Filtro	L1				L2				L3				L	C	Rispondenza
[mm]	Granulometria [mm]	h [mm]	Peso [kg]	Sacchi da 25 kg [nº]	Granulometria [mm]	h [mm]	Peso [kg]	Sacchi da 25 kg [nº]	Granulometria [mm]	h [mm]	Peso [kg]	Sacchi da 25 kg [nº]	h [mm]	h [mm]	UNI 10637:2006 Altezza Letto Filtrante
650	3 - 5	100	50	2	1 - 2	100	50	2	0,4 - 0,8	1000	470	19	1200	300	SI
800	3 - 5	100	75	3	1 - 2	100	75	3	0,4 - 0,8	1000	660	27	1200	250	SI
950	3 - 5	100	100	4	1 - 2	100	100	4	0,4 - 0,8	1000	1015	41	1200	270	SI
1050	3 - 5	100	130	6	1 - 2	100	130	6	0,4 - 0,8	1000	1240	50	1200	250	SI
1200	3 - 5	100	160	7	1 - 2	100	160	7	0,4 - 0,8	1000	1665	67	1200	250	SI

Dipendentemente dal peso specifico apparente, la carica di sabbia ammette variazioni del 10%.

Versione Candelotti - Riempimento Multistrato Eterogeneo															
D. Filtro	L1				L2				L3				L	C	Rispondenza
[mm]	Granulometria [mm]	h [mm]	Peso [kg]	Sacchi da 25 kg [nº]	Granulometria [mm]	h [mm]	Peso [kg]	Sacchi da 25 kg [nº]	Granulometria [mm]	h [mm]	Peso [kg]	Sacchi da 25 kg [nº]	h [mm]	h [mm]	UNI 10637:2006 Altezza Letto Filtrante
650	1 - 2	200	100	4	0,4 - 0,8	700	350	14	1,2 - 2,5	300	100	4	1200	300	SI
800	1 - 2	200	165	7	0,4 - 0,8	650	490	20	1,2 - 2,5	300	175	7	1150	300	SI
950	1 - 2	200	260	11	0,4 - 0,8	700	700	28	1,2 - 2,5	300	225	9	1200	300	SI
1050	1 - 2	200	320	13	0,4 - 0,8	650	850	34	1,2 - 2,5	300	275	11	1150	300	SI
1200	1 - 2	200	410	17	0,4 - 0,8	700	1120	45	1,2 - 2,5	300	400	16	1200	300	SI

Dipendentemente dal peso specifico apparente, la carica di sabbia ammette variazioni del 10%.

Versione Piastra separazione masse - Riempimento Multistrato Eterogeneo																		
D. Filtro	L1				L2				L3				L4				L	C
[mm]	Granulometria [mm]	h [mm]	Peso [kg]	Sacchi da 25 kg [nº]	Granulometria [mm]	h [mm]	Peso [kg]	Sacchi da 25 kg [nº]	Granulometria [mm]	h [mm]	Peso [kg]	Sacchi da 25 kg [nº]	Granulometria [mm]	h [mm]	Peso [kg]	Sacchi da 25 kg [nº]	h [mm]	h [mm]
650	3 - 5	100	50	2	1 - 2	100	50	2	0,4 - 0,8	700	350	14	1,2 - 2,5	300	100	4	1200	300
800	3 - 5	100	75	3	1 - 2	100	75	3	0,4 - 0,8	650	490	20	1,2 - 2,5	300	175	7	1150	300
950	3 - 5	100	100	4	1 - 2	100	100	4	0,4 - 0,8	670	670	27	1,2 - 2,5	300	225	9	1170	300
1050	3 - 5	100	130	6	1 - 2	100	130	6	0,4 - 0,8	650	850	34	1,2 - 2,5	300	275	11	1150	300
1200	3 - 5	100	160	7	1 - 2	100	160	7	0,4 - 0,8	650	1040	42	1,2 - 2,5	300	400	16	1150	300

Dipendentemente dal peso specifico apparente, la carica di sabbia ammette variazioni del 10%.

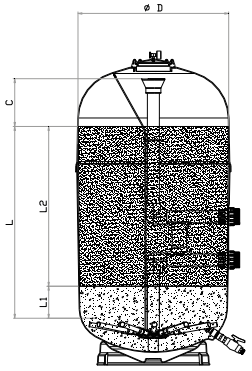

Versione Candelotti Riempimento Monostrato

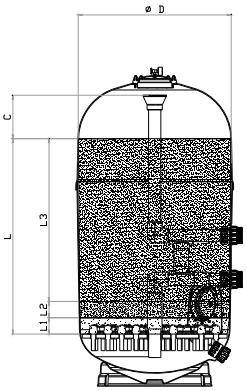

Versione Piastra separazione masse Riempimento Monostrato

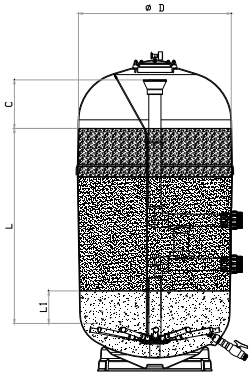

Versione Candelotti Riempimento Multistrato Eterogeneo

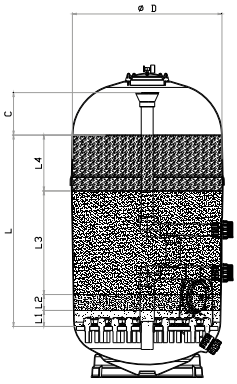

Versione Piastra separazione masse Riempimento Multistrato Eterogeneo

FILTRI BOBINATI

Filtri Berlin



UNI EN 16582 EN 16713

DESCRIZIONE

Coperchio Ø 230 mm con chiusura a viti, iniettata. Dotato di sfiato aria ed acqua manuali e manometro, e forniti senza valvola selettrice laterale. Velocità massima di filtrazione 50 m³/h/m². Compatibile con sabbia e vetro.

	Codice	Prezzo €	Cod. Alfanumerico	Imb. Standard	Peso Kg Standard	Volume m³ Standard
Senza valvola selettrice*:						
9.000 l/h Ø 500 mm uscite 1½"	**00541**	829,00	P03	1	17,3	0,230
14.000 l/h Ø 600 mm uscite 1½"	**00542**	975,00	P03	1	21,8	0,360
21.000 l/h Ø 750 mm uscite 2"	**00543**	1.588,00	P03	1	36,0	0,620
30.000 l/h Ø 900 mm uscite 2½"	**00544**	2.163,00	P03	1	60,0	0,980
Senza valvola selettrice* e con coperchio Ø 400 mm in poliestere e FV:						
43.000 l/h Ø 1.050 mm uscite Ø 75 mm	**00545**	3.838,00	P03	1	101,0	1,610
56.000 l/h Ø 1.200 mm uscite Ø 90 mm	**00546**	4.597,00	P03	1	130,0	2,306

*Le valvole selettrici di riferimento si trovano nella relativa sezione del capitolo filtrazione.

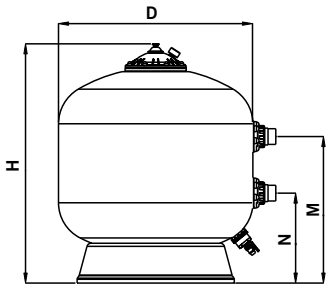

Senza valvola

	Con predisposizione per valvola laterale					
	00541	**00542**	**00543**	**00544**	**00545**	**00546**
Ø D mm	500	600	750	900	1050	1200
H mm	805	910	1050	1145	1300	1450
M mm	450	505	610	685	810	870
N mm	325	380	380	415	500	560
Attacchi	1½"	1½"	2"	2½"	*D75	**D90
Portata m³/h a 50m³/h/m²	9	14	21	30	43	56
Piscina (volume) m³	50-75	75-115	115-170	170-240	240-350	350-450
Carico di sabbia kg	100	175	300	525	575/300	800/300
Pressione massima kg/cm²	2,5	2,5	2,5	2,5	2,5	2,5
Peso netto kg	14,6	18,6	27,5	43,4	83	93
Volume imballaggio m³	0,23	0,36	0,26	0,99	1,92	2,75

*Uscita filtro con terminale per incollaggio accessori Ø 75 mm.
**Uscita filtro con flangia Ø 90 mm.

Varianti di attacchi delle valvole selettrici

DESCRIZIONE

Le valvole selettrici sono disponibili in 5 varianti di connessione. Entrata filtro "Top" e uscita filtro "Bottom" in base alle specifiche necessità del caso.

1. Entrata "Top" e uscita "Bottom" alla base.
2. Entrata "Top" alla base e uscita "Bottom" laterale.
3. Entrata "Top" e uscita "Bottom" alla base (questa variante può essere fornita con raccorderia).
4. Entrata "Top" e uscita "Bottom" laterale.
5. Tutte le uscite aperte

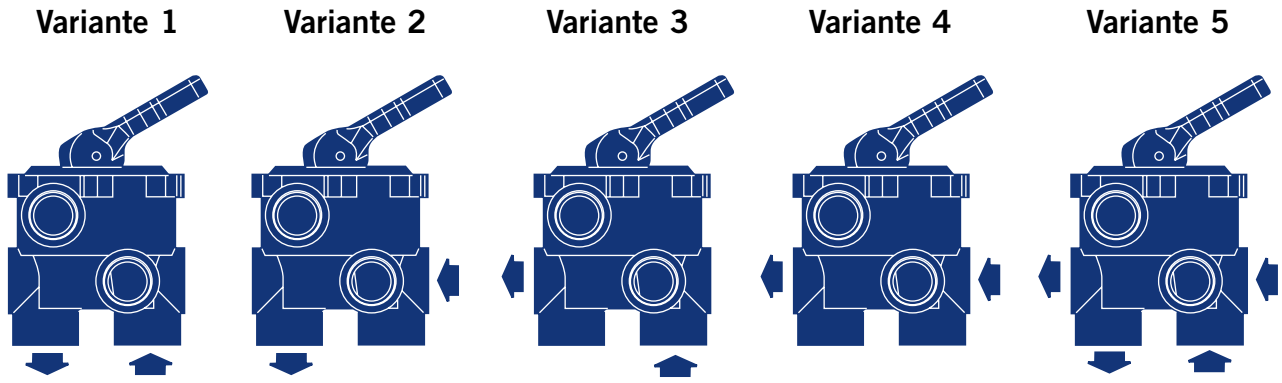

Variante 1: Comunemente impiegata per filtri con valvola uscita Top

Variante 3: Comunemente impiegata per filtri con valvola uscita laterale

Valvole selettrici a 6 vie

Di sei vie per realizzare diverse funzioni in un circuito idraulico: filtrazione, svuotamento, chiusura, lavaggio, ricircolo e risciacquo del filtro. Il suo design funzionale, offre un'ampia gamma di possibilità di adattamento a qualsiasi installazione, assicurando una perfetta impermeabilità ed una comoda manipolazione.

Minimi attriti e sforzi, massima sicurezza ed una finitura piacevole, sono stati i fattori decisivi al momento della scelta del materiale che meglio si adatta alle necessità di ognuno degli elementi integranti: corpo, coperchio e maniglia in ABS; distributore in PPO; giunte di chiusura in neoprene; elementi metallici in acciaio inox.

I modelli	New Generation			Classic		Flat	Magnum	
	1 ½" Eco	1 ½"	2"	1 ½"	2"	1 ½"	2 ½"	3"
								

VALVOLE SELETTRICI

DESCRIZIONE

Valvole selettrici manuali a 6 vie per ottenere diverse funzioni in un circuito idraulico. Il loro design, estremamente funzionale,offre un'ampia gamma di possibilità di accoppiamento su qualsiasi installazione con filtri Astralpool, assicurando una perfetta tenuta stagna ed una facile maneggevolezza. Attacco inferiore incollaggio, attacchi laterali filettati.



Valvola selettrice 1 1/2" con kit di collegamento a filtro - Classic Plus

NEW 2022

	Codice	Prezzo €	Cod. Alfanumerico	Imb. Standard	Peso Kg Standard	Volume m³ Standard
Valvola 1½" - Variante 3	**73950**	136,00	P03	6	14,7	0,079



Valvola selettrice 1 ½" e 2" con kit di collegamento a filtro - Classic

	Codice	Prezzo €	Cod. Alfanumerico	Imb. Standard	Peso Kg Standard	Volume m³ Standard
Valvola 1 ½" - Variante 3	**00599***	131,67	P03	6	15,5	0,079
Valvola 2" - Variante 3	**07444**	200,42	P03	6	22,7	0,150

*Una volta terminate le scorte del codice 00599 procedere all'acquisto del codice 73950 con kit di collegamento filtro classic.

Valvola selettrice da 1 ½" e 2" - Classic

	Codice	Prezzo €	Cod. Alfanumerico	Imb. Standard	Peso Kg Standard	Volume m³ Standard
Valvola 1½" Variante 3	**00598**	104,99	P03	6	12,1	0,079
Valvola 2": Variante 3	**07441**	166,51	P03	6	19,9	0,150

Dimensioni (mm)	A	B	C	D	E	F	G	H	I	J	K	L	M	N	O	P	Q	R	S
1 ½"	271	180	64	61	101,5	172	43	30	95	90	121	31	1"½	6	50	125	97,5	96	211
2"	317	211	76	62,5	127	237	42	31,5	115,5	105,5	145	31,5	2"	5	63	230	120		247

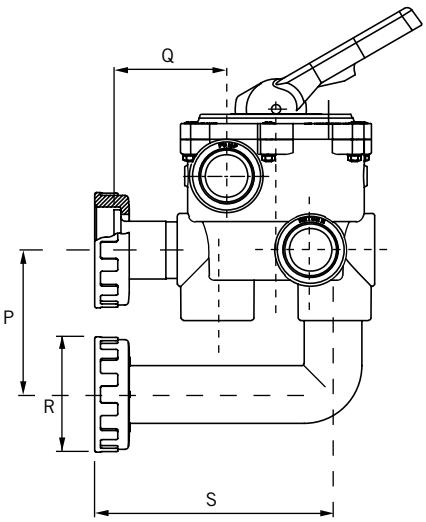

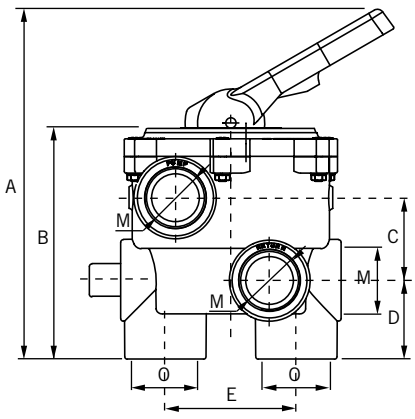

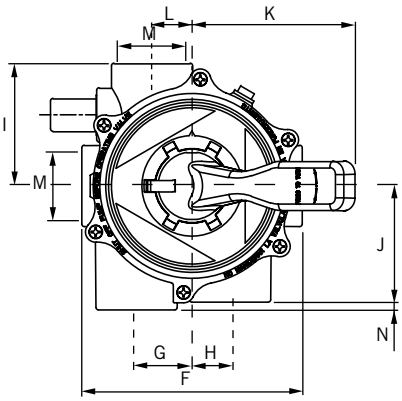

VALVOLE SELETTRICI

DESCRIZIONE

Nuova gamma di valvole selettrici di dimensioni ridotte, grazie alla posizione delle uscite su un solo livello (rispetto ai due livelli abituali delle valvole selettrici). Questa dimensione ridotta le rende particolarmente adatte a quelle applicazioni in cui lo spazio è minimo, come per esempio gli interrati ed i monoblocchi.



Valvola selettrice laterale 1 ½" con collegamento a filtro - Flat

	Codice	Prezzo €	Cod. Alfanumerico	Imb. Standard	Peso Kg Standard	Volume m³ Standard
Variante 3	**34543**	88,09	P03	1	-	-



Valvola selettrice laterale 1 ½" - Flat

	Codice	Prezzo €	Cod. Alfanumerico	Imb. Standard	Peso Kg Standard	Volume m³ Standard
Variante 3 uscita inferiore filettata	**34544**	73,63	P03	1	-	-
Variante 3 uscita inferiore incollaggio	**34545**	73,63	P03	1	-	-

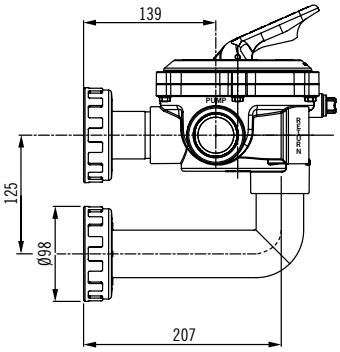

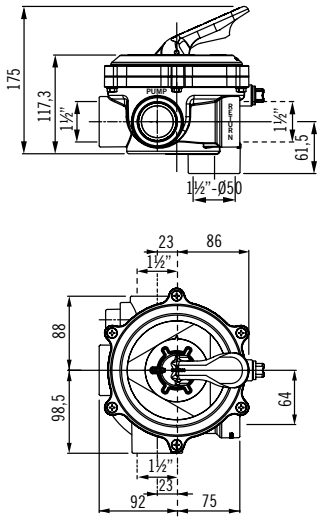



Valvola selettrice 2 ½" - Magnum con collegamento al filtro Var. 3

DESCRIZIONE

Valvola selettrice con collegamento al filtro e alle altre tubazioni provenienti dalla piscina.

	Codice	Prezzo €	Cod. Alfanumerico	Imb. Standard	Peso Kg Standard	Volume m³ Standard
Variante 3	**24837**	541,00	P03	1	9,5	0,060

VALVOLE SELETTRICI



Valvola selettrice da 2 1/2" - Magnum

DESCRIZIONE

Entrata laterale e uscita alla base per allacciamento alle tubazioni provenienti dalla piscina.

	Codice	Prezzo €	Cod. Alfanumerico	Imb. Standard	Peso Kg Standard	Volume m³ Standard
Variante 3	**24838**	492,00	P03	1	8,2	0,061

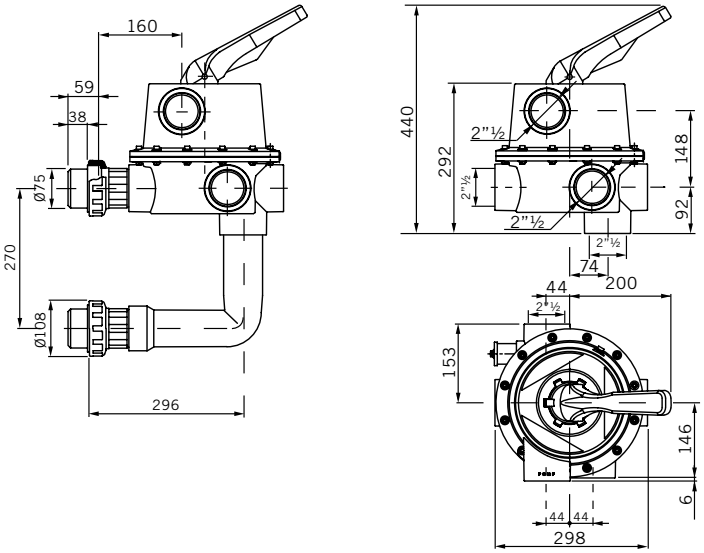



Valvola selettrice 3" - Magnum

DESCRIZIONE

Valvola selettrice laterale a 6 funzioni con collegamento al filtro. Corpo e coperchio a iniezione in ABS+FV. Maniglia iniettata in ABS. Sistema di chiusura mediante viti inox. Consegnata con due tappi per permettere al cliente di trasformare la valvola nel tipo di variazione più idonea all'impianto.

	Codice	Prezzo €	Cod. Alfanumerico	Imb. Standard	Peso Kg Standard	Volume m³ Standard
Valvola selettrice 3"	**28515**	817,00	P03	1	9,8	0,064
Kit collegamento filtro/valvola selettrice 3"	**VIT00755**	121,94	P04	1	-	-

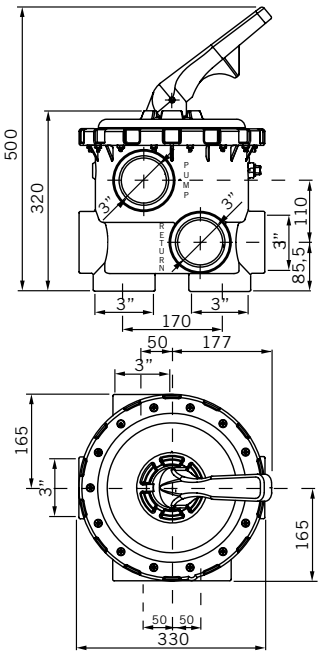

Funzionamento



COMPATIBLE NN thing

▪ Filtrazione

Filtrazione: Programmazione effettuata direttamente dal quadro generale grazie ai programmi di filtrazione convenzionali.

Filtrazione (non programmata): La valvola può funzionare anche senza programmazione preliminare. Con un collegamento elettrico eseguito correttamente, è sufficiente azionare la pompa utilizzando l'interruttore corrispondente localizzato nel quadro elettrico di controllo in posizione MANUALE.

Mentre la valvola sta funzionando in modalità filtrazione, le impurità trattenute potrebbero sovracaricare il filtro: la valvola entrerà automaticamente in modalità controlavaggio/risciacquo.

▪ Lavaggio

Automatico per pressostato regolabile. Frequenza: 7 giorni di 24 ore (NON PROGRAMMABILE).*

Scelta del tempo di lavaggio (durata): 0.5', 1', 2', 3' e 4'.

* L'effettuazione di un ciclo di lavaggio/risciacquo, anche se provocato dal pressostato, azzera il contatore 7 gg x 24 h. Il contatore si azzera ANCHE togliendo alimentazione alla motorizzazione

▪ Risciacquo

Il programma di risciacquo si attiverà una volta conclusa l'operazione di lavaggio. La durata del risciacquo può essere modulata in funzione della scala temporale selezionata (20" e 40").

▪ Scarico

Dentro la programmazione orari in modalità FILTRAZIONE: Avviene tenendo premuto per 3" il pulsante WASTE localizzato sul pannello di controllo. Ripremendo una seconda volta lo stesso pulsante l'operazione si interromperà, a discrezione dell'operatore. Tale procedura è applicabile esclusivamente con la valvola posizionata in modalità FILTRAZIONE.

Al di fuori della modalità FILTRAZIONE: Avviene premendo il pulsante WASTE. È necessario, in aggiunta, confermare l'operazione utilizzando l'interruttore Man-0-Auto, necessario nel quadro elettrico, in posizione Manuale. Per concludere l'operazione è necessario spostare l'interruttore nella posizione AUTO e premere nuovamente il pulsante WASTE.

Valvola selettrice automatica VRAC III



COMPATIBLE NN thing

DESCRIZIONE

Nuova e migliorata valvola selettrice automatica dotata di pannello di controllo. Controlla le posizioni di filtrazione, lavaggio, risciacquo, scarico, ricircolo e chiuso.

Migliore funzionalità della valvola selettrice automatica grazie alla sostituzione del pressostato con un sensore di pressione analogo.

- Facile programmazione del set point della pressione per il controlavaggio, tramite un pulsante.
- Collegabile a Fluidra Connect Box - sistema VRAC Basic III
- Regolabile: si adatta a tutte le installazioni con filtro e si monta rapidamente
- Igiene: per ottenere una migliore qualità nell'acqua, la pulizia può essere giornaliera, ottimizzando i cicli di lavaggio.
- Sicurezza: la valvola automatica controlla continuamente il sistema di filtrazione, evitando così possibili incidenti. Migliorata per resistere agli sbalzi di tensione. Molla ricoperta per evitare l'ossidazione.
- Luci a led per una lettura immediata delle informazioni di base.
- Evita la corrosione - assenza di materiale in metallo

	Codice	Prezzo €	Cod. Alfanumerico	Imb. Standard	Peso Kg Standard	Volume m^3 Standard
Base 1 1/2" laterale, Var. 3	**72433**	1.364,00	P05	1	4.27	0.023
Base 2" laterale, Var. 3	**72434**	1.511,00	P05	1	5.75	0.033

È raccomandata una valvola di sicurezza automatica (cod. 41898 o 41899).

VALVOLE SELETTRICI AUTOMATICHE



Valvola selettrice automatica System VRAC Flat 1 1/2"

DESCRIZIONE

Valvola selettrice automatica per filtri ad uso residenziale, diametro massimo 600 mm. Realizza le funzioni di filtrazione, lavaggio, risciacquo e svuotamento. Questo modello avvia il processo di filtrazione quando rileva sovrappressione del filtro. Disponibile in versione Top e laterale. Alimentazione 115-230 VAC/ 50-60Hz. Potenza Massima: 14 W, Protezione IP-65, massima pressione: 3,5 bar. Intervallo pressostato: 0,3-3,5 bar, portata nominale: 12 m^3/h, massima perdita di carico: 0,66 bar.

	Codice	Prezzo €	Cod. Alfanumerico	Imb. Standard	Peso Kg Standard	Volume m^3 Standard
Laterale	**43513**	1.087,00	P05	1	-	-

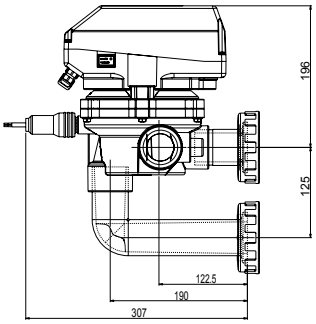

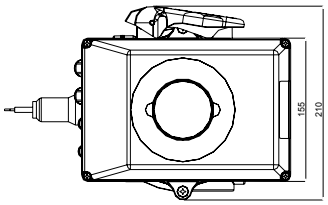

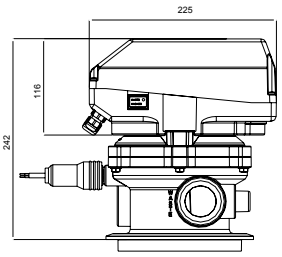

Valvola di sicurezza automatica



DESCRIZIONE

La valvola idraulica di sicurezza per gli scarichi da 1½" è adatta per installazioni sull'uscita dello scarico di una valvola selettrice automatica di un filtro a sabbia per piscina. Il suo utilizzo evita perdite di acqua nel momento in cui la valvola cambia posizione di lavoro e nel caso in cui mancasse la corrente elettrica e la valvola restasse in una posizione nella quale si possa verificare lo svuotamento della piscina. Si raccomanda il suo utilizzo nelle installazioni con valvola selettrice SYSTEM VRAC.

	Codice	Prezzo €	Cod. Alfanumerico	Imb. Standard	Peso Kg Standard	Volume m^3 Standard
Attacco bocchettone incollaggio Ø 50 mm	**41898**	183,41	P03	1	-	-
Attacco bocchettone filettato 1 1/2" BSP	**41899**	190,63	P03	1	-	-

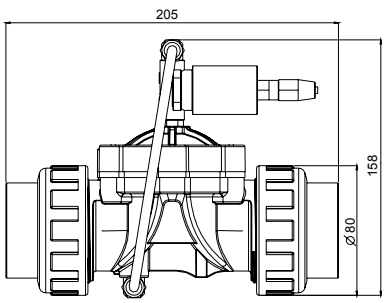

Codifica

La struttura del codice del filtro è composta da otto cifre. Le prime cinque cifre appartengono al codice del filtro e le ultime tre cifre si riferiscono al modello, assegnate come da tabella allegata.

Questo sistema di codifica sarà utilizzato per i filtri Praga, Oslo, Ampuria, Vic, ed Europe.

Posizione	1	2	3	4	5	–	6	7	8

Posizione da 1 a 5: Codice a 5 cifre del prodotto standard.

Posizione 6 Definisce le opzioni della piastra e vinilestere	
0	Filtro senza piastra
1	Filtro con piastra
2	Finitura vinilestere
3	Con piastra e vinilestere

Posizione 7 Definisce le opzioni del passo d'uomo	
0	Senza passo d'uomo
1	1 passo d'uomo Ø 225 mm
2	1 passo d'uomo Ø 400 mm
3	2 passi d'uomo Ø 225 mm
4	2 passi d'uomo Ø 400 mm

Posizione 8 Definisce le opzioni del visore	
0	Senza visore
1	1 visore per filtro laminato
2	1 visore Ø 135 mm
3	2 visori per filtro laminato
4	2 visori Ø 135 mm

Per il prezzo consultare le diverse opzioni:

- Finitura in vinilestere
- Passo d'uomo Ø 225 mm e Ø 400 mm
- Visore

CURVA DI RENDIMENTO

Filtri Ø 1050 mm a Ø 3000 mm

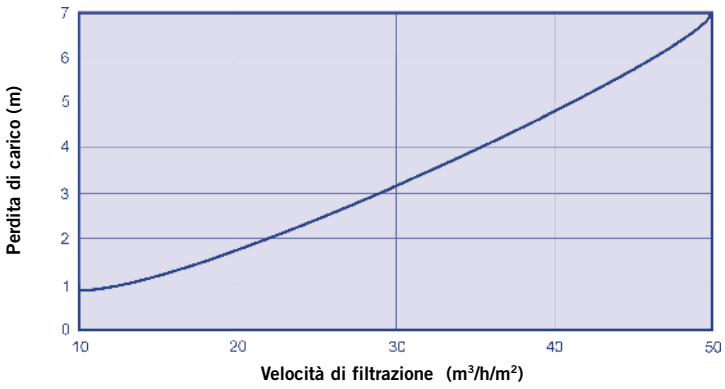



** Possibilità di accoppiare la valvola selettrice da 21/2".

NON INCLUDE BATTERIA DI VALVOLE

Diametri disponibili fino al 2350. Per qualsiasi richiesta di preventivo Vi preghiamo di rivolgerVi al Vostro referente commerciale

Filtri monostrato Europe a candelotti

DESCRIZIONE

Fabbricati in poliestere e fibra di vetro. Dotati di manometro, sfiato aria e acqua manuali e coperchio per scarico sabbia Ø 200 mm. Adatti per velocità di filtrazione di 20, 30, 40 e 50 $m^3/h/m^2$. Per altre velocità consultare. Tutti i filtri possono essere accoppiati con batteria di valvole.

Pressione massima:2,5 Kg/cm²

Altezza letto filtrante 1m

Diametro Ø mm	Velocità filtrazione $m^3/h/m^2$	Flangia Ø mm	Portata m^3/h	Codice	Prezzo €	Codice Alfanum	Imb. Standard	Peso Kg Standard	Volume m^3 Standard
1050	30/40**	75	25/34	**20071**	4.604,00	P04	1	125	2,823
	50	90	43	**20072**	4.719,00	P04	1	125	2,823
1200	20/30	75	22/33	**20068**	5.077,00	P04	1	150	3,597
	40/50	90	45/56	**20069**	5.191,00	P04	1	150	3,597
1400	30	90	46	**21498**	7.276,00	P04	1	214	5,880
	40/50	110	61/77	**21499**	7.478,00	P04	1	214	5,880



NON INCLUDE BATTERIA DI VALVOLE

Diametri disponibili fino al 2500.

Disponibili anche in versione:
- Con piastra senza passo d'uomo
- Con piastra, passo d'uomo e visore spia

Per qualsiasi richiesta di preventivo Vi preghiamo di rivolgerVi al Vostro referente commerciale.

Conforme a UNI 10637:2016

Filtri monost. Europe Var. 120 Piastra di sep. Masse & passo u. Ø 400 mm

DESCRIZIONE

Fabbricati in poliestere e fibra di vetro. Dotati di manometro e sfiato aria e acqua manuali. Adatti per velocità di filtrazione di 20, 30, 40 e 50 $m^3/h/m^2$. Per altre velocità consultare. Tutti i filtri possono essere accoppiati con batteria di valvole.

Pressione massima: 2,5 Kg/cm²

Altezza letto filtrante 1m

Diametro Ø mm	Velocità filtrazione $m^3/h/m^2$	Flangia Ø mm	Portata m^3/h	Codice	Variante Primaria	Variante Secondaria	Prezzo €	Cod. Alfanum.
1050	30/40**	75	25/34	**20071**	120	000	9.827,00	P04
	50	90	43	**20072**	120	000	9.934,00	P04
1200	20/30	75	22/33	**20068**	120	000	10.325,00	P04
	40/50	90	45/56	**20069**	120	000	10.432,00	P04
1400	30	90	46	**21498**	120	000	14.370,00	P04
	40/50	110	61/77	**21499**	120	000	14.563,00	P04
1600	30/40	110	60/80	**21501**	120	000	17.138,00	P04
	50	125	100	**21502**	120	000	17.593,00	P04
1800	30	110	76	**21504**	120	000	19.742,00	P04
	40	125	101	**21505**	120	000	20.146,00	P04
	50	140	125	**21506**	120	000	20.434,00	P04
2000	30	125	94	**21508**	120	000	24.505,00	P04
	40	140	125	**21509**	120	000	25.051,00	P04
	50	160	157	**21510**	120	000	25.327,00	P04

TUTTA LA GAMMA EUROPE È DISPONIBILE ANCHE NELLA VERSIONE ALTEZZA LETTO FILTRANTE MT. 1,20

PER QUALSIASI RICHIESTA DI PREVENTIVO VI PREGHIAMO DI RIVOLGERVI AL VOSTRO REFERENTE COMMERCIALE

Filtri Europe

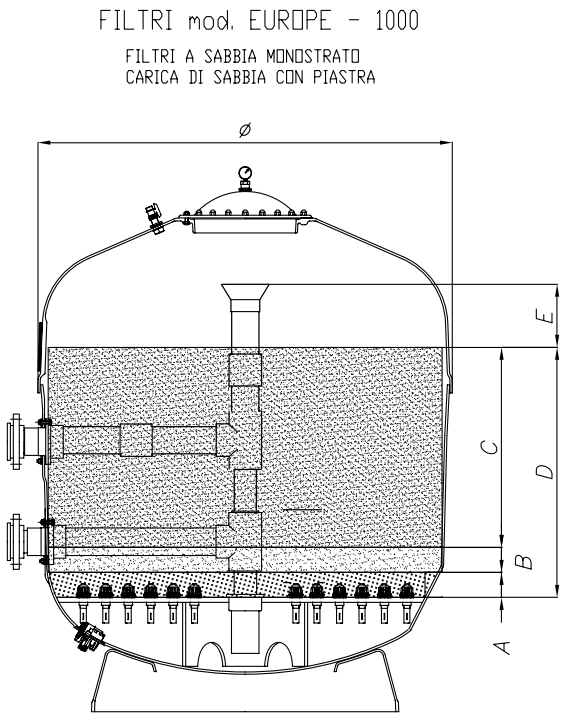

Filtro	A				B				C				D	E	Rispondenza
(mm)	Granulometria (mm)	h (mm)	Peso (Kg)	Sacchi da 25 Kg (n°)	Granulometria (mm)	h (mm)	Peso (Kg)	Sacchi da 25 Kg (n°)	Granulometria (mm)	h (mm)	Peso (Kg)	Sacchi da 25 Kg (n°)	h (mm)	h (mm)	UNI 10637:2015 Altezza Letto Filtrante
1050	3 - 5	100	150	6	1 - 2	100	150	6	0,4 - 0,8	800	950	38	1000	315	SI
1200	3 - 5	100	175	7	1 - 2	100	175	7	0,4 - 0,8	800	1300	52	1000	333	SI
1400	3 - 5	100	225	9	1 - 2	100	225	9	0,4 - 0,8	800	1650	66	1000	292	SI
1600	3 - 5	100	300	12	1 - 2	100	300	12	0,4 - 0,8	800	2150	86	1000	252	SI
1800	3 - 5	100	400	16	1 - 2	100	400	16	0,4 - 0,8	800	2750	110	1000	343	SI
2000	3 - 5	100	500	20	1 - 2	100	500	20	0,4 - 0,8	800	3550	134	1000	332	SI

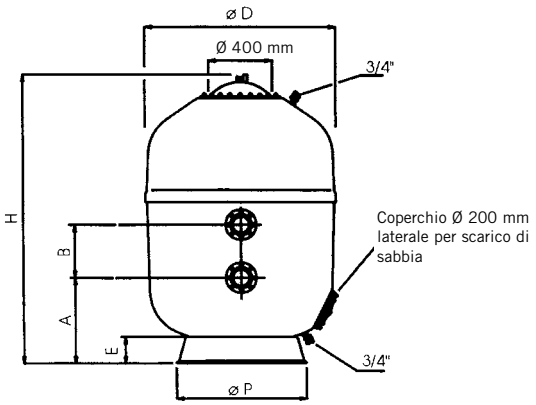

Ø (mm)	1050	1200	1400	1600	1800	2000	2350	2500
Altezza sabbia filtrante (m)	1	1	1	1	1	1	1	1
H (mm)	1860	1860	2000	2100	2200	2200	2430	2525
B (mm)	270*	350	400	400	400	400	400	500
A (mm)	540	570	615	710	725	805	950	1015
Ø P (mm)	760	850	1083	1230	1370	1558	1830	1830
E (mm)	170	180	240	250	270	300	355	-
Superficie filtrazione (m²)	0,86	1,13	1,54	2,01	2,54	3,14	4,34	4,9
Volume (l)	1250	1575	2185	2965	3850	4850	7230	9385
Sabbia 0,4 – 0,8 mm (Kg)	1050	1360	1820	2375	3010	3750	5000	5600
Ghiaia 1 – 2 mm (Kg)	265	325	410	515	760	1060	2000	2920
Peso totale in servizio (Kg)	2060	2600	3500	4700	6150	7800	10786	13800

* Per valvola selettrice da 2" l'altezza sarà di 230 mm.

Altezza letto filtrante 1 m

FILTRI BOBINATI PER PISCINA PUBBLICA



Filtri Praga 2009

DESCRIZIONE

Nuova gamma di Filtri bobinati in poliestere e fibra di vetro. Rappresentano l'evoluzione naturale dei Filtri Praga presenti in questo catalogo. Specialmente disegnati in rispondenza alle esigenze della Norma UNI 10637:2016. Dotati di piastra di separazione delle masse e di passo d'uomo laterale Ø 400 mm, la configurazione con codici identificativi a 5 cifre corrisponde alla variante 120-000 degli altri modelli. Particolarmente adatti per riempimento in monostrato con altezza letto filtrante totale di 1 m ed un freeboard superiore studiato per ottimizzare gli effetti del controlavaggio.

Conforme a UNI 10637:2016



Coperchio laterale



Piastra di separazione delle masse

Pressione massima: 2,5 Kg/cm²

Altezza letto filtrante 1 m

Diametro Ø mm	Velocità filtrazione m³/h/m²	Flangia Ø mm	Portata m³/h	Codice	Prezzo €	Cod. Alfanum.	Imb. Standard	Peso Kg Standard	Volume m³ Standard
1050	35	75	30	**43347**	10.670,00	P04	1	120	1,9
	40 ÷ 50*	90	34 ÷ 43	**43348**	10.841,00	P04	1	120	1,9
1200	28	75	32	**43349**	10.954,00	P04	1	154	2,7
	35 ÷ 40*	90	39 ÷ 45	**43350**	11.150,00	P04	1	154	2,7
1400	30	90	46	**43352**	14.493,00	P04	1	173	3,7
	35 ÷ 40*	110	53 ÷ 61	**43353**	14.848,00	P04	1	173	3,7
1600	35	110	70	**43355**	16.764,00	P04	1	235	5,0
	40 ÷ 45*	125	80 ÷ 90	**43356**	17.374,00	P04	1	235	5,0
1800	28	110	71	**43358**	18.826,00	P04	1	270	6,4
	35	125	89	**43359**	19.440,00	P04	1	270	6,4
	40 ÷ 45*	140	100 ÷ 115	**43360**	19.579,00	P04	1	270	6,4
2000	30	125	94	**43387**	21.422,00	P04	1	295	8,7
	35	140	110	**43388**	21.547,00	P04	1	295	8,7
	40 ÷ 50*	160	125 ÷ 150	**43389**	22.301,00	P04	1	295	8,7

*Velocità 40 m/h consentita per piscine tipo B anche in monostrato
Velocità > 40 m/h consentita per riempimento in multistrato eterogeneo

Filtri Praga 2009

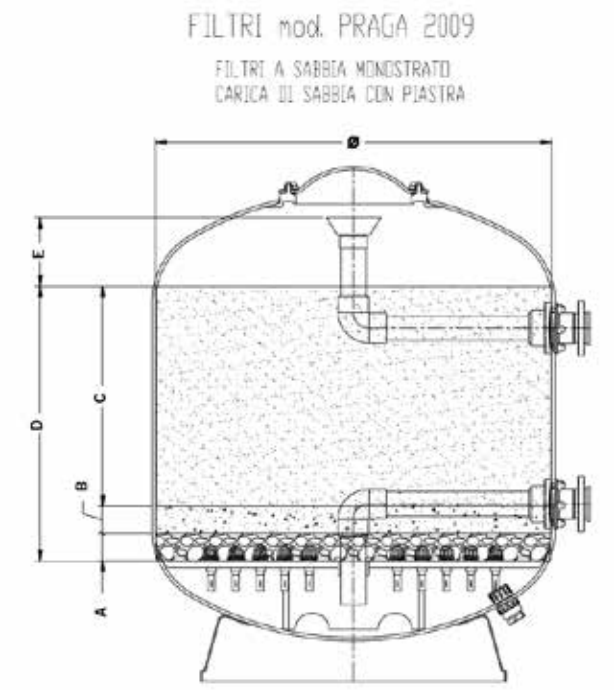

DIPENDENTEMENTE DAL PESO SPECIFIC(APPARENTE LA CARICA DI SABBIA AMME VARIAZIONI DELL'ORDINE DEL 10%

LA CONFIGURAZIONE DEGLI INTERNI INDICATA IN FIGURA É DA CONSIDERARSI DEL TUTTO INDICATIVA

Ø Filtro [mm]	A				B				C				D	E	Rispondenza
	Granulometria [mm]	h [mm]	Peso [kg]	Sacchi 25 kg [n°]	Granulometria [mm]	h [mm]	Peso [kg]	Sacchi 25 kg [n°]	Granulometria [mm]	h [mm]	Peso [kg]	Sacchi 25 kg [n°]	h [mm]	h [mm]	UNI 10637:2015 Altz Letto Filtrante"
1050	3 - 5	100	150	6	1 - 2	100	150	6	0,4 - 0,8	800	950	38	1000	250	SI
1200	3 - 5	100	175	7	1 - 2	100	175	7	0,4 - 0,8	800	1300	52	1000	250	SI
1400	3 - 5	100	225	9	1 - 2	100	225	9	0,4 - 0,8	800	1650	66	1000	250	SI
1600	3 - 5	100	300	12	1 - 2	100	300	12	0,4 - 0,8	800	2150	86	1000	250	SI
1800	3 - 5	100	400	16	1 - 2	100	400	16	0,4 - 0,8	800	2750	110	1000	250	SI
2000	3 - 5	100	500	20	1 - 2	100	500	20	0,4 - 0,8	800	3350	134	1000	250	SI

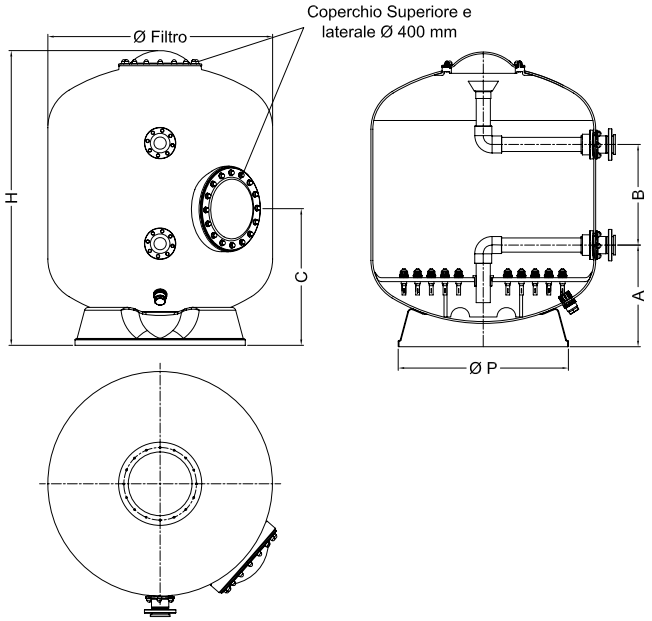

Ø mm	H mm	A mm	B mm	C mm	Ø P mm
1050	1812	630	350	870	750
1200	1869	649	650	870	940
1400	1875	645	650	920	1083
1600	2050	721	350	950	1230
1800	2075	710	350	950	1370
2000	2150	790	350	1050	1558

Altezza letto filtrante 1 m FILTRI BOBINATI PER PISCINA PUBBLICA



Vic a candelotti

DESCRIZIONE

Filtri industriali bobinati con diametri da 1050 mm a 3000 mm, con i corrispondenti attacchi per le diverse velocità di filtrazione. Nuovo sistema di chiusura rapida del coperchio superiore che facilita le operazioni di apertura e chiusura. Passo d'uomo 400 x 500 mm (per i modelli fino al d.2000). Con sfiato d'aria nel coperchio per eliminare completamente l'aria del filtro. Candelotti da 1½" iniettati in ABS con lunghezza necessaria per ogni tipo di filtro e senza manicotti di unione intermedi. Le lunghezze vanno da 90 mm fino a 525 mm. Si ottiene inoltre una minor perdita di carico grazie al diametro maggiore dei candelotti.

I collettori sono in PVC iniettato e hanno Ø 90 mm. Lo scarico d'acqua e lo sfiato d'aria saranno più rapidi grazie all'introduzione di scarichi di aria e acqua con Ø 1". È stata aumentata la distanza tra la parte superiore del letto di sabbia e il diffusore ("freeboard") per garantire una migliore distribuzione dell'acqua durante la fase di filtrazione ed evitare che fuoriesca sabbia durante la fase di lavaggio.

Nel caso dei filtri con diametri 2350 mm, 2500 mm e 3000 mm, il coperchio superiore ha un Ø 400 mm con chiusura tramite viti e anello circolare ad alta resistenza in PRFV. Gli attacchi 200 mm, 225 mm e 250 mm sono in PVC con caratteristiche simili ai modelli Oslo e Praga.

Pressione massima di lavoro: 2,5 Kg/cm²

Per qualsiasi preventivo rivolgersi al proprio referente commerciale.



Piede filtro



Candelotti

Diametro Ø mm	Velocità filtrazione m³/h/m²	Flangia Ø mm	Portata m³/h	Codice	Prezzo €	Cod. Alfanum.	Imb. Standard	Peso Kg Standard	Volume m³ Standard
1050	30-40	75	25-34	**11517N**	4.582,00	P04	1	120	1,9
	50	90	43	**11526N**	4.860,00	P04	1	120	1,9
1200	20-30	75	22-33	**11512N**	4.914,00	P04	1	154	2,7
	40-50	90	45-56	**11522N**	5.199,00	P04	1	154	2,7
1400	30	90	46	**11518N**	6.287,00	P04	1	173	3,7
	40-50	110	61-77	**11523N**	6.627,00	P04	1	173	3,7



Filtri Vic Var. 120 Piastra di separaz. delle Masse & Passo u. Ø 400 mm

DESCRIZIONE

Filtri industriali bobinati con diametri da 1050 mm a 3000 mm, con i corrispondenti attacchi per le diverse velocità di filtrazione. Nuovo sistema di chiusura rapida del coperchio superiore che facilita le operazioni di apertura e chiusura. Passo d'uomo 400 x 500 mm. Con sfiato d'aria nel coperchio per eliminare completamente l'aria del filtro.

Lo scarico d'acqua e lo sfiato d'aria saranno più rapidi grazie all'introduzione di scarichi di aria e acqua con Ø 1". È stata aumentata la distanza tra la parte superiore del letto di sabbia e il diffusore ("freeboard") per garantire una migliore distribuzione dell'acqua durante la fase di filtrazione ed evitare che fuoriesca sabbia durante la fase di lavaggio.

Nel caso dei filtri con diametri 2350 mm, 2500 mm e 3000 mm, il coperchio superiore ha un Ø 400 mm con chiusura tramite viti e anello circolare ad alta resistenza in PRFV. Gli attacchi 200 mm, 225 mm e 250 mm sono in PVC con caratteristiche simili ai modelli Oslo e Praga.

Pressione massima di lavoro: 2,5 Kg/cm²

Diametro Ø mm	Velocità filtrazione m³/h/m²	Flangia Ø mm	Portata m³/h	Codice	Variante Primaria	Variante Secondaria	Prezzo €	Cod. Alfanum.
1050	30-40	75	25-34	**11517N**	120	000	9.954,00	P04
	50	90	43	**11526N**	120	000	10.220,00	P04
1200	20-30	75	22-33	**11512N**	120	000	10.326,00	P04
	40-50	90	45-56	**11522N**	120	000	10.600,00	P04
1400	30	90	46	**11518N**	120	000	13.637,00	P04
	40-50	110	61-77	**11523N**	120	000	13.967,00	P04
1600	30-40	110	60-80	**11519N**	120	000	16.079,00	P04
	50	125	100	**11527N**	120	000	16.701,00	P04
1800	30	110	76	**11520N**	120	000	17.999,00	P04
	40	125	101	**11524N**	120	000	18.697,00	P04
	50	140	125	**11528N**	120	000	19.233,00	P04
2000	30	125	94	**11521N**	120	000	22.604,00	P04
	40	140	125	**11525N**	120	000	23.116,00	P04
	50	160	157	**11529N**	120	000	24.614,00	P04

Conforme a UNI 10637:2016

DISPONIBILI ANCHE IN VERSIONE:
- **CON PIASTRA SENZA PASSO D'UOMO**
- **CON PIASTRA, PASSO D'UOMO E VISORE SPIA**

PER QUALSIASI RICHIESTA DI PREVENTIVO VI PREGHIAMO DI RIVOLGERVI AL VOSTRO REFERENTE COMMERCIALE.

NOTA: Per i filtri con piastra di filtrazione, si consiglia di installare un passo d'uomo laterale (Ø 400 mm o Ø 225 mm) per lo svuotamento della sabbia.



Piede filtro



NOTA: Per i filtri con piastra di filtrazione, si consiglia di installare un passo d'uomo laterale (Ø 400 mm o Ø 225 mm) per lo svuotamento della sabbia.



Piede filtro



Candelotti

Filtri Vic

Codice 2,5 Kg	Ø Filtro mm	A mm	B mm	C mm	H mm	Ø P mm	Ø Flangia mm	Superficie filtrazione m²
11511N	1050	685	85	535	1950	760	63	0.86
11517N	1050	685	85	535	1950	760	75	0.86
11526N	1050	685	85	535	1950	760	90	0.86
11512N	1200	680	85	530	1970	860	75	1.13
11522N	1200	680	85	530	1970	860	90	1.13
11513N	1400	685	85	575	2000	1020	75	1.54
11518N	1400	685	85	575	2000	1020	90	1.54
11523N	1400	685	85	575	2000	1020	110	1.54
11514N	1600	695	85	625	2050	1150	90	2.01
11519N	1600	695	85	625	2050	1150	110	2.01
11527N	1600	695	85	625	2050	1150	125	2.01
11515N	1800	710	85	670	2080	1320	90	2.54
11520N	1800	710	85	670	2080	1320	110	2.54
11524N	1800	710	85	670	2080	1320	125	2.54
11528N	1800	710	85	670	2080	1320	140	2.54
11516N	2000	730	85	715	2150	1470	110	3.14
11521N	2000	730	85	715	2150	1470	125	3.14
11525N	2000	730	85	715	2150	1470	140	3.14
11529N	2000	730	85	715	2150	1470	160	3.14

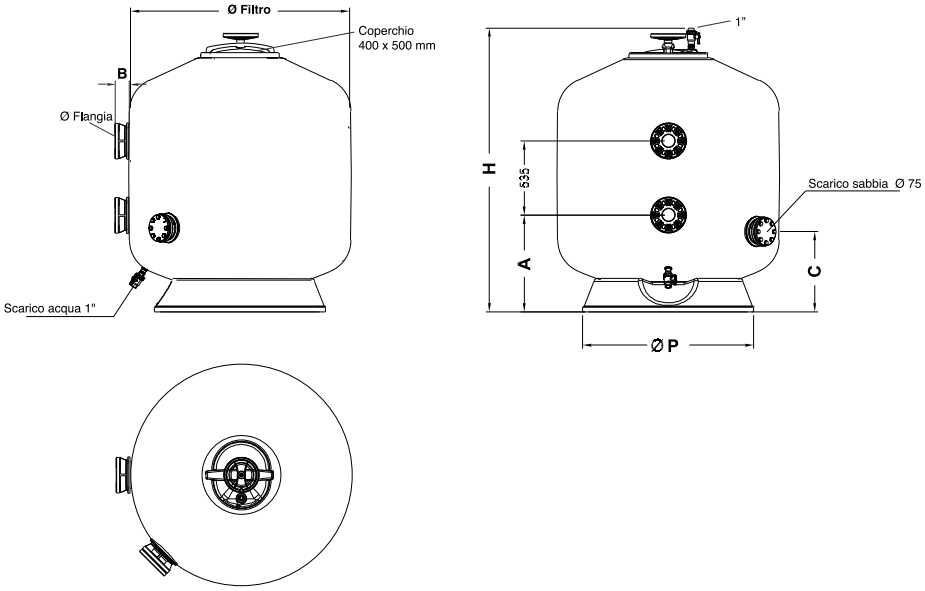

Filtri Vic

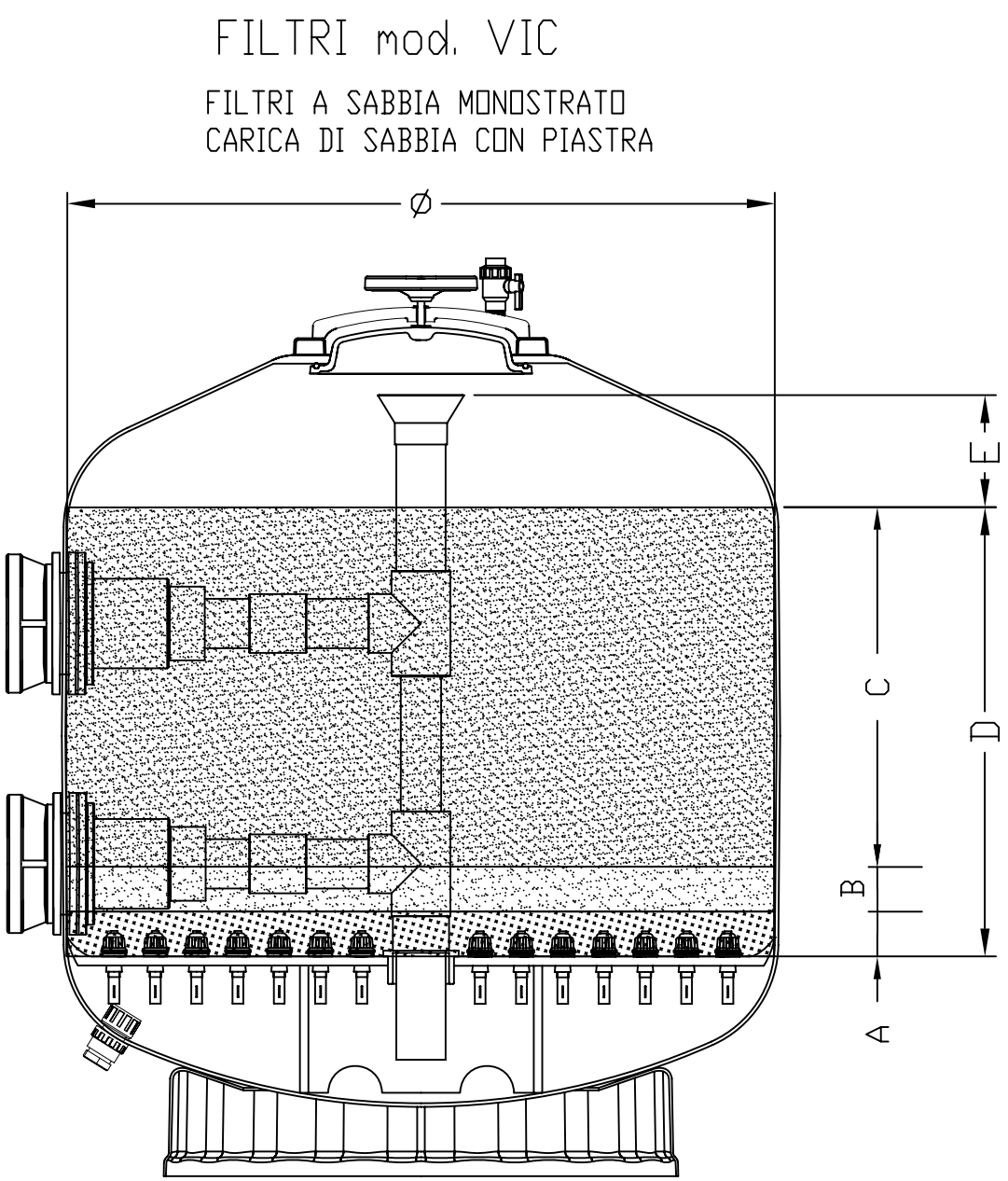

Filtro	A				B				C				D	E	Rispondenza
(mm)	Granulometria (mm)	h (mm)	Peso (Kg)	Sacchi da 25 Kg (n°)	Granulometria (mm)	h (mm)	Peso (Kg)	Sacchi da 25 Kg (n°)	Granulometria (mm)	h (mm)	Peso (Kg)	Sacchi da 25 Kg (n°)	h (mm)	h (mm)	UNI 10637:2015 Altezza Letto Filtrante
1050	3 - 5	100	150	6	1 - 2	100	150	6	0,4 - 0,8	800	950	38	1000	270	SI
1200	3 - 5	100	175	7	1 - 2	100	175	7	0,4 - 0,8	800	1300	52	1000	270	SI
1400	3 - 5	100	225	9	1 - 2	100	225	9	0,4 - 0,8	800	1650	66	1000	285	SI
1600	3 - 5	100	300	12	1 - 2	100	300	12	0,4 - 0,8	800	2150	86	1000	250	SI
1800	3 - 5	100	400	16	1 - 2	100	400	16	0,4 - 0,8	800	2750	110	1000	295	SI
2000	3 - 5	100	500	20	1 - 2	100	500	20	0,4 - 0,8	800	3350	134	1000	300	SI
2350	3 - 5	100	675	27	1 - 2	100	675	27	0,4 - 0,8	800	4500	180	1000	500	SI



Filtri Praga a candelotti

DESCRIZIONE

Filtro monostrato in poliestere e fibra di vetro. Coperchio Ø 400 mm. Dotati di pannello manometro, sfiato aria e scarico d'acqua manuali e tappo scarico. Adatto per velocità di filtrazione di 20, 30 e 40 $m^3/h/m^2$. Per altre velocità consultare il commerciale.

Pressione massima di lavoro: 2,5 Kg/cm^2

Diametro Ø mm	Velocità filtrazione $m^3/h/m^2$	Flangia Ø mm	Portata m^3/h	Codice	Prezzo €	Cod. Alfanum.	Imb. Standard	Peso Kg Standard	Volume m^3 Standard
1050	30-40	75	25-34	**00694**	4.693,00	P04	1	120	1,9
1200	20-30	75	22-33	**00688**	5.080,00	P04	1	154	2,7
	40	90	45	**00702**	5.266,00	P04	1	154	2,7
1400	30	90	46	**00696**	6.462,00	P04	1	173	3,7
	40	110	61	**00703**	6.761,00	P04	1	173	3,7

I FILTRI GRANDI, A PARTIRE DA Ø 2.500MM, RICHIEDONO UN TRASPORTO SPECIALE. RICHIEDERE I COSTI ADDIZIONALI DI SPEDIZIONE.

Disponibile fino al diametro 3000.

Disponibile in versione 4 Kg/cm^2.

ALTRE CONFIGURAZIONI ANCHE CON PIASTRA DI SEPARAZIONE A RICHIESTA.

Per qualsiasi preventivo Vi preghiamo di rivolgerVi al Vostro referente commerciale.

FILTRI mod. PRAGA

FILTRI A SABBIA MONOSTRATO
CARICA DI SABBIA CON PIASTRA

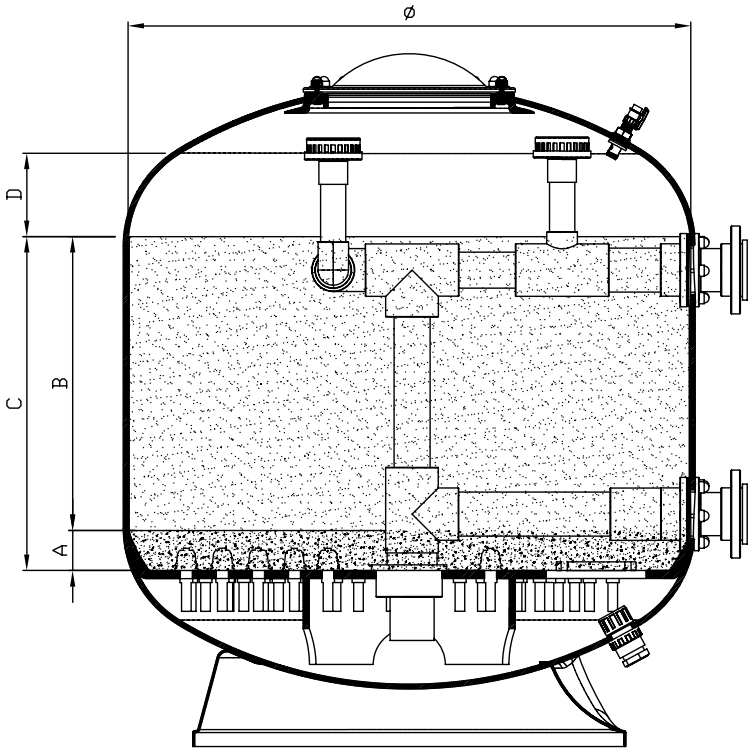

Ø Filtro	A				B				C	D	Rispondenza
[mm]	Granulometria [mm]	h [mm]	Peso [kg]	Sacchi da 25 kg [n°]	Granulometria [mm]	h [mm]	Peso [kg]	Sacchi da 25 kg [n°]	h [mm]	h [mm]	UNI 10637:2015 Altezza Letto Filtrante
1050	1 - 2	100	150	6	0,4 - 0,8	738	900	37	838	224	NO
1200	1 - 2	100	175	7	0,4 - 0,8	800	1300	52	900	225	SI
1400	1 - 2	100	225	9	0,4 - 0,8	735	1525	61	835	208	NO
1600	1 - 2	100	300	12	0,4 - 0,8	720	1950	78	820	205	NO
1800	1 - 2	100	400	16	0,4 - 0,8	710	2450	98	810	202	NO
2000	1 - 2	100	500	20	0,4 - 0,8	847	3550	142	947	237	SI
2350	3 - 5 '1 - 2	100 100	675 675	27 27	0,4 - 0,8	800	4500	180	1000	500	SI
2500	3 - 5 '1 - 2	100 100	775 775	31 31	0,4 - 0,8	800	5050	202	1000	400	SI

QUESTA TABELLA È VALIDA SOLO PER FILTRI BOBINATI AD ALTO RENDIMENTO OSLO E OLOT

Filtri bobinati verticali ad alto rendimento



Oslo



Olot

DESCRIZIONE

Caratteristiche generali:

- Totalmente anticorrosivo a differenza dei filtri convenzionali fabbricati in acciaio.
- Temperatura massima di funzionamento 50°C
- Adempie alla Direttiva Europea Equipaggiamenti a pressione 97/23/CE inclusa nel capitolo 3 dell'articolo 3
- Prova idraulica di pressione 1,5 x pressione massima ammissibile

Caratteristiche dei componenti interni:

- Componenti interni e raccorderia in PVC
- Candelotti e crepine in PP
- Attacco inferiore per lavaggio con aria nei modelli con diffusori (piastra di separazione delle masse)
- Bulloneria in acciaio inox AISI-316
- Guarnizioni in EPDM

Vantaggi nell'impiego di un collettore con piastra di separazione delle masse in relazione al sistema convenzionale a candelotti:

- Non esistono zone di acqua stagnante poiché l'acqua filtrata viene aspirata nel falso fondo
- Ottimo lavaggio del letto filtrante con ripartizione uniforme dell'acqua
- Possibilità di lavaggio con aria con conseguente risparmio di acqua - Si consiglia l'opzione passo d'uomo laterale per lo scarico della sabbia

Per rivestimenti interni resistenti all'ozono o ad altri agenti, è indispensabile specificare chiaramente le caratteristiche del liquido da filtrare, per poter produrre il filtro su richiesta.

CARICO DI SABBIA CONSIGLIATA

MULTISTRATO - Piastra di separazione delle masse - Altezza letto filtrante 1,2 m												
Diametro mm		**1050**	**1200**	**1400**	**1600**	**1800**	**2000**	**2350**	**2500**	**2600**	**2800**	**3000**
Idroantracite (0,8-1,6) Kg	600 mm	450	575	775	1000	1275	1575	2175	2450	2548	2956	3550
Sabbia (0,4-0,8) Kg	400 mm	475	625	825	1100	1400	1700	2350	2675	2973	3448	3850
Ghiaia (1-2) Kg	100 mm	150	175	250	300	400	500	675	775	796	924	1100
Ghiaia (3-5) Kg	100 mm	150	175	250	300	400	500	675	775	796	924	1100
MULTISTRATO - Piastra di separazione delle masse - Altezza letto filtrante 1,5 m												
Diametro mm		**1050**	**1200**	**1400**	**1600**	**1800**	**2000**	**2350**	**2500**	**2600**	**2800**	**3000**
Idroantracite (0,8-1,6) Kg	600 mm	450	575	775	1000	1275	1575	2175	2450	2548	2956	3550
Sabbia (0,4-0,8) Kg	600 mm	725	950	1250	1650	2100	2550	3525	4025	4460	5172	5775
Ghiaia (1-2) Kg	100 mm	150	175	250	300	400	500	675	775	796	924	1100
Ghiaia (2-3) Kg	100 mm	150	175	250	300	400	500	675	775	796	924	1100
Ghiaia (3-5) Kg	100 mm	150	175	250	300	400	500	675	775	796	924	1100
MONOSTRATO - Piastra di separazione delle masse - Altezza letto filtrante 1,2 m												
Diametro mm		**1050**	**1200**	**1400**	**1600**	**1800**	**2000**	**2350**	**2500**	**2600**	**2800**	**3000**
Sabbia (0,4-0,8) Kg	1100 mm	1300	1775	2300	3000	3800	4650	6300	7075	8176	9483	10575
Ghiaia (1-2) Kg	100 mm	150	175	250	300	400	500	675	775	796	924	1100
MONOSTRATO - Piastra di separazione delle masse - Altezza letto filtrante 1,5 m												
Diametro mm		**1050**	**1200**	**1400**	**1600**	**1800**	**2000**	**2350**	**2500**	**2600**	**2800**	**3000**
Sabbia (0,4-0,8) Kg	1200 mm	1450	1900	2500	3300	4200	5100	7050	8050	8920	10345	11550
Ghiaia (1-2) Kg	100 mm	150	175	250	300	400	500	675	775	7964	9236	1100
Ghiaia (2-3) Kg	100 mm	150	175	250	300	400	500	675	775	7964	9236	1100
Ghiaia (3-5) Kg	100 mm	150	175	250	300	400	500	675	775	7964	9236	1100
MULTISTRATO - Sistema a candelotti - Altezza letto filtrante 1,2 m												
Diametro mm		**1050**	**1200**	**1400**	**1600**	**1800**	**2000**	**2350**	**2500**	**2600**	**2800**	**3000**
Idroantracite (0,8-1,6) Kg	600 mm	450	575	775	1000	1275	1575	2175	2450	2548	2956	3550
Sabbia (0,4-0,8) Kg	400 mm	475	625	825	1100	1400	1700	2350	2675	2973	3448	3850
Ghiaia (2-3) Kg	100 mm	150	175	250	300	400	500	675	775	796	924	1100
Ghiaia (3-5) Kg	100 mm (1)	300	350	500	775	850	1150	1800	1975	2123	2463	3850
MONOSTRATO - Sistema a candelotti - Altezza letto filtrante 1,2 m												
Diametro mm		**1050**	**1200**	**1400**	**1600**	**1800**	**2000**	**2350**	**2500**	**2600**	**2800**	**3000**
Sabbia (0,4-0,8) Kg	1100 mm	1300	1775	2300	3000	3800	4650	6300	7075	8176	9483	10575
Ghiaia (1-2) Kg	100 mm (1)	300	350	500	775	850	1150	1800	1975	2123	2463	3850

Densità mezzo filtrante: Idroantracite = 0,8 Kg/dm³ - Sabbia = 1,4 Kg/dm³ - Ghiaia = 1,5 Kg/dm³

(1) 100 mm da sopra i bracci dei collettori.



Filtri Oslo a Candelotti

DESCRIZIONE

Caratteristiche:
Filtro bobinato verticale ad alto rendimento

Sistema a candelotti:
- Convenzionale a candelotti con fessure da 0,3 mm
- Per pressioni di lavoro di 2,5 - 4 bar.
- Piastra di separazione delle masse (opzionale) con fessure da 0,5 mm. Per pressioni di lavoro di 2,5 e 4 bar.

Equipaggiamento:
- Pannello manometro
- Sfiato aria e acqua manuale

Varianti:
- Posizione degli attacchi, visore e passo d'uomo a scelta del cliente.
- Diversi diametri per attacchi e scarichi.
- Per qualsiasi altra variante: altezza, cappa di protezione chimica interna, pressione, etc. consultare.

I FILTRI GRANDI, A PARTIRE DA Ø 2.500MM, RICHIEDONO UN TRASPORTO SPECIALE. RICHIEDERE I COSTI ADDIZIONALI DI SPEDIZIONE

DISPONIBILI FINO A DIAMETRO 3000.

Disponibile in versione 4 Kg/cm².

Pressione massima di lavoro: 2,5 Kg/cm²

Diametro Ø mm	Velocità filtrazione m³/h/m²	Flangia Ø mm	Portata m³/h	Codice	Prezzo €	Cod. Alfanum.	Imb. Standard	Peso Kg Standard	Volume m³ Standard
1050	30	75	25	**04611**	7.478,00	P04	1	207	2,5
	40	90	34	**04612**	7.985,00	P04	1	207	2,5
1200	30	75	33	**04613**	8.188,00	P04	1	234	3,2
	40	110	45	**04650**	9.535,00	P04	1	234	3,2
1400	30	90	46	**04615**	10.243,00	P04	1	294	4,7
	40	125	61	**04616**	11.035,00	P04	1	294	4,7
1600	30	110	60	**04619**	12.571,00	P04	1	360	6,2
	40	140	80	**04651**	12.991,00	P04	1	360	6,2
1800	30	125	76	**04623**	14.997,00	P04	1	416	8,5
	40	160	101	**04624**	15.880,00	P04	1	416	8,5

Disponibile anche nella versione diametro 2200 mm



Coperchio laterale

Filtri Oslo Var. 120 Piastra separazione masse & Passo d'uomo Ø 400 mm

DESCRIZIONE

Filtro bobinato verticale ad alto rendimento. Piastra di separazione delle masse con fessure da 0,5 mm. Dotati di pannello manometro e sfiato d'aria e acqua manuale.

Varianti: Posizione degli attacchi, visore e passo d'uomo a scelta del cliente. Diversi diametri per attacchi e scarichi. Per qualsiasi altra variante: altezza, cappa di protezione chimica interna, pressione, etc. consultare.

Conforme a UNI 10637:2016

I FILTRI GRANDI, A PARTIRE DA Ø 2.500MM, RICHIEDONO UN TRASPORTO SPECIALE. RICHIEDERE I COSTI ADDI-ZIONALI DI SPEDIZIONE

DISPONIBILI FINO A DIAMETRO 3000.

DISPONIBILI ANCHE IN VERSIONE:
- CON PIASTRA SENZA PASSO D'UOMO
- CON PIASTRA, PASSO D'UOMO E VISORE SPIA

Pressione massima di lavoro: 2,5 Kg/cm²

Diametro Ø mm	Velocità filtrazione m³/h/m²	Flangia Ø mm	Portata m³/h	Codice	Variante Primaria	Variante Secondaria	Prezzo €	Cod. Alfanum
1050	30	75	25	**04611**	120	000	12.751,00	P04
	40	90	34	**04612**	120	000	13.240,00	P04
1200	30	75	33	**04613**	120	000	13.646,00	P04
	40	110	45	**04650**	120	000	14.787,00	P04
1400	30	90	46	**04615**	120	000	17.461,00	P04
	40	125	61	**04616**	120	000	18.226,00	P04
1600	30	110	60	**04619**	120	000	20.955,00	P04
	40	140	80	**04651**	120	000	21.714,00	P04
1800	30	125	76	**04623**	120	000	24.407,00	P04
	40	160	101	**04624**	120	000	25.566,00	P04
2000	30	125	94	**04626**	120	000	29.734,00	P04
	40	160	125	**04652**	120	000	31.269,00	P04

Disponibile anche nella versione diametro 2200 mm

Filtri Oslo

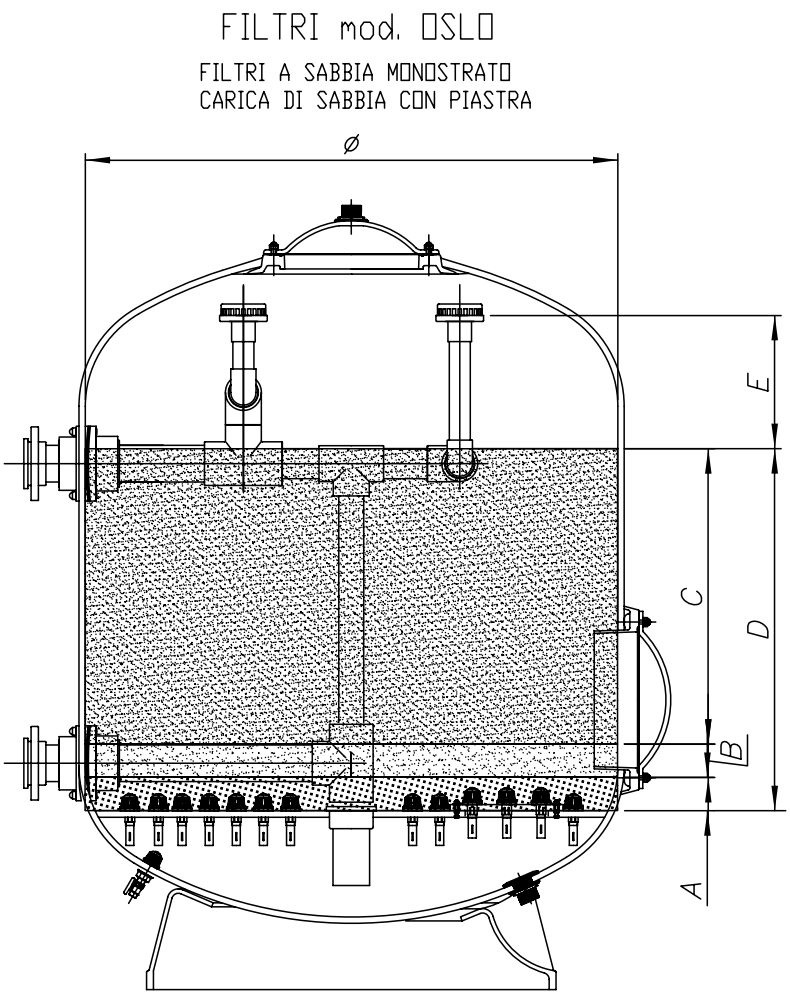

Filtro	A				B				C				D	E	Rispondenza
(mm)	Granulometria (mm)	h (mm)	Peso (Kg)	Sacchi da 25 Kg (nº)	Granulometria (mm)	h (mm)	Peso (Kg)	Sacchi da 25 Kg (nº)	Granulometria (mm)	h (mm)	Peso (Kg)	Sacchi da 25 Kg (nº)	h (mm)	h (mm)	UNI 10637:2015 Altezza Letto Filtrante
1050	3 - 5	100	150	6	1 - 2	100	150	6	0,4 - 0,8	1000	1150	46	1200	325	SI
1200	3 - 5	100	175	7	1 - 2	100	175	7	0,4 - 0,8	1000	1600	64	1200	325	SI
1400	3 - 5	100	225	9	1 - 2	100	225	9	0,4 - 0,8	1000	2050	82	1200	350	SI
1600	3 - 5	100	300	12	1 - 2	100	300	12	0,4 - 0,8	1000	2700	108	1200	400	SI
1800	3 - 5	100	400	16	1 - 2	100	400	16	0,4 - 0,8	1000	3400	136	1200	400	SI
2000	3 - 5	100	500	20	1 - 2	100	500	20	0,4 - 0,8	1000	4150	166	1200	400	SI
2350	3 - 5	100	675	27	1 - 2	100	675	27	0,4 - 0,8	1000	5625	225	1200	500	SI
2500	3 - 5	100	775	31	1 - 2	100	775	31	0,4 - 0,8	1000	6300	252	1200	500	SI

Filtri Oslo

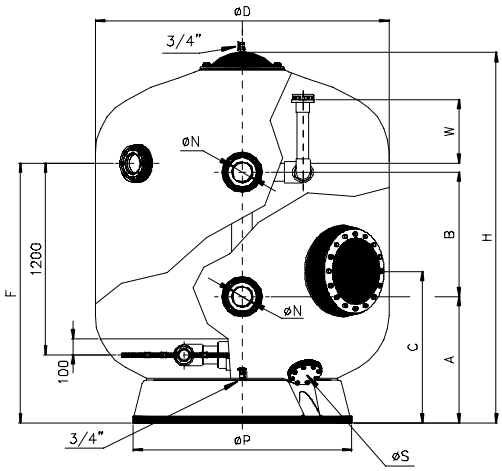

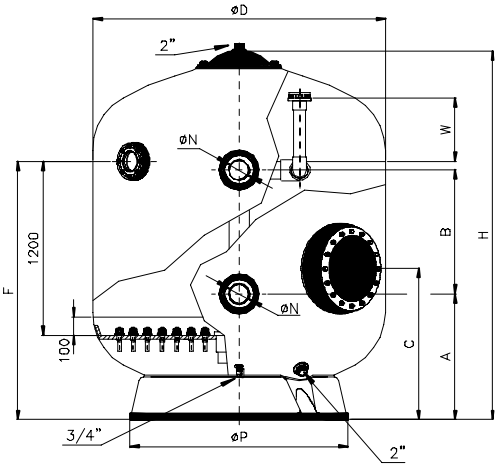

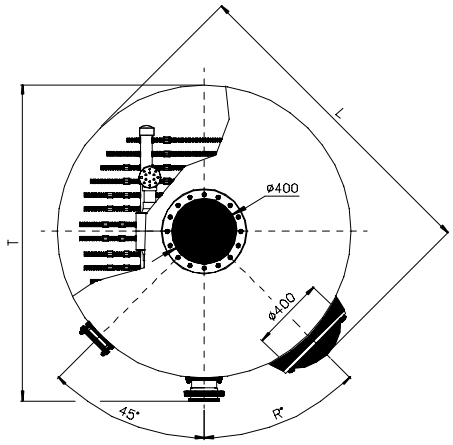

Oslo candelotti

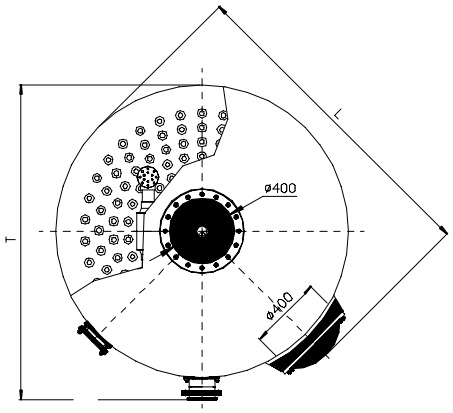

Oslo Piastra di separazione delle masse

Ø D (mm)	Velocità di filtrazione ($m^3/h/m^2$)	Ø N (mm)		2,5 bar Codice	4 bar Codice	Portata m^3/h	Area di filtrazione m^2	Volume (l)	A (mm)	B (mm)	C (mm)	F (mm)	H (mm)	L (mm)	Ø P (mm)	R	Ø S (mm)	T (mm)	W (mm)	Peso totale in servizio Kg
1050	30	75	DN65	**04611**	**05168**	25	0,86	1500	650	940	870	1550	2070	1240	750	60°	90	1220	325	2450
	40	90	DN80	**04612**	**05173**	34														
1200	30	75	DN65	**04613**	**05169**	33	1,13	1860	670	830	870	1550	2080	1390	940	55°	90	1380	350	3000
	40	110	DN100	**04650**	**05174**	45														
1400	30	90	DN80	**04615**	**07436**	46	1,54	2700	680	820	920	1570	2175	1590	1085	45°	90	1570	350	4300
	40	125	DN110	**04616**	**07437**	61														
1600	30	110	DN100	**04619**	**05170**	60	2,01	3620	780	800	950	1625	2310	1790	1230	45°	140	1780	400	5825
	40	140	DN125	**04651**	**05175**	80														
1800	30	125	DN110	**04623**	**07438**	76	2,54	4725	790	780	950	1625	2320	1990	1370	45°	140	2000	400	7300
	40	160	DN150	**04624**	**07439**	101														
2000	30	125	DN110	**04626**	**05171**	94	3,14	5800	790	840	1050	1695	2460	2190	1550	45°	140	2200	400	9000
	40	160	DN150	**04652**	**05176**	125														
2350	30	140	DN125	**08693**	**05172**	130	4,34	8800	1065	700	1230	1850	2720	2550	1830	45°	140	2550	500	13750
	40	200	DN175	**08694**	**05177**	175														
2500	30	160	DN150	**08704**	**08712**	150	4,90	9850	1125	450	1180	1760	2750	2700	2000	45°	140	2750	500	14885
	40	225	DN200	**08706**	**08714**	200														
3000	30	200	DN175	**08708**	**08716**	212	7,07	15350	1150	600	1240	1870	2950	3200	2365	45°	140	3200	500	21615
	40	250	DN225	**08710**	**08718**	282														



Filtri Olot

DESCRIZIONE

Caratteristiche:
Sistema a piastra:
Piastra di separazione delle masse con fessure di 0,5 mm per una pressione massima di 2,5 bar.
Equipaggiamento:
- Pannello manometro
- Sfiato aria e acqua manuale
- Attacco inferiore per lavaggio ad aria
- Passo d'uomo Ø 400 mm

Varianti:
- Posizione degli attacchi, visore spia e passo d'uomo a scelta del cliente.
- Diversi diametri per attacchi e sfiati.
- Per qualsiasi altra variante: altezza, cappa di protezione chimica interna, pressione, etc. consultare.

Conforme a UNI 10637:2016

I FILTRI GRANDI, A PARTIRE DA Ø 2.500MM, RICHIEDONO UN TRASPORTO SPECIALE. RICHIEDERE I COSTI ADDIZIONALI DI SPEDIZIONE

DISPONIBILI FINO A DIAMETRO 3000.

Disponibile in versione 4 Kg/cm².

PER QUALSIASI RICHIESTA DI PREVENTIVO VI PREGHIAMO DI RIVOLGERVI AL VOSTRO REFERENTE COMMERCIALE.

Pressione massima di lavoro: 2,5 Kg/cm² **Altezza letto filtrante 1,2 m**

Diametro Ø mm	Velocità filtrazione m³/h/m²	Flangia Ø mm	Portata m³/h	Codice	Prezzo €	Codice Alfanum	Imb. Standard	Peso Kg Standard	Volume m³ Standard
1050	30	110	25	**07355-120**	13.578,00	P04	1	265	2,95
1200	30	125	33	**07356-120**	18.233,00	P04	1	345	3,86
1400	30	140	46	**07447-120**	21.551,00	P04	1	380	5,22
1600	30	160	60	**07357-120**	25.918,00	P04	1	420	7,09
1800	30	200	76	**07448-120**	28.864,00	P04	1	470	9,09
2000	30	225	94	**07358-120**	34.614,00	P04	1	540	11,25

Disponibile anche nella versione diametro 2200 mm

Altezza letto filtrante 1,5 m

Diametro Ø mm	Velocità filtrazione m³/h/m²	Flangia Ø mm	Portata m³/h	Codice	Prezzo €	Codice Alfanum.	Imb. Standard	Peso Kg Standard	Volume m³ Standard
1050	30	110	25	**18227-120**	14.665,00	P04	1	285	3,21
1200	30	125	33	**18228-120**	19.691,00	P04	1	385	4,20
1400	30	140	46	**18229-120**	23.273,00	P04	1	420	5,68
1600	30	160	60	**18230-120**	27.991,00	P04	1	460	7,69
1800	30	200	76	**18231-120**	31.171,00	P04	1	515	9,58
2000	30	225	94	**18232-120**	37.383,00	P04	1	625	12,90

Filtri Olot

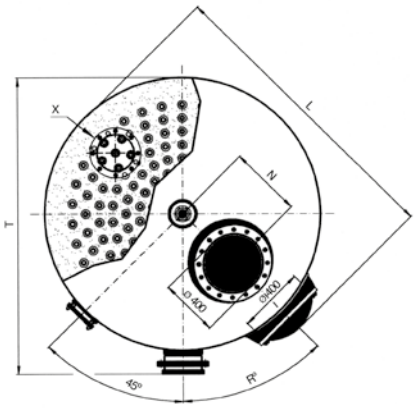

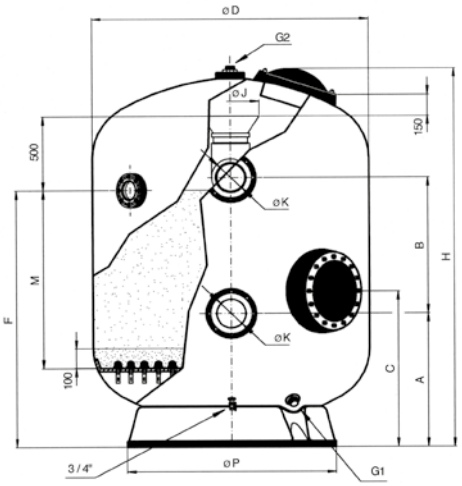

Ø D (mm)		1050	1200	1400	1600	1800	2000	2350	2500	2.600	2.800	3000
Velocità Filtrazione ($m^3/h/m^2$)		30	30	30	30	30	30	30	30	30	30	30
Ø K (mm)		110	125	140	160	200	225	250	250	250	250	250
		DN100	DN110	DN125	DN150	DN175	DN200	DN225	DN225	DN225	DN225	DN225
Altezza Letto FILTRANTE 1,2 m	Codice	07355-120	07356-120	07447-120	07357-120	07448-120	07358-120	07359	19335	23969	23970	19336
	H (mm)	2380	2400	2420	2520	2570	2660	2800	2850	2920	3030	2900
	F (mm)	1615	1635	1645	1690	1740	1750	1870	1870	1880	1920	1880
	Vol. (l)	1735	2175	3000	4350	5450	6650	9575	11700	12800	15500	18000
	Peso totale in servizio (kg)	2600	3325	4475	6250	7500	9625	13600	15500	16650	19500	22500
Altezza Letto FILTRANTE 1,5 m	Codice	18227-120	18228-120	18229-120	18230-120	18231-120	18232-120	18233	19337	23971	23972	19338
	H (mm)	2680	2700	2720	2820	2870	2960	3100	3150	3220	3330	3200
	F (mm)	1915	1935	1945	1990	2040	2050	2170	2170	2180	2220	2180
	Vol (l)	1995	2745	3590	5150	6350	7650	11255	12950	14100	16900	19700
	Peso totale in servizio (kg)	3000	3900	5300	7150	8750	11250	15800	17950	19400	22600	26250
Portata (m^3/h)		25	33	46	60	76	94	130	150	160	185	212
Area di filtrazione (m^2)		0,86	1,13	1,54	2,01	2,54	3,14	4,34	4,90	5,31	6,16	7,07
Numero di crepine		59	78	102	134	168	200	286	333	333	381	433
A (mm)		700	700	830	830	900	950	1050	1100	1160	1230	1140
B (mm)		1000	1000	900	950	920	760	680	600	600	650	600
C (mm)		870	870	920	950	950	1050	1230	1180	1290	1330	1240
L (mm)		1240	1390	1600	1810	1990	2194	2550	2720	2800	3000	3220
Ø P (mm)		730	940	1080	1230	1390	1550	1850	2050	2050	2365	2360
T (mm)		1220	1380	1570	1780	2000	2240	2630	2750	2800	3000	3270
N (mm)		0	130	130	400	450	480	550	700	600	600	720
Ø X Coperchio laterale (mm)		125	250	250	250	250	250	250	250	250	250	250
° R		60°	55°	45°	45°	45°	45°	45°	45°	45°	45°	45°
Ø J (mm)		380	380	380	380	380	380	600	600	600	600	600
Ø G1		2"	2"	2"	2"	75	75	75	75	90	110	140
Ø G2*		2"	2"	2"	2"	2"	2"	75	75	75	75	75

* Nei modelli con Ø 1050 mm, 1200 mm e 1400 mm, questo attacco è accoppiato al coperchio.

Filtri Olot

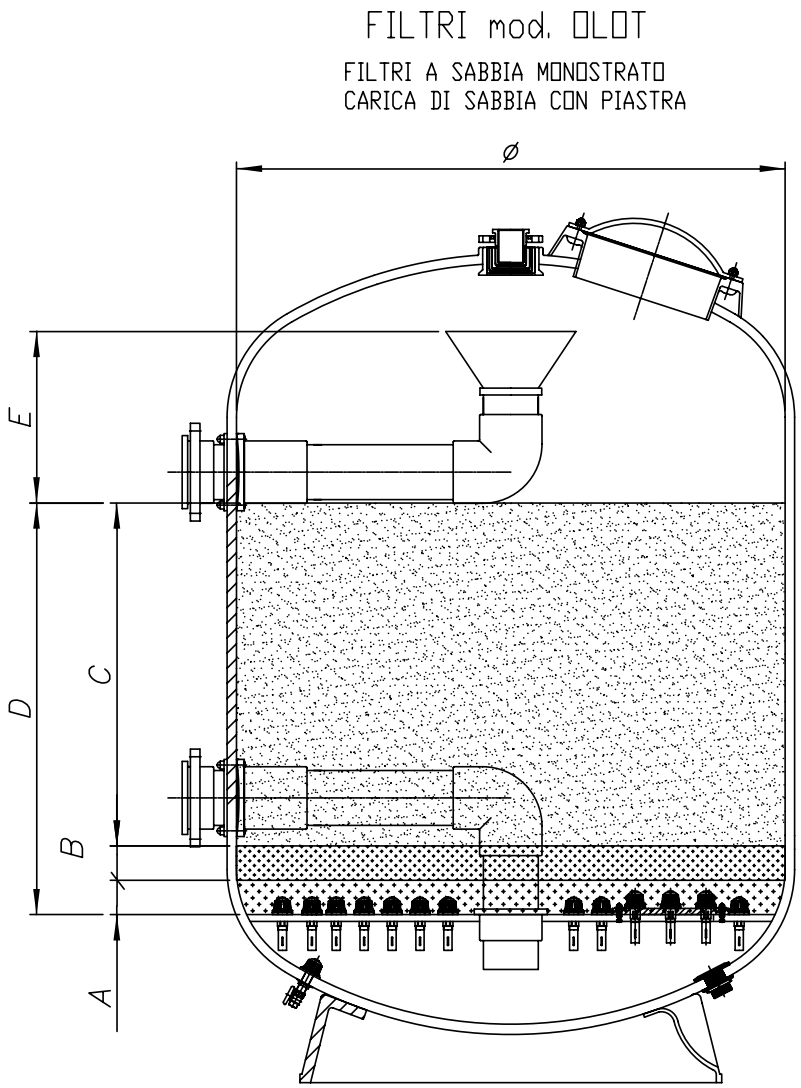

Filtro	A				B				C				D	E	Rispondenza
(mm)	Granulometria (mm)	h (mm)	Peso (Kg)	Sacchi da 25 Kg (n°)	Granulometria (mm)	h (mm)	Peso (Kg)	Sacchi da 25 Kg (n°)	Granulometria (mm)	h (mm)	Peso (Kg)	Sacchi da 25 Kg (n°)	h (mm)	h (mm)	UNI 10637:2015 Altezza Letto Filtrante
1050	3 - 5	100	150	6	1 - 2	100	150	6	0,4 - 0,8	1000	1150	46	1200	500	SI
1200	3 - 5	100	175	7	1 - 2	100	175	7	0,4 - 0,8	1000	1600	64	1200	500	SI
1400	3 - 5	100	225	9	1 - 2	100	225	9	0,4 - 0,8	1000	2050	82	1200	500	SI
1600	3 - 5	100	300	12	1 - 2	100	300	12	0,4 - 0,8	1000	2700	108	1200	500	SI
1800	3 - 5	100	400	16	1 - 2	100	400	16	0,4 - 0,8	1000	3400	136	1200	500	SI
2000	3 - 5	100	500	20	1 - 2	100	500	20	0,4 - 0,8	1000	4150	166	1200	500	SI

BATTERIE DI VALVOLE

Codifica per batterie di filtri

Ø	Codice	Prezzo €	Cod. Alfanum.	Descrizione
	Batterie Manuali - 5 Valv.			
75	**00771-IT**	1.752,00	P04	BATTERIE MANUALI 5 VAL. Ø 75
90	**00776-IT**	2.076,00	P04	BATTERIE MANUALI 5 VAL. Ø 90
110	**00780-IT**	2.514,00	P04	BATTERIE MANUALI 5 VAL. Ø 110
125	**00785-IT**	2.903,00	P04	BATTERIE MANUALI 5 VAL. Ø 125
140	**00789-IT**	3.492,00	P04	BATTERIE MANUALI 5 VAL. Ø 140
160	**09177**	3.919,00	P04	BATTERIE MANUALI 5 VAL. Ø 160
200	**09180**	5.655,00	P04	BATTERIE MANUALI 5 VAL. Ø 200
225	**09185**	6.591,00	P04	BATTERIE MANUALI 5 VAL. Ø 225
250	**19133**	12.437,00	P04	BATTERIE MANUALI 5 VAL. Ø 250

Le batterie di valvole sono disponibili, a richiesta, anche con valvole automatiche.



SUPPORTI PER BATTERIE



Supporti per batterie di valvole

DESCRIZIONE

Per tutti tipi di filtro a partire dalla tubazione Ø 75 mm. Altezza regolabile. Fabbricati con tubo in acciaio zincato (della lunghezza necessaria in funzione del filtro) e con un kit di accessori.

	Codice	Prezzo €	Cod. Alfanumerico	Imb. Standard	Peso Kg Standard	Volume m³ Standard
Tubo in acciaio zincato						
Altezza da 1,85 m	**28690**	118,74	P04	1	3,8	-
Altezza da 2,30 m	**28691**	149,62	P04	1	4,5	-
Altezza da 3,0 m	**28692**	191,86	P04	1	5,9	-
Kit accessori:						
2 giunti antivibranti, tasselli di ancoraggio e accessori						
Per tubo Ø 75 mm	**28693**	97,52	P04	1	1,5	0,011
Per tubo Ø 90 mm	**28694**	97,52	P04	1	1,5	0,011
Per tubo Ø 110 mm	**28695**	97,52	P04	1	1,5	0,011
Per tubo Ø 125 mm	**28696**	115,02	P04	1	1,5	0,011
Per tubo Ø 140 mm	**28697**	115,02	P04	1	1,5	0,011
Per tubo Ø 160 mm	**28698**	115,02	P04	1	2,5	0,011
Per tubo Ø 200 mm	**28699**	155,68	P03	1	2,5	0,011
Per tubo Ø 225 mm	**28700**	155,68	P03	1	2,5	0,011
Kit accessori per strisce di tubo addizionali:						
Tassello di ancoraggio e tappo di protezione	**28701**	33,78	P04	1	-	-

SUPPORTI PER BATTERIE



Supporti a parete per batterie di valvole

DESCRIZIONE

Per tutti i tipi di filtri a partire dalla tubazione Ø 63 mm. Fabbricati con tubo in acciaio zincato con giunti antivibranti e tasselli di ancoraggio. Unità composte da 1 supporto con giunto.

	Codice	Prezzo €	Cod. Alfanumerico	Imb. Standard	Peso Kg Standard	Volume m³ Standard
Per tubo Ø 63 mm	**35585**	74,83	P03	1	1,0	0,007
Per tubo Ø 75 mm	**00855**	79,67	P03	1	1,2	0,007
Per tubo Ø 90 mm	**00856**	80,86	P03	1	1,3	0,007
Per tubo Ø 110 mm	**00857**	89,28	P03	1	1,4	0,007
Per tubo Ø 125 mm	**00858**	92,92	P03	1	1,4	0,007
Per tubo Ø 140 mm	**00859**	92,44	P04	1	1,5	0,007
Per tubo Ø 160 mm	**00860**	96,15	P04	1	1,6	0,007
Per tubo Ø 200 mm	**00861**	111,26	P04	1	1,7	0,007
Per tubo Ø 225 mm	**00862**	119,96	P04	1	1,7	0,007
Per tubo Ø 250 mm	**36120**	127,94	P04	1	2,0	0,011
Per tubo Ø 315 mm	**36602**	138,78	P04	1	2,4	0,011

COLLETTORE DI ASPIRAZIONE E/O MANDATA



Easy tube

DESCRIZIONE

Collettore di aspirazione e/o mandata senza valvole da abbinare ai gruppi filtranti. Interasse uscita: 135 mm. Nota: possibilità di realizzazioni su misura, preventivi a richiesta. Collettori diametro 90 mm.

	Codice	Prezzo €	Cod. alfanumerico	Imb. Standard	Peso Kg Standard	Volume m³ Standard
Semicoll.2X1"1/2- Attacco 1"1/2	**L32317**	82,01	P03	1	-	-
Semicoll.3X1"1/2- Attacco 1"1/2	**L32318**	108,75	P03	1	-	-
Semicoll.2X1"1/2- Attacco 2"	**L32306**	83,20	P03	1	-	-
Semicoll.3X1"1/2- Attacco 2"	**L32307**	109,94	P03	1	-	-
Semicoll.4X1"1/2- Attacco 2"	**L32308**	113,51	P03	1	-	-



Collettore per batterie di valvole

DESCRIZIONE

In PVC. Attacchi di entrata, Ø esterno 50 mm e 63 mm. Attacchi di uscita Ø interno 50 mm e 63 mm.

	Codice	Prezzo €	Cod. Alfanumerico	Imb. Standard	Peso Kg Standard	Volume m³ Standard
Attacchi Ø 50 mm	**31877**	20,05	P03	1	-	-
Attacchi Ø 63 mm	**34407**	36,67	P03	1	-	-

CARICHE FILTRANTI E ACCESSORI



Granulometria 0,5 - 1,0 mm



Granulometria 1,0 - 3,0 mm



Granulometria 3,0 - 7,0 mm

Letto filtrante vetro - Active clear glass

DESCRIZIONE

Filtrazione più efficiente ed ecologica.
Maggiore capacità di filtrazione.
Risparmio di acqua ed energia.
Letto filtrante più pulito: maggiore efficienza battericida e conseguente minore uso di prodotto chimico.
Active Clear Glass adempie alla normativa UNE EN 12902:2006.

	Codice	Prezzo €	Cod. Alfanumerico	Imb. Standard	Peso Kg Standard	Volume m³ Standard
Granulometrie:						
0,5 mm - 1,0 mm	**57011-IT**	27,73	P03	1	25,00	0,667
1,0 mm - 3,0 mm	**57012**	28,20	P03	1	25,00	0,667
3,0 mm - 7,0 mm	**57013**	28,20	P03	1	25,00	0,667





Silice

DESCRIZIONE

Altre granulometrie di silice su richiesta. Sacchi da 25 Kg.

	Codice	Prezzo €	Cod. Alfanumerico	Imb. Standard	Peso Kg Standard	Volume m³ Standard
Granulometria 0,4 - 0,8 mm	**00596-IT**	15,15	P03	1	25	0,667

Ghiaia Silice

DESCRIZIONE

Altre granulometrie su richiesta. Sacchi da 25 Kg.

	Codice	Prezzo €	Cod. Alfanumerico	Imb. Standard	Peso Kg Standard	Volume m³ Standard
Granulometria 1 - 2 mm	**10697-IT**	15,03	P03	1	25	0,667
Granulometria 3 - 5 mm	**11346-IT**	15,15	P03	1	25	0,667

Antracite filtrante

DESCRIZIONE

Antracite filtrante in sacchi da 25 Kg.

	Codice	Prezzo €	Cod. Alfanumerico	Imb. Standard	Peso Kg Standard	Volume m³ Standard
Granulometria 0,6 - 1,2	**15177**	117,88	P03	-	-	-
Granulometria 1,2 - 2,5	**15178**	117,88	P03	-	-	-

Zeolite



DESCRIZIONE

Materiale poroso di origine naturale, supera le qualità di filtrazione dei mezzi filtranti classici ed è comparabile a quelle delle diatomee, con un prezzo migliore ed una durata superiore. Sacco da 25 Kg.

	Codice	Prezzo €	Cod. Alfanumerico	Imb. Standard	Peso Kg Standard	Volume m³ Standard
Zeolite standard 1-2,7 mm	**25846-IT**	34,10	P03	1	30	0,023
Zeolite standard 2-5 mm	**25847-IT**	34,91	P03	1	30	0,023

Diatomee Celatom FW-60



DESCRIZIONE

Sacco da 25 Kg ca.

Codice	Prezzo €	Cod. Alfanumerico	Imb. Standard	Peso Kg Standard	Volume m³ Standard
03247-IT	131,00	P03	1	25	0,60

Diatomee Celite 545

DESCRIZIONE

sospensione. Sacchi da 25 Kg ca

.

Codice	Prezzo €	Cod. Alfanumerico	Imb. Standard	Peso Kg Standard	Volume m³ Standard
03246-IT	131,00	P03	1	25	0,60



Gruppo pannello manometro

DESCRIZIONE

Equipaggiato con sfiato aria.

	Codice	Prezzo €	Cod. Alfanumerico	Imb. Standard	Peso Kg Standard	Volume m³ Standard
Con manometri 3 kg/cm²	**00729**	207,53	P03	1	1	0,007
Con manometri 6 kg/cm²	**00730**	207,53	P03	1	1	0,007

RICAMBI FILTRAZIONE



Testa collettore 8 bracci 3/4"

DESCRIZIONE

PVC Ø interno 50 mm

Codice	Prezzo €	Cod. Alfanumerico	Imb. Standard	Peso Kg Standard	Volume m³ Standard
00624	11,52	P25	12	4,0	0,017



Testa collettore 12 bracci

DESCRIZIONE

PVC Ø interno 63 mm.

Codice	Prezzo €	Cod. Alfanumerico	Imb. Standard	Peso Kg Standard	Volume m³ Standard
00625	21,14	P25	6	3,0	0,310

Bracci collettori 3/4"

DESCRIZIONE

Calibro fessura 0,3 mm.



	Codice	Prezzo €	Cod. Alfanumerico	Imb. Standard	Peso Kg Standard	Volume m³ Standard
Lunghezza 160 mm (kit 2 pezzi)	**4404300120**	3,80	P25	-	-	-
Lunghezza 110 mm (kit 2 pezzi)	**4404300119**	3,74	P25	-	-	-
Lunghezza 225 mm (kit 2 pezzi)	**4404300712**	4,04	P25	-	-	-
Prolunga						
Lunghezza 100 mm (kit 4 pezzi)	**4404180117**	8,39	P25	-	-	-

Manicotto di allacciamento

DESCRIZIONE

Per candelotti. In PVC.



	Codice	Prezzo €	Cod. Alfanumerico	Imb. Standard	Peso Kg Standard	Volume m³ Standard
Filetto interno 3/4"	**00630**	0,98	P25	50	2,0	0,003

Testa collettore 8 bracci 1"

DESCRIZIONE

PVC Ø interno 50 mm.



Codice	Prezzo €	Cod. Alfanumerico	Imb. Standard	Peso Kg Standard	Volume m³ Standard
06433	11,52	P25	12	4,0	0,017

Testa collettore 12 bracci 1"

	Codice	Prezzo €	Cod. Alfanumerico	Imb. Standard	Peso Kg Standard	Volume m³ Standard
PVC Ø interno 63 mm	**06434**	18,79	P25	6	3,0	0,310
PVC Ø interno 75 mm	**00500R0414**	20,10	P25	-	-	-
PVC Ø interno 90 mm	**00500R0415**	22,15	P25	-	-	-

Bracci collettori 1”



DESCRIZIONE

Calibro fessura 0,3 mm.

	Codice	Prezzo €	Cod. Alfanumerico	Imb. Standard	Peso Kg Standard	Volume m³ Standard
Lunghezza 225 mm (kit 2 pz)	**4404300916**	3,98	P25	50	2,0	0,017
Lunghezza 160 mm (kit 2 pz)	**4404300915**	4,23	P25	50	2,0	0,017
Lunghezza 110 mm (kit 2 pz)	**4404300917**	4,35	P25	50	2,0	0,008
Lunghezza 100 mm (Allungato) (kit 4 pz)	**4404260419**	8,39	P25	50	2,0	0,008

Manicotto di allacciamento



DESCRIZIONE

Per candelotti. In PVC.

	Codice	Prezzo €	Cod. Alfanumerico	Imb. Standard	Peso Kg Standard	Volume m³ Standard
Filetto interno 1” (kit 4 pz)	**4404260418**	6,70	P25	-	-	-



Diffusore per tubo Ø 50 mm

Codice	Prezzo €	Cod. Alfanumerico	Imb. Standard	Peso Kg Standard	Volume m³ Standard
00645	3,82	P25	6	1,0	0,009



Diffusore per tubo Ø 63 mm

Codice	Prezzo €	Cod. Alfanumerico	Imb. Standard	Peso Kg Standard	Volume m³ Standard
00646	11,40	P25	6	2,0	0,023



POMPE

ZODIAC®

GAMMA POMPE DI FILTRAZIONE 214

UNA GAMMA COMPLETA PER RISPONDERE AD OGNI ESIGENZA 216

POMPE DI FILTRAZIONE A VELOCITÀ VARIABILE 218

POMPE DI FILTRAZIONE A VELOCITÀ SINGOLA 222

IQ PUMP 224

FLUIDRA

POMPE FACILI DA INSTALLARE, ANCHE IN CASO DI SOSTITUZIONE DI UNA POMPA PREESISTENTE

Tutte le pompe di filtrazione Zodiac® sono realizzate a partire da un'unica piattaforma FloPro™ che garantisce i vantaggi di una stessa installazione, sostituzione e manutenzione rapida, per tutti i modelli della nostra gamma di filtrazione.

Punti di forza:

1. aspirazione e mandata con **doppia filettatura** (2" femmina)
2. esclusivo sistema a bocchettoni ø 63/50 mm **ad incollaggio**
3. **basi di supporto per alzare la pompa** (di serie nella pompa FloPro VS, disponibile come optional sugli altri modelli)









- **Easy Retrofit:**
  Le pompe possono essere installate senza modificare le tubazioni e possono essere **facilmente montate nella maggior parte degli impianti esistenti, grazie alle basi di supporto.**
- Il sistema Easy Retrofit è adatto sia per la versione a velocità singola che a velocità variabile dello stesso modello di pompa.
- Compatibilità con altre pompe, basata sull'interasse dell'attacco di aspirazione del prefiltro, dati da cataloghi produttori. Una tolleranza di +/- 10 millimetri è accettabile se [lunghezza tubo di aspirazione] = 4 x [diametro del tubo], secondo le norme vigenti del sistema idraulico.

I modelli di pompa scritti in viola sono compatibili Easy Retrofit sia in aspirazione che in mandata.
I modelli di pompa scritti in blu sono compatibili Easy Retrofit solo in aspirazione (per la mandata è richiesta una leggera modifica).

LISTA AGGIORNATA

Pompa da sostituire	Soluzione Retrofit
Calpeda® : MPC 11, 21, 31 & 41 (without base) **Hayward® :** TriStar, SuperPump, Max-Flo XL, Max-Flo, SuperPool, SuPerPool II, Super II, RS II **Kripsol® :** Koral-KSE / KSV, Caribe-CK, Ondina-OK, Epsilon-EP, Prime-KPR / KPRV, KS Evo, KSX Pro **KSB® :** Filtra N **Pentair® :** SuperFlo **Procopi® :** Eurostar II, Eurostar Eco Touch Pro **PSH® : Mini.3, Lia S,** ND.1, ND.2 **Saci® :** Optima **Speck :** BADU Bettar / TOP / Magna, BADU Eco Touch-Pro / Eco Soft, BADU90, BADU Prime / Prime Eco VS **StaRite® :** SuperMax, S5P1R **Waterco® :** Aquamite, Supatuf	**A** **FloPro™, senza base**
Aqua Technix® : Aqua Master **DAB® :** Swim, Euroswim & Europro 50, 75 & 100, E-Swim **Espa® :** Silen Plus 1M, Silen Plus 2M / 3M, Silen S, Silen S2, Silver **Majestic® :** Master **Saci® :** Winner, [e]Winner **Speck® :** BADU Profi **Waterco® :** Supasteam	**B** **FloPro™ + base bassa**
Davey® : Silensor SLS, Silensor SLL, SilensorPro VSD200, SilensorPro VSD400 **Pentair® :** UltraFlow, UltraFlow Plus, Max-E-ProXF, 5PXF **Speck® :** BADU EasyFit **Starite :** Ultra-Glas, S5P3R	**C** **FloPro™ + base bassa + spessori**
Calpeda® : MPC 11, 21, 31 & 41 (avec son socle) **Pentair® :** Challenger, WhisperFlo **StaRite® :** WhisperPro, S5P5R	**D** **FloPro™ + base alta**
StaRite® : 5P2R, S5P2R, 5P6R, SW5P6R, Max-E-Pro **Waterco® :** Lacronite, Lacronite ECO-V	**E** **FloPro™ + base alta + bassa**

PROGETTATE PER SODDISFARE I VOSTRI CLIENTI

La nostra gamma di filtrazione è stata creata sulla base delle esigenze espresse da un gruppo di consumatori*. Per questo motivo, questa nuova gamma ed i suoi vantaggi specifici sono sicuri di soddisfare anche i clienti più esigenti.

GARANZIA GARANTITA

86% dei consumatori sono alla ricerca di prodotti affidabili e che durano nel tempo

- 3 anni di garanzia su pompe, filtri e tutte le parti, comprese le parti soggette ad usura (salvo uso improprio).
- 10 anni di garanzia sul corpo filtro.



FACILE MANUTENZIONE

Il 75% dei consumatori cerca facilità di manutenzione

- Tutte le nostre pompe sono dotate di cestello filtrante XXL (2.6 L) per una facile manutenzione, ciò significa che è possibile attendere più a lungo prima di pulire il cestello.

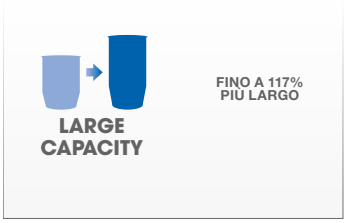

RISPARMIO ENERGETICO

Il 66% dei consumatori vuole avere il controllo del consumo energetico

- Le nostre pompe a velocità variabile sono altamente efficienti energeticamente.
- Le nostre pompe a velocità singola sono ad alte prestazioni, ciò significa che è possibile utilizzare modelli meno potenti rispetto a quelli offerti dalla concorrenza ottenendo le stesse prestazioni (a seconda delle dimensioni).





*Sondaggio consumatori condotto in Francia nel 2015 su un campione rappresentativo di 779 persone.

VELOCITÁ VARIABILE, IL NUOVO STANDARD ECO-SILENZIOSO

La pompa a velocità variabile può funzionare più a lungo durante il giorno ad una velocità inferiore, offrendo così **4 grandi vantaggi:**

1) SILENZIOSITÁ

Le pompe a velocità variabile di Zodiac sono fino a 24 dB(A)* più silenziose rispetto a una pompa a velocità singola, per un silenzio simile a quello di una biblioteca.

Lo sapevate che?

Una pompa che emette 3 dB(A) in meno rispetto ad un'altra, è percepita come il doppio più silenziosa.

2) RISPARMIO ENERGETICO

Grazie ai loro motori sincroni a magneti permanenti TEFC ** che usano la tecnologia ECM *** , le pompe a velocità variabile Zodiac permettono la riduzione del consumo energetico fino al 90%. Per questo motivo, l'investimento della pompa di filtrazione può essere ammortizzato nel giro di un paio di stagioni.

Lo sapevate che?

Sul nostro sito web potete calcolare il risparmio energetico che otterreste utilizzando una pompa a velocità variabile Zodiac.

Calcola il tuo risparmio energetico con la pompa FloPro



3 ANNI GARANZIA

RISPARMIO DI ENERGIA

eco-conscious

SILENZIOSA

FILTRO GRANDE CAPACITÀ

FACILE MANUTENZIONE

EASY RETROFIT

3) TRATTAMENTO ACQUA OTTIMIZZATO

Operando ad una velocità inferiore e con la possibilità di adattarsi a tutte le piscine, la velocità alla quale l'acqua passa attraverso il filtro è ridotta e di conseguenza la qualità della filtrazione è notevolmente migliorata. Questo riduce anche le possibilità di intasamento del filtro.

MIN MAX 0-3450 RPM

Lo sapevate che?

L'uso combinato di una pompa a velocità variabile e di un filtro a cartuccia fornisce un sistema ecologico che consuma meno acqua (no contro-lavaggio).

4) CONNETTIVITÀ

Grazie al nuovo dispositivo di connessione Wi-Fi iQPUMP, è ora possibile controllare a distanza la pompa di filtrazione FloProTM VS tramite l'app iAquaLink™.

Lo sapevate?

Grazie all'app iAquaLink™ potrai beneficiare di un'interfaccia utente facile e intuitiva che ti permetterà di controllare il tuo sistema di filtrazione tramite e potrai programmare fino a 10 timer a distanza.



Available on the App Store

Google play

* Comparata ad una pompa di filtrazione standard che produce almeno 66 dB(A). Valori espressi in livello di potenza acustica ponderato secondo la norma ISO 3741.
** TEFC = Totally-Enclosed Fan-Cooled
*** ECM = Electronically Commutated Motor (=motore "brushless" a magneti permanenti controllato elettronicamente)

POMPE A VELOCITÀ SINGOLA, EFFICIENTI E DURATURE NEL TEMPO

Le pompe FloPro™ sono progettate e realizzate con materiali resistenti alla corrosione. Il corpo pompa è realizzato in polipropilene ad alta densità che la rende **resistente e silenziosa.**

Equipaggiata con motori asincroni ad alta efficienza energetica, la gamma è disponibile in 9 modelli (da 0.5 a 2.0 HP) **per soddisfare le esigenze della maggior parte delle piscine.**

Le pompe della piattaforma FloPro ™ sono compatibili con la maggior parte delle pompe equivalenti presenti sul mercato senza restrizioni e senza bisogno di modificare le tubazioni dell'impianto esistente, grazie al sistema "Easy Retrofit".

3 ANNI GARANZIA

TUTTI I TIPI DI PISCINA

FILTRO GRANDE CAPACITÀ

FACILE MANUTENZIONE

EASY RETROFIT

INSTALLAZIONE STANDARD

1. Pompa FloPro™
2. Filtro Boreal
3. Sistema di riscaldamento
4. Sistema di trattamento acqua

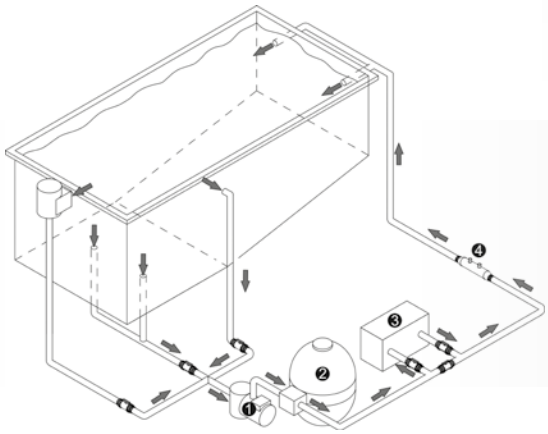









TABELLA COMPARATIVA POMPE DI FILTRAZIONE

	FloPro™ VS	FloPro™ VS AUT	FloPro™ e3	FloPro™
	Pompa a velocità variabile, per la massima efficienza energetica		Pompa a velocità variabile, semplice e a basso consumo energetico	Pompe a velocità singola, efficienti e durature nel tempo
Garanzia	3 anni	3 anni	3 anni	3 anni
Installazione "Easy Retrofit"	Si	Si	Si	Si
Basi di supporto incluse	Si	Si	Opzionali	Opzionali
Pre-filtro di grande capacità	Si	Si	Si	Si
Numero di velocità	8	10	3	1
Numero di giri	600-3450 RPM		1000-2850 RPM	2850 RPM
Numero di modelli	1		1	9
Potenza utile (P2)	1,65 CV		1,00 CV	0,5-2,0 CV
Volume max. piscina	100 m^3		80 m^3	fino a 150 m^3
Efficienza ottimale	30-80 m^3		15-60 m^3	N/A
Interfaccia utente remotabile	Si	No	No	N/A
Connessione ausiliaria master/slave	Si	No	No	No
Compatibilità coi sistemi di domotica Zodiac®	Si	Si	N/A	N/A
Compatibilità con iQPUMP (controllo tramite smartphone)	Possibile	Si	N/A	N/A

POMPE DI FILTRAZIONE A VELOCITÀ VARIABILE

FloPro VS



FloPro VS AUT:
da abbinare a iQ Pump



FloPro VS

3 ANNI GARANZIA
TUTTI I TIPI DI PISCINA
RISPARMIO DI ENERGIA
eco-conscious
EASY RETROFIT
iAQUALINK™ READY
ECOSISTEMA MagnaPool
SILENZIOSA
PROFESSIONAL ADVICE RECOMMENDED

DESCRIZIONE

+ Risparmio energetico e silenziosità garantiti
+ Facile da utilizzare: interfaccia utente multilingue, intuitiva e remotabile
+ Eco-rispettosa: riduzione del consumo di energia fino al 90%
+ Accessori inclusi nella confezione: kit deport interfaccia (solo per FloPro VS), basette di supporto (bassa e alta), bocchettoni ø 50/63 femmina

ACCESSORI INCLUSI NELLA CONFEZIONE



Kit fissaggio a muro (solo FloPro VS standard)



base bassa



base alta



bocchettoni di collegamento diametro 63/50mm

Codice Alfanumerico P40

CODICE	DESCRIZIONE	PREZZO IVA ESCLUSA	UNITÀ	RACC. MM/"	POTENZA HP-KW	ALIMEN-TAZ. V	TERMICA A
WP000003	FloPro VS 160	2.057,00 €	un	2"-50/63	1,65-1,23	220	16
WP000079	FloPro VS AUT	1.752,00 €	un	2"-50/63	1,65-1,23	220	16

DESCRIZIONE	FLOPRO™ VS	FLOPRO™ VS AUT
Interfaccia utente	Schermo LCD 1 linea (blu)	/
Lingue	6 (FR-EN-ES-DE-IT-NL)	
Modalità di funzionamento	Normale autonoma, collegata alla domotica Zodiac, attivazione esterna tramite contatti secchi	Collegata a IQPUMP o alla domotica Zodiac
Orologio/timer	Orologio 24 h, timer (velocità 1 e 2), durata di funzionamento (velocità 3 e 4)	Tramite app iAquaLink™ (fino a 10 timer)
Numero di velocità	8 velocità programmabili (+/- 10 RPM) e assegnabili	10 velocità programmabili tramite app iAquaLink™
Adescamento	Automatico all'avvio, durata e velocità d'adescamento regolabili	
Sicurezza	Protezione anti gelo elettronica, Spegnimento automatico in caso di iper/ipotensione	
Volume cestello filtrante	2,6 l	
Tubazioni compatibili	Bocchettoni di collegamento diametro 63/50mm femmina forniti	
Uso	Acque chiare e acqua salata fino a 6 g/l (6000 ppm)	

CARATTERISTICHE TECNICHE		
Tipo pompa	Auto-adescante	
Tipo motore	Motore sincrono a magneti permanenti (tecnologia ECM*), TEFC**, isolamento classe F	
Rendimento	> 80 % (secondo la norma IE3)	
Potenza hp-kW	1,65 CV / 1,23 kW	
Alimentaz. V	220	
Portata a 10 mca	24,1 m^3/h (a 3450 RPM)	
Portata massima	30,7 m^3/h	
Altezza manometrica massima	21,5 mca	
Temperatura massima dell'acqua	35 °C	
Velocità	600 - 3450 RPM (regolabile per tranche di 10 RPM)	
Indice di protezione	IPX4	
Collegamenti per controlli esterni	RS485 per collegamento AquaLink Tri o iQPUMP, contatto secco per attivazione esterna (velocità da 1 a 4)	RS485 per collegamento AquaLink Tri o iQPUMP

* : ECM= Electronically Commutated Motor (=motore «brushless" a magneti permanenti controllato elettronicamente)
** : Totally Enclosed Fan Cooled (=motore impermeabile raffreddato tramite ventilazione

VOGLIO UNA PISCINA CONNESSA		VOGLIO UNA POMPA CONNESSA		VOGLIO SOLO LA POMPA
				
Modello pompa	Controllo remoto	Modello pompa	Controllo remoto	
FloPro™ VS AUT	eXO® iQ Range Hydroxinator® iQ	FloPro™ VS AUT	iQPUMP	FloPro™ VS

CURVE DI PERFORMANCE

- Curve di performance date a velocità indicative (ciascuna velocità possiede la propria curva).
- L'altezza manometrica è espressa in metri di colonna d'acqua (mca): 1 bar = 10,19 mca.

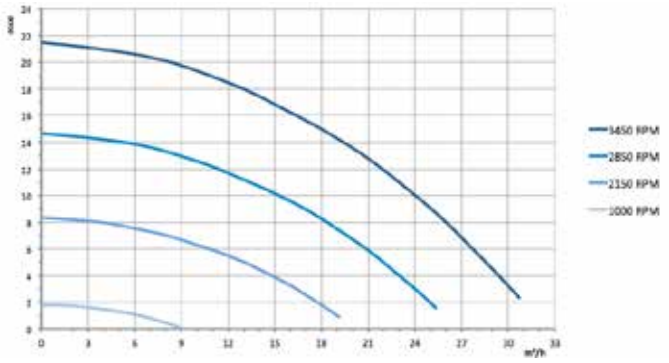

PESO E DIMENSIONI

Lunghezza	59,8 cm
Altezza	32.4 cm (senza base di rialzo)
Larghezza	25,4 cm
Peso (solo pompa)	17 kg

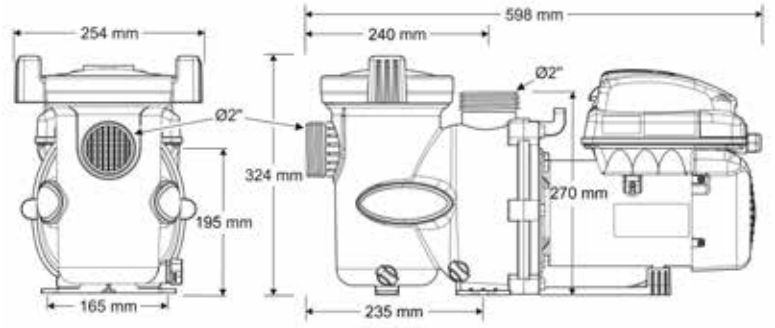

PRODOTTI ASSOCIATI

					
AquaLink® TRi	iQPUMP	Filtro a cartuccia CS	Filtro a sabbia MS	eXO® iQ	Hydroxinator® iQ
WA000016	WA000017	WF000024/25	WF000094/95/96/97 e 98	WW000162/163/164 165 / 170 e 171	WW000172/173/174 & 175

Prodotto consigliato per la vendita in negozio e/o in showroom per la specificità e la complessità del prodotto e/o della sua installazione.



POMPE DI FILTRAZIONE A VELOCITÀ VARIABILE

FloPro E3

DESCRIZIONE

+ Risparmio d'energia e silenzio assicurati
+ L'essenziale della velocità variabile, per le piscine fino a 80 m³
+ Accessori inclusi nella confezione: bocchettoni ø 50/63 femmina

3 ANNI GARANZIA · TUTTI I TIPI DI PISCINA · EASY RETROFIT · eco-conscious · SILENZIOSA · RISPARMIO DI ENERGIA · PROFESSIONAL ADVICE RECOMMENDED

ACCESSORI INCLUSI NELLA CONFEZIONE



bocchettoni di collegamento diametro 63/50mm

Codice Alfanumerico P40

CODICE	DESCRIZIONE	PREZZO IVA ESCLUSA	UNITÀ	RACC. MM/"	POTENZA HP-KW	ALIMENTAZ. V	TERMICA A
WP000156	FloPro E3 100	1.413,00 €	un	2"-50/63	1,00-0,75	220	10

DESCRIZIONE

Interfaccia utente	Schermo LCD 1 linea (display blu)
Modalità di funzionamento	Asservimento al timer di filtrazione
Numero di velocità	3 velocità programmabili (+/- 50 RPM). Impostazione di fabbrica: ECO (1400 RPM), CLEAN (2150 RPM) e BOOST (2850 RPM)
Adescamento	Automatico all'avvio (2 min a 2850 RPM)
Sicurezza	Spegnimento automatico in caso di iper/ipotensione
Uso	Acque chiare o acqua salata fino a 6 g/l (6000 ppm)
Volume cestello filtrante	2,6 l
Tipo pompa	Auto-adescante

CARATTERISTICHE TECNICHE

Tipo motore	Motore sincrono a magneti permanenti (tecnologia ECM*), TEFC**, isolamento classe F
Rendimento	> 80% (secondo la norma IE3)
Portata a 10 mca	16,3 m³/h (a 2850 RPM)
Portata massima	22,4 m³/h
Altezza manometrica massima	19,1 mca
Temperatura massima dell'acqua	35 °C
Velocità	1000-2850 RPM (regolabile per tranche di 50 RPM)
Indice di protezione	IPX5

*: ECM = Electronically Commutated Motor (= motore «brushless» a magneti permanenti controllato elettronicamente)
**: TEFC = Totally enclosed Fan Cooled (= motore impermeabile raffreddato tramite ventilazione)

CURVE DI PERFORMANCE

- Curve di performance date a velocità indicative (ciascuna velocità possiede la propria curva).
- L'altezza manometrica è espressa in metri di colonna d'acqua (mca): 1 bar = 10,19 mca.

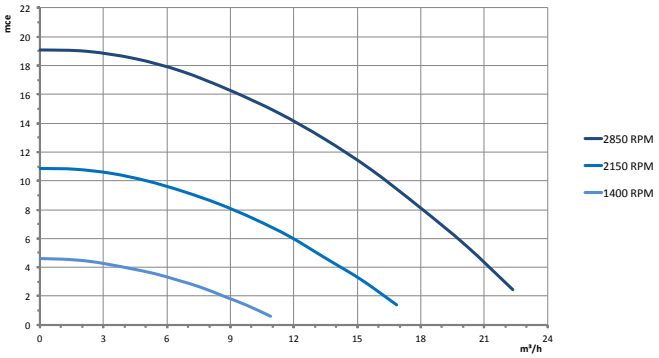

PESO E DIMENSIONI

Lunghezza	58 cm
Altezza	32,4 cm (senza base di rialzo)
Larghezza	25,4 cm
Peso (solo pompa)	14 kg

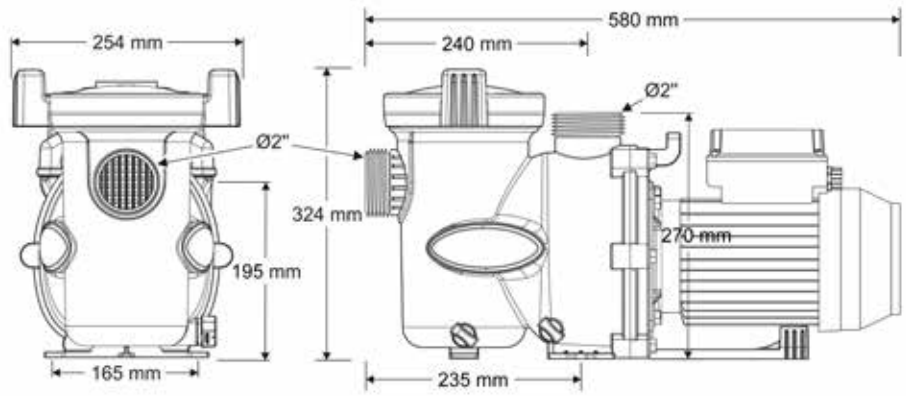

INSTALLAZIONE

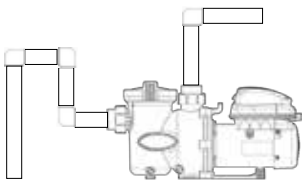

Errata: possibile aria nelle tubazioni, rischi di riempimento incompleto del prefiltro.

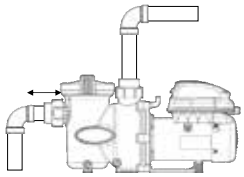

Errata: Tubo d'aspirazione troppo corto e rischio di cavitazione.

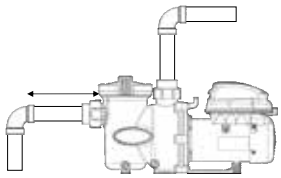

Corretta: La lunghezza del tubo d'aspirazione = 4 x diametro del tubo (20 cm per DN50 e 25 cm per DN63).

	ACCESSORI OPZIONALI		PRODOTTI ASSOCIATI	
				
	Base bassa	Base alta	Filtro a cartuccia CS	Filtro a sabbia MS
codice	R0486701	R0546401	WF000024/25	WF000095/96/97/98

Prodotto consigliato per la vendita in negozio e/o in showroom per la specificità e la complessità del prodotto e/o della sua installazione.



POMPE DI FILTRAZIONE A VELOCITÀ SINGOLA

FloPro™

DESCRIZIONE

+ Costruita per durare
+ Elevata efficienza
+ Disponibile in 9 modelli per soddisfare le esigenze di ogni piscina
+ Sistema Easy Retrofit

3 ANNI GARANZIA

TUTTI I TIPI DI PISCINA

EASY RETROFIT

RISPARMIO DI ENERGIA

ACCESSORI INCLUSI NELLA CONFEZIONE



bocchettoni di collegamento diametro 63/50mm

Codice Alfanumerico P40

CODICE	DESCRIZIONE	LISTINO euro	UNITÀ	RACC. mm/"	POTENZA hp-kW	ALIM. V	TERMICA A.
WP000147	FloPro™ 50M	631,00 €	un	2" 50/63	0,50 - 0,37	220	3,5
WP000148	FloPro™ 75M	668,00 €	un	2" 50/63	0,75 - 0,55	220	3,5
WP000149	FloPro™ 75T	668,00 €	un	2" 50/63	0,75 - 0,55	380	1,2
WP000150	FloPro™ 100M	705,00 €	un	2" 50/63	1,00 - 0,75	220	4,2
WP000151	FloPro™ 100T	705,00 €	un	2" 50/63	1,00 - 0,75	380	1,6
WP000152	FloPro™ 150M	742,00 €	un	2" 50/63	1,50 - 1,00	220	6
WP000153	FloPro™ 150T	742,00 €	un	2" 50/63	1,50 - 1,00	380	3,2
WP000154	FloPro™ 200M	802,00 €	un	2" 50/63	2,00 - 1,50	220	7,6
WP000155	FloPro™ 200T	802,00 €	un	2" 50/63	2,00 - 1,50	380	3,5

DESCRIZIONE

Orologio / Timer	Controllato dal sistema di filtrazione
Velocità	2850 RPM
Sicurezza	Spegnimento automatico in caso di alto amperaggio / situazione di surriscaldamento
Volume cestello filtrante	2,6 l
Tubazioni compatibili	Bocchettoni di collegamento diametro 63/50mm femmina forniti
Uso	Acque chiare e acqua salata fino a 6 g/l (6000 ppm)

CARATTERISTICHE TECNICHE

Tipo pompa	Auto-adescante
Tipo motore	Motore asincrono, TEFC*,isolamento classe F
Rendimento	> 80 % (secondo la norma IE3)
Temperatura massima dell'acqua	35 °C
Indice di protezione	IPX5
Alimentazione 50 Hz	220-240 VAC

* TEFC = Totally Enclosed Fan Cooled (=motore impermeabile raffreddato tramite ventilazione)

PRESTAZIONI

Potenza HP	0,5	0,75	1,0	1,5	2,0
Portata a 10 mca (m³/h)	10,3	13,2	15,8	20,8	27,0
Portata massima (m³/h)	16,8	18,6	22,9	27,4	35,5
Altezza manometrica massima (mca)	17,8	20,7	21,5	22,3	24,5

CURVE DI PERFORMANCE

- Curve di performance per la gamma FloPro™ a velocità singola.
- L'altezza manometrica è espressa in metri di colonna d'acqua (mca): 1 bar = 10,19 mca.

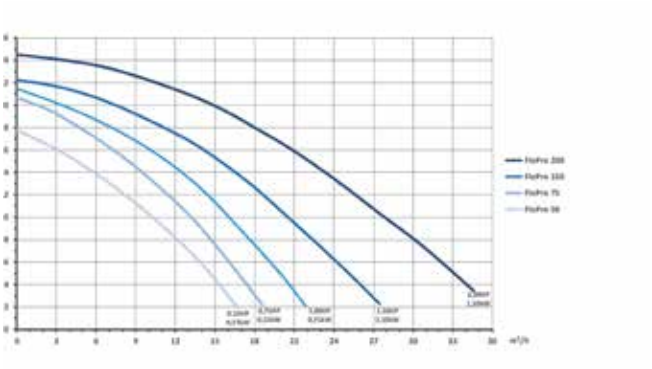

PESO E DIMENSIONI

	FloPro™ 50M	FloPro™ 75M	FloPro™ 75T	FloPro™ 100M	FloPro™ 100T	FloPro™ 150M	FloPro™ 150T	FloPro™ 200M	FloPro™ 200T
Lunghezza A	58,3 cm	58,3 cm	54,3 cm	62 cm	55,3 cm	62 cm	56,8 cm	62 cm	58,3 cm
Altezza	32,4 cm (senza base di rialzo)								
Larghezza	25,4 cm								
Peso (solo pompa)	16	17	17	17	18	19	20	21	21

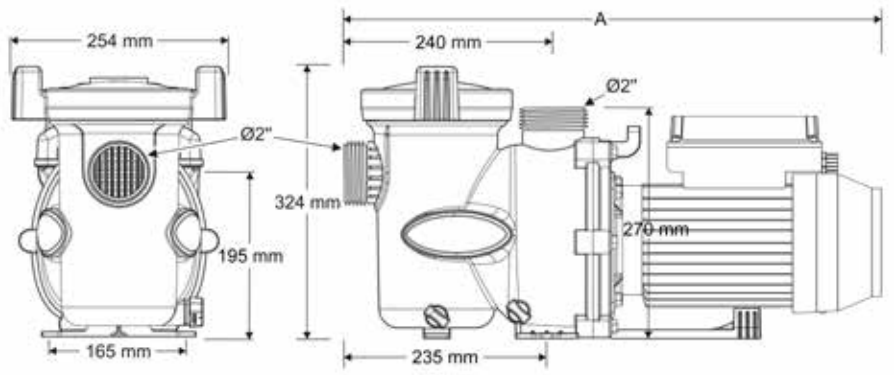

INSTALLAZIONE

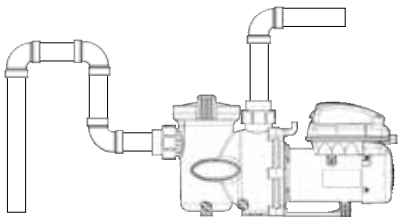

Errata: possibile aria nelle tubazioni, rischi di riempimento incompleto del prefiltro.

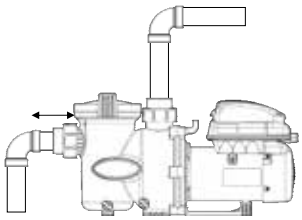

Errata: Tubo d'aspirazione troppo corto e rischio di cavitazione.

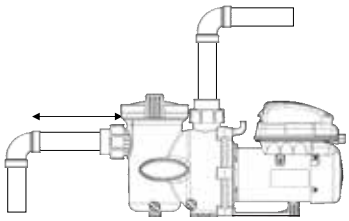

Corretta: La lunghezza del tubo d'aspirazione = 4 x diametro del tubo (20 cm per DN50 e 25 cm per DN63).

ACCESSORI OPZIONALI			PRODOTTI ASSOCIATI	
				
	Base bassa	Base alta	Filtro a cartuccia CS	Filtro a sabbia MS
codice	R0486701	R0546401	WF000024/25	WF000095/96/97/98

PROFESSIONAL ADVICE RECOMMENDED

Prodotto consigliato per la vendita in negozio e/o in showroom per la specificità e la complessità del prodotto e/o della sua installazione.



IQ PUMP

iQPUMP

+ Controllo a distanza ovunque, in ogni momento
+ Facile configurazione
+ Massima efficienza energetica
+ Compatibile con pompa FloPro VS

ACCESSORI INCLUSI NELLA CONFEZIONE



Kit di montaggio a parete

Codice Alfanumerico P40

CODICE	DESCRIZIONE	LISTINO euro	UNITÀ
WA000017	iQPUMP	272,15 €	un

DESCRIZIONE

Interfaccia utente	Interfaccia di controllo rapido tramite pulsanti e led
App interfaccia utente	App gratuita iAquaLink™ per smartphone e tablet Android™ e Apple®
Modalità di funzionamento	Connessione Wi-Fi per l'accesso a distanza e il controllo tramite l'app iAquaLink. Interfaccia utente sul dispositivo Wi-Fi per il setup iniziale e il controllo manuale sul posto.
Compatibilità	FloPro™ VS AUT e Pompa FloPro™ VS

CARATTERISTICHE TECNICHE

Connettività Wi-Fi	Wi-Fi 802.11b/g/n/ac *
Raggio Wi-Fi	Fino a 150 m**
Lunghezza cavo RS485	4,3 m
Grado di protezione	IPX4
Installazione	All'interno o all'esterno sotto un riparo
Dimensioni (LxPxa)	13,7 x 31,0 x 3,2 cm
Alimentazione elettrica	Connesso alla pompa FloPro™ VS (cavo RS485 fornito)

* : Può essere necessaria una selezione della banda Wi-Fi nel menù delle impostazioni del router a seconda della situazione.
**: Raggio massimo senza ostacoli (pareti, porte, divisorie...). In alcuni casi può essere necessario l'uso di un ripetitore Wi-Fi.





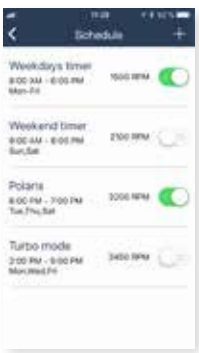

Prodotto consigliato per la vendita in negozio e/o in showroom per la specificità e la complessità del prodotto e/o della sua installazione.







POMPE

GAMMA POMPE DI FILTRAZIONE 214

UNA GAMMA COMPLETA PER RISPONDERE AD OGNI ESIGENZA 216

POMPE DI FILTRAZIONE A VELOCITÀ VARIABILE 218

POMPE DI FILTRAZIONE A VELOCITÀ SINGOLA 222

IQ PUMP 224

GUIDA ALLA SELEZIONE DELLA POMPA DI FILTRAZIONE

COME SI SELEZIONA LA POMPA IN BASE ALLE PROPRIE ESIGENZE?

La selezione della pompa corretta è essenziale per il corretto funzionamento del sistema di trattamento dell'acqua della piscina.

La pompa è il cuore del sistema idraulico e fornisce la potenza che consente all'acqua di circolare.

La sua funzione principale è far filtrare l'acqua affinché sia pulita e garantirne il completo ricircolo. I passi principali per selezionare una pompa sono:

- **Impostare la portata richiesta, in funzione del volume della piscina e del carico di sporcizia. La portata deve essere sempre adeguata al filtro installato. È molto importante che il funzionamento non sia né troppo lento né troppo veloce.**
- **Impostare la pressione richiesta, in funzione delle caratteristiche dell'impianto idraulico.**
- **Tenere conto di qualsiasi altra unità precedentemente installata, come elettrolisi a sale e pompe di calore, qualora implichino delle restrizioni in termini di portata oppure di pressione. Ad esempio, se qualche unità per funzionare richiede una portata minima.**
- **Selezionare la gamma di pompe che erogano tale portata e pressione.**
- **Selezionare la pompa con le caratteristiche che meglio si adattano alle esigenze della piscina e dell'utente.**
- **Le pompe trovano anche ulteriori applicazioni, tra cui i giochi d'acqua corrente e i getti massaggianti. In tali casi, leggere le specifiche di ogni utilizzo e selezionare la pompa corretta.**

La tecnologia a velocità variabile offre i più alti livelli di comfort e funzionalità. È, senza dubbio, la scelta migliore per gli utenti più esigenti.

GAMME DI POMPE DI FILTRAZIONE E PRINCIPALI VANTAGGI

Per selezionare la pompa corretta, consultare la seguente tabella in cui sono indicate le caratteristiche a seconda delle dimensioni della piscina.

CARATTERISTICHE	
COMFORT VELOCITÀ VARIABILE	**1.** Ultra silenziosa **2.** A risparmio energetico. Consumo di potenza ridotto. **3.** Qualità di filtrazione superiore. **4.** Completa connettività tramite Fluidra Connect. **5.** Ridotta manutenzione: prefiltro di grande capacità
COMFORT VELOCITÀ SINGOLA	**1.** Di facile manutenzione: prefiltro di grande capacità **2.** Elevata efficienza **3.** Vasta gamma di portate adatte praticamente a qualsiasi tipo di piscina residenziale **4.** Elevate prestazioni idrauliche
COMPACT VELOCITÀ SINGOLA	**1.** Ingombro minimo: prefiltro compatto **2.** Prestazioni idrauliche intermedie **3.** Per piscine di piccole e medie dimensioni

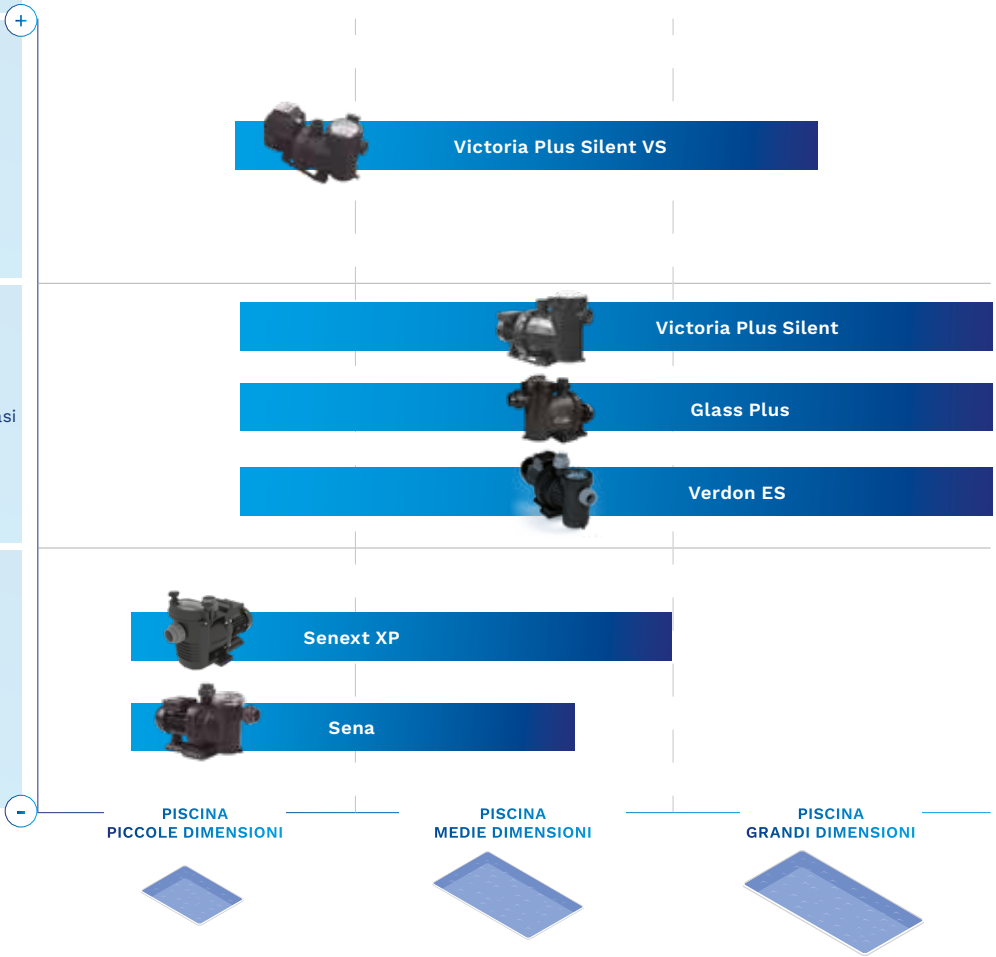

GUIDA ALLA SELEZIONE DELLA POMPA

	VELOCITÀ VARIABILE COMFORT	VELOCITÀ SINGOLA COMFORT			VELOCITÀ SINGOLA COMPACT	
						
	VICTORIA PS VS	**VICTORIA PLUS SILENT**	**GLASS PLUS**	**VERDON ES**	**SENEXT XP**	**SENA**
Gamma di potenza P2 (HP)	1.0 - 2.0	0.5 - 3.0	0.5 - 3.0	0.5 - 3.0	0.33 - 1.50	0.33 - 1.25
Portata (m³/h)	17.0 - 26.0	8.0 - 33.0	8.0 - 31.0	7.0 - 31.0	5.0 - 21.0	3.5 - 16.3
Alimentazione	Monofase	Monofase e Trifase per tutte le potenze	Monofase - Trifase	Monofase da 0.5 a 0.75 HP Monofase e Trifase da 1 to 3 HP	Monofase da 0.33 a 0.5 Monofase e trifase da 0.75 a 1.50 HP	Monofase da 0.33 a 0.5 HP Monofase e Trifase da 0.75 a 1.25 HP
Raccordi idraulici	D50 a D63 o 2"	D50 a D75 o 2"	D50 a D75	D50 a D75	D50	D50
Raccordi inclusi	Sì D50-D63 secondo pot.	Sì D50-D75 secondo pot.	Sì D50-D75 secondo pot.	Sì D50-D75 secondo pot.	Sì D50	Sì D50
Completa compatibilità	Victoria Plus	Victoria Plus	-		SPECK Badu Magna/ Top HAYWARD MaxFlo/ SuperPool	IML America
DImensioni prefiltro (l)	3	3	3	3	2.0	0.9
Efficienza	★★★★★	★★★★★	★★★★★	★★★★★	★★★★★	★★★★★
Rumorosità (dBA)	62 - 47	61	--	64	61	62
Possibili controlli	Autonomia: sistema automatizzato. Pulizia contatti. Controllo da remoto Fluidra Connect.	On/Off	On/Off	On/Off	On/Off	On/Off
Impostazioni programma	Orario - 3 velocità	--	--	--	--	--
Interfaccia utente	Display LCD removibile	--	--	--	--	--
Compatibile con automazione	Sì - Fluidra Connect	--	--	--	--	--
Garanzia	3	3	2		3	

- Tabella di pompe di filtrazione autodescanti per piscine residenziali
- Per dettagli relativamente alla compatibilità nella gamma a multi-compatibilità, fare riferimento alle caratteristiche tecniche del prodotto, al catalogo o al sito web.
- Efficienza totale (potenza idraulica/potenza elettrica consumata). Comparazione basate su test interni effettuati sulle gamme presenti in tabella.
- Rumorosità. Basata su test interni. Modello a 1 cv per gamme con diversa potenza.
- Portata pari a 10 m.c.w. per le gamme Comfort e portata pari a 8 m.c.w. per le gamma Compact.



VICTORIA PLUS SILENT VS

UNA NUOVA GENERAZIONE DI POMPE DI FILTRAZIONE

Silenziosa
Con solo 45dB, è la pompa più silenziosa presente sul mercato.

Risparmio
Una pompa di filtrazione a velocità variabile consente un risparmio energetico fino a 900 €/anno.

Connettività Fluidra Connect
Scarica l'app e programma la pompa dallo smartphone o dal tablet.

Display User-friendly
Utilizzo e programmazione facile con la possibilità di installazione a parete.

Facile da sostituire
Compatibile con tutti i modelli Victoria di AstralPool.

Affidabilità
Ingegneria avanzata testata a lungo.

	67547			67548		
	BASSA	MEDIA	ALTA	BASSA	MEDIA	ALTA
VELOCITÀ rpm	1400	2100	2750	1400	2100	2750
TENSIONE V	220-240	220-240	220-240	220-240	220-240	220-240
FREQUENZA Hz	50/60	50/60	50/60	50/60	50/60	50/60
POTENZA W	170	470	1030	258	750	1560
INTENSITÀ CORRENTE	1	2.2	4.5	1.4	3.4	7.1
PORTATA NOMINALE m3/h	8.2	12.4	16.7	11.1	18.8	25.5
PRESSIONE	2.7	6.1	10	3.2	6.2	10
EFFICIENZA ENERGETICA	48.3	26.4	16.2	43	25	16.3
ALTEZZA MASSIMA (H MAX) m	4	9	15.5	4	9.4	16.3
RUMOROSITÀ (dB)	45	53	61	51	58	66

Prodotto consigliato per la vendita in negozio e/o in showroom per la specificità e la complessità del prodotto e/o della sua installazione.

Victoria Plus Silent VS



DESCRIZIONE

Victoria Plus Silent VS è la pompa di filtrazione per piscine residenziali da 1 CV o 2 CV a velocità variabile dotata di un sistema di controllo automatico. Questa pompa è disegnata sia per le piscine di nuova costruzione sia per la sostituzione di pompe già installate. Grazie alla possibilità di variare la velocità della pompa e di programmarla, Victoria Plus Silent VS garantisce un notevole risparmio energetico. Compatibile con il sistema Fluidra Connect. Controllo HMI integrato con la possibilità d'installazione a parete. Ridotta rumorosità per un comfort superiore.

Dotata di ingressi ed uscite digitali per il funzionamento coordinato con i componenti interni della piscina (elettrolisi, pompa di calore, ecc.). Include un fattore di correzione di potenza per ridurre la portata nominale. Non richiede un alimentatore per il funzionamento con Fluidra Connect.

Fluidra Connect compatibile

Codice	Prezzo €	Cod. Alf.	Imb. Standard
Victoria Plus Silent VS 15 m³/h	**67547**	1.744,00	P06	1
Victoria Plus Silent VS 25 m³/h	**67548**	2.475,00	P06	1

Inclusi nella confezione: raccordi in PVC D50 (67547) e D63 (67548).

Installazione e controllo automatico:



Controllo HMI integrato nella pompa



Controllo HMI su parete

67547

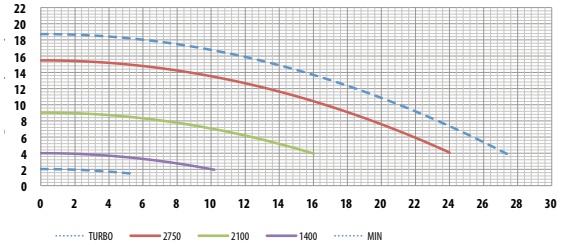

67548

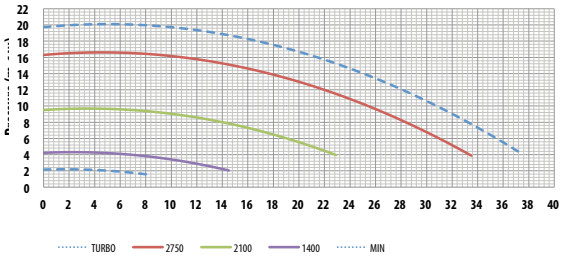



Menu delle impostazioni e di configurazione.



Programmazione oraria settimanale facile e intuitiva.



Valori di velocità della pompa preimpostate e/o personalizzabili.



Visualizzazione dei consumi e del risparmio energetico.

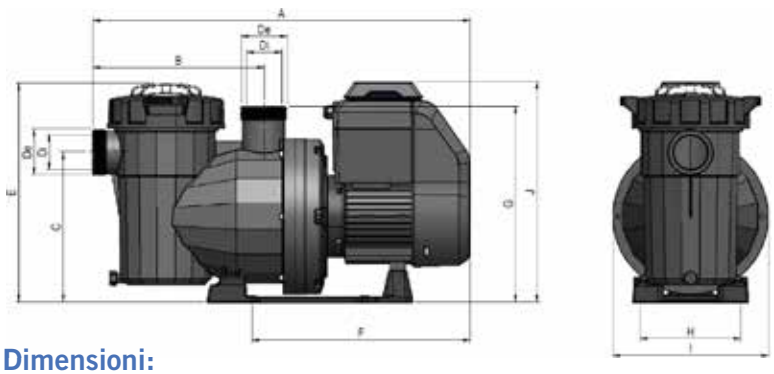

Dimensioni:

CODICE	DIMENSIONI										
	A	B	C	De	Di	E	F	G	H	I	J
	mm										
67547	584	281	246	ACME D.75	2" GAS	359	324	321	164	254	354
67548	618	281	246	ACME D.75	2" GAS	359	358	321	164	254	364

POMPE AUTODESCANTI

Victoria Plus Silent



DESCRIZIONE

Pompa autoadescante realizzata in materiale termoplastico di ultima generazione, con motori monofase e trifase da 1/2 CV fino a 3 CV.

- Qualità migliorata: il motore incluso nella pompa ha una protezione IP 55 per resistere alle alte temperature e ad alti livelli di umidità.
- Rumorosità inferiore compresa tra 61 dB e 70 dB.
- Coperchio più semplice da aprire: ghiere del coperchio con 2 leve incluse (chiave non necessaria).
- Prefiltro montato nel corpo della pompa per evitare che oggetti estranei entrino in contatto o danneggino le parti idrauliche.
- Maggiore compatibilità con il modello precedente Victoria Plus e quindi sostituibile nelle ristrutturazioni.
- Compatibile per elettrolisi al sale.
- Packaging resistente.
- 3 anni di garanzia.

	Bocchettoni	Codice	Prezzo €	Cod. Afanum.	Imb. Standard	Peso Kg Standard	Volume m^3 Standard
10.000 l/h 0,43 kW (1/2 CV) 230 V II	50 mm	**65557**	705,00	P06	1	12,0	0,071
10.000 l/h 0,43 kW (1/2 CV) 230/400 V III	50 mm	**65558**	683,00	P06	1	12,0	0,071
11.000 l/h 0,61 kW (3/4 CV) 230 V II	50 mm	**65560**	722,00	P06	1	13,0	0,071
11.000 l/h 0,60 kW (3/4 CV) 230/400 V III	50 mm	**65561**	702,00	P06	1	13,0	0,071
16.000 l/h 0,78 kW (1CV) 230 V II	50 mm	**65562**	747,00	P06	1	14,0	0,071
16.000 l/h 0,76 kW (1CV) 230/400 V III	50 mm	**65563**	725,00	P06	1	14,0	0,071
21.500 l/h 1,10 kW (1,5 CV) 230 V II	63 mm	**65564**	835,00	P06	1	14,0	0,071
21.500 l/h 1,10 kW (1,5 CV) 230/400 V III	63 mm	**65565**	807,00	P06	1	14,0	0,071
26.000 l/h 1,50 kW (2 CV) 230 V II	63 mm	**65566**	890,00	P06	1	17,0	0,071
26.000 l/h 1,46 kW (2 CV) 230/400 V III	63 mm	**65567**	842,00	P06	1	17,0	0,071
34.000 l/h 2,20 kW (3 CV) 230 V II	75 90 mm	**65569**	955,00	P06	1	18,0	0,071
34.000 l/h 2,20 kW (3 CV) 230/400 V III	75 90 mm	**65570**	949,00	P06	1	18,0	0,071

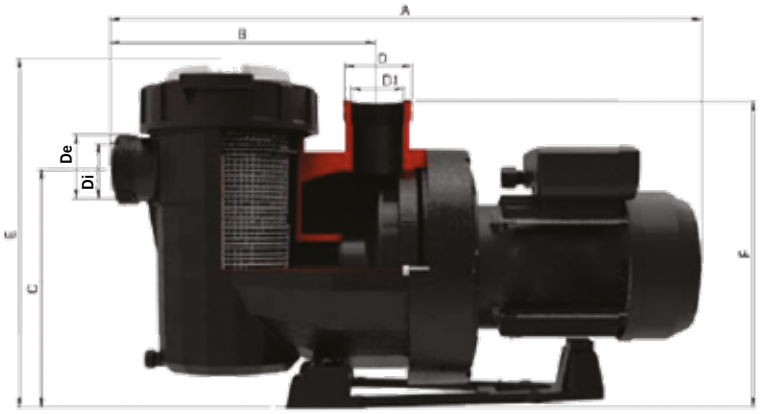



CODICE	A	B	C	De	Di	E	F	I	H
	DIMENSIONI mm.								
65557	562	281	243	2" ½	2"GAS	365	335	254	164
65558	562	281	243	2" ½	2"GAS	365	335	254	164
65560	562	281	243	2" ½	2"GAS	365	335	254	164
65561	562	281	243	2" ½	2"GAS	365	335	254	164
65562	562	281	243	2" ½	2"GAS	365	335	254	164
65563	562	281	243	2" ½	2"GAS	365	335	254	164
65564	592	281	243	2" ½	2"GAS	365	335	254	164
65565	592	281	243	2" ½	2"GAS	365	335	254	164
65566	592	281	243	2" ½	2"GAS	365	335	254	164
65567	592	281	243	2" ½	2"GAS	365	335	254	164
65569	674	281	243	2" ½	2"GAS	365	335	254	164
65570	592	281	243	2" ½	2"GAS	365	335	254	164

Victoria Plus Silent

SPECIFICHE TECNICHE

CODICE	POTENZA	VOLTAGGIO	H MAX	RPM	PORTATA NOMINALE	
	CV/HP	V	m		m^3/h	m.c.a.
65557	1/2 CV II	230V	13	2810	10	8
65558	1/2 CV III	230/400V	13	2825	10	8
65560	3/4 CV II	230V	14	2802	11	10
65561	3/4 CV III	230/400V	14	2810	11	10
65562	1 CV II	230V	17	2810	16	10
65563	1 CV III	230/400V	17	2810	16	10
65564	1,5 CV II	230V	18	2800	21,5	10
65565	1,5 CV III	230/400V	18	2810	21,5	10
65566	2 CV II	230V	18	2860	26	10
65567	2 CV III	230/400V	18	2800	26	10
65569	3 CV II	230	22,5	2827	34	10
65570	3 CV III	230/400V	22,5	2880	34	10

Curva delle performance



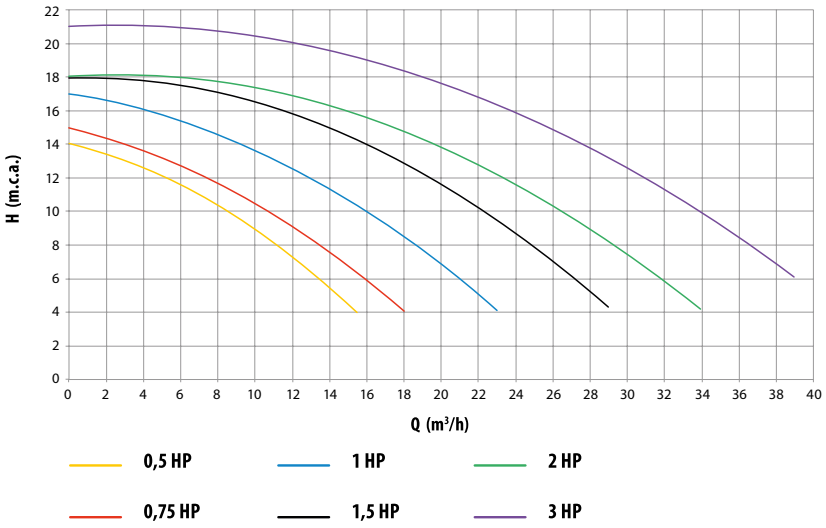



Inclusi nella confezione: raccordi in PVC D50 e D63.

Prodotto consigliato per la vendita in negozio e/o in showroom per la specificità e la complessità del prodotto e/o della sua installazione.

Pompa Glass Plus



DESCRIZIONE

Le pompe Glass Plus sono fabbricate con materiali tecnici resistenti alle temperature ed alla corrosione. Dotate di motore chiuso IP-55. I modelli monofase sono muniti di protettore termico. Il corpo ed il prefiltro sono un blocco unico. Impossibilità di contatto elettrico con l'acqua, poiché nessuna parte del motore è a contatto con l'acqua stessa. Portate in l/h a 10 m.c.a. 3.000 rpm. Compatibile per elettrolisi al sale.

Nota: Per la selezione dei quadri elettrici da abbinare alle pompe codice 15238, 15242 e 15243 NON fare riferimento alla tabella di pagina 212 ma utilizzare rispettivamente i tipi C, D e B.

	Codice	Prezzo €	Cod. Alfanumerico	Imb. Standard	Peso Kg Standard	Volume m³ Standard
Attacchi 2”						
8.000 l/h, 1/2 CV, 230 V II	**15238**	725,00	P06	1	12,3	0,073
8.000 l/h, 1/2 CV, 220/380 V III	**15239**	723,00	P06	1	12,1	0,073
12.500 l/h, 3/4 CV, 230 V II	**15240**	739,00	P06	1	13,7	0,073
12.500 l/h, 3/4 CV, 220/380 V III	**15241**	737,00	P06	1	13,3	0,073
15.500 l/h, 1 CV, 230 V II	**15242**	751,00	P06	1	14,3	0,073
15.500 l/h, 1 CV, 220/380 V III	**15243**	740,00	P06	1	14,0	0,073
20.000 l/h, 1,5 CV, 230 V II	**15244**	880,00	P06	1	17,2	0,073
20.000 l/h, 1,5 CV, 220/380 V III	**15245**	820,00	P06	1	15,3	0,073
26.000 l/h, 2 CV, 230 V II	**15246**	961,00	P06	1	19,8	0,073
26.000 l/h, 2 CV, 220/380 V III	**15247**	855,00	P06	1	17,1	0,073
31.000 l/h, 3 CV, 220/380 V III	**15248**	969,00	P06	1	19,8	0,073

Curve di rendimento Glass Plus

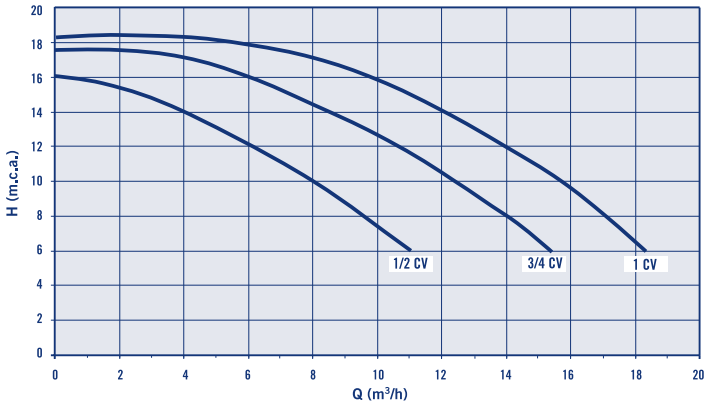

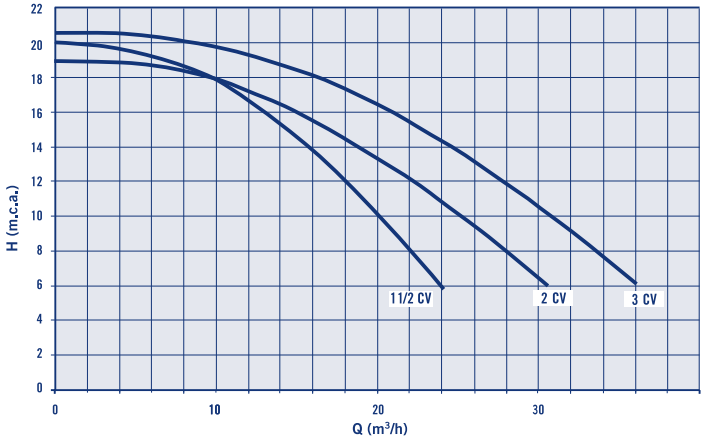



Verdon ES

DESCRIZIONE

Verdon ES è un'ampia gamma di pompe autoadescanti. Motori monofase da 1/2 CV a 3 CV e motori trifase da 1CV a 3CV. Progettata e prodotta per essere affidabile con un ottimo rapporto qualità/prezzo.

Facile manutenzione grazie all'ampio prefiltro. Accessori in PVC inclusi nella pompa.

Portata l/h pari a 8 mcw per pompe da 0.5 CV e portata pari a 10 mcw per il resto della gamma.

	Codice	Prezzo €	Cod. Alf.	Imb. Standard	Peso Kg Standard	Volume m³ Standard
9,500 l/h 0,43 kW (½ HP) 230 V II	**73676**	497,00	P06	1	12	0,07
10,500 l/h 0,60 kW (¾ HP) 230 V II	**73678**	507,00	P06	1	13	0,07
15,500 l/h 0,76 kW (1 HP) 230 V II	**73680**	537,00	P06	1	14	0,07
15,500 l/h 0,76 kW (1 HP) 230/400 V III	**73681**	537,00	P06	1	14	0,07
20,500 l/h 1,10 kW (1.5 HP) 230 V II	**73682**	637,00	P06	1	14	0,07
20,500 l/h 1,10 kW (1.5 HP) 230/400 V III	**73683**	637,00	P06	1	14	0,07
25,000 l/h 1,46 kW (2 HP) 230 V II	**73684**	657,00	P06	1	17	0,07
25,000 l/h 1,46 kW (2 HP) 230/400 V III	**73685**	657,00	P06	1	17	0,07
31,000 l/h 2,20 kW (3 HP) 230 V II	**73686**	722,00	P06	1	18	0,07
31,000 l/h 2,20 kW (3 HP) 230/400 V III	**73687**	722,00	P06	1	18	0,07

Curva delle performance:

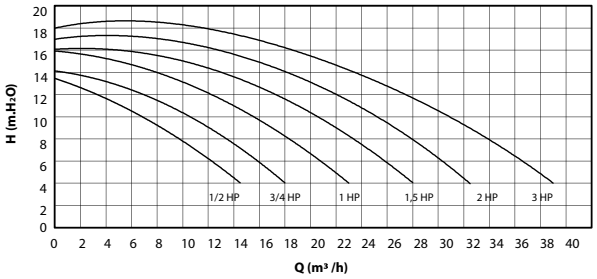

Dimensioni:

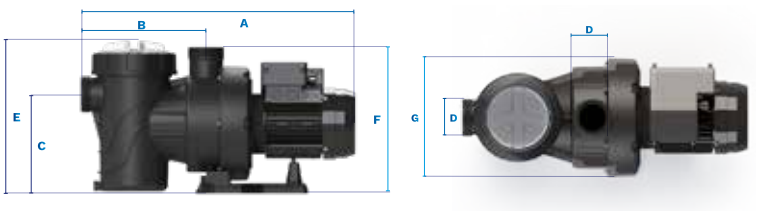

codice	Potenza P2 (HP)	Voltaggio (V)	Max. H (m H_2O)	Portata nominale (m³/h)	Pressione acustica (dBA)	Connessioni	Peso (Kg)	Volume (m³)
73676	½	230	13.5	7	64	D.50	12	0.07
73678	¾	230	14	10.5	64	D.50	13	0.07
73680	1	230	16	15.5	64	D.50	14	0.07
73681	1	230/400	16	15.5	64	D.50	14	0.07
73682	1.5	230	16	20.5	66	D.63	14	0.07
73683	1.5	230/400	16	20.5	66	D.63	14	0.07
73684	2	230	17	25	66	D.63	17	0.07
73685	2	230/400	17	25	66	D.63	17	0.07
73686	3	230	18	31	70	D.75	18	0.07
73687	3	230/400	18	31	70	D.75	18	0.07

Code	CV	Voltaggio (V)	A	B	C	D	E	F	G
			(mm)						
73676	050M	230	581	280	220	2"¾	348	326	254
73678	075M	230	581	280	220	2"¾	348	326	254
73680	100M	230	581	280	220	2"¾	348	326	254
73681	100T	230 - 400	581	280	220	2"¾	348	326	254
73682	150M	230	615	280	220	2"¾	348	326	254
73683	150T	230 - 400	615	280	220	2"¾	348	326	254
73684	200M	230	615	280	220	2"¾	348	326	254
73685	200T	230 - 400	615	280	220	2"¾	348	326	254
73686	300M	230	646	280	220	2"¾	348	326	254
73687	300T	230 - 400	615	280	220	2"¾	348	326	254

Prodotto consigliato per la vendita in negozio e/o in showroom per la specificità e la complessità del prodotto e/o della sua installazione.



SENEXT XP
PICCOLE DIMENSIONI. GRANDI PRESTAZIONI.



DIMENSIONI RIDOTTE PER ADATTARSI A QUALSIASI SPAZIO.

Grazie al suo design compatto, l'ingombro della pompa Senext XP è ridotto del 25%[1] e può adattarsi anche ai locali tecnici più piccoli.

[1]Senext XP 100M rispetto alla Victoria Plus Silent di AstralPool.



ECCELLENTI PRESTAZIONI.

La pompa Senext XP migliora le prestazioni idrauliche del 12%[2]. Raggiunge una maggior efficienza e un flusso ottimizzato sfruttando il nuovo design dell'impianto idraulico e del prefiltro.

[2]Senext XP 100M rispetto alla Sena 100M di AstralPool.



DI FACILE INSTALLAZIONE E MANUTENZIONE.

Grazie alla base regolabile e ai suoi specifici raccordi, la pompa Senext XP può essere facilmente collegata a qualsiasi installazione esistente. La pompa Senext XP permette una facile manutenzione grazie al coperchio del prefiltro facile da aprire senza attrezzi, al doppio drenaggio dell'acqua per l'invernaggio e al cestello del prefiltro con una capacità di 2 litri.

Senext XP



+ Dimensioni ridotte in grado di adattarsi a qualsiasi spazio
+ Eccellenti performance
+ Di facile installazione e manutenzione

DESCRIZIONE

Gamma di pompe autodescanti compatte con motori monofase e trifase.

Progettate e costruite per garantire performance eccellenti e per durare nel tempo con un alto livello di affidabilità.

Le principali caratteristiche della pompa Senext XP sono:

Dimensioni ridotte in grado di adattarsi a qualsiasi spazio. Come conseguenza di questo design compatto, l'ingombro è ridotto del 25%[1] e si adatta anche ai locali tecnici più piccoli.

Eccellenti performance. La pompa Senext XP garantisce un miglioramento del 15%[2] delle performance idrauliche.

Di facile installazione. Grazie alla piattaforma retrofit e ai raccordi specifici, questa gamma di pompe può essere facilmente installata nella maggior parte delle installazioni.

Di facile manutenzione.

- Ampio cestello prefiltro di 2 litri
- Coperchio del prefiltro facile da aprire senza l'utilizzo di strumenti
- Doppio tappo di scarico per ibernazione

[1] Rispetto alla pompa AstralPool Victoria Plus Silent.

[2] Rispetto alla pompa AstralPool Sena.

	Codice	Prezzo €	Cod. Alf.	Imb. Standard	Peso Kg Standard	Volume m³ Standard
Senext XP 33M	**71616**	500,00	P06	1	11.95	0.052
Senext XP 50M	**71617**	506,00	P06	1	11.95	0.052
Senext XP 75M	**71618**	517,00	P06	1	12.98	0.052
Senext XP 75T	**71619**	517,00	P06	1	12.48	0.052
Senext XP 100M	**71620**	533,00	P06	1	13.35	0.052
Senext XP 100T	**71621**	533,00	P06	1	13.35	0.052
Senext XP 150M	**71622**	597,00	P06	1	16.98	0.052
Senext XP 150T	**71623**	597,00	P06	1	16.05	0.052

CARATTERISTICHE TECNICHE

CODICE	MODELLO	Voltaggio	Flusso a H_N	Portata nominale	Max. H	Portata massima	Potenza nominale motore	Massima Potenza Assorbita	Dimensioni raccordi
		U_N	Q_N	H_N	$H_{MAX.}$	$Q_{MAX.}$	P_{2N}	P_{1MAX}	D
		V	m³/h	m	m	m³/h	kW	kW	mm
71616	33M	230	5	8	10	10	0.38	0.35	D50
71617	50M	230	8.5	8	11	14	0.38	0.50	D50
71618	75M	230	12	8	14	17	0.56	0.65	D50
71619	75T	230/400	12	8	14	17	0.56	0.65	D50
71620	100M	230	15.5	8	17	20	0.75	0.88	D50
71621	100T	230/400	15.5	8	17	20	0.75	0.88	D50
71622	150M	230	21	8	20	25.5	1.12	1.30	D50
71623	150T	230/400	21	8	20	25.5	1.12	1.30	D50

Portata massima pari a 4 m.c.w

PERFORMANCE

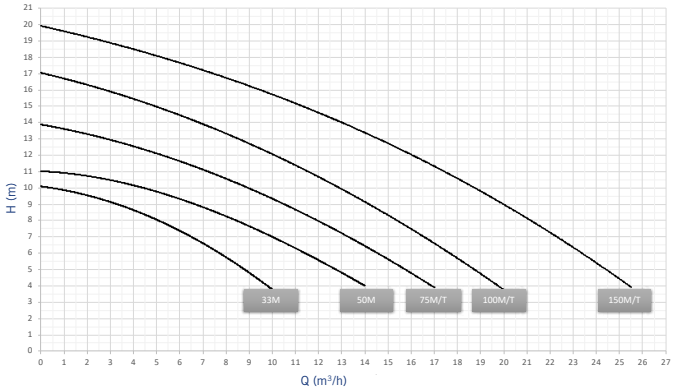

Prodotto consigliato per la vendita in negozio e/o in showroom per la specificità e la complessità del prodotto e/o della sua installazione.

Pompa Sena



DESCRIZIONE

Gamma di pompe di nuova generazione. Potenze da 1/3 CV fino a 1,25 CV con motori monofase e da 3/4 CV fino a 1,25 CV con motori trifase. Marchio GS. Protezione motore IP-55, isolamento classe F, AISI-316 in tutte le parti a diretto contatto con l'acqua. Attacchi alle tubazioni mediante manicotto per incollaggio con diametro 50 mm. Portate in l/h a 6 m.c.a. per 0,33 CV, a 8 m.c.a. per 0,5 CV e a 10 m.c.a. per il resto della gamma. 3.000 rpm.

	Codice	Prezzo €	Cod. Alfanumerico	Imb. Standard	Peso Kg Standard	Volume m³ Standard
7.000 l/h, 1/3 CV, 230 V II	**25461**	454,00	P06	1	10,20	0,055
7.800 l/h, 1/2 CV, 230 V II	**25462**	470,00	P06	1	10,20	0,055
10.400 l/h, 3/4 CV, 230 V II	**25463**	490,00	P06	1	11,65	0,055
10.400 l/h, 3/4 CV, 230/400 V III	**25464**	490,00	P06	1	11,40	0,055
12.800 l/h, 1 CV, 230 V II	**25465**	504,00	P06	1	12,75	0,055
12.800 l/h, 1 CV, 230/400 V III	**25466**	504,00	P06	1	13,00	0,055
14.000 l/h, 1,25 CV, 230 V II	**25467**	532,00	P06	1	13,75	0,055
14.000 l/h, 1,25 CV, 230/400 V III	**25468**	532,00	P06	1	13,55	0,055

Curve di rendimento Sena

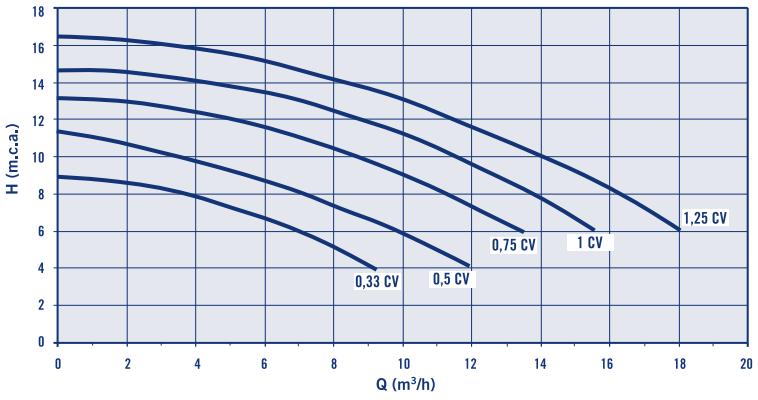

Pompa Bering Junior



DESCRIZIONE

- Pompa autoadescante con prefiltro incorporato.
- Disponibile in versione monofase da 5m3/h a 15 m3/h.
- Fornito con attacco portagomma 38-92.
- Coperchio prefiltro trasparente con chiusura di sicurezza.
- Ideale per piccole piscine e fuoriterra.
- Prodotto garantito 1 anno.

	Codice	Prezzo €	Cod. Alfanumerico	Imb. Standard	Peso Kg Standard	Volume m³ Standard
Bering Junior 0,25 CV Monofase	**HZS-200**	191,00	P06	1	5	-
Bering Junior 0,33 CV Monofase	**HZS-250**	217,00	P06	1	5,5	-
Bering Junior 0,50 CV Monofase	**HZS-370**	310,00	P06	1	9	-
Bering Junior 0,75 CV Monofase	**HZS-550**	330,00	P06	1	9	-
Bering Junior 1 CV Monofase	**HZS-750**	341,00	P06	1	9,5	-

CARATTERISTICHE TECNICHE

Codice	Modello monofase (CV)	Portata (m³/h)	Connessioni Ø	Dimensioni (mm)	Per piscine da (m³)
HZS-200	**0,25**	**5**	Ø 32/38	405 x 135 x 213	20
HZS-250	**0,33**	**7**	Ø 32/38	405 x 135 x 213	30
HZS-370	**0,50**	**10**	Ø 50	490 x 165 x 255	45
HZS-550	**0,75**	**13**	Ø 50	495 x 165 x 255	65
HZS-750	**1**	**14,5**	Ø 50	495 x 165 x 255	75

Prodotto consigliato per la vendita in negozio e/o in showroom per la specificità e la complessità del prodotto e/o della sua installazione.



Pompa Kivu centrifuga

Pompe Astral Kivu

DESCRIZIONE

Pompa in plastica di alta efficienza per piscine pubbliche 1500 rpm. 3 modelli di potenza: 7,5 CV - 10 CV - 15 CV. Basso livello sonoro: 70 dBA. Efficiencia idraulica senza prefiltro del 85% secondo standard ISO 9906. Efficienza totale superiore al 70%. Connessioni normalizzate 6" x 5". Prefiltro in plastica 6" x 6" (25 litri). Meccanica di alta qualità per lavorare con acqua di mare. Motori norma IEC di alta efficienza (efficienza IE3). Asse motore standard (compatibilità con qualunque fabbricante di motori). Prodotto con marcatura GS.La pompa si fornisce completa di prefiltro. Opzionalmente può essere fornita senza prefiltro.



Pompa Kivu autoaspirante



Prefiltro

	Codice	Prezzo €	Cod. Alfanumerico	Imb. Standard	Peso Kg Standard	Volume m³ Standard
POMPE AUTOASPIRANTI + prefiltro						
Kivu 3 CV 230/400V 50Hz	**66047**	4.007,00	P06	1	56,4	0,35
Kivu 4 CV 230/400V 50Hz	**66048**	4.251,00	P06	1	59,4	0,35
Kivu 5,5 CV 230/400V 50Hz	**66049**	4.861,00	P06	1	66,4	0,35
Kivu 3 CV 400/690V 50Hz	**63042**	4.282,00	P06	1	56,4	0,35
Kivu 4 CV 400/690V 50Hz	**63043**	4.537,00	P06	1	59,4	0,35
Kivu 5,5 CV 400/690V 50 Hz	**63044**	4.700,00	P06	1	66,4	0,35
POMPE CENTRIFUGHE + prefiltro						
Kivu 7,5 CV 400/690V 50Hz	**56634**	7.091,00	P07	1	107,4	0,43
Kivu 10 CV 400/690V 50Hz	**56637**	9.369,00	P07	1	117,9	0,45
Kivu 15 CV 400/690V 50Hz	**56639**	11.394,00	P07	1	151,2	0,49

POMPE AUTOASPIRANTI KIVU

Pressione / Portata

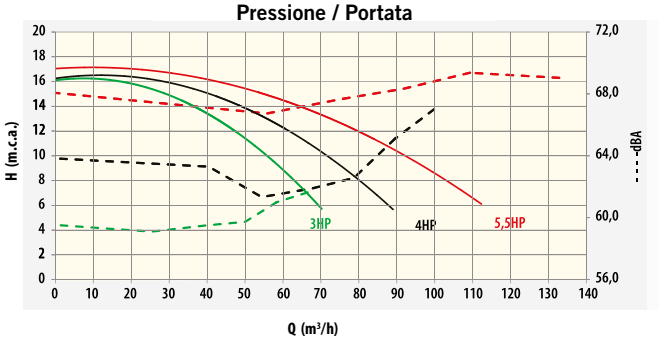

Potenza / Portata

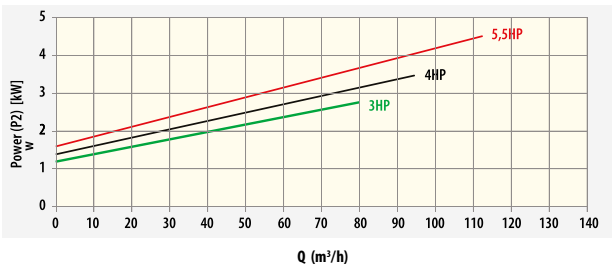

POMPE KIVU CON PREFILTRO

POMPA KIVU con prefiltro
Altezza colonna d'acqua (H m.c.a.) / Portata (Q m³/h)

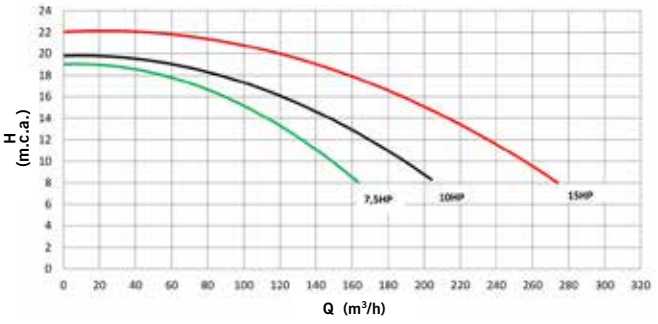

P1 / Portata (Q)

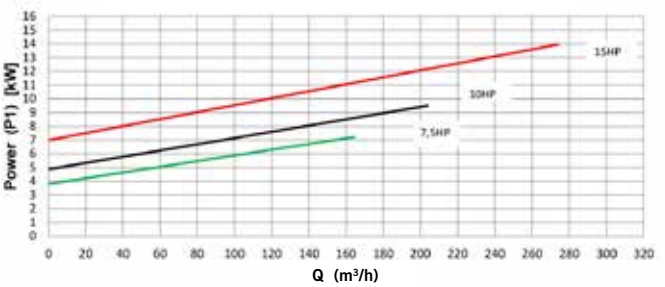

Pompe Astral Kivu

DATI TECNICI

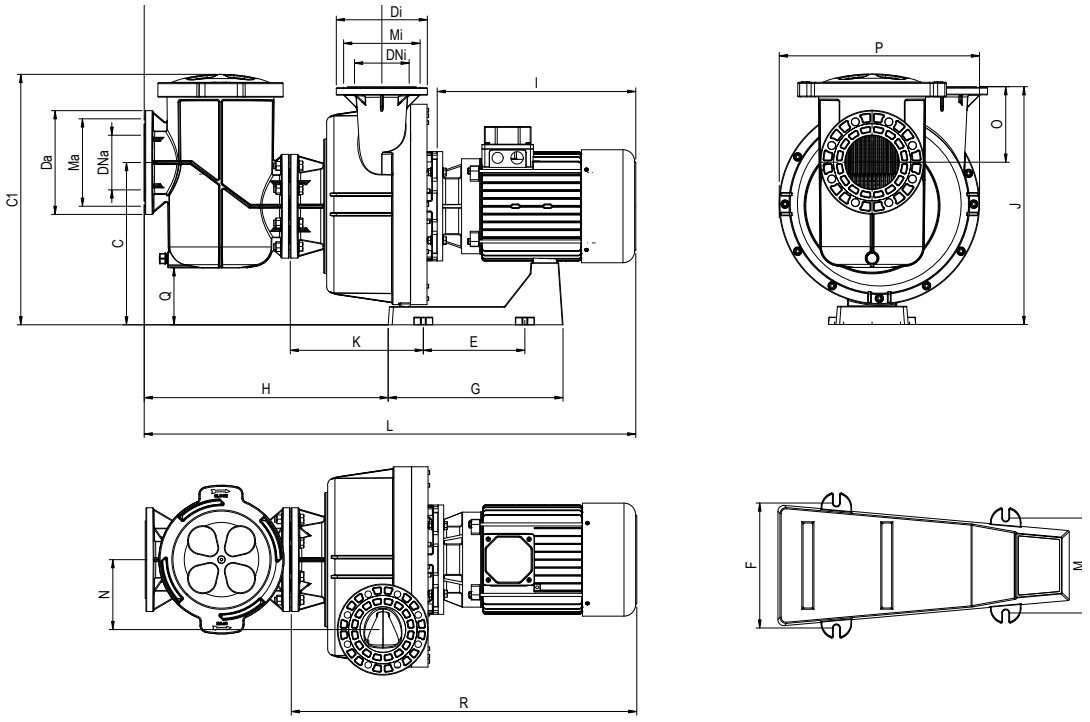

KIVU		HP	A	Da	Di	DNA	DNi	C	C1	E	F	G	H	I	J	K	L	M	N	O	P	Q	R	Ma	Mi
			(mm)																						
4p (1500 rpm)	**63042**	3	440	-	-	-	100 - 4"	462	610	279	206	480	313	320	561	29,5	882	157	181,5	100	460	154	590	-	180
	63043	4	440	-	-	-	100 - 4"	462	610	279	206	480	313	320	561	29,5	882	157	181,5	100	460	154	590	-	180
	63044	5,5	440	-	-	-	100 - 4"	462	610	279	206	480	313	345	561	156	906	157	181,5	100	460	154	621	-	180
	56634	7,5	653	285	250	150-6"	125-5"	446	688	279	206	290	540	410	653	141	1215	157	192	208	550	157	815	240	210
	56637	10	653	285	250	150-6"	125-5"	446	688	279	206	290	540	445	653	141	1250	157	192	208	550	157	850	240	210
	56639	15	653	285	250	150-6"	125-5"	446	688	279	206	290	670	510	653	271	1315	157	192	208	550	157	915	240	210



Pompa 2.860 r.p.m. Maxim

DESCRIZIONE

Corpo pompa e supporti in plastica termoindurente, asse motore in acciaio inox AISI-316 a doppio isolamento. Motore con protezione IP-55. Cestello prefiltro da 8 litri di capacità. Coperchio prefiltro trasparente.

	Codice	Prezzo €	Cod. Alfanumerico	Imb. Standard	Peso Kg Standard	Volume m³ Standard
m.c.a. 8 10 12 14 16 19,5 m³/h 56 50 42 34 23 0						
(3,5 CV) 230/400 V III	**08003**	2.190,00	P06	1	32	0,184
m.c.a. 8 10 12 14 16 19,5 m³/h 74 66 57 46 30 0						
(4,5 CV) 230/400 V III	**08004**	2.369,00	P06	1	34	0,184
m.c.a. 8 10 12 14 16 19,5 m³/h 88 78 67 53 34 0						
(5,5 CV) 230/400 V III	**08005**	2.380,00	P06	1	37	0,184

DIMENSIONI

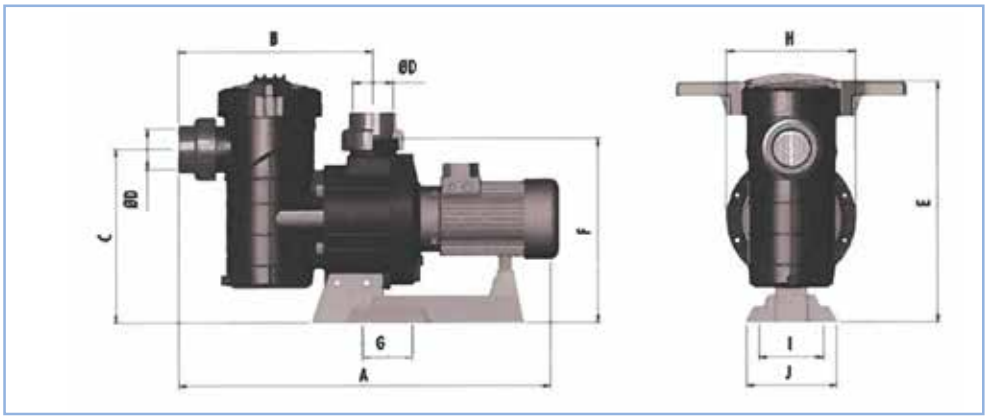

cod.	CV	A	B	C	E	F	G	H	I	J	D
08003	3 ½	813	432	386	534	409	110	287,50	143,50	201	3"
08004	4 ½	845	432	386	534	409	110	287,50	143,50	201	3"
08005	5 ½	845	432	386	534	409	110	287,50	143,50	201	3"

Curve di rendimento Maxim

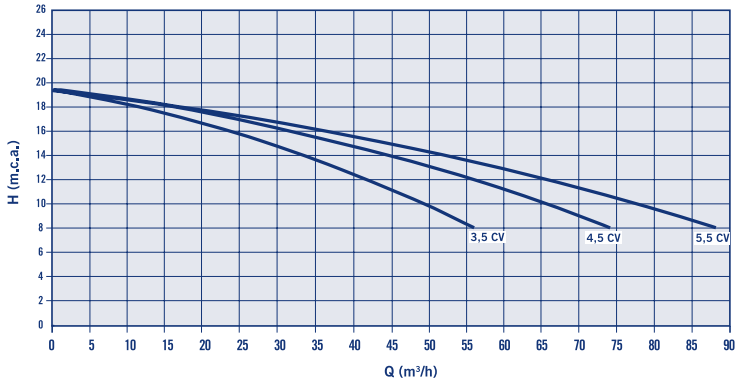



Pompe Aral C-3000

DESCRIZIONE

Fabbricate in ghisa. Tenuta meccanica in acciaio inox. Motore protezione IP-54. Asse in acciaio inox AISI-316. Prefiltro incorporato. Cestello in acciaio inox AISI-316. 3000 rpm.

Attacchi s/DIN 2501 PN 16.

230 V valido tra 220 e 240 V
400 V valido tra 380 e 420 V
690 V valido tra 660 e 720 V

	Codice	Prezzo €	Cod. Alfanumerico	Imb. Standard	Peso Kg Standard	Volume m³ Standard
Potenza 2,20 kW (3 CV) Attacchi DN 80-3" per tubo Ø 90 mm m.c.a. 8 10 12 14 16 19 m³/h 59 54 46 40 30 0 Tensione 230/400 V III	**01193**	2.571,00	P07	1	71	0,162
Potenza 2,95 kW (4 CV) Attacchi DN 80-3" per tubo Ø 90 mm m.c.a. 8 10 12 14 16 19 m³/h 67 61 55 48 40 0 Tensione 400/690 V III	**01195**	2.880,00	P07	1	74	0,162
Potenza 4 kW (5,5 CV) Attacchi DN 80-3" per tubo Ø 90 mm m.c.a. 8 10 12 14 16 20 m³/h 78 72 66 60 52 0 Tensione 400/690 V III	**01197**	3.417,00	P07	1	80	0,162
Potenza 4 kW (5,5 CV) Attacchi DN 100-4" per tubo Ø 110 mm m.c.a. 8 10 12 14 16 20 m³/h 100 89 70 60 48 0 Tensione 400/690 V III	**01199**	3.715,00	P07	1	89	0,197
Potenza 5,5 kW (7,5 CV) Attacchi DN 100-4" per tubo Ø 110 mm m.c.a. 8 10 12 14 16 19 m³/h 126 115 100 80 60 0 Tensione 400/690 V III	**01201**	4.070,00	P07	1	113	0,197
Potenza 7,5 kW (10 CV) Attacchi DN 100-4" per tubo Ø 110 mm m.c.a. 8 10 12 14 16 20 m³/h 145 140 123 107 86 0 Tensione 400/690 V III	**01203**	4.292,00	P07	1	115	0,197
Potenza 8,7 kW (12,5 CV) Attacchi Aspirazione DN 125-5" per tubo Ø 140 mm Mandata DN 100-4" per tubo Ø 110 mm m.c.a. 8 10 12 14 16 21 m³/h 165 158 149 135 115 0 Tensione 400/690 V III	**01205**	4.544,00	P07	1	115	0,197
Potenza 11,04 kW (15 CV) Attacchi Aspirazione DN 125-5" per tubo Ø 140 mm Mandata DN 125-5" per tubo Ø 140 mm m.c.a. 8 10 12 14 16 22 m³/h 195 190 175 160 140 0 Tensione 400/690 V III	**01207**	5.030,00	P07	1	121	0,197



Pompe Aral C-1500

DESCRIZIONE

Fabbricate in ghisa. Tenuta meccanica in acciaio inox. Motore protezione IP-54. Asse in acciaio inox AISI- 316. Prefiltro incorporato. Cestello in acciaio inox AISI-316. 1450 rpm.

230 V valido tra 220 e 240 V
400 V valido tra 380 e 420 V
690 V valido tra 660 e 720 V

	Codice	Prezzo €	Cod. Alfanumerico	Imb. Standard	Peso Kg Standard	Volume m³ Standard

Potenza 3 kW (4 CV) Attacchi
Aspirazione DN 80-3" per tubo Ø 90 mm Mandata DN 65-2½" per tubo Ø 75 mm

m.c.a.	8	10	12	14	16	20
m³/h	-	68	60	45	0	-

Tensione 400/690 V III | **01210** | 3.835,00 | P07 | 1 | 115,0 | 0,195

Potenza 4 kW (5,5 CV) Attacchi
Aspirazione DN 80-3" per tubo Ø 90 mm Mandata DN 65-2½" per tubo Ø 75 mm

m.c.a.	8	10	12	14	16	19
m³/h	-	88	80	70	58	0

Tensione 400/690 V III | **01212** | 5.145,00 | P07 | 1 | 142,0 | 0,195

Potenza 5,5 kW (7,5 CV) Attacchi
Aspirazione DN 100-4" per tubo Ø 110 mm Mandata DN 80-3" per tubo Ø 90 mm

m.c.a.	8	10	12	14	16	18
m³/h	-	115	101	87	70	0

Tensione 400/690 V III | **01216** | 5.728,00 | P07 | 1 | 170,0 | 0,407

Potenza 7,5 kW (10 CV) Attacchi
Aspirazione DN 100-4" per tubo Ø 110 mm Mandata DN 80-3" per tubo Ø 90 mm

m.c.a.	8	10	12	14	16	20
m³/h	145	136	125	117	107	0

Tensione 400/690 V III | **01218** | 5.930,00 | P07 | 1 | 179,0 | 0,407

Potenza 9,20 kW (12,5 CV) Attacchi
Aspirazione DN 125-5" per tubo Ø 140 mm Mandata DN 100-4" per tubo Ø 110 mm

m.c.a.	8	10	12	14	16	20
m³/h	-	192	175	155	130	-

Tensione 400/690 V III | **01220** | 7.416,00 | P07 | 1 | 215,0 | 0,407

Potenza 11 kW (15 CV) Attacchi
Aspirazione DN 125-5" per tubo Ø 140 mm Mandata DN 100-4" per tubo Ø 110 mm

m.c.a.	8	10	12	14	16	18	20	22
m³/h	-	200	185	165	145	125	95	0

Tensione 400/690 V III | **01222** | 10.104,00 | P07 | 1 | 245,0 | 0,407

Potenza 15 kW (20 CV) Attacchi
Aspirazione DN 150-6" per tubo Ø 160 mm Mandata DN 125-5" per tubo Ø 140 mm

m.c.a.	10	12	14	16	18	19
m³/h	240	210	180	145	105	0

Tensione 400/690 V III | **01224** | 13.954,00 | P07 | 1 | 255,0 | 0,407

Potenza 18,40 kW (25 CV) Attacchi
Aspirazione DN 150-6" per tubo Ø 160 mm Mandata DN 125-5" per tubo Ø 140 mm

m.c.a.	8	10	12	14	16	18	20	22
m³/h	-	275	258	234	202	169	120	0

Tensione 400/690 V III | **01226** | 17.315,00 | P07 | 1 | 255,0 | 0,407



Prefiltro in polipropilene + FV

DESCRIZIONE

Flange forate s/norma DIN-2501. Forniti con raccordo in 3 pezzi per l'ingresso. Capacità di 8 l. Attacchi di entrata Ø 90 mm e uscita Ø 110 mm.

Codice	Prezzo €	Cod. Alfanumerico	Imb. Standard	Peso Kg Standard	Volume m³ Standard
09879	391,00	P06	1	8,4	0,098



Prefiltro in poliestere + FV di capacità 33 litri

DESCRIZIONE

Flange forate a norma DIN-2501. Chiusura a cerniera. Tappo di scarico. Pressione massima di lavoro 1,5 bar.

	Codice	Prezzo €	Cod. Alfanumerico	Imb. Standard	Peso Kg Standard	Volume m³ Standard
Capacità 33 l Attacchi Ø 140 mm, 90 m³/h	**04659**	2.846,00	P06	1	25	0,180



Prefiltro in poliestere + FV di capacità 60 litri

DESCRIZIONE

Flange forate a norma DIN-2501. Chiusura a cerniera. Tappo di scarico. Pressione massima di lavoro 1,5 bar.

	Codice	Prezzo €	Cod. Alfanumerico	Imb. Standard	Peso Kg Standard	Volume m³ Standard
Capacità 60 l Attacchi Ø 200 mm, 184 m³/h	**10887**	4.294,00	P06	1	37	0,350



Prefiltro in poliestere + FV con visore spia di capacità 33 litri

DESCRIZIONE

Flange forate a norma DIN-2501. Chiusura a cerniera. Tappo di scarico. Pressione massima di lavoro 1,5 bar.

	Codice	Prezzo €	Cod. Alfanumerico	Imb. Standard	Peso Kg Standard	Volume m³ Standard
Capacità 33 l Attacchi Ø 140 mm, 90 m³/h	**15647**	3.025,00	P06	1	25	0,180

PREFILTRI IN POLIESTERE DA 33 L

Codice	15647
H	635
D	475
M	353
Ø	140
E	546

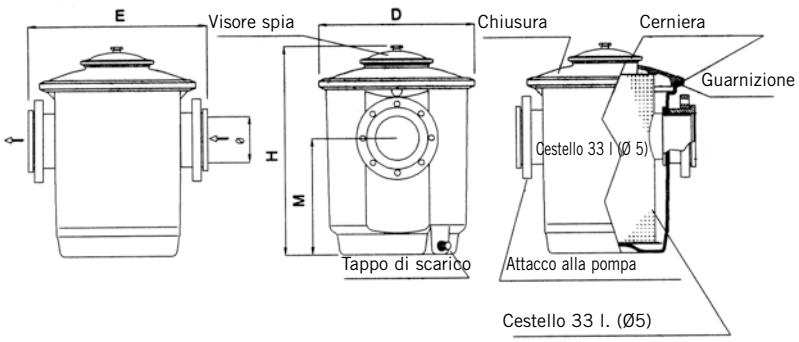



Prefiltro in poliestere + FV con visore spia di capacità 60 litri

DESCRIZIONE

Flange forate a norma DIN-2501. Chiusura a cerniera. Tappo di scarico. Pressione massima di lavoro 1,5 bar.

	Codice	Prezzo €	Cod. Alfanumerico	Imb. Standard	Peso Kg Standard	Volume m³ Standard
Capacità 60 l						
Attacchi Ø 200 mm, 174 m³/h	**15651**	4.507,00	P06	1	37	0,350

PREFILTRI IN
POLIESTERE DA 60 l.

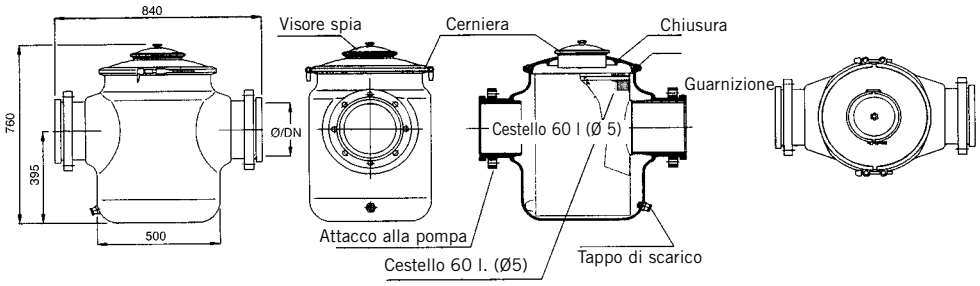



Aral 11 l



Aral 37 l

Prefiltri Aral

DESCRIZIONE

Prefiltro in ghisa. Flange forate a norma DIN-2501. Cestello in acciaio inox AISI-304. Pressione massima di lavoro 2,5 bar.

	Codice	Prezzo €	Cod. Alfanumerico	Imb. Standard	Peso Kg Standard	Volume m³ Standard
Capacità 11 l						
Flange DN 65 (2½") DN 65 (2½")	**20026**	972,00	P07	1	35	0,051
Flange DN 80 (3") DN 80 (3") (Speciale)	**20028**	989,00	P07	1	35	0,051
Flange DN 100 (4") DN 100 (4")	**20029**	1.106,00	P07	1	35	0,051
Flange DN 125 (5") DN 125 (5")	**20030**	1.133,00	P07	1	35	0,051
Flange DN 80 (3") DN 65 (21/2")	**20031**	989,00	P07	1	35	0,051
Flange DN100 (4") DN 80 (3")	**20032**	1.082,00	P07	1	35	0,051
Flange DN 125 (5") DN 100 (4")	**20033**	1.107,00	P07	1	35	0,051
Capacità 37 l						
Flange DN 150 (6") DN 150 (6")	**01268**	3.374,00	P07	1	129	0,319



Prefiltro in acciaio inox

DESCRIZIONE

Prefiltro con cestello estraibile. Corpo interamente costruito in acciaio inox AISI-304 e cestello in acciaio inox AISI-316. Modello disponibile in diversi diametri adatti sia per l'aspirazione delle pompe (protezione turbina) che per la filtrazione di massima per differenti installazioni.

	Codice	Prezzo €	Cod. Alfanumerico	Imb. Standard	Peso Kg Standard	Volume m³ Standard
Prefiltro inox DN 100 PFP con flangia in PVC	**21461 - IT**	3.284,00	P07	1	17,6	0,06
Prefiltro inox DN 100 PFP...TF flangia in PVC	**21462**	3.842,00	P07	1	21,6	0,09
Prefiltro inox DN 125 PFP con flangia in PVC	**21463**	3.782,00	P07	1	19,0	0,06
Prefiltro inox DN 125 PFP...TF flangia in PVC	**21464**	3.878,00	P07	1	23,0	0,09
Prefiltro inox DN 150 PFP con flangia in PVC	**21465**	4.206,00	P07	1	24,8	0,08
Prefiltro inox DN 150 PFP...TF flangia in PVC	**21466**	4.638,00	P07	1	31,0	0,13
Prefiltro inox DN 200 PFP con flangia in PVC	**21467**	4.763,00	P07	1	25,4	0,08
Prefiltro inox DN 200 PFP...TF flangia in PVC	**21468**	4.794,00	P07	1	31,6	0,13

Codice	Diametro		Pressione (bar)	Involucro esterno					Cestello interno				Portata cestello (mc./h)	Peso (kg)
	Entrata Uscita	Scarico		Dimensioni (mm)					Materiale	Dimensioni (mm)				
				A	B	H	H1	H2		Ø	H	Forature		
21461-IT	DN 100	1/2"	3	292	440	500	290	250	AISI 316	250	330	6 mm	160	17,6
21462	DN 100	1/2"	3	292	450	700	565	290	AISI 316	250	330	6 mm	160	21,6
21463	DN 125	1/2"	3	292	440	500	290	250	AISI 316	250	330	6 mm	180	19,0
21464	DN 125	1/2"	3	292	450	700	565	290	AISI 316	250	330	6 mm	180	23,0
21465	DN 150	1/2"	3	350	500	520	300	260	AISI 316	320	350	6 mm	200	24,8
21466	DN 150	1/2"	3	350	520	822	600	300	AISI 316	320	400	6 mm	200	31,0
21467	DN 200	1/2"	3	350	500	570	295	255	AISI 316	320	350	6 mm	220	25,4
21468	DN 200	1/2"	3	350	520	822	600	300	AISI 316	320	400	6 mm	220	31,6

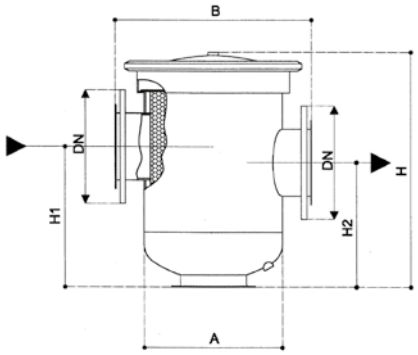

MODELLO PFP

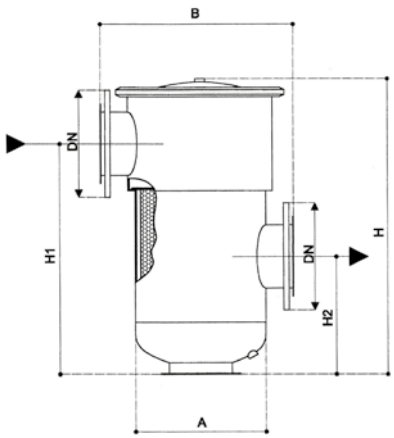

MODELLO PFP...TF



Quadri elettrici AstralPool a Norme CEI

DESCRIZIONE

Protezione IP-65. Portello trasparente con chiusura e chiave. Tutti i prodotti sono compatibili con:

- 220/240V 1-fase (P+N+T) 50Hz/60Hz
- 380/415V 3-fase (3P+N+T) 50Hz/60Hz
- 220/230V 3-fase (3P+T) 50Hz/60Hz

Orologio programmatore 24H con intervalli di programmazione ogni 1/2 ora. Attacco per controllo remoto della pompa (avvio/stop,...) per strumentazione ausiliare (sensore di freddo, controllo di livello...). Tutti i prodotti sono forniti con:

- Schema elettrico
- Schema di connessione
- Istruzioni di installazione
- Certificato di conformità CE
- Pressacavi per ogni entrata ed uscita di cavo.
- Viti e tasselli (4) per installazione a parete.
- Interruttore da 3kA (solo Q.E. con differenziale)

In base alla corrente nominale della pompa di filtrazione si deve selezionare il tipo di quadro elettrico:

Tipo	Corrente Range	Potenza 1-fase 230V	Potenza 3-fase 400V	Potenza 3-fase 230V
A	1,6A - 2,5A	1/4 CV	1/2 CV - 3/4 CV - 1 CV	1/2 CV
B	2,5A - 4A	1/2 CV	1,5 CV - 2 CV	3/4 CV - 1 CV
C	4A - 6,3A	3/4 CV - 1 CV	3 CV*	1,5 CV
D	6A - 10A	1,5 CV - 2 CV	4 CV**	2 CV - 3 CV
E	10A-16A	3 CV	MAX. 7,5 CV	-

* Anche 3,5 CV 400V 3~ in plastica (Cod. 08003)

** Anche 4,5 e 5,5 CV 400 V 3~in plastica (Cod. 08004, 08005)



Quadri elettrici per protezione pompa e controllo faro

DESCRIZIONE

Protezione magnetotermica (1,6 fino a 1A), contattori, orologio di programmazione 24 h. Interruttore 3 posizioni: Auto / 0 / manuale. 12 V 315. Uscita protetta per luce subacquea. Trasformatore: uscita 12V, potenza 315 VA. Sconsigliata l'installazione all'interno del pozzetto Keops.

	Codice	Prezzo €	Cod. Alfanumerico	Imb. Standard	Peso Kg Standard	Volume m³ Standard
Tipo A	**69916**	450,00	P08	1	6	0,021
Tipo B	**69917**	450,00	P08	1	6	0,021
Tipo C	**69918**	450,00	P08	1	6	0,021
Tipo D	**69919**	450,00	P08	1	6	0,021



Quadri elettrici per protezione della pompa e controllo fari

DESCRIZIONE

Protezione magnetotermica (1,6 fino a 16A) contattori, orologio di programmazione 24 h. Interruttore 3 posizioni: Auto / 0 / manuale. Uscita protetta e controllata per le luci.

	Codice	Prezzo €	Cod. Alfanumerico	Imb. Standard	Peso Kg Standard	Volume m³ Standard
Tipo A	**25721**	361,00	P08	1	1,6	-
Tipo B	**25722**	361,00	P08	1	1,6	-
Tipo C	**25723**	361,00	P08	1	1,6	-
Tipo D	**25724**	361,00	P08	1	1,6	-
Tipo E	**LIT002251**	428,00	P08	1	-	-



Quadri elettrici per protezione della pompa e controllo fari con differenziale MONOFASE

DESCRIZIONE

Protezione magnetotermica (1,6 fino a 16A) contattori, orologio di programmazione 24 h. Interruttore 3 posizioni: Auto / 0 / manuale. Uscita protetta e controllata per luce subacquea.

	Codice	Prezzo €	Cod. Alfanumerico	Imb. Standard	Peso Kg Standard	Volume m³ Standard
Tipo A	**25725**	501,00	P08	1	1,9	-
Tipo B	**25726**	501,00	P08	1	1,9	-
Tipo C	**25727**	501,00	P08	1	1,9	-
Tipo D	**25728**	501,00	P08	1	1,9	-
Tipo E	**LIT002252**	573,00	P08	1	-	-



Quadro elettrico per protezione pompa e controllo fari con differenziale TRIFASE

DESCRIZIONE

Protezione magnetotermica (1,6 fino a 16A), contattori, orologio di programmazione 24 h. Interruttore 3 posizioni: Auto / 0 / manuale. Uscita protetta per luci.

	Codice	Prezzo €	Cod. Alfanumerico	Imb. Standard	Peso Kg Standard	Volume m³ Standard
Tipo A	**25729**	600,00	P08	1	1,9	-
Tipo B	**25730**	600,00	P08	1	1,9	-
Tipo C	**25731**	600,00	P08	1	1,9	-
Tipo D	**25732**	600,00	P08	1	1,9	-
Tipo E	**LIT002253**	668,00	P08	1	-	-



Quadro elettrico per protezione di due pompe e controllo luci subacquee con differenziale MONOFASE

DESCRIZIONE

Protezione magnetotermica (1,6 fino a 16A) contattori, orologio di programmazione 24h. Interruttore 3 posizioni: Auto/0/manuale. Uscita protetta e controllata per luce subacquea.

	Codice	Prezzo €	Cod. Alfanumerico	Imb. Standard	Peso Kg Standard	Volume m³ Standard
Tipo A	**LIT002254**	607,00	P08	1	-	-
Tipo B	**LIT002255**	607,00	P08	1	-	-
Tipo C	**LIT002256**	607,00	P08	1	-	-
Tipo D	**LIT002257**	607,00	P08	1	-	-
Tipo E	**LIT002258**	669,00	P08	1	-	-



Quadro elettrico per protezione di due pompe e controllo luci subacquee con differenziale TRIFASE

DESCRIZIONE

Protezione magnetotermica (1,6 fino a 16A) contattori, orologio di programmazione 24h. Interruttore 3 posizioni: Auto/0/manuale. Uscita protetta e controllata per le luci.

	Codice	Prezzo €	Cod. Alfanumerico	Imb. Standard	Peso Kg Standard	Volume m³ Standard
Tipo A	**LIT002259**	648,00	P08	1	-	-
Tipo B	**LIT002260**	648,00	P08	1	-	-
Tipo C	**LIT002261**	648,00	P08	1	-	-
Tipo D	**LIT002262**	648,00	P08	1	-	-
Tipo E	**LIT002263**	710,00	P08	1	-	-



L44366

DESCRIZIONE

Quadro elettrico a norme CEI, per piscine con bordo sfioratore, con trasformatore per livelli e differenziale. Contenitore stagno IP65 con porta trasparente. Per ogni pompa è presente: 1 salvamotore regolabile, 1 teleruttore e 1 selettore M/A. Timer giornaliero a cavalieri con riserva di carica. Interruttore automatico 16 A per fari (max 6). Trasformatore 30 VA 220/24 V. Relè per minimo livello e per troppo pieno. Differenziale puro 30 mA. Nota: da abbinare a due galleggianti L44315. Nota: ogni quadro elettrico è corredato di schema e certificazione di conformità.

Quadri elettrici a sfioro (galleggianti) 1 pompa monofase

	Codice	Prezzo €	Cod Alfanum.	Imb. Standard	Termica a
Quadro el. vc c/s 4>6,3 M - 220 v	**L44365**	681,00	P08	1	4 - 6,3
Quadro el. vc c/s 6,3>10 M - 220 v	**L44366**	681,00	P08	1	6,3 - 10
Quadro el. vc c/s 10>16 M - 220 v	**L44367**	681,00	P08	1	10 - 16

Quadri elettrici a sfioro (galleggianti) 1 pompa trifase

	Codice	Prezzo €	Cod Alfanum.	Imb. Standard	Termica a
Quadro el. vc c/s 1,6>2,4 T - 380 v	**L44384**	758,00	P08	1	1,6 - 2,4
Quadro el. vc c/s 2,4>4 T - 380 v	**L44385**	758,00	P08	1	2,4 - 4
Quadro el. vc c/s 4>6,3 T - 380 v	**L44386**	758,00	P08	1	4 - 6,3
Quadro el. vc c/s 6,3>10 T - 380 v	**L44387**	758,00	P08	1	6,3 - 10

Quadri elettrici a sfioro (galleggianti) 2 pompe monofase

	Codice	Prezzo €	Cod Alfanum.	Imb. Standard	Termica a
Quadro el. vc c/s 4>6,3 M - 220 v	**L44370**	Consultare	P08	1	4 - 6,3
Quadro el. vc c/s 6,3>10 M - 220 v	**L44371**	Consultare	P08	1	6,3 - 10
Quadro el. vc c/s 10>16 M - 220 v	**L44372**	Consultare	P08	1	10 - 16

Quadri elettrici a sfioro (galleggianti) 2 pompe trifase

	Codice	Prezzo €	Cod Alfanum.	Imb. Standard	Termica a
Quadro el. vc c/s 2,4>4 T - 380 v	**L44388**	Consultare	P08	1	2,4 - 4
Quadro el. vc c/s 4>6,3 T - 380 v	**L44389**	Consultare	P08	1	4 - 6,3
Quadro el. vc c/s 6,3>10 T - 380 v	**L44390**	Consultare	P08	1	6,3 - 10

Quadri elettrici a sfioro (galleggianti) per pompe Flo Pro VS

Quadri elettrici per pompe FloPro VS	Codice	Prezzo €	Cod Alfanum.	Imb. Standard	Termica a
Quadro el.1 pompa flopro vs vc 10-16 bsf m - 220 v	**L45125**	962,00	P08	1	10 - 16
Quadro el.2 pompe flopro vs vc 10-16 bsf m - 220 v	**L45122**	1.138,00	P08	1	10 - 16

INTERRUTTORE GALLEGGIANTE

Interruttore galleggiante di livello



DESCRIZIONE

Interruttore galleggiante di livello. Accessorio per quadri elettrici a sfioro con contrappeso.

Codice	Prezzo €	Cod Alfanumerico	Imb. Standard
L44315	29,22	P08	1

QUADRI ELETTRICI A SFIORO

Quadri elettrici a norme CEI - Cassetta stagna con protezione IP-65, MONOFASE

DESCRIZIONE

Cassetta stagna (IP-65) 24 moduli/DIN per:
- Pompa di filtrazione (fino 2 hp monofase)
- Controllo manuale o automatico (orologio giornaliero)
- Alimentazione protetta 230V e comando per fari
- Alimentazione 230V protetta e assoggettata al comando per pompa dosatrice.
- Alimentazione protetta 230V e comando per controllo del livello
- Protezione della pompa da salvamotore magnetotermico da 1,6A a 14A
- Interruttore generale differenziale 30mA (2x poli)
- Contatto minimo livello
- Alimentazione 50Hz o 60Hz monofase 230V

	Codice	Prezzo €	Cod. Alfanumerico	Imb. Standard	Peso Kg Standard	Volume m³ Standard
con termica 1,6 ÷ 2,5A	**46AX3512**	556,00	P08	1	-	-
con termica 2,5 ÷ 4A	**46AX3513**	568,00	P08	1	-	-
con termica 4 ÷ 6,3A	**46AX3514**	568,00	P08	1	-	-
con termica 6 ÷ 10A	**46AX3515**	568,00	P08	1	-	-
con termica 10 ÷ 16A	**46AX3516**	623,00	P08	1	-	-

Quadri elettrici a norme CEI - Cassetta stagna con protezione IP-65 TRIFASE

DESCRIZIONE

Cassetta stagna (IP-65) 24 moduli/DIN per:
- Pompa di filtrazione (fino 5 hp trifase)
- Controllo manuale o automatico (orologio giornaliero)
- Alimentazione protetta 230V e comando per fari
- Alimentazione 230V protetta e assoggettata al comando per pompa dosatrice.
- Alimentazione protetta 230V e comando per controllo del livello
- Protezione della pompa da salvamotore magnetotermico da 1A a 14A
- Interruttore generale differenziale 30mA (4x poli)
- Contatto minimo livello
- Alimentazione 50Hz o 60Hz trifase 230V o trifase +N 400V.

	Codice	Prezzo €	Cod. Alfanumerico	Imb. Standard	Peso Kg Standard	Volume m³ Standard
con termica 1 ÷ 1,6A	**46AX3531**	577,00	P08	1	-	-
con termica 1,6 ÷ 2,5A	**46AX3532**	602,00	P08	1	-	-
con termica 2,5 ÷ 4A	**46AX3533**	602,00	P08	1	-	-
con termica 4 ÷ 6,3A	**46AX3534**	602,00	P08	1	-	-
con termica 6 ÷ 10A	**46AX3535**	602,00	P08	1	-	-
con termica 10 ÷ 16A	**46AX3536**	662,00	P08	1	-	-



Quadri elettrici Idromassaggio - Cassetta stagna con protezione IP-65 12 moduli

DESCRIZIONE

Cassetta stagna (IP-65) 12 moduli come l'anteriore con:
- Pompa di massaggio (fino 5hp trifase)
- Controllo manuale o automatico (pulsante pneumatico).
- Alimentazione protetta 230V e comando per fari.
- Protezione della pompa da salvamotore magnetotermico da 1A a 6,3A.
- Interruttore generale differenziale da 30mA (4x poli).
- Contatto minimo livello.
- Alimentazione 50Hz o 60 Hz trifase 230V o trifase +N 400V.

	Codice	Prezzo €	Cod. Alfanumerico	Imb. Standard	Peso Kg Standard	Volume m³ Standard
Con termica 1 ÷ 1,6A	**46AX2631**	490,00	P08	1	5,28	0,12
Con termica 1,6 ÷ 2,5A	**46AX2632**	535,00	P08	1	5,28	0,12
Con termica 2,5 ÷ 4A	**46AX2633**	535,00	P08	1	5,28	0,12
Con termica 4 ÷ 6,3A	**46AX2634**	545,00	P08	1	5,28	0,12



Quadri elettrici Idromassaggio - Cassetta stagna con protezione IP-65 12 moduli

DESCRIZIONE

Cassetta stagna (IP-65) 12 moduli per:
- Pompa di massaggio (fino 2 hp mono o 5 hp trifase)
- Controllo manuale o automatico (pulsante pneumatico).
- Alimentazione protetta 230V e comando per fari.
- Protezione della pompa da salvamotore magnetotermico da 1A a 14A.
- Contatto minimo livello.
- Alimentazione 50 Hz o 60 Hz monofase 230V o trifase 230V o trifase +N 400V.

	Codice	Prezzo €	Cod. Alfanumerico	Imb. Standard	Peso Kg Standard	Volume m³ Standard
Con termica 1 ÷ 1,6A	**46AX2111**	308,00	P08	-	-	-
Con termica 1,6 ÷ 2,5A	**46AX2112**	340,00	P08	-	-	-
Con termica 2,5 ÷ 4A	**46AX2113**	345,00	P08	-	-	-
Con termica 4 ÷ 6,3A	**46AX2114**	345,00	P08	-	-	-
Con termica 6 ÷ 10A	**46AX2115**	345,00	P08	-	-	-
Con termica 10 ÷ 16A	**46AX2116**	412,00	P08	-	-	-



Quadri elettrici Idromassaggio - Cassetta stagna con protezione IP-65 12 moduli

DESCRIZIONE

Cassetta stagna (IP-65) 12 moduli per:
- Pompa di massaggio (fino 2hp monofase)
- Controllo manuale o automatico (pulsante pneumatico).
- Alimentazione protetta 230V e comando per fari.
- Protezione della pompa da salvamotore magnetotermico da 4A a 14A.
- Interruttore generale differenziale da 30mA (2x poli).
- Contatto minimo livello.
- Alimentazione 50Hz o 60 Hz monofase 230V.

	Codice	Prezzo €	Cod. Alfanumerico	Imb. Standard	Peso Kg Standard	Volume m³ Standard
Con termica 4 ÷ 6,3A	**46AX2614**	481,00	P08	1	4,2	0,059
Con termica 6 ÷ 10A	**46AX2615**	481,00	P08	1	4,2	0,059
Con termica 10 ÷ 16A	**46AX2616**	545,00	P08	1	4,2	0,059









TRATTAMENTI CHIMICI

LOW BORIC FORMULA	256
IMPROVED FORMULA	258
TRATTAMENTI CHIMICI CTX	261
TRATTAMENTI CHIMICI ASTRALPOOL	293
TRATTAMENTI CHIMICI ZODIAC	305

FLUIDRA



La vostra salute, prima di tutto.



Nuova gamma di prodotti a basso contenuto di acido borico

formulazione con meno dello 0,3% di acido borico

L'acido borico è stato identificato come potenzialmente tossico per l'uomo. Si tratta di una sostanza che si trova abitualmente nella composizione di pastiglie per il trattamento dell'acqua. Quest'anno abbiamo introdotto una serie di prodotti con la nuova formulazione con meno dello 0,3% di acido borico.



SOLFATO DI RAME?
NO, GRAZIE!

Gli **ioni di rame** hanno un forte effetto alghicida e chiarificante nell'"acqua ma, se presenti ad una concentrazione elevata **possono risultare dannosi per la salute e generare macchie sul rivestimento della piscina e sui costumi**. Quando gli ioni di rame si attaccano al rivestimento in PVC della piscina, il risultato sono macchie blu-verdi o giallastre. **La colorazione è particolarmente evidente sulle piscine che hanno un rivestimento in PVC bianco o di colore chiaro.**

Inoltre **il rame non è compatibile con i trattamenti ad elettrolisi salina** in quanto danneggia la cella elettrolitica.

PER QUESTO MOTIVO ABBIAMO DECISO DI RIMUOVERE IL SOLFATO DI RAME DA TUTTI I NOSTRI PRODOTTI CHIMICI CHE LO CONTENEVANO MIGLIORANDO AL TEMPO STESSO LE FORMULAZIONI.



La tua **SALUTE** è la nostra priorità.

STOP ai danni sul rivestimento della piscina.

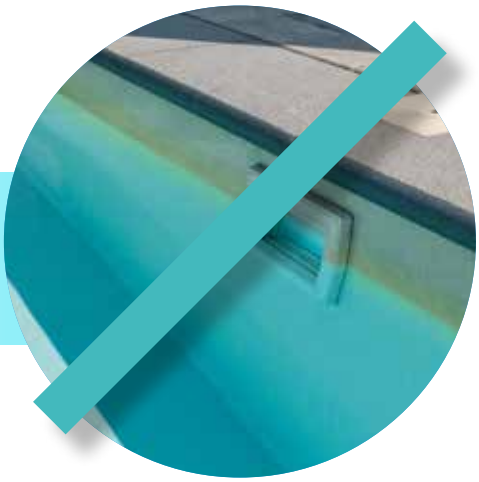



Il rame non è compatibile con i trattamenti ad elettrolisi salina.

SCEGLI LE NUOVE FORMULAZIONI "SENZA SOLFATO DI RAME"


ctx®
pro



TRATTAMENTI CHIMICI

ctx® pro

GAMMA PURE DROP® TECHNOLOGY	262
EQUILIBRIO DELL'ACQUA	267
FLOCCULANTI	270
TRATTAMENTO DI MANTENIMENTO CON CLORO	272
ABBATTITORE DI FOSFATI	280
ANTIALGA CONCENTRATI	281
ANTIALGA	282
DISINCROSTANTI	283
SGRASSANTI E DETERGENTI	285
RIPARAZIONE	286
ANTICALCARE	286
RIMOZIONE OSSIDI METALLICI	287
TRATTAMENTO INVERNALE	288
IGIENIZZANTI SURFOSAN	289
CONFORMITÀ DEI PRODOTTI CHIMICI	290
COS'È L'ADR?	290

PURE DROP TECHNOLOGY®

La gamma senza acido borico

L'ultima innovazione brevettata **CTX PURE DROP® TECHNOLOGY**, una gamma di cloranti studiata per godere della piscina in tutta libertà e fiducia.



SENZA ACIDO BORICO

PIÙ SANO

Garantita senza acido borico, la nostra nuova formula **PURE DROP® TECHNOLOGY** rispetta la salute dei bagnanti. L'acido borico è un componente convenzionale, spesso usato per la produzione delle pastiglie di tricloro e multiazione. È un additivo necessario per evitare l'aderenza delle pastiglie nello stampo, ma è identificato come prodotto potenzialmente nocivo al feto e in generale per la fertilità. La gamma PURE DROP® TECHNOLOGY utilizza un additivo senza acido borico. **La salute prima di tutto!**

SENZA RESIDUO

PIÙ PULITO E PIÙ ECONOMICO

Le **pastiglie PURE DROP® TECHNOLOGY** non lasciano alcun residuo, l'additivo utilizzato è **completamente solubile in acqua**. Senza residui, il consumo di flocculante è minore ed i lavaggi dei filtri meno frequenti. **Risparmio sui costi del flocculante e dell'acqua!**

50%+ DURATA DELL'AZIONE**

SANIFICAZIONE CONTROLLATA

PIÙ EFFICACE

La **nuova formulazione PURE DROP® TECHNOLOGY** determina uno scioglimento omogeneo della pastiglia. Il cloro si libera in modo regolare e si dissolve lentamente nell'acqua per una **migliore gestione della piscina**.

MAGGIORE DURATA

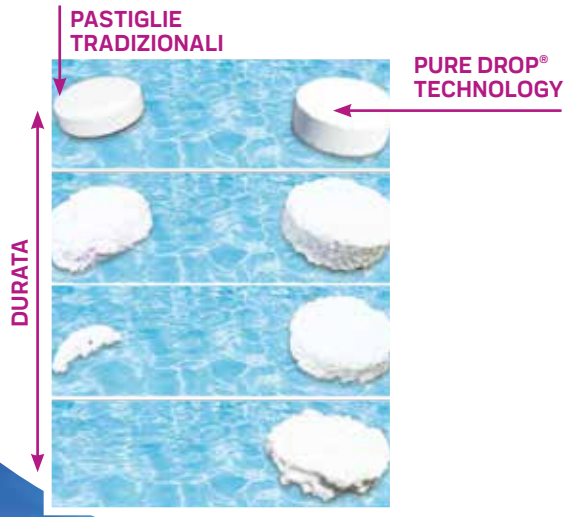



CTX 342SB – CTX 370SB
16 pastiglie
Durata indicativa 10 giorni*

UNA CONFEZIONE DA 16 PASTIGLIE DI PRODOTTO SENZA ACIDO BORICO DURA DI PIÙ RISPETTO AD UNA CONFEZIONE DA 5 KG DI TRICLORO STANDARD O MULTIAZIONE

*Le dosi indicate in questo catalogo sono indicative e possono cambiare in funzione delle caratteristiche dell'acqua, del clima etc. Utilizzare i prodotti con precauzione e consultare le indicazioni sull'etichetta.

CTX 342SB - Multiazione senza acido borico e senza rame



DESCRIZIONE

Pastiglie di cloro multiazione da 250 g senza acido borico
con formulazione brevettata PURE DROP® TECHNOLOGY.

Caratteristiche:
- Multifunzione: ossidante, prevenzione delle alghe, flocculante e stabilizzante.
- Prodotto stabilizzato ai raggi UV.

Vantaggi:
-Rispettoso della salute: senza acido borico.
-Efficacia accresciuta: nuova formulazione per uno scioglimento lento e costante.
-Acqua cristallina: le pastiglie sono completamente solubili, nessun residuo nell'acqua.

CONSIGLI D'USO:
1 pastiglia (250g)/30 m³ a settimana.

	Formato	Codice	Prezzo €/Kg	Cod. Alfanumerico	Imb. Standard	Kg/pallet o confez.
CTX 342SB - Multiazione senza acido borico	4kg	**74088**	17,27	P09	4	864

CTX 370SB - ClorLent senza acido borico



DESCRIZIONE

Pastiglie di cloro lento senza acido borico con formulazione brevettata
PURE DROP® TECHNOLOGY.

Caratteristiche:
- Assicura una clorazione costante della piscina.
- Formato: tricloro in pastiglie da 250 g.

Vantaggi:
- Rispettoso della salute: senza acido borico.
- Efficacia accresciuta: nuova formulazione per uno scioglimento lento e costante.
- Acqua cristallina: le pastiglie sono completamente solubili, nessun residuo nell'acqua.

CONSIGLI D'USO:
1 pastiglia (250g)/30 m³ a settimana.

	Formato	Codice	Prezzo €/Kg	Cod. Alfanumerico	Imb. Standard	Kg/pallet o confez.
CTX 370SB - ClorLent senza acido borico	4 Kg	**69866**	16,85	P09	4	864

Esigete la **provenienza europea** dei vostri cloranti ed eliminate gli approvigionamenti di cloro d'origine sconosciuta.
Il cloro europeo è l'unico con tutti gli standard normativi di qualità ed efficienza assicurati da un processo di produzione certificato che garantisce il rispetto dell'ambiente e delle persone.

Prodotto consigliato per la vendita in negozio e/o in showroom per la specificità e la complessità del prodotto e/o della sua installazione.

ctx® pro

Noi conosciamo e ci prendiamo cura dell'acqua.

La nostra formula è unica: tecnologia, conoscenza e soluzione. Con un nuovo design, più chiaro e più funzionale.





Nuovo design



Referenza
Nome del prodotto
Benefici e vantaggi del prodotto
Famiglia & tipologia di prodotto
Formato del prodotto
Guida all'uso



Tutto ciò di cui necessiti per un'acqua perfetta e sana in 4 passaggi:



1 Balance

Permette di mantenere i parametri dell'acqua ai livelli ottimali.



2 Maintenance

Previene la proliferazione di microrganismi.



3 Algicide

Elimina le alghe e ne previene la formazione.



4 Flocculant

Elimina lo sporco e la torbidità dell'acqua, rendendo l'acqua più cristallina

Prenditi cura di tutti gli elementi della tua piscina.



Cleaning

Prenditi cura della tua piscina durante l'inverno.



Winter

Se sorge un problema o necessiti di una cura supplementare, puoi fare affidamento alla gamma completa di CTX.

The caring formula

ctxprofessional.com

Cos'è il pH?

Il pH si esprime tramite una scala logaritmica compresa tra il valore 0 (alta acidità) e 14 (alta basicità).
Se il valore del pH è inferiore a 7, l'acqua è acida, mentre se è superiore è basica.
È indispensabile controllare il pH ogni giorno e regolarlo, se necessario.



Il valore ideale del ph deve essere sempre compreso tra 7,2 e 7,6.

- **IL COMFORT DEL BAGNANTE.**
- **CONSERVARE I MATERIALI DELLA PISCINA.**
- **ASSICURARE CHE I PRODOTTI PER IL TRATTAMENTO DELL'ACQUA SIANO PERFETTAMENTE EFFICACI.**

CTX ti offre tutti i prodotti per regolare il pH e, come i regolatori di alcalinità e di durezza, per evitare che oscilli continuamente.

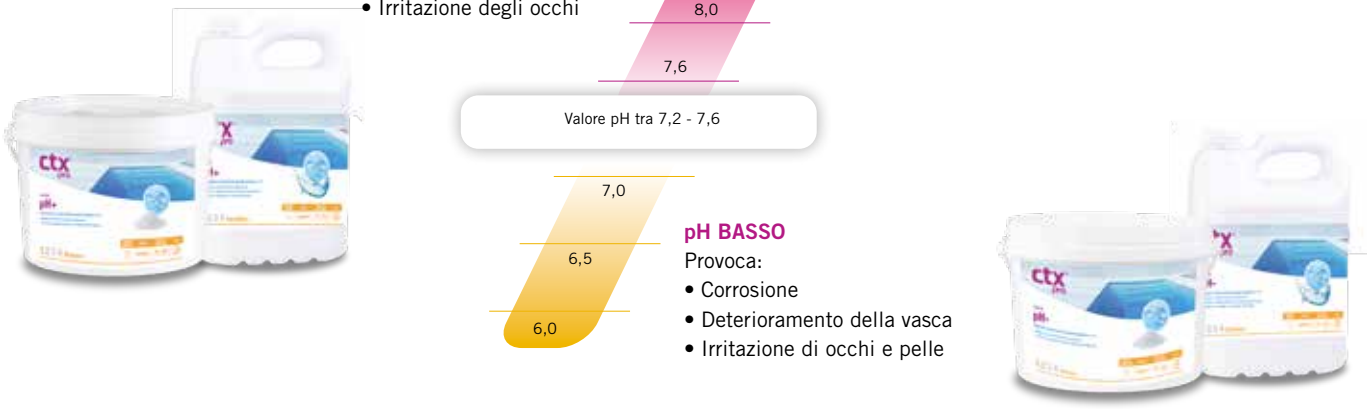

Il pH dell'acqua è un valore utilizzato per esprimere il suo grado di acidità o basicità.
É indispensabile per un ottimo trattamento dell'acqua e per evitare i fastidi che uno squilbrio del pH può arrecare ai bagnanti mantenere il valore fra 7,2 e 7,6.

I prodotti riportanti le nuove etichette saranno disponibili terminati gli stock della versione 2021

CTX-10 pH- : Riduttore granulare di pH



DESCRIZIONE

Prodotto granulare per abbassare il pH. Regola il valore del pH tra 7,2 e 7,6, quando è superiore a 7,6.

Ideale per ogni tipologia di piscina. Evita che l'acqua con un pH troppo elevato, sia causa di irritazioni ad occhi, mucose e pelle, che avvengano precipitazioni ed incrostazioni calcaree e che la clorazione sia insufficiente.

CONSIGLI D'USO: Quando in piscina non ci sono bagnanti, versare la dose di prodotto necessaria in un recipiente con acqua (è necessario indicativamente 1,5 kg di prodotto per abbassare il pH di 0,2 unità in 100 m^3 di acqua), quindi versare la soluzione in piscina distribuendola uniformemente sulla superficie dell'acqua.

	Formato	Codice	Prezzo €/kg	Cod. Alfanumerico	Imb. Standard	kg/l/pallet
CTX-10 pH-	1,5 kg	**03105**	11,00	P10	12	540
CTX-10 pH-	8 kg	**03106**	4,84	P10	1	720
CTX-10 pH-	16 kg	**03107**	4,56	P10	1	640
pH- (in sacchi)	25 kg	**13775**	2,31	P10	1	1225

CTX-15C pH- Professional: Riduttore liquido di pH al 40%



DESCRIZIONE

Prodotto liquido per abbassare il pH. Regola il valore del pH tra 7,2 e 7,6, quando è superiore a 7,6.

Indicato per dosaggio con pompa. Evita che l'acqua con un pH troppo elevato, sia causa di irritazioni ad occhi, mucose e pelle, che avvengano precipitazioni ed incrostazioni calcaree e che la clorazione sia insufficiente.

CONSIGLI D'USO: Aggiungere indicativamente 1,2 litri di prodotto per abbassare il pH di 0,2 unità in 100 m^3 di acqua. Si tratta di un prodotto formulato per essere dosato nell'acqua della piscina tramite dispositivi automatici di regolazione e controllo del pH.

	Formato	Codice	Prezzo €/kg	Cod. Alfanumerico	Imb. Standard	kg/l/pallet
CTX-15C pH- Professional	10 kg	**24299**	2,21	P10	1	400
CTX-15C pH- Professional	25 kg	**17181**	2,05	P10	1	600

PRODOTTO AD ESCLUSIVO USO PROFESSIONALE. VIETATA LA VENDITA AI PRIVATI

CTX-15 pH- : Riduttore liquido di pH al 14%



DESCRIZIONE

Prodotto liquido per abbassare il pH. Regola il valore del pH tra 7,2 e 7,6, quando è superiore a 7,6.

Indicato per dosaggio con pompa. Evita che l'acqua con un pH troppo elevato, sia causa di irritazioni ad occhi, mucose e pelle, che avvengano precipitazioni ed incrostazioni calcaree e che la clorazione sia insufficiente.

CONSIGLI D'USO: Aggiungere indicativamente 3,2 litri di prodotto per abbassare il pH di 0,2 unità in 100 m^3 di acqua. Si tratta di un prodotto formulato per essere dosato nell'acqua della piscina tramite dispositivi automatici di regolazione e controllo del pH.

	Formato	Codice	Prezzo €/kg	Cod. Alfanumerico	Imb. Standard	kg/l/pallet
CTX-15 pH-	10 kg	**73669**	1,82	P10	1	400

CTX-16 pH Minus: Riduttore liquido di pH nuova formula



DESCRIZIONE

Prodotto liquido, di nuova formulazione, per abbassare il pH dell'acqua quando questo sia superiore a 7,6.Contribuisce a ripristinare il sale consumato dal processo di elelttolisi salina. È indispensabile per un ottimo trattamento dell'acqua e per evitare i fastidi che uno squilbrio del pH può arrecare ai bagnanti.

CONSIGLI D'USO: Aggiungere 2,15 litri ogni 100 m^3 d'acqua per diminuire di 0,2 unità il pH. Si tratta di un prodotto formulato per essere dosato nell'acqua della piscina tramite dispositivi automatici di regolazione e controllo del pH. Compastibile con pompe di dosaggio ed elettrocloratori di tutti i brand.

	Formato	Codice	Prezzo €/kg	Cod. Alfanumerico	Imb. Standard	kg/l/pallet
CTX-16 pH Minus New Formula	25 kg	**17185**	2,20	P10	1	600

Prodotto consigliato per la vendita in negozio e/o in showroom per la specificità e la complessità del prodotto e/o della sua installazione.

I prodotti riportanti le nuove etichette saranno disponibili terminati gli stock della versione 2021



CTX-20 pH+ : Incrementatore granulare di pH

DESCRIZIONE

Prodotto granulare per aumentare il pH. Regola il valore del pH tra 7,2 e 7,6, quando è inferiore a 7,2. Ideale per ogni tipologia di piscina. Evita che l'acqua con un pH troppo basso possa causare irritazioni alla pelle e agli occhi dei bagnanti, nonché corrosione alle parti metalliche della piscina e che richieda un consumo eccessivo di clorante.

CONSIGLI D'USO: Quando in piscina non ci sono bagnanti, versare la dose di prodotto necessaria in un recipiente contenente acqua (è necessario indicativamente 1,5 kg di prodotto per far aumentare il pH di 0,2 unità in 100 m^3 di acqua).

	Formato	Codice	Prezzo €/kg	Cod. Alfanumerico	Imb. Standard	kg/l/pallet
CTX-20 pH+	1 kg	**16723**	7,84	P10	12	360
CTX-20 pH+	6 kg	**03109**	5,20	P10	1	540
CTX-20 pH+	12 kg	**03110**	4,85	P10	1	480



CTX-25 pH+ : Incrementatore liquido di pH

DESCRIZIONE

Prodotto liquido per aumentare il pH. Regola il valore del pH tra 7,2 e 7,6, quando è inferiore a 7,2. Indicato per dosaggio con pompa. Evita che l'acqua con un pH troppo basso possa causare irritazioni alla pelle e agli occhi dei bagnanti, nonché corrosione alle parti metalliche della piscina e che richieda un consumo eccessivo di clorante.

CONSIGLI D'USO: Formulato per essere dosato tramite dispositivi automatici di regolazione e controllo del pH. Aggiungere indicativamente 3,5 litri di prodotto per aumentare il pH di 0,2 unità in 100 m^3 di acqua.

	Formato	Codice	Prezzo €/kg	Cod. Alfanumerico	Imb. Standard	kg/l/pallet
CTX-25 pH+	25 kg	**17182**	2,92	P10	1	600



CTX-21 Alka+ : Incrementatore di alcalinità

DESCRIZIONE

Prodotto in polvere consigliato per aumentare l'alcalinità dell'acqua quando ha un valore inferiore alle 125 ppm. L'alcalinità totale indica la quantità di componenti alcalini (carbonati, bicarbonati e idrossidi) disciolti nell'acqua di una piscina. L'alcalinità gioca un ruolo importante come regolatore delle variazioni dei valori del pH (effetto tampone). Ideale per ogni tipologia di piscina.

Evita che l'alcalinità troppo bassa renda difficoltosa la stabilizzazione del pH a valori ottimali.

CONSIGLI D'USO: Aggiungere 1,8 kg di prodotto per aumentare l'alcalinità totale di 10 ppm in 100 m^3 di acqua. Questa dose è indicativa.

	Formato	Codice	Prezzo €/kg	Cod. Alfanumerico	Imb. Standard	kg/l/pallet
CTX-21 Alka+	6 kg	**03212**	5,04	P10	1	540



CTX-22 Calc+ : Incrementatore di durezza calcica

DESCRIZIONE

Prodotto granulare per aumentare la durezza calcica CTX-22, usato per aumentare il contenuto di calcio quando è inferiore alle 175 ppm. Ideale per ogni tipologia di piscina. Evita che la durezza calcica troppo bassa possa rendere l'acqua corrosiva.

CONSIGLI D'USO: Aggiungere 1,5 kg di prodotto per far aumentare la durezza di 10 ppm in 100 m^3 di acqua. Questa dose è indicativa. Il valore della durezza dell'acqua dovrà stabilirsi tra le 175 e le 300 ppm ($CaCO_3$). Controllarne il valore una volta al mese servendosi del test kit.

	Formato	Codice	Prezzo €/kg	Cod. Alfanumerico	Imb. Standard	kg/l/pallet
CTX-22 Calc+	5 kg	**03214**	6,20	P10	4	360

Prodotto consigliato per la vendita in negozio e/o in showroom per la specificità e la complessità del prodotto e/o della sua installazione.

I prodotti riportanti le nuove etichette saranno disponibili terminati gli stock della versione 2021

Perché flocculare?

L'acqua della piscina perde frequentemente la trasparenza ed appare torbida, a causa di:

- **PRESENZA DI ALGHE, BATTERI, MATERIA ORGANICA.**
- **PRECIPITAZIONI DI SALI DI CALCIO E MAGNESIO.**
- **POLVERE PORTATA DALL'ARIA O DAI BAGNANTI.**
- **OSSIDI DEI SALI DI FERRO E MANGANESE.**
- **FANGO DA PRECIPITAZIONI, ECC...**

Nella maggior parte dei casi enunciati le particelle sospese in acqua sono di piccolissime dimensioni e non raggiungono la grandezza sufficiente per poter essere trattenute dal sistema di filtrazione.

CTX TI OFFRE UNA GAMMA COMPLETA DI FLOCCULANTI PER RISOLVERE QUALUNQUE PROBLEMA DI TORBIDITÀ DELLA TUA PISCINA.



Usando un flocculante il diametro delle particelle colloidali in sospensione aumenterà, rendendone possibile la deposizione (decantazione) sul fondo della vasca della piscina e facilitandone, in questo modo, l'eliminazione, oppure favorendone la filtrazione da parte del filtro di masse.



DIRETTAMENTE SULL'ACQUA

Il sistema di filtrazione deve essere fermo e non ci deve essere nessun bagnante in piscina. Versare la dose di flocculante necessario in un recipiente con acqua e spargere questa soluzione uniformemente sulla superficie dell'acqua.



NELLO SKIMMER

Mettere la quantità necessaria di flocculante, in pastiglie o in cartucce, negli skimmer (da 1 a 3 pastiglie per 100 m^3).

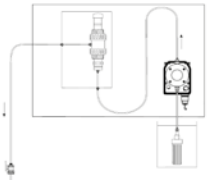

INIETTANDOLO NELLA LINEA DI RICIRCOLO

Tramite una pompa dosatrice iniettare 0,5 ml di flocculante per ogni m^3 della portata di ricircolo, prima dell'ingresso al filtro.

I prodotti riportanti le nuove etichette saranno disponibili terminati gli stock della versione 2021

FLOCCULANTI

CTX Natural Flocculant



Acqua pulita e trasparente in modo naturale

Prodotto concentrato:

25 settimane*

* 40 ml alla settimana per piscina da 50 m³

DESCRIZIONE

Chiarificante concentrato di origine naturale a base di Chitosan (gusci di crostacei), che, aggiunto in piscina, evita la creazione di schiume e rende l'acqua cristallina. Elimina i residui di creme, olii e gli eccessi di metalli. Ideale per ogni tipologia di piscina.

Attraverso il semplice mantenimento settimanale, Natural Flocculant:
- Mantiene l'acqua cristallina e pulita aiutando il filtro nel catturare la sporcizia.
- Elimina i residui degli olii e delle creme, così come le schiume e l'eccesso di metalli.
- Compatibile con tutti i sistemi sanificanti.
- Facile e semplice da usare.
- Facilita la pulizia del filtro.
- Migliora il rendimento del sistema di elettrolisi salina.

CONSIGLI D'USO: Per mantenere l'acqua cristallina utilizzate Natural Flocculant una volta a settimana con la dose raccomandata. Per piscine private altamente frequentate aumentate l'uso a due volte la settimana con una dose doppia.

1 Assicuratevi che il filtro sia pulito e che stia lavorando correttamente.

2 Aggiungere la dose necessaria di Natural Flocculant in un recipiente con acqua e versare la soluzione in maniera uniforme sulla superficie della piscina.

3 Mantenere il sistema di filtrazione attivo per almeno 6 ore dopo l'uso del prodotto.

	Formato	Codice	Prezzo €/l	Cod. Alfanumerico	Imb. Standard	UN/pallet
CTX Natural Flocculant	1 litro	**63107**	16,91	P10	12	480

CTX PoolGel: monodosi



DESCRIZIONE

Acqua cristallina e pura in modo facile e veloce. Senza manipolazione diretta del prodotto nè complicati sistemi di dosaggio. Ideale per tutti i tipi di piscina con filtro a massa. Il formato in gel monodosi permette di dosare in maniera facile il PoolGel che raccoglie le particelle colloidali e le spore delle alghe per facilitarne l'eliminazione attraverso il sistema di filtrazione. Aumenta l'efficienza del filtro. Aiuta a mantenere l'acqua della piscina cristallina e splendente.

CONSIGLI D'USO: Effettuate un controlavaggio del filtro. Rimuovete PoolGel dal contenitore e ponetelo nello skimmer. Dopo 24 ore, effettuate un controlavaggio del filtro. Continuate con il programma di filtrazione normale.

	Formato	Codice	Prezzo €/l	Cod. Alfanum.	Imb. Standard	Box/pallet
Pack da 36 PoolGel	1 monodose	**61363**	4,16	P10	36	192

Acquisto minimo imballo standard da 36 pezzi (escluso al banco Fluidra Pro Center).

CTX Care Pods: Monodosi in film idrosolubile



La rivoluzione della cura dell'acqua. Monodosi in film idrosolubile

Prodotto concentrato:

4 settimane*

* 1 CarePod alla settimana per piscina da 50 m³

DESCRIZIONE

Prodotto multifunzione senza rame che non sostituisce ma integra il processo di clorazione attraverso la risoluzione dei tre problemi più comuni della piscina:
- Torbidità dell'acqua
- Sviluppo di alghe
- Generazione di schiuma

Grazie alla nuova formula, l'effetto flocculante di Care Pods è più efficace.

1 pod alla settimana – Film idrosolubile

I suoi vantaggi sono molteplici perchè, oltre ad avere un effetto immediato, il suo formato idrosolubile si dissolve in pochi minuti e la sua efficacia, che rimane per lungo tempo, non viene alterata con aumenti di temperatura o variazione di pH. Ideale per tutti i tipi di piscina, incluse le piscine con sistema di elettrolisi a sale.

CONSIGLI D'USO: Ogni pack contiene 4 CarePods (nuovo formato da 35g anzichè 28g) che si presentano in film idrosolubile. CarePods è destinato a sostituire il trattamento di manutenzione abituale per eliminare i fosfati, eliminare olii, creme e rendere l'acqua più cristallina. Si consiglia di aggiungere un CarePod alla settimana direttamente negli skimmer. Dimenticatevi di taniche e complicati sistemi di dosaggio! Con CarePods mantenere cristallina l'acqua della vostra piscina non è mai stato più facile.

	Formato	Codice	Prezzo €	Cod. Alfanumerico	Imb. Standard	Box/pallet
CTX Care Pods 4 dosi	1 pack	**73119**	35,73	P10	8 pack	102

Prodotto consigliato per la vendita in negozio e/o in showroom per la specificità e la complessità del prodotto e/o della sua installazione.

I prodotti riportanti le nuove etichette saranno disponibili terminati gli stock della versione 2021



CTX-37 Xtreme Floc

DESCRIZIONE

È il rivoluzionario flocculante a doppia azione: coagula e floccula, concepito per una resa eccellente dell'impianto di filtrazione. Si presenta in pastiglie da 20 g a lenta dissoluzione, le quali coagulano totalmente ed in modo pratico e sicuro tutte le particelle in sospensione, non trattenute dal filtro.

Non usare questo prodotto in piscine dotate di dispositivo di filtrazione a diatomee o a cartucce.

- Eccellente velocità di decantazione.
- Forma sospensioni sedimentabili di grosse dimensioni, facilmente trattenute dal filtro.
- Elimina composti metallici, specialmente di ferro e manganese.
- Elimina la materia organica.
- Bassa concentrazione di alluminio
- Riduce il consumo dei prodotti per il trattamento chimico.

CONSIGLI D'USO

Trattamento di recupero: In caso di torbidità aggiungere fino a 5 pastiglie di Xtreme Floc per piscine fino a 100 m^3.

Trattamento di mantenimento: Aggiungere 2 pastiglie di Xtreme Floc ogni settimana per piscine fino a 100 m^3.

	Formato	Codice	Prezzo €	Cod. Alfanumerico	Imb. Standard	UN/pallet
CTX-37 Xtreme Floc	20 un.	**60044**	226,73	P10	8	144



CTX-42 Flocculante, in pastiglie

DESCRIZIONE

Pastiglie di flocculante da 100 g. Schiarisce l'acqua eliminando le particelle colloidali che la rendono torbida. Non usare questo prodotto in piscine dotate di dispositivo di filtrazione a diatomee o a cartucce. Le pastiglie di Flocculante CTX-42 formano un flocculo nell'acqua all'ingresso del filtro che si deposita sulla superficie della carica filtrante, trattenendo tutte le particelle in sospensione che si trovano nell'acqua della piscina.

CONSIGLI D'USO

Inserire le pastiglie di prodotto necessarie all'interno dei cestelli degli skimmer dopo aver effettuato un controlavaggio. Per piscine da 10 a 50 m^3: 1 pastiglia di prodotto ogni 10 giorni.

Piscine da 50 a 100 m^3: 2 pastiglie di prodotto ogni 10 giorni.

Piscine da 100 a 150 m^3: 3 pastiglie di prodotto ogni 10 giorni.

	Formato	Codice	Prezzo €/kg	Cod. Alfanumerico	Imb. Standard	kg/l/pallet
CTX-42 Flocculante	5 kg	**03119**	8,68	P10	4	480



CTX-41 Flocculante, liquido

DESCRIZIONE

Polimero liquido, dall'alto potere flocculante, capace di eliminare le particelle colloidali che si trovano nell'acqua della piscina rendendo l'acqua torbida. Non usare questo prodotto in piscine dotate di dispositivo di filtrazione a diatomee o a cartucce.

CONSIGLI D'USO

Trattamento di recupero. Quando non ci sono bagnanti in piscina, arrestare il dispositivo di filtrazione ed aggiungere 10 ml di prodotto per m^3 di acqua.

Indicato anche per dosaggio in linea con pompa dosatrice.

	Formato	Codice	Prezzo €/l	Cod. Alfanumerico	Imb. Standard	kg/l/pallet
CTX-41 Flocculante	5 l	**03117**	7,37	P10	4	640
CTX-41 Flocculante	10 l	**21274**	7,08	P10	1	400
CTX-41 Flocculante	25 l	**03118**	6,75	P10	1	600

Prodotto consigliato per la vendita in negozio e/o in showroom per la specificità e la complessità del prodotto e/o della sua installazione.

I prodotti riportanti le nuove etichette saranno disponibili terminati gli stock della versione 2021

Perchè utilizzare il cloro?

I cloroisocianurati sono composti utilizzati come agenti cloranti per l'acqua delle piscine. Rilasciano in acqua uno stabilizzante che evita la rapida degradazione del cloro ad opera dei raggi UV dati dall'irraggiamento solare. In sole due ore con 30 ppm di stabilizzante in acqua si può ridurre il consumo di cloro fino al 80%.

Questo è indispensabile per poter mantenere un valore ideale di 1-2 ppm di cloro libero residuo in acqua, in modo tale che tutto il cloro sia disponibile per ossidare il materiale organico e distruggere le alghe.

I VANTAGGI

- FACILE DA MANEGGIARE
- SI DISSOLVE TOTALMENTE
- MANTIENE L'ACQUA CRISTALLINA
- NON ALTERA IL VALORE DI pH
- STABILIZZA IL CLORO QUANDO LA VASCA É ESPOSTA AL SOLE (RAGGI U.V.)
- INDICATO PER TUTTE LE TIPOLOGIA DI PISCINE (LINER, VETRORESINA, VERNICIATE ...)



I prodotti riportanti le nuove etichette saranno disponibili terminati gli stock della versione 2021

CTX-200gr Dicloro



DESCRIZIONE

Dicloro granulare a rapida dissoluzione, altamente stabilizzato e con un contenuto di cloro utile del 55 %, per il trattamento dell'acqua delle piscine.

Trattamento iniziale per il trattamento di tutti i tipi di piscine.

Essendo altamente solubile in acqua, la quantità necessaria di cloro residuo si ottiene rapidamente.

Il cloro residuo libero ottenuto ha una maggior stabilità a contatto con i raggi ultravioletti del sole rispetto ad altri prodotti. Non altera il pH dell'acqua.

CONSIGLI D'USO

Il cloro residuo libero dovrà avere un valore compreso tra 0,7 e 1,5 mg/l, valore facilmente misurabile facendo uso del kit per l'analisi del cloro e del pH.

	Formato	Codice	Prezzo €/kg	Cod. Alfanumerico	Imb. Standard	kg/l/pallet
CTX-200gr Dicloro	1 kg	**03135**	18,91	P09	12	360
CTX-200gr Dicloro	5 kg	**03137**	15,26	P09	1	450
CTX-200gr Dicloro	10 kg	**08624**	14,50	P09	1	400
CTX-200gr Dicloro	25 kg	**10905**	13,34	P09	1	450



CTX-250 Cloro Effervescente

DESCRIZIONE

Pastiglie effervescenti di tricloro da 30 g a rapida solubilizzazione per ogni tipologia di piscina, per raggiungere rapidamente elevate concentrazioni di cloro in vasca, per mantenere l'acqua cristallina e pura. Contengono il 50% di cloro utile.

CONSIGLI D'USO

Trattamento iniziale: regolare il pH fra 7,2 e 7,6, successivamente aggiungere fino a 7 pastiglie ogni 10 m^3 d'acqua.

Trattamento di mantenimento: con il pH dell'acqua corretto, aggiungere settimanalmente 1 pastiglie ogni 10 m^3 d'acqua. Collocare le pastiglie nei cestelli degli skimmer. Questi dosaggi hanno carattere orientativo.

	Formato	Codice	Prezzo €/kg	Cod. Alfanum.	Imb. Standard	kg/l/pallet
CTX-250 Cloro Effervescente	1 kg	**75133**	21,90	P09	18	540
CTX-250 Cloro Effervescente	5 kg	**75134**	16,04	P09	4	720



CTX-300gr ClorLent: Tricloro granulare

DESCRIZIONE

Tricloro granulare a dissoluzione lenta, contenente il 90% di cloro utile, altamente stabilizzato, per il trattamento dell'acqua della piscina.Trattamento regolare per ogni tipologia di piscina. Prodotto di elevata qualità a lenta degradazione da parte dei raggi UV.

CONSIGLI D'USO

Trattamento di mantenimento: con il pH dell'acqua corretto, aggiungere quotidianamente da 1-2 g di prodotto ogni m^3 d'acqua. Questi dosaggi hanno carattere orientativo.

	Formato	Codice	Prezzo €/kg	Cod. Alfanumerico	Imb. Standard	kg/l/pallet
CTX-300gr ClorLent	5 kg	**03156**	13,80	P09	4	360
CTX-300gr ClorLent	10 kg	**10890**	13,01	P09	1	400
CTX-300gr ClorLent	25 kg	**19195**	11,90	P09	1	450

I prodotti riportanti le nuove etichette saranno disponibili terminati gli stock della versione 2021

CTX-370 ClorLent: Pastiglie di tricloro da 250 g



DESCRIZIONE

Pastiglia di tricloro a dissoluzione lenta, contenente cloro utile al 90%. Previene la formazione delle alghe e mantiene l'acqua trasparente e cristallina. Inoltre esercita un'azione stabilizzante del cloro libero nelle vasche esposte all'irraggiamento solare (Raggi UV).

CONSIGLI D'USO: Trattamento iniziale: Regolare il valore del pH tra 7,2 e 7,6 utilizzando CTX-10 pH- o CTX-20 pH+. Successivamente, trascorse due ore, aggiungere 15 g di CTX-200GR Dicloro per m³ d'acqua.

Trattamento di mantenimento: verificando che il pH sia corretto, inserire nei cestelli degli skimmer 1 pastiglia di CTX-370 ClorLent 250g. per 25 m³ d'acqua ogni settimana.

Il trattamento iniziale dovrà essere ripetuto ogniqualvolta si noti una mancanza di trasparenza dell'acqua. É indispensabile che l'intero volume dell'acqua di piscina ricircoli tramite il sistema di filtrazione tutti i giorni.

	Formato	Codice	Prezzo €/kg	Cod. Alfanumerico	Imb. Standard	kg/l/pallet
CTX-370 ClorLent	1 kg	**75136**	20,44	P09	18	540
CTX-370 ClorLent	5 kg	**75137**	14,97	P09	4	720
CTX-370 ClorLent	10 kg	**75345**	14,21	P09	2	600
CTX-370 ClorLent	25 kg	**75138**	13,60	P09	1	450

CTX-350 ClorLent pastiglie di tricloro da 20g



DESCRIZIONE

Pastiglia di tricloro a dissoluzione lenta, contenente cloro utile al 90%. Previene la formazione delle alghe e mantiene l'acqua trasparente e cristallina. Inoltre esercita un'azione stabilizzante del cloro libero nelle vasche esposte all'irraggiamento solare (Raggi UV).

CONSIGLI D'USO: Trattamento iniziale: Regolare il valore del pH tra 7,2 e 7,6 utilizzando CTX-10 pH- o CTX-20 pH+. Successivamente, trascorse due ore, aggiungere 15 g di CTX-200GR Dicloro per m³ d'acqua.

Trattamento di mantenimento: verificando che il pH sia corretto, inserire nei cestelli degli skimmer 1 pastiglia di CTX-350 ClorLent 20gr. per 2 m³ d'acqua ogni settimana.

	Formato	Codice	Prezzo €/kg	Cod. Alfanum.	Imb. Standard	kg/l/pallet
CTX-350 ClorLent 20g	1 kg	**75347**	21,20	P09	18	540

CTX-342 MultiAction 5: Pastiglie 5 azioni da 250 g



DESCRIZIONE

Multiazione in pastiglia da 250 g: Cloro, antialga, flocculante, coagulante, stabilizzante. Previene la formazione delle alghe e mantiene l'acqua trasparente e cristallina. Inoltre esercita un'azione stabilizzante del cloro libero nelle vasche esposte all'irraggiamento solare (Raggi UV).

CONSIGLI D'USO: Trattamento iniziale: Regolare il valore del pH tra 7,2 e 7,6 utilizzando CTX-10 pH- o CTX-20 pH+. Successivamente, trascorse due ore, aggiungere 15 g di CTX-200GR Dicloro per m³ d'acqua. Trattamento di mantenimento: verificando che il pH sia corretto, inserire nei cestelli degli skimmer 1 pastiglia di CTX-342 MultiAction 5 per 25 m³ d'acqua ogni settimana. Il trattamento iniziale dovrà essere ripetuto ogniqualvolta si noti una mancanza di trasparenza dell'acqua. É indispensabile che l'intero volume dell'acqua di piscina ricircoli tramite il sistema di filtrazione tutti i giorni.

	Formato	Codice	Prezzo €/kg	Cod. Alfanumerico	Imb. Standard	kg/l/pallet
CTX-342 MultiAction	1 kg	**75140**	21,84	P09	18	540
CTX-342 MultiAction	5 kg	**75141**	15,00	P09	4	720
CTX-342 MultiAction	10 kg	**75346**	14,30	P09	2	600
CTX-342 MultiAction	25 kg	**75142**	13,65	P09	1	450

I prodotti riportanti le nuove etichette saranno disponibili terminati gli stock della versione 2021

L'ipoclorito è il prodotto clorato più economico

È economico ed è un prodotto che viene usato da molti anni nel trattamento dell'acqua.



CTX-120 Hypocal

Ipoclorito di calcio contenente il 65-70% di cloro utile.

Tutto il potere del cloro al prezzo più basso.



CTX-161 Cloro liquido

Ipoclorito di sodio liquido 14%

L'ipoclorito di sodio è già sciolto in acqua, agisce immediatamente.



L'ipoclorito non contiene stabilizzante: questo comporta un notevole consumo di prodotto per avere l'acqua sempre in perfette condizioni. Si consiglia l'uso dello stabilizzante CTX-400 ClorProtect per mantenere più a lungo l'azione clorante ed impedirne la rapida degradazione dovuta ai raggi solari.

Il trattamento dell' acqua di piscina con cloro è la più diffusa, per la sua efficacia, per la facilità di controllo e per il costo relativamente basso. La gamma CTX di prodotti clorati è ampia e soddisfa ogni esigenza.

TRATTAMENTO DI MANTENIMENTO CON CLORO

CTX-120 Hypocal



DESCRIZIONE

Ipoclorito di calcio granulare, prodotto a rapida dissoluzione per il trattamento dell'acqua della piscina. Per ogni tipologia di piscina e spa a bassa durezza. Non aggiunge acido cianurico all'acqua della piscina e contiene un'alta concentrazione di cloro (65-70%).

CONSIGLI D'USO

Trattamento iniziale: aggiungere 15g di CTX120 Hypocal per ogni m³ d'acqua dopo aver regolato il pH tra 7,2 e 7,6. Trattamento di mantenimento: Con il pH dell'acqua corretto, aggiungere quotidianamente da 20 a 30 g di CTX-120 Hypocal ogni 10 m³ d'acqua. Evitare il contatto diretto del prodotto con la superficie della piscina poiché può scolorire il telo o il poliestere.

	Formato	Codice	Prezzo €/kg	Cod. Alfanumerico	Imb. Standard	kg/l/pallet
CTX-120 Hypocal	25 kg	**03131**	17,53	P09	1	450

I prodotti riportanti le nuove etichette saranno disponibili terminati gli stock della versione 2021



CTX-161: Cloro liquido

DESCRIZIONE

Prodotto liquido, pronto all'uso, in soluzione al 14-15% come cloro attivo.Prodotto economico ed immediatamente disponibile per il dosaggio automatizzato con pompe.

CONSIGLI D'USO. Trattamento iniziale: regolare il pH fra 7,2 e 7,6, successivamente aggiungere dai 2 ai 3 litri ogni 10 m³ d'acqua. Trattamento di mantenimento: con il pH dell'acqua corretto, aggiungere quotidianamente da 200 a 500 ml ogni 10 m³ d'acqua Iniettare il prodotto, tramite pompa dosatrice a valle del trattamento di filtrazione.

	Formato	Codice	Prezzo €/kg	Cod. Alfanumerico	Imb. Standard	kg/l/pallet
CTX-161	25 kg	**20044**	2,20	P09	1	600



CTX-400 ClorProtect : Stabilizzante del cloro

DESCRIZIONE

Lo stabilizzante di cloro evita la rapida distruzione del cloro, dovuta ai raggi UV del sole.

Per trattamenti con elettrocloratori od ipoclorito, prolunga la clorazione nella piscina.

CONSIGLI D'USO: In piscine con trattamento a elettrolisi o ipoclorito, dosare 20-30 g di prodotto per ogni m³ di acqua della piscina. Mantenere la concentrazione di stabilizzante intorno ai 30 ppm (mg/l) misurando ogni 2-3 settimane il valore ed aggiungendo la quantità necessaria.

	Formato	Codice	Prezzo €/kg	Cod. Alfanumerico	Imb. Standard	kg/l/pallet
CTX-400 ClorProtect	4,5 kg	**73127**	16,13	P10	4	648



CTX-12 Abbattitore in polvere di cloro/bromo

DESCRIZIONE

Prodotto neutralizzatore in polvere di cloro e bromo. Permette di eliminare l'eccesso di cloro e bromo velocemente per consentirne l'utilizzo rapidamente dopo un trattamento shock o dopo dosaggi eccessivi. L'eccesso di cloro o bromo non sarà più un problema.

CONSIGLI D'USO: Sciogliere la dose necessaria in un recipiente con acqua, a versare uniformemente questa soluzione sull'acqua della piscina o nella vasca da declorare. Aggiungere 100 grammi per ridurre di 0,5 mg/l (ppm) il cloro residuo di 100 m³ di acqua.

	Formato	Codice	Prezzo €/kg	Cod. Alfanumerico	Imb. Standard	kg/l/pallet
CTX-12	6 kg	**03211**	8,30	P10	4	432



CTX-13 Abbattitore liquido di cloro/bromo

DESCRIZIONE

Prodotto neutralizzatore liquido di cloro e bromo. Per ridurre il valore di cloro e bromo in vasca o prima dell'immissione in fognatura. Permette di eliminare il cloro o bromo in eccesso rapidamente per permettere il rapido ripristino dei valori corretti di cloro o bromo in vasca. Con pompa dosatrice in uscita dal lavaggio filtro permette di scaricare in CTX-13 per ridurre di circa 0,5 mg/l (ppm) il cloro residuo di 10 m³ d'acqua.

	Formato	Codice	Prezzo €/l	Cod. Alfanumerico	Imb. Standard	kg/l/pallet
CTX-13	10 l	**28046**	2,35	P10	1	400
CTX-13	25 l	**28047**	2,17	P10	1	600

Prodotto consigliato per la vendita in negozio e/o in showroom per la specificità e la complessità del prodotto e/o della sua installazione.

I prodotti riportanti le nuove etichette saranno disponibili terminati gli stock della versione 2021



CTX-800 Anticalcare per Cloro Liquido: per sistemi di dosaggio automatici

DESCRIZIONE

CTX-800 è un additivo chimico inibitore e disperdente mediante il quale si prevengono le incrostazioni calcaree, causate da ipoclorito di sodio, su iniettore e sistemi di dosaggio. Agisce da sequestrante e disperdente sugli ioni di calcio e magnesio dell'acqua. Il prodotto viene dosato direttamente nella tanica dell'ipoclorito.

	Formato	Codice	Prezzo €/l	Cod. Alfanumerico	Imb. Standard	kg/l/pallet
CTX-800	5 l	**20265**	25,63	P10	4	640



CTX-205 Baby pool

DESCRIZIONE

Kit ideale perpiscine fuoriterra di piccole dimensioni. Contiene 500g di CTX-200 Dicloro e 500 ml di CTX-500/S AlgaStop Super. Contiene il necessario per il trattamento dell'acqua evitandone il ricambio totale, mantenendola pulita e trasparente.

CONSIGLI D'USO

TRATTAMENTO INIZIALE:

1) con il pH dell'acqua corretto, aggiungere 15 g di CTX-200GR ogni 1000 l d'acqua.

2) dopo 12-24 ore aggiungere 10 ml di CTX-500S ogni 1000 l d'acqua.

TRATTAMENTO DI MANTENIMENTO:

1) con il pH dell'acqua corretto, aggiungere da 1 a 3 g di CTX-200GR per ogni 1000 l d'acqua.

2) aggiungere una volta a settimana da 2 a 3 ml di CTX-500S ogni 1000 l d'acqua.

Immettere sempre i prodotti in assenza di bagnanti in vasca e preferibilmente la sera.

	Formato	Codice	Prezzo €	Cod. Alfanumerico	Imb. Standard	UN/pallet
CTX-205 Baby Pool	1 un.	**03176**	29,10	P10	10	400

I prodotti riportanti le nuove etichette saranno disponibili terminati gli stock della versione 2021

Trattamento combinato con ossigeno, senza cloro

CTX-540 contiene un alghicida polimerico a carica cationica dal duplice effetto:
• soffoca le alghe impedendone la proliferazione;
•chiarifica l'acqua della piscina coagulando le particelle più piccole.
Integrando il trattamento con CTX-100GR granulare e CTX-100 in pastiglie è possibile godere di una piscina limpida e trasparente e di una manutenzione ridotta: il tutto senza i sottoprodotti del cloro e formazione di schiuma.
Ideale per piscine coperte, SPA e piscine fuoriterra.

TRATTAMENTO SENZA CLORO



CTX-540 AlgaStop Ossigeno

DESCRIZIONE

Prodotto altamente concentrato ad azione alghicida e chiarificante, non schiumogeno.

CONSIGLI D'USO:

Una volta regolato il pH tra 7,2 e 7,6 aggiungere direttamente in vasca 150 ml di CTX-540 AlgaStop Ossigeno ogni 10 m^3 d'acqua.

Una volta a settimana immettere direttamente in vasca 50 ml di prodotto ogni 10 m^3 d'acqua.

É essenziale completare il trattamento con CTX-100GR e CTX-100.

	Formato	Codice	Prezzo €/kg	Cod. Alfanumerico	Imb. Standard	kg/l/pallet
CTX-540 AlgaStop Ossigeno	1 l	**03181**	21,69	P10	12	384
CTX-540 AlgaStop Ossigeno	5 l	**03249**	20,39	P10	4	640



CTX-100/Gr Oxipool e CTX-100 Oxipool: Ossigeno attivo

DESCRIZIONE

Prodotto per integrare il trattamento con CTX-540. Non porta alla formazione di sottoprodotti irritanti essendo totalmente privo di cloro.

CONSIGLI D'USO:

Una volta regolato il pH tra 7,2 e 7,6 aggiungere all'interno dello skimmer due pastiglie di CTX-100 o 200 g di CTX-100GR ogni 10 m^3 d'acqua. Dose di mantenimento: aggiungere all'interno dello skimmer 1 pastiglia di CTX-100. CTX-100 o 100 g, direttamente nella piscina, di CTX-100GR ogni 10 m^3 di acqua, una volta settimana. Immettere sempre il prodotto chimico in vasca in assenza di bagnanti.

CTX-100GR e CTX-100 Oxipool non è compatibile con il trattamento a cloro o elettrolisi salina.

	Formato	Codice	Prezzo €/kg	Cod. Alfanumerico	Imb. Standard	kg/l/pallet
CTX-100/Gr Oxipool - Granulare	1 kg	**03179**	22,20	P09	12	360
CTX-100/Gr Oxipool - Granulare	5 kg	**03180**	21,19	P09	4	360
CTX-100 Oxipool - pastiglie da 100 g	1 kg	**75301**	38,56	P09	12	360
CTX-100 Oxipool - pastiglie da 100 g	6 kg	**75302**	36,97	P09	4	576



Astuccio Pooltester di ossigeno attivo Oxipool

DESCRIZIONE

Con i Pooltester è possibile determinare, contemporaneamente ed in modo rapido e preciso, i livelli dell'ossidante ed il valore del pH. Analisi quotidiana dell'acqua in ogni tipologia di piscina residenziale e spa. Metodo rapido per verificare che la concentrazione di ossidante e di pH sia corretta. Scala: Ossigeno 0-10 mg/l e pH 6,8-8,2.

CONSIGLI D'USO

Togliere il tappo del Pooltester e sciacquare gli scomparti con il campione acquoso da determinare. Se le pastiglie reagenti entrano in contatto con le dita i risultati possono essere alterati. Appena le pastiglie si sono disciolte bisogna leggere subito il risultato delle analisi. Per evitare che le analisi siano incorrette a causa di errori accumulati, pulire gli scomparti ed il tappo di Pooltester accuratamente al termine di ogni analisi.

	Formato	Codice	Prezzo €	Cod. Alfanumerico	Imb. Standard	kg/l/pallet
Astuccio analizzatore Pooltester	1 un.	**03182**	29,50	P11	6	-

I prodotti riportanti le nuove etichette saranno disponibili terminati gli stock della versione 2021

Cosa sono le alghe?

Le alghe sono organismi autotrofi vegetali, le cui spore possono essere trasportate dall'acqua o dall'aria.Gli autotrofi crescono grazie ai sali minerali (come fosfati), diossido di carbonio e luce; tramite il processo di fotosintesi sintetizzano i glucidi (materia organica) e liberano ossigeno.

Materia inorganica (CO_2 + H_2O + Sali minerali) + luce + clorofilla → Materia organica+O_2



VARIETÀ DI ALGHE

Alghe verdi: Sono le alghe più comuni e possono galleggiare o aderire alle pareti della piscina. Crescono rapidamente e possono arrivare ad intorbidire una piscina in 24 ore. Per eliminarle è necessario effettuare una clorazione d'urto.

Alghe marroni, rosse e gialle: Compaiono generalmente nella parte in ombra delle piscine, sotto forma di macchia di polvere gialla. Una volta insediate, possono resistere fino a 3 – 5 ppm di cloro libero.

Alghe nere: Formano macchie scure o punti neri da 1 a 3 cm di diametro e aderiscono fortemente alle superfici delle piscine. Sono a crescita lenta e sono estremamente resistenti al cloro.

• LA GAMMA ALGICIDE DI CTX OFFRE UNA VARIETÀ DI ANTIALGHE POCO O PER NULLA SCHIUMOGENA PER LA PREVENZIONE E L'ELIMINAZIONE DI OGNI TIPO DI ALGA CHE POSSA FORMARSI IN UNA PISCINA.

• L'AZIONE CONGIUNTA DEL CLORO E DELL'ALGHICIDA HA UN EFFETTO ANTI ALGHE SUPERIORE A QUELLO CHE QUESTI PRODOTTI AVREBBERO SE USATI SEPARATAMENTE, ALLE STESSE CONCENTRAZIONI.

• A PARTIRE DALLA QUANTITÀ DI 0,05 PPM DI ALGHICIDA SI OSSERVA UN EFFETTO ALGHISTATICO, MENTRE A PARTIRE DALLA QUANTITÀ DI 1-2,5 PPM SI OSSERVANO EFFETTI ALGHICIDI.

I trattamenti a base di cloro e bromo, alla concentrazione solitamente presente in piscina, non hanno un'azione sufficiente per inibire la crescita delle alghe. Conviene quindi utilizzare sostanze specifiche (alghicidi) per evitare la classica colorazione verdastra di pareti, fondo e scale, viscidi per lo sviluppo di alghe.

I prodotti riportanti le nuove etichette saranno disponibili terminati gli stock della versione 2021

CTX PhosFree



Elimina la fonte di alimentazione delle alghe

Prodotto concentrato:

13 settimane*

* 80 ml alla settimana per piscine da 50 m³.

DESCRIZIONE

Prodotto concentrato che previene la formazione di alghe derivanti da prodotti chimici, fertilizzanti dei giardini ed altri agenti contaminanti. Il prodotto agisce eliminando i fosfati che sono i principali nutrienti delle alghe stesse. La prevenzione è la migliore soluzione. Per tutti i tipi di piscina.

Prodotto di prevenzione

- Compatibile con tutti i tipi di sanificanti
- Facile e semplice da usare
- Migliora il rendimento dell'elettrolisi a sale
- Formulato a base di Lantanio

CONSIGLI D'USO

Si deve mantenere una concentrazione di fosfati inferiore a 125 ppb per evitare la formazione di alghe.

Trattamento iniziale per alti livelli di fosfati:

1. Assicuratevi che il filtro sia pulito e che stia lavorando correttamente.
2. Versare la dose necessaria di Phos Free in un recipiente con acqua e versare la soluzione sulla superficie della piscina in modo uniforme.
3. Mantenere il sistema di filtrazione attivo durante le 24 successive all'applicazione del prodotto.
4. Dopo 48 ore, analizzate il livello di fosfati con il kit di analisi. Se necessario, ripetere il trattamento.

	Formato	Codice	Prezzo €/l	Cod. Alfanumerico	Imb. Standard	kg/l/pallet
CTX PhosFree	1l	**63108**	34,33	P10	12	480

Per una piscina da 50 m³				
Quantità di fosfato in piscina	250 ppb	500 ppb	1000 ppb	1500 ppb
ml di Phosfree	150	300	600	900

Kit di analisi Fosfati



DESCRIZIONE

Il kit di analisi permette di determinare il livello di fosfati in piscina. 25 test per confezione. Per tutti i tipi di piscina. Legge i livelli di fosfati 0, 100, 200, 300, 500,1000 e 2500 del kit reattivo per ppb. Risultati in 15 secondi.

CONSIGLI D'USO

1. Riempite il contenitore trasparente fino alla linea dei 10 ml con l'acqua della piscina/SPA.
2. Prendete una striscia analitica dalla confezione ed introducetela nel contenitore facendola piegandola a metà (senza spezzarla).
3. Chiudete il contenitore e voltatelo 5 volte lentamente, in modo che l'acqua venga a contatto con la striscia in maniera uniforme.
4. Rimuovete il coperchio e la striscia analitica.
5. Ponete la parte inferiore del tubo del test nella zona della casella bianca del grafico a colori presente sulla confezione.

Osservando dall'alto attraverso il tubo del test aperto potrete confrontare la colorazione e leggere il valore dei fosfati dell'acqua.

	Formato	Codice	Prezzo €	Cod. Alfanumerico	Imb. Standard	UN/pallet
Strisce analitiche per fosfati	25 strisce	**64291**	30,48	P11	6 un	900 un

PROFESSIONAL ADVICE RECOMMENDED Prodotto consigliato per la vendita in negozio e/o in showroom per la specificità e la complessità del prodotto e/o della sua installazione.

I prodotti riportanti le nuove etichette saranno disponibili terminati gli stock della versione 2021

CTX-575 Distruttore di alghe

Non utilizzabile per piscina pubblica (ad esclusivo uso privato)

DESCRIZIONE

CTX-575 Distruttore di alghe è una combinazione di principi attivi cloranti ad elevata efficacia antialghe formulata appositamente per risolvere i problemi causati da alghe verdi, marroni, gialle, rosse e le "resistenti"alghe nere. L'efficacia nell'eliminazione delle alghe è tale da risolvere anche i casi più difficili di formazione di alghe verdi, marroni, nere, rosse e gialle. Indicato per trattamenti shock.



Caratteristiche e vantaggi:

- Composizione: complesso di rame stabilizzato e polimeri di ammonio quaternario.

- Recupero rapido, efficace e definitivo per tutti i tipi di alga, incluse le alghe nere.

- Compatibile con la maggior parte dei sistemi di trattamento chimico (non elettrolisi).

- Non produce schiuma.

- Gli effetti durano fino a diverse settimane dopo il trattamento.

- Utilizzare solo in piscine residenziali con rivestimento in mosaico, piastrelle o PVC garantiti antimacchia (es. Elbe Elite, Alkorplan Xtreme)

- Non usare in presenza di elettrocloratori a sale.

Consigli d'uso generali:

Aggiungere senza diluire 1 litro di CTX-575 Distruttore di alghe ogni 30-50 m^3 di acqua, in funzione del tipo di alga e della sua proliferazione (effettuare il trattamento come indicato in etichetta secondo il tipo di alga da eliminare).

Una volta risolto il problema delle alghe, continuare con il normale trattamento dell'acqua (sanificante e antialga di mantenimento).

CONTIENE SOLFATO DI RAME

	Formato	Codice	Prezzo €/l	Cod. Alfanum.	Imb. Standard	Kg/l/pallet
CTX-575 Distruttore di Alghe	1 l	**71653**	25,40	P10	12	384

PRIMA





Aggiungere CTX-575 in piscina

DOPO





Lascia il sistema di filtrazione acceso per 12-24 ore.

Consigli d'uso in base alla tipologia di alga

Alghe verdi:
Alghe che tendono a restare in sospensione in acqua dando una colorazione verde e aderiscono alle superfici della vasca.

Consigli d'uso:
- Dosare la quantità necessaria di CTX-575 lungo il perimetro della piscina; non sovradosare.
- Azionare il sistema di filtrazione della piscina per 12–24 ore.

Alghe marroni, rosse e gialle:
Tutte queste alghe tendono ad aderire alle superfici della vasca.

Consigli d'uso:
- Fermare il sistema di filtrazione della piscina.
- Regolare il livello di pH.
- Aggiungere CTX-575 il più vicino possibile alle pareti (senza diluirlo) e lungo tutto il perimetro della piscina; non sovradosare.
- Lasciare agire il prodotto per 4 ore e poi spazzolare accuratamente.
- Riattivare il sistema di filtrazione.

Alghe nere:
Le alghe nere si presentano come macchie isolate. I trattamenti tradizionali sono spesso inefficaci e non riescono ad eliminarle.

Consigli d'uso:
- Fermare il sistema di filtrazione della piscina.
- Spazzolare energicamente le zone interessate.
-Regolare il livello di pH.
- Aggiungere CTX-575 nelle zone interessate senza diluire; non sovradosare.
- Lasciar agire il prodotto per 6-8 ore e spazzolare nuovamente.
- Riattivare il sistema di filtrazione.
- Ripetere il trattamento la settimana successiva (se si registra qualche persistenza di alghe nere).

I prodotti riportanti le nuove etichette saranno disponibili terminati gli stock della versione 2021

ANTIALGA CONCENTRATI

CTX-500C AlgaStop Power



Prodotto concentrato: 25 settimane (1 l)*

* Stimato per una piscina da 50 m³ per la sola manutenzione

DESCRIZIONE

Prodotto ad azione rapida con un elevato potere alghicida, destinato ad evitare la formazione e lo sviluppo di alghe nell'acqua della piscina. La prevenzione è la miglior soluzione. Per ogni tipologia di piscina.

Prodotto concentrato che, grazie alla sua enorme efficacia, vi permetterà di mantenere la piscina libera da alghe di tutti i tipi.

CONSIGLI D'USO

Dose iniziale: Aggiungere 180 ml per ogni 50 m³. Successivamente aggiungere, una volta a settimana, 40 ml per ogni 50 m³.

	Formato	Codice	Prezzo €/l	Cod. Alfanumerico	Imb. Standard	kg/l/pallet
CTX-500C AlgaStop Power	1 l	**63120**	18,54	P10	12	480

CTX-530C AlgaStop Ultra Power



Prodotto concentrato: 20 settimane (1 l)*

* Stimato per una piscina da 50 m³ per la sola manutenzione

DESCRIZIONE

Antialga extra con potere microflocculante che gli conferisce una maggior capacità di prevenzione della crescita e proliferazione di alghe. Non schiumogeno.

Per ogni tipologia di piscina.

Prodotto concentrato di mantenimento che, grazie al suo potere microflocculante, vi permetterà di mantenere la piscina libera da ogni tipo di alghe.

CONSIGLI D'USO

Dose iniziale: Aggiungere 180 ml per ogni 50 m³. Successivamente aggingere, una volta a settimana, 60 ml per ogni 50 m³.

	Formato	Codice	Prezzo €/l	Cod. Alfanumerico	Imb. Standard	kg/l/pallet
CTX-530C AlgaStop Ultra Power	1 l	**63122**	20,84	P10	12	480

ANTIALGA

CTX-60 AlgaStop Cristal: Antialga schiarente



DESCRIZIONE

Antialga schiarente ad azione rapida che, oltre ad avere un elevato potere alghicida, rende l'acqua più trasparente. Per piscine senza giochi d'acqua, idromassaggi. CONSIGLI D'USO: Per prevenire la proliferazione delle alghe, aggiungere 2 litri ogni 100 m³ di volume della piscina. In seguito aggiungere, una volta alla settimana, 0,5 l di prodotto per 100 m³ di acqua.

	Formato	Codice	Prezzo €/l	Cod. Alfanumerico	Imb. Standard	kg/l/pallet
CTX-60 AlgaStop Cristal	1 l	**03188**	8,00	P10	12	384
CTX-60 AlgaStop Cristal	5 l	**03190**	5,07	P10	4	640
CTX-60 AlgaStop Cristal	10 l	**08621**	4,81	P10	1	400
CTX-60 AlgaStop Cristal	25 l	**03191**	4,55	P10	1	600

Prodotto consigliato per la vendita in negozio e/o in showroom per la specificità e la complessità del prodotto e/o della sua installazione.

I prodotti riportanti le nuove etichette saranno disponibili terminati gli stock della versione 2021

ANTIALGA

CTX-530 AlgaStop Ultra: antialghe flocculante



DESCRIZIONE

Composto alghicida non schiumogeno, multiazione potenziato, con potere flocculante che gli conferisce una maggior capacità di prevenzione della crescita e proliferazione di alghe. Non schiumogeno e chiarificante.

CONSIGLI D'USO

Trattamento iniziale: Aggiungere 1 L di prodotto ogni 100 m^3 d'acqua.

Trattamento di mantenimento: Aggiungere 0,25 L di prodotto ogni 100 m^3 d'acqua una volta alla settimana. Queste dosaggi hanno un carattere orientativo e possono essere modificati in funzione delle caratteristiche proprie di ogni piscina, della climatologia, ecc

	Formato	Codice	Prezzo €/l	Cod. Alfanumerico	Imb. Standard	kg/l/pallet
CTX-530 AlgaStop Ultra	1 l	**03203**	10,15	P10	12	384
CTX-530 AlgaStop Ultra	5 l	**03204**	6,75	P10	4	640
CTX-530 AlgaStop Ultra	10 l	**26729**	6,45	P10	1	600

CTX-570 AlgaStop Non Stop: Antialghe non schiumogeno



DESCRIZIONE

Antialga continuo che non crea schiuma, schiarente, adatto a trattamenti della vasca vuota. Ideale per piscine profonde e con sistema di nuoto controcorrente. Per piscine con sistema di nuoto controcorrente o simili, parchi acquatici, ecc... Rende più trasparente l'acqua e aiuta l'eliminazione delle alghe e dei solidi in sospensione. Non contribuendo alla formazione di schiume, è ideale per piscine dotate di sistemi per il nuoto controcorrente o simili, parchi acquatici, ecc... Compatibile con la maggior parte dei trattamenti di clorazione.CONSIGLI D'USO: Per prevenire la proliferazione delle alghe, aggiungere 2 litri di prodotto per ogni 100 m^3 di volume della piscina. In seguito aggiungere, una volta alla settimana, 0,5 l di prodotto per 100 m^3 di acqua.

	Formato	Codice	Prezzo €/l	Cod. Alfanumerico	Imb. Standard	kg/l/pallet
CTX-570 AlgaStop Non Stop	1 l	**09884**	9,67	P10	12	384
CTX-570 AlgaStop Non Stop	5 l	**03206**	5,90	P10	4	640
CTX-570 AlgaStop Non Stop	10 l	**21272**	5,60	P10	1	400
CTX-570 AlgaStop Non Stop	25 l	**03207**	5,30	P10	1	600

DISINCROSTANTI

Disincrostanti per la pulizia della vasca



DESCRIZIONE

Detergente altamente efficace, a carattere acido, studiato per eliminare le incrostazioni calcaree, i residui organici ed i sedimenti minerali che, con il passare del tempo, si formano ed aderiscono alla superficie della piscina. Si tratta di un prodotto studiato per la pulizia della vasca della piscina. Per ogni tipologia di piscina. Per la pulizia della vasca e delle superfici compatibili con disincrostanti acidi. CONSIGLI D'USO In una piscina vuota, applicare il prodotto non diluito sulle superfici da pulire, spargendolo perfettamente sulle pareti e sul fondo. Lasciare agire il prodotto per circa ½ ora; sciacquare quindi abbondantemente con acqua. Se le incrostazioni non sono state eliminate, ripetere l'operazione. Nei punti altamente incrostati complementare l'azione del prodotto raschiando con una spazzola, sciacquare quindi abbondantemente con acqua fino a rimuoverlo completamente. Applicare il prodotto senza nebulizzare. Per piscine in fibra di vetro o poliestere è raccomandato l'utilizzo del CTX-53.

	Formato	Codice	Prezzo €/l	Cod. Alfanumerico	Imb. Standard	kg/l/pallet
Disincrostante di Superfici Extra						
CTX-51	5 l	**03124**	5,71	P10	4	640
CTX-51	25 l	**03125**	5,52	P10	1	600
Disincrostante vetroresina						
CTX-53	5 l	**07882**	11,15	P10	4	640

I prodotti riportanti le nuove etichette saranno disponibili terminati gli stock della versione 2021

Prodotto consigliato per la vendita in negozio e/o in showroom per la specificità e la complessità del prodotto e/o della sua installazione.



CTX-52 Gelacid: Disincrostante per la pulizia della vasca, in gel

DESCRIZIONE

Gel detergente altamente efficace, a carattere acido, studiato per eliminare le incrostazioni calcaree ed i sedimenti minerali che, con il passare del tempo, si formano ed aderiscono alla superficie della piscina. Altamente efficace sulle pareti della piscina. Dissolve completamente i depositi calcarei e le macchie di ossidi metallici.

Grazie alla sua consistenza, aderisce alle pareti e non schizza.

CONSIGLI D'USO Svuotare la piscina. Inumidire con acqua le superfici da pulire ed applicare il prodotto direttamente, senza diluire, con un pennello o un rullo di plastica. Lasciare agire il prodotto per circa 1/2 ora. Sciacquare quindi abbondantemente fino a rimuoverlo completamente.

	Formato	Codice	Prezzo €/l	Cod. Alfanumerico	Imb. Standard	kg/l/pallet
CTX-52 Gelacid	5 l	**08669**	6,89	P10	4	640



CTX-57 Netafilter: Disincrostante liquido per la pulizia dei filtri

DESCRIZIONE

Disincrostante liquido dalle caratteristiche acide, indicato per l'eliminazione delle incrostazioni causate dai sali dell'acqua e dalla sporcizia che si deposita all'interno dei filtri a massa. Adatto alla pulizia di filtri in acciaio inossidabile e poliestere. Facile da applicare e di rapido risciacquo con acqua corrente.

CONSIGLI D'USO Con il filtro in aperto a pompa ferma, spurgare tramite la valvola di fondo tutta l'acqua contenuta all'interno. Chiudere la valvola di scarico ed inserire, tramite la bocca del filtro, 2 l d'acqua seguiti da 2 l di prodotto NETAFILTER per circa 10 kg di sabbia/vetro.La soluzione aggiunta deve coprire la sabbia/vetro, superandone il livello di 20 - 30 cm. Dopo circa 8 ore chiudere il filtro, effettuare un controlavaggio e tornare alla normale filtrazione.

	Formato	Codice	Prezzo €/l	Cod. Alfanumerico	Imb. Standard	kg/l/pallet
CTX-57 Netafilter	5 l	**08671**	7,95	P10	4	640
CTX-57 Netafilter	25 l	**08672**	6,33	P10	1	600



CTX-56 Netoline: Disincrostante per la linea di galleggiamento

DESCRIZIONE

Gel detergente disincrostante a carattere acido, formulato appositamente per eliminare gli aloni di grasso, la sporcizia e le incrostazioni calcaree dai bordi e dalle pareti della piscina e dalle zone annesse, se necessario.

Per tutte le piscine a skimmer.

Dissolve completamente i depositi calcarei e le macchie di ossidi metallici. Non rilascia né fumo né vapori che disturbano l'utente.

Essendo facilmente applicabile con pennello, rullo o spugna su superfici verticali, risulta più efficace dei detergenti liquidi normalmente usati. Grazie alla sua consistenza aderisce alle pareti e non schizza.

CONSIGLI D'USO

Applicare il prodotto non diluito tramite un panno, una spugna o un pennello, sfregando le zone da pulire. Se non si riesce ad eliminare la sporcizia dalle superfici vicine al livello dell'acqua, è consigliabile abbassare il livello per consentire al prodotto di agire più efficacemente. La dose indicativa è di 15 l per 100 m^3 del volume della piscina, a seconda del livello di sporcizia presente.

	Formato	Codice	Prezzo €/l	Cod. Alfanumerico	Imb. Standard	kg/l/pallet
CTX-56 Netoline	5 l	**38811**	7,58	P10	4	640

I prodotti riportanti le nuove etichette saranno disponibili terminati gli stock della versione 2021



CTX-75 Sgrassante della linea di galleggiamento

DESCRIZIONE

Potente detergente sgrassante della linea di galleggiamento per piscine e spa. Per tutte le piscine a skimmer.

Composto detergente specialmente formulato per pulire i bordi perimetrali, le pareti e zone circostanti la vasca da residui oleosi e grassi.

CONSIGLI D'USO

Applicare il prodotto non diluito con un panno, una spugna, sfregando le zone da pulire. Se non si riesce ad eliminare la sporcizia dalle superfici vicine al livello dell'acqua, è consigliabile abbassare il livello per consentire al prodotto di agire più efficacemente.

	Formato	Codice	Prezzo €/l	Cod. Alfanumerico	Imb. Standard	kg/l/pallet
CTX-75	1 l	**03221**	10,36	P10	12	384
CTX-75	5 l	**03222**	5,28	P10	4	640
CTX-75	10 l	**26731**	5,15	P10	1	400



CTX-35: Detergente per celle elettrolitiche

DESCRIZIONE

Gli elettrocloratori sono costituiti da una cella elettrolitica attraverso la quale circola l'acqua della piscina e viene generato il cloro. Sulla superficie degli elettrodi della cella elettrolitica, inclusi gli apparati dotati di inversione di polarità, si accumulano nel tempo residui organici, incrostazioni calcaree e sedimenti minerali che aderendo alla superficie e ne riducono il rendimento riducendo la vita della cella. Per questo motivo sarà necessario programmare la pulizia utilizzando CTX-35, prodotto a base acida, pronto all'uso e pensato per eliminare le incrostazioni senza danneggiare gli elettrodi, bensì garantendo sempre un alto rendimento di produzione di cloro.

CONSIGLI D'USO:

Introdurre gli elettrodi in un recipiente resistente agli acidi ed aggiungere il prodotto così che gli elettrodi risultino interamente sommersi, ma senza superare il limite superiore per evitare l'attacco del prodotto alle viti e ai dadi della parte più esterna. Lasciar agire il prodotto e una volta terminata l'operazione di pulizia, risciacquare accuratamente gli elettrodi con acqua prima di rimontarli nella cella.

	Formato	Codice	Prezzo €/l	Cod. Alfanumerico	Imb. Standard	kg/l/pallet
CTX-35	5 l	**31127**	5,32	P10	4	640



CTX-75AS AlkaSuper

DESCRIZIONE

Prodotto sgrassante alcalino indicato per rimuovere i residui organici che aderiscono sulla superificie in PVC. Indicato anche per la pulizia delle cartucce filtranti.

CONSIGLI D'USO:

In presenza di sporcizia persistente sul liner, applicare CTX-75AS senza diluirlo sopra una spugna e strofinare energicamente le parti da trattare.

In caso residui organici in corrispondenza del livello dell'acqua, è consigliabile far scendere il livello della stessa, per conseguire una maggior efficacia del prodotto.

Per detersioni più blande è possibile diluire il prodotto fino al 10/20%. É inoltre possibile pulire l'elemento filtrante dei filtri a cartuccia immergendo la cartuccia, dopo averla sciacquata, in una soluzione del prodotto 1:1 con acqua. Dopo 12h risciaquare abbondantemente prima dell'utilizzo. Nelle zone ove esistano incrostazioni di natura calcarea, si dovrà utilizzare prima un disincrostante acido.

	Formato	Codice	Prezzo €/l	Cod. Alfanumerico	Imb. Standard	kg/l/pallet
CTX-75AS Alka super	1 l	**03227**	11,12	P10	12	384
CTX-75AS Alka super	5 l	**03228**	5,81	P10	4	640
CTX-75AS Alka super	10 l	**03234**	5,53	P10	1	400

I prodotti riportanti le nuove etichette saranno disponibili terminati gli stock della versione 2021

RIPARAZIONE

SB-Pool Sealer



DESCRIZIONE

Prodotto chimico appositamente formulato per sigillare perdite o fughe d'acqua di piscine, spa, vasche idromassaggio, pozzi, cisterne, tubazioni, ecc. SB-Pool Sealer può essere utilizzato in qualsiasi tipologia di piscina (cemento armato, prefabbricata, liner, fibra di vetro, acrilico) e non danneggia l'interno di piscine, spa, ecc.

CONSIGLI D'USO: Aggiungere 1 l di SB-Pool Sealer per 80 m^3 di acqua. Riempire completamente la piscina, la spa, ecc. Per piscine con filtro a sabbia o diatomite, mettere la valvola selettrice in posizione di "ricircolo". Per le piscine con altri tipi di filtri, si consiglia di rimuovere gli elementi del filtro o bypassarlo. Agitare SEMPRE il flacone prima dell'uso. Avviare il sistema di filtrazione e aggiungere lentamente il dosaggio raccomandato negli skimmer o, nelle piscine a sfioro, direttamente nella piscina vicino alle bocchette di immissione per facilitare l'omogeneizzazione del prodotto. Il prodotto è molto denso e tende a depositarsi rapidamente sul fondo della piscina. Per evitare ciò, si raccomanda di rimuovere l'area in cui è stato depositato con una spazzola. Mantenere il sistema di filtrazione in funzione - posizione di ricircolo - fino a quando le fessure non sono state sigillate e non ci sono perdite d'acqua. Si stima un minimo di 24-48 ore. Contrassegnare il livello dell'acqua della piscina, della spa, ecc. Verificare per 2 o 3 giorni che il livello dell'acqua non scenda, verificando così il ripristino. Una volta che le perdite sono rimosse, mettete il sistema di filtrazione in posizione "filtrazione" (dopo aver reinstallato gli eventuali elementi filtranti rimossi durante la riparazione della perdita). Il trattamento può essere ripetuto se non si è ottenuta una riparazione completa.

	Formato	Codice	Prezzo €	Cod. Alfanumerico	Imb. Standard	kg/l/pallet
SB-Pool Sealer	1 l	**74725**	52,80	P10	12	504 un

ANTICALCARE

CTX 600 Anticalcare



DESCRIZIONE

Anticalcare liquido per la prevenzione delle incrostazioni calcaree. Per tutte le piscine. Prodotto disperdente e inibente per la prevenzione di incrostazioni; aiuta inoltre a prevenire l'ostruzione dei filtri e la corrosione delle parti metalliche del sistema di ricircolo e di filtrazione.

CONSIGLI D'USO: Diluire la quantità necessaria di prodotto in un recipiente contenente acqua e distribuire la soluzione ottenuta uniformemente su tutta la superficie della piscina, lasciando il dispositivo di filtrazione in funzione. Nel caso di piscine con una durezza d'acqua superiore a 45 °F ed una temperatura di 28 °C, aumentare la dose dal 25 al 50%.

Disperdente sequestrante di calcio e magnesio	Formato	Codice	Prezzo €/l	Cod. Alfanumerico	Imb. Standard	kg/l/pallet
CTX-600	5 l	**03229**	24,94	P10	4	640

CTX-602 Anticalcare Eco



DESCRIZIONE

Anticalcare liquido per la prevenzione delle incrostazioni calcaree. Per tutte le piscine. Prodotto disperdente e inibente per la prevenzione di incrostazioni; aiuta inoltre a prevenire l'ostruzione dei filtri e la corrosione delle parti metalliche del sistema di ricircolo e di filtrazione.

CONSIGLI D'USO: Diluire la quantità necessaria di prodotto in un recipiente contenente acqua e distribuire la soluzione ottenuta uniformemente su tutta la superficie della piscina, lasciando il dispositivo di filtrazione in funzione. Nel caso di piscine con una durezza d'acqua superiore a 45 °F ed una temperatura di 28 °C, aumentare la dose dal 25 al 50%.

	Formato	Codice	Prezzo €/l	Cod. Alfanumerico	Imb. Standard	kg/l/pallet
CTX-602	5 l	**17959**	7,22	P10	4	640

I prodotti riportanti le nuove etichette saranno disponibili terminati gli stock della versione 2021

ANTICALCARE

CTX-700 Sequestrante di metalli



DESCRIZIONE

Sequestrante di metalli (ferro, magnesio, ecc...) ed anticalcare. Evita che l'acqua diventi torbida e che il calcare precipiti. Evita inoltre la formazione di altre macchie causate dai metalli. Per tutte le piscine.

CONSIGLI D'USO: Diluire la quantità necessaria in un recipiente contenente acqua e distribuire la soluzione ottenuta uniformemente su tutta la superficie della piscina, lasciando il dispositivo di filtrazione in funzione. Nel caso di piscine con una durezza d'acqua superiore a 45 °F ed una temperatura di 28 °C, aumentare la dose dal 25 al 50 %.

	Formato	Codice	Prezzo €/l	Cod. Alfanumerico	Imb. Standard	kg/l/pallet
CTX-700	5 l	**03231**	31,32	P10	4	640

RIMOZIONE OSSIDI METALLICI

CTX-110 Ossigeno Liquido



DESCRIZIONE

Il ferro è uno dei metalli più abbondanti della crosta terrestre ed è naturalmente presente in acqua in forma solubile o in forma complessa. La presenza di ferro in acqua può avere più origini ed in generale non costituisce un pericolo alla salute umana o all'ambiente, ma causa problemi di una natura estetica ed organolettica. Il ferro può colorare l'acqua e può causare macchie color ruggine sul liner.

CONSIGLI D'USO

Una volta regolato il pH tra 7,2 e 7,6 aggiungere direttamente in vasca 10L di CTX-110 Ossigeno Liquido ogni 100 m^3 d'acqua e lasciare il sistema in filtrazione per almeno 12 ore. É importante che il valore del cloro libero sia il più basso possibile in quanto CTX-110 Ossigeno Liquido neutralizza il cloro. Dopo qualche giorno, in funzione della temperatura e delle condizioni climatologiche, è possibile riprendere la clorazione inserendo nei cestelli degli skimmer 1 pastiglia di CTX-370 o CTX-342 ogni 25 m^3 d'acqua. Non riprendere a clorare direttamente in vasca. Per prevenire la formazione delle macchie è consigliabile utilizzare CTX-700 rispettando le normali condizioni d'uso del prodotto.

	Formato	Codice	Prezzo €	Cod. Alfanumerico	Imb. Standard	Kg/l/pallet
CTX-110 Ossigeno Liquido	5 l	**23116**	11,03	P09	4	640
CTX-110 Ossigeno Liquido	25 l	**23127**	7,89	P09	1	480

PRODOTTO AD ESCLUSIVO USO PROFESSIONALE. VIETATA LA VENDITA AI PRIVATI

CTX-110DIL Ossigeno Liquido



DESCRIZIONE

Ossigeno liquido diluito per uso privato.

CONSIGLI D'USO Una volta regolato il pH tra 7,2 e 7,6 aggiungere direttamente in vasca 30L di CTX-110DIL Ossigeno Liquido ogni 100 m^3 d'acqua e lasciare il sistema in filtrazione per almeno 12 ore. É importante che il valore del cloro libero sia il più basso possibile in quanto CTX-110 Ossigeno Liquido neutralizza il cloro. Dopo qualche giorno, in funzione della temperatura e delle condizioni climatologiche, è possibile riprendere la clorazione inserendo nei cestelli degli skimmer 1 pastiglia di CTX-370 o CTX-342 ogni 25 m^3 d'acqua. Non riprendere a clorare direttamente in vasca.

Per prevenire la formazione delle macchie è consigliabile utilizzare CTX-700 rispettando le normali condizioni d'uso del prodotto.

	Formato	Codice	Prezzo €	Cod. Alfanumerico	Imb. Standard	Kg/l/pallet
CTX-110DIL	5 l	**23117**	4,55	P09	4	640
CTX-110DIL	25 l	**23118**	3,26	P09	1	480

I prodotti riportanti le nuove etichette saranno disponibili terminati gli stock della versione 2021

CTX-550 WinterStar e CTX-551 WinterStar Liner





DESCRIZIONE

Prodotto per il mantenimento dell'acqua in piscine non utilizzate durante la stagione invernale. CTX-550 Winter Star per piscine con piastrelle e CTX-551 Winter Star Liner per piscine rivestite con liner o in poliestere.

Previene la putrefazione dell'acqua. Facilita la pulizia in primavera e evita la proliferazione intensa di alghe. Non forma schiuma e compatibile con tutti i trattamenti di clorazione. Completamente solubile in acqua.

CONSIGLI D'USO

Al termine della stagione balneare, senza sospendere il trattamento di manutenzione, realizzare una superclorazione con dicloro granulare CTX-200GR ClorShock (15 g/m³). Il giorno dopo aggiungere 5 l di prodotto CTX-550 o 8 l di CTX-551 ogni 100 m³ di acqua. Il valore del pH dell'acqua dovrà essere compreso tra 7,2 e 7,6. Versare la dose necessaria direttamente nell'acqua della piscina. È necessario mettere il sistema di filtrazione in funzione per il tempo necessario a distribuire il prodotto in acqua uniformemente. A metà inverno è consigliabile ripetere il trattamento.

	Formato	Codice	Prezzo €/l	Cod. Alfanumerico	Imb. Standard	kg/l/pallet
CTX-550 WinterStar	5 l	**03226**	11,28	P10	4	640
Per piscine in poliestere e liner						
CTX-551 WinterStarLiner	5 l	**17228**	5,34	P10	4	640
CTX-551 WinterStarLiner	10 l	**26412**	4,90	P10	1	400

CTX-551C WinterStar Liner Power



DESCRIZIONE

Svernante concentrato specifico per piscine in liner e poliestere che vi permetterà di mantenere una perfetta condizione dell'acqua durante l'inverno evitando formazioni di alghe.

Prodotto concentrato per il mantenimento dell'acqua della piscina durante il periodo invernale. Questo vi permetterà di non dover svuotare la piscina per la stagione successiva. Il suo tappo dosatore vi permetterà di aggiungere la quantità perfetta di prodotto.

CONSIGLI D'USO

Alla fina della stagione effettuare una superclorazione con Dicloro Granulare (CTX-200GR).

Aggiungere, il giorno dopo, 1 l di prodotto per ogni 50 m³ di acqua. Il valore di pH dell'acqua deve essere fra 7,2 - 7,4.

	Formato	Codice	Prezzo €/l	Cod. Alfanumerico	Imb. Standard	kg/l/pallet
CTX-551C	1 l	**63163**	20,84	P10	12	480

PROFESSIONAL ADVICE RECOMMENDED Prodotto consigliato per la vendita in negozio e/o in showroom per la specificità e la complessità del prodotto e/o della sua installazione.

I prodotti riportanti le nuove etichette saranno disponibili terminati gli stock della versione 2021

CTX-70 SurfoSan



La linea di prodotti CTX-70 SurfoSan è l'ideale contro la proliferazione di virus e batteri.

Detergente igienizzante per tutte le superfici adiacenti la piscina (pavimentazione, docce, sdraio, ecc...). Prodotto da nebulizzare. Contiene alcol isopropilico e composti di ammonio quaternari. L'azione sinergica e bilanciata ne potenzia l'effetto igienizzante ad ampio spettro.

Adatto per igienizzare e proteggere da virus e batteri:



PAVIMENTAZIONE E PARETI



SDRAIO - PANCHE



SCALETTE - SCORRIMANO - BORDI



DOCCE



ARREDO DA ESTERNO



SPOGLIATOI

	Formato	Codice	Prezzo €/l	Cod. Alfanumerico	Imb. Standard	kg/l/pallet
CTX-70 SurfoSan	1 l spray	**73941**	14,52	P10	9	432
CTX-70 SurfoSan	5 l	**05453**	6,67	P10	4	640
CTX-70 SurfoSan	25 l	**05454**	5,71	P10	1	600

I prodotti riportanti le nuove etichette saranno disponibili terminati gli stock della versione 2021

CONFORMITÀ DEI PRODOTTI CHIMICI

Reach Regolamento CE 1907/2006

Il REACH è un sistema integrato di registrazione, valutazione e autorizzazione a livello europeo delle sostanze chimiche volto ad assicurare una migliore protezione della salute umana e dell'ambiente. Il regolamento Reach prevede una serie di adempimenti, registrazioni, dossier a carico di fabbricanti ed importatori in funzione della pericolosità della sostanza da autorizzare e della quantità prodotta o importata annualmente.
Gli adempimenti necessari per essere conformi alla normativa Reach sono cadenzati negli anni ed è quindi necessario prestare attenzione agli adempimenti che si susseguono negli anni. I prodotti Fluidra rispettano gli adempimenti Reach grazie al lavoro costante delle proprie produttive.

Regolamento Biocidi UE 528/2012

Il regolamento biocidi norma l'immissione sul mercato europeo dei prodotti biocidi utilizzati per l'uomo per gli animali o per la preservazione di ambienti e materiali da batteri, parassiti, agenti biologici infettanti. Il regolamento biocidi prevede numerosi adempimenti a carico di fabbricanti ed importatori di prodotti biocidi secondo un calendario ed un percorso ancora in itinere. La prima scadenza importante per gli operatori del settore si è avuta il primo settembre 2015 con l'entrata in vigore dell'art.95; da tale data in poi non è più possibile commercializzare in Europa principi attivi biocidi per i quali il fabbricante o l'importatore non abbia presentato richiesta di approvazione all'ECHA per l'uso specifico (piscina e aree dedicate). I prodotti biocidi Fluidra rispettano il regolamento biocidi ed in particolare l'art.95: tutti i principi attivi biocidi presenti nei prodotti Fluidra provengono da fornitori presenti nell'elenco previsto dall'art.95 per biocidi di tipo 2.

Regolamento CLP CE 1272/2008 (modifiche al 1907/2006)

Il regolamento CLP norma la classificazione, etichettatura ed imballaggio delle sostanze pericolose, modificandone i criteri rispetto alla precedente normativa. Tali modifiche, scaglionate nel tempo, sono terminate il 31 maggio del 2017, limite ultimo per la commercializzazione di miscele classificate ed etichettate secondo la precedente normativa. Oggi non è più consentito commercializzare o tenere a scaffale prodotti etichettati con i vecchi simboli quadrati arancioni. I prodotti Fluidra sono classificati ed etichettati secondo la normativa CLP già da anni.

Decreto Legislativo 65/2003

Il D.Lgs. 65/2003 stabilisce l'obbligo per chi immette sul mercato un prodotto chimico pericoloso di darne comunicazione all'Istituto Superiore della Sanità, riportandone dati completi di formulazione. Quest'obbligo nasce dalla necessità dei centri antiveleno di poter intervenire correttamente in caso di incidenti o ingestioni di prodotti chimici pericolosi. È tenuto alla notifica all'ISS ogni produttore o distributore che compare in etichetta, anche se indicato come distributore con scritta sovrapposta all'etichetta originale; il processo di notifica è totalmente gratuito ed effettuabile tramite apposita pagina internet. Fluidra commerciale Italia ha notificato tutti i suoi prodotti all'ISS.

COS'È L'ADR?

L'ADR è la normativa che si occupa della sicurezza del trasporto su strada delle merci pericolose e che definisce condizioni e limiti per il trasporto di determinate merci, tra questi molti prodotti chimici nel settore del trattamento acque per piscine.
Tale normativa si occupa, tra gli altri aspetti, di:
1 • classificazione delle sostanze pericolose in riferimento al trasporto su strada;
2 • imballaggio delle merci;
3 • dotazioni dei mezzi adibiti al trasporto;
4 • documenti di trasporto.

1. Classificazione delle merci pericolose

L'ADR classifica le merci pericolose in 13 classi di pericolosità che corrispondono ad altrettanti tipi di pericolo. L'appartenenza di una merce ad una classe dipende dal pericolo principale che la materia o oggetto presenta.

classe 1	Materie e oggetti esplosivi	
classe 2	Gas	
classe 3	Liquidi infiammabili	
classe 4.1	Solidi infiammabili, materie autoreattive, materie che polimerizzano e esplosivi solidi desensibilizzati	
classe 4.2	Materie soggette ad accensione spontanea	
classe 4.3	Materie che, a contatto con l'acqua, sviluppano gas infiammabili	
classe 5.1	Materie comburenti	
classe 5.2	Perossidi organici	
classe 6.1	Materie tossiche	
classe 6.2	Materie infettanti	
classe 7	Materiali radioattivi	
classe 8	Materie corrosive	
classe 9	Materie e oggetti pericolosi diversi	

La pericolosità delle merci può essere verificata attraverso:
• le informazioni riportate nella scheda dati di sicurezza
• la marcatura ed etichettatura riportata sui colli.

2. Imballaggio delle merci

Il livello di pericolosità di ogni materia (salvo il caso delle classi 1 Esplosivi, 2 Gas, 5.2 Perossidi organici e 7 Radioattivi) è definito dal gruppo di imballaggio:

- G.I. I indica materie presentanti un alto pericolo;
- G.I. II indica materie presentanti un medio pericolo;
- G.I. III indica materie presentanti un basso pericolo.

L'ADR prescrive che le merci pericolo siano confezionate in uno dei seguenti tipi di imballaggi:

- fusti
- taniche
- casse (o scatole)
- sacchi
- imballaggi compositi
- contenitori intermedi rigidi o flessibili per rinfuse (GIR o IBC o GRV)
- grandi imballaggi (LP).

I primi 6 sono definiti "piccoli imballaggi", con capacità sino a 450 litri; i GIR e gli LP sono imballaggi di capacità maggiore (fino a 3000 litri). Salvo disposizioni contrarie contenute nell'ADR, ogni imballaggio, compresi gli IBC e i grandi imballaggi, ad eccezione degli imballaggi interni, deve essere conforme ad un prototipo che abbia soddisfatto, secondo il caso, delle prove specifiche.

3. Dotazioni dei mezzi adibiti al trasporto

Di seguito riportiamo le varie casistiche che si possono presentare nel trasporto di merci pericolose e le conseguenti dotazioni dei mezzi e del conducente richieste dalla normativa.

A Esenzione per "Quantità limitata" (esenzione totale)



Si tratta di colli costituiti da imballaggi combinati (ad esempio scatole contenenti dei flaconi) la cui massa lorda non supera i 30 kg e che riportano il marchio specifico mostrato in figura. La quantità massima che è possibile trasportare di questa tipologia di colli è illimitata.

B Esenzione 1.1.3.6 ADR (esenzione parziale)

Per le merci pericolose in colli, diverse da quelle di cui al punto precedente, il trasporto deve avvenire tramite imballaggi omologati ONU, marcati ed etichettati opportunamente. Per quantitativi non superiori a 333 kg/litri per le merci più pericolose e per quantitativi non superiori a 1000 kg/litri per le merci meno pericolose il trasporto dovrà essere effettuato solo in presenza di uno specifico documento di trasporto e con la presenza a bordo del veicolo di un estintore a polvere di almeno 2 kg. Per carichi costituiti da merci meno pericolose e merci più pericolose, la quantità massima trasportabile dovrà essere calcolato tenendo conto di specifici coefficienti di moltiplicazione.



C Trasporto in pieno regime ADR

Per quantitativi superiori a quelli indicati per l'esenzione parziale, il trasporto le merci potranno essere trasportate solo da veicoli opportunamente segnalati con pannelli arancio e muniti di specifico equipaggiamento. I conducenti devono essere in possesso di CFP (Patentino ADR) e di istruzioni scritte.







TRATTAMENTI CHIMICI

ASTRALPOOL

REGOLAZIONE DEL pH	295
CLORATI	296
MULTIACTION CON CLORO	296
IPOCLORITO DI SODIO LIQUIDO	297
TRATTAMENTO SENZA CLORO	297
ABBATTITORE DI FOSFATI	297
ANTIALGHE	298
DETERGENTI	299
FLOCCULANTI	300
COMPLEMENTI	301
SVERNANTI	302
IGIENIZZANTI	303
ESSENZE PER DOCCE EMOZIONALI	303

FLUIDRA

293

IL TRATTAMENTO DELL'ACQUA DI PISCINA **INIZIA QUI**



Nuova Gamma AstralPool
MAINTENANCE

I 6 STEP PER UN ADEGUATO TRATTAMENTO DELL'ACQUA

M

EQUILIBRIO **1.** Regolare il pH
TRATTAMENTO **2.** Utilizzare il prodotto di trattamento scelto
ANTIALGHE **3.** Prevenire la formazione delle alghe
FLOCCULANTI **4.** Mantenere l'acqua limpida e cristallina
COMPLEMENTARI **5.** Pulire gli accessori e spazi adiacenti la piscina
INVERNANTI **6.** Proteggere l'acqua della piscina durante l'inverno

IL CORRETTO MANTENIMENTO È LA SOLUZIONE MIGLIORE

Ma se sorge un imprevisto, tranquillo!

S

Nuova Gamma AstralPool
SOLUTION

SOLUZIONI PER QUALSIASI TIPO DI IMPREVISTO

COME LEGGERE L'ETICHETTA



Nome gamma

Nome e descrizione del prodotto

Benefici e modalità d'uso del prodotto

Formato
- Granulare
- Pastiglie
- Liquido
- Liquido concentrato
- Polvere

Durata
Effettiva del prodotto in acqua
- 1' Immediato
- 8h
- Giornaliero
- 10 giorni
- di recupero

Tipi di piscina
- Tutti i tipi di piscina
- Piscina con skimmer e filtro a sabbia
- Filtro a sabbia speciale
- Rivestimento speciale
- Mosaico e piastrelle

Dosaggio
Dose necessaria per m^3



pH Minor solido

DESCRIZIONE

Riduttore di pH solido, per trattamenti manuali di riduzione del pH. Per un corretto trattamento è importante controllare e regolare il pH tra i valori di 7,2 e 7,6.

	Formato	Codice	Prezzo €/kg	Cod. Alfanumerico	Imb. Standard	kg/l/pallet
	8 kg	**11385**	4,60	P10	1	720
	16 kg	**16540**	4,35	P10	1	640
In sacchi	25 kg	**13775**	2,31	P10	1	1225



pH Plus solido

DESCRIZIONE

Incrementatore di pH. Quando il pH si abbassa troppo, può essere necessario riportarlo a valori intorno a 7,2. L'innalzamento del pH deve essere molto lento per evitare locali bruschi innalzamenti del pH e conseguenti precipitazioni di calcare.

Formato	Codice	Prezzo €/kg	Cod. Alfanumerico	Imb. Standard	kg/l/pallet
6 kg	**11386**	4,95	P10	1	540
10 kg	**16725**	4,70	P10	1	400



pH Minor liquido al 14%

DESCRIZIONE

Riduttore di pH liquido. Prodotto pronto per il dosaggio con pompe dosatrici per mantenere costante e corretto il valore del pH.

Formato	Codice	Prezzo €/kg	Cod. Alfanumerico	Imb. Standard	kg/l/pallet
10 kg	**73664**	1,78	P10	1	400
25 kg	**73674**	1,60	P10	1	600



pH Minor liquido PROFESSIONAL al 40%

DESCRIZIONE

Riduttore di pH liquido ad uso professionale. Prodotto pronto per il dosaggio con pompe dosatrici per mantenere costante e corretto il valore del pH.

Formato	Codice	Prezzo €/kg	Cod. Alfanumerico	Imb. Standard	kg/l/pallet
10 kg	**25983**	2,01	P10	1	400
25 kg	**17181AP**	1,88	P10	1	600

PRODOTTO AD ESCLUSIVO USO PROFESSIONALE. VIETATA LA VENDITA AI PRIVATI



pH Plus liquido

DESCRIZIONE

Incrementatore di pH liquido. Quando è necessario, pH Plus liquido è il prodotto perfetto per il dosaggio con pompe dosatrici.

Formato	Codice	Prezzo €/l	Cod. Alfanumerico	Imb. Standard	kg/l/pallet
25 kg	**17182AP**	2,77	P10	1	600

CLORATI

Dicloro



DESCRIZIONE

Dicloro granulare con disponibilità del 55% di cloro utile. Prodotto a rapida solubilità indicato per trattamento iniziale o quando sia necessario incrementare in modo rapido la concentrazione di cloro libero in vasca. Prodotto stabilizzato nei confronti della degradazione da parte dei raggi UV.

Formato	Codice	Prezzo €/kg	Cod. Alfanumerico	Imb. Standard	kg/l/pallet
5 kg	**11394**	14,45	P09	1	450
10 kg	**16478**	13,72	P09	1	400
25 kg	**10905AP**	12,62	P09	1	450

Cloro Lento granulare



DESCRIZIONE

Prodotto a lenta dissoluzione contenente il 90% di cloro utile; prodotto stabilizzato nei confronti della degradazione da parte dei raggi UV.

Disponibile anche nei formati da 10 e 25 kg.

Formato	Codice	Prezzo €/kg	Cod. Alfanumerico	Imb. Standard	kg/l/pallet
5 kg	**11405**	13,18	P09	4	360

Cloro Effervescente



DESCRIZIONE

Pastiglie di tricloro a rapida dissoluzione da 30 g contenente il 50% di cloro utile, adatto ad ogni tipologia di piscina. Pastiglie effervescenti, per clorare l'acqua e mantenerla cristallina e igienicamente pura.

Formato	Codice	Prezzo €/kg	Cod. Alfanum.	Imb. Standard	kg/l/pallet
5 kg	**75157**	15,57	P09	4	720

Cloro Lento pastiglie



DESCRIZIONE

Pastiglioni di tricloro compatto da 250 g a lenta dissoluzione, con disponibilità del 90% di cloro utile.

Prodotto ideale per il mantenimento della corretta concentrazione di cloro libero in vasca attraverso la lenta dissoluzione negli skimmer o negli appositi dosatori.

Formato	Codice	Prezzo €/kg	Cod. Alfanumerico	Imb. Standard	kg/l/pallet
5 kg	**75162**	14,25	P09	4	720
10 kg	**75343**	13,40	P09	2	720
25 kg	**75163**	12,86	P09	1	450

MULTIACTION CON CLORO

Multi-action



DESCRIZIONE

Pastiglie multazione senza rame da 250 g a lenta dissoluzione ad azione clorante, alghicida e flocculante. Con la pastiglia multiaction a lenta dissoluzione si mantiene costante la concentrazione del cloro in vasca, si contrasta la crescita di alghe e si migliora la filtrazione grazie alla flocculazione, il tutto in un'unica pastiglia.

Formato	Codice	Prezzo €/kg	Cod. Alfanumerico	Imb. Standard	kg/l/pallet
1 kg	**75159**	20,80	P09	18	420
5 kg	**75160**	14,30	P09	4	720
10 kg	**75344**	13,60	P09	2	720
25 kg	**75161**	12,95	P09	1	450

IPOCLORITO DI SODIO LIQUIDO



Clor Liquid

DESCRIZIONE

Ipoclorito di sodio liquido. Prodotto liquido adatto alla sanificazione dell'acqua di piscine e spa. Prodotto economico ed immediatamente disponibile per il dosaggio automatizzato con pompe.

Formato	Codice	Prezzo €/kg	Cod. Alfanumerico	Imb. Standard	kg/l/pallet
25 kg	**18708**	2,13	P09	1	600

TRATTAMENTO SENZA CLORO



Oxy-Active pastiglie

DESCRIZIONE

Pastiglie di ossigeno attivo da 100 g per il trattamento dell'acqua di piscine e spa private. Trattamento alternativo al cloro, più blando, ma anche più delicato, indicato per chi ha problemi di sensibilità o allergia al cloro.

Formato	Codice	Prezzo €/kg	Cod. Alfanumerico	Imb. Standard	kg/l/pallet
6 kg	**15979**	34,09	P10	4	576



Microbid

DESCRIZIONE

Alghicida specifico per i trattamenti con Oxy-Active pastiglie. L'utilizzo di ossigeno invece del cloro nel trattamento dell'acqua richiede una maggior attenzione alla manutenzione della piscina ed un prodotto antialga specifico.

Formato	Codice	Prezzo €/l	Cod. Alfanumerico	Imb. Standard	kg/l/pallet
5 l	**15991**	21,06	P10	4	640



Oximines

DESCRIZIONE

Prodotto granulare a base di ossigeno attivo che rappresenta una valida alternativa al trattamento col dicloro. Permette di eliminare le clorammine e rendere l'acqua cristallina attraverso la sua azione di ossidazione intensa. Non aumenta l'acido cianurico.

Formato	Codice	Prezzo €/kg	Cod. Alfanumerico	Imb. Standard	kg/l/pallet
5 kg	**11433**	21,84	P10	4	360

ABBATTITORE DI FOSFATI



AstralPool PhosFree

DESCRIZIONE

Prodotto concentrato che previene la formazione di alghe derivanti da prodotti chimici, fertilizzanti dei giardini ed altri agenti contaminanti. Il prodotto agisce eliminando i fosfati che sono i proncipali nutrienti delle alghe stesse. La prevenzione è la migliore soluzione. Per tutti i tipi di piscina. Prodotto di prevenzione:

- Compatibile con tutti i tipi di sanificanti
- Facile e semplice da usare
- Migliora il rendimento dell'elettrolisi a sale
- Formulato a base di Lantanio

CONSIGLI D'USO: Si deve mantenere una concentrazione di fosfati inferiore a 125 ppb per evitare la formazione di alghe. Trattamento iniziale per alti livelli di fosfati:

1. Assicuratevi che il filtro sia pulito e che stia lavorando correttamente.
2. Versare la dose necessaria di Phos Free in un recipiente con acqua e versare la soluzione sulla superficie della piscina in modo uniforme.
3. Mantenere il sistema di filtrazione attivo durante le 24 successive all'applicazione del prodotto.
4. Dopo 48 ore, analizzate il livello di fosfati con il kit di analisi*. Se necessario, ripetete il trattamento.

Elimina la fonte di alimentazione delle alghe

Prodotto concentrato: 13 settimane*

* 80 ml alla settimana per piscine da 50 m³.

Formato	Codice	Prezzo €/l	Cod. Alfanumerico	Imb. Standard	kg/l/pallet
AstralPool PhosFree 1l	**65957**	34,33	P10	12	480



Prodotto concentrato: 25 settimane (1 l)*

* Stimato per una piscina da 50 m³ per la sola manutenzione

AstralPool AlgiPower

DESCRIZIONE

Prodotto ad azione rapida con un elevato potere alghicida, destinato ad evitare la formazione e lo sviluppo di alghe nell'acqua della piscina. La prevenzione è la miglior soluzione. Per ogni tipologia di piscina.

Prodotto concentrato che, grazie alla sua enorme efficacia, vi permetterà di mantenere la piscina libera da alghe di tutti i tipi.

CONSIGLI D'USO: Dose iniziale: Aggiungere 180 ml per ogni 50 m³. Successivamente aggiungere, una volta a settimana, 40 ml per ogni 50 m³.

	Formato	Codice	Prezzo €/l	Cod. Alfanumerico	Imb. Standard	kg/l/pallet
AstralPool AlgiPower	1 l	**63124**	18,54	P10	12	480



Prodotto concentrato: 20 settimane (1 l)*

* Stimato per una piscina da 50 m³ per la sola manutenzione

AstralPool AlgiPower Plus

DESCRIZIONE

Antialga extra con potere microflocculante che gli conferisce una maggior capacità di prevenzione della crescita e proliferazione di alghe. Non schiumogeno. Per ogni tipologia di piscina. Prodotto concentrato di mantenimento che, grazie al suo potere microflocculante, vi permetterà di mantenere la piscina libera da ogni tipo di alghe.

CONSIGLI D'USO - Dose iniziale: Aggiungere 180 ml per ogni 50 m³. Successivamente aggiungere, una volta a settimana, 60 ml per ogni 50 m³.

	Formato	Codice	Prezzo €/l	Cod. Alfanumerico	Imb. Standard	kg/l/pallet
AstralPool AlgiPower Plus	1 l	**63126**	20,84	P10	12	480



Antialghe schiarente

DESCRIZIONE

Antialghe di base; aiuta a prevenire la formazione di alghe grazie al suo elevato potere alghicida specifico.

Formato	Codice	Prezzo €/l	Cod. Alfanumerico	Imb. Standard	kg/l/pallet
5 l	**11414**	4,90	P10	4	640
10 l	**LIT002066**	4,65	P10	1	400
25 l	**11415**	4,35	P10	1	600



Antialghe concentrato

DESCRIZIONE

Antialga concentrato non schiumogeno, di elevato potere alghicida in formulazione più concentrata per utilizzare meno prodotto.

Formato	Codice	Prezzo €/l	Cod. Alfanumerico	Imb. Standard	kg/l/pallet
5 l	**11420**	5,35	P10	4	640
10 l	**LIT002248**	5,10	P10	1	400
25 l	**11421**	4,85	P10	1	600



Antialghe NonStop

DESCRIZIONE

Antialghe non schiumogeno ad azione rapida; aiuta a prevenire la formazione di alghe.

Formato	Codice	Prezzo €/l	Cod. Alfanumerico	Imb. Standard	kg/l/pallet
5 l	**469000370**	5,65	P10	4	640
10 l	**VIT07811**	5,32	P10	1	400
25 l	**469000371**	5,05	P10	1	600



Disincrostante extra

DESCRIZIONE

Disincrostante extra forte per la pulizia annuale della vasca. Adatto per piscine piastrellate, con telo o verniciate.

Formato	Codice	Prezzo €/l	Cod. Alfanumerico	Imb. Standard	kg/l/pallet
5 l	**11391**	6,47	P10	4	640
25 l	**11392**	6,14	P10	1	600



Sgrassante

DESCRIZIONE

Composto formulato per eliminare grasso e sporcizia dai bordi, dalle pareti delle piscine e dalle zone annesse. Il prodotto è stato studiato per evitare che, in caso di spargimento accidentale del prodotto nell'acqua della piscina, si formi della schiuma.

Formato	Codice	Prezzo €/l	Cod. Alfanumerico	Imb. Standard	kg/l/pallet
5 l	**11426**	5,28	P10	4	640



Astral Netcel

DESCRIZIONE

Gli elettrocloratori sono costituiti da una cella elettrolitica attraverso la quale circola l'acqua della piscina e viene generato il cloro. Sulla superficie degli elettrodi della cella elettrolitica, inclusi gli apparati dotati di inversione di polarità, si accumulano nel tempo residui organici, incrostazioni calcaree e sedimenti minerali che aderendo alla superficie e ne riducono il rendimento riducendo la vita della cella. Per questo motivo sarà necessario programmare la pulizia utilizzando NETCEL, prodotto a base acida, pronto all'uso e pensato per eliminare le incrostazioni senza danneggiare gli elettrodi, bensì garantendo sempre un alto rendimento di produzione di cloro.

CONSIGLI D'USO:

Introdurre gli elettrodi in un recipiente resistente agli acidi ed aggiungere il prodotto così che gli elettrodi risultino interamente sommersi, ma senza superare il limite superiore per evitare l'attacco del prodotto alle viti e ai dadi della parte più esterna. Lasciar agire il prodotto e una volta terminata l'operazione di pulizia, risciacquare accuratamente gli elettrodi con acqua prima di rimontarli nella cella.

	Formato	Codice	Prezzo €/l	Cod. Alfanumerico	Imb. Standard	kg/l/pallet
Astral Netcel	5 l	**28730**	5,32	P10	4	640



Sgrassante Alka Super

DESCRIZIONE

Prodotto sgrassante alcalino indicato per rimuovere i residui organici che aderiscono sulla superificie in PVC. Indicato anche per la pulizia delle cartucce filtranti.

CONSIGLI D'USO:

In presenza di sporcizia persistente sul liner, applicare Astral Alka Super senza diluirlo sopra una spugna e strofinare energicamente le parti da trattare. In caso residui organici in corrispondenza del livello dell'acqua, è consigliabile far scendere il livello della stessa, per conseguire una maggior efficacia del prodotto. Per detersioni più blande è possibile diluire il prodotto fino al 10/20%. É inoltre possibile pulire l'elemento filtrante dei filtri a cartuccia immergendo la cartuccia, dopo averla sciacquata, in una soluzione del prodotto 1:1 con acqua. Dopo 12h risciacquare abbondantemente prima dell'utilizzo. Nelle zone ove esistano incrostazioni di natura calcarea, si dovrà utilizzare prima un disincrostante acido.

Formato	Codice	Prezzo €/l	Cod. Alfanumerico	Imb. Standard	kg/l/pallet
5 l	**03228AP**	5,81	P10	4	640
10 l	**03234AP**	5,53	P10	1	600

FLOCCULANTI

AstralPool Natural Flocculant



Acqua pulita e trasparente in modo naturale.
Prodotto concentrato:
25 settimane*

* 40 ml alla settimana per piscine da 50 m³.

DESCRIZIONE

Chiarificante concentrato di origine naturale a base di Chitosan (gusci di crostacei), che, aggiunto in piscina, evita la creazione di schiume e rende l'acqua cristallina. Elimina i residui di creme, olii e gli eccessi di metalli. Ideale per ogni tipologia di piscina.
Attraverso il semplice mantenimento settimanale, Natural Flocculant:
- Mantiene l'acqua cristallina e pulita aiutando il filtro nel catturare la sporcizia.
- Elimina i residui degli olii e delle creme, così come le schiume e l'eccesso di metalli.
- Compatibile con tutti i sistemi sanificanti.
- Facile e semplice da usare.
- Facilita la pulizia del filtro e migliora il rendimento del sistema di elettrolisi salina.

CONSIGLI D'USO: Per mantenere l'acqua cristallina utilizzate Natural Flocculant una volta a settimana con la dose raccomandata. Per piscine private altamente frequentate aumentate l'uso a due volte la settimana con una dose doppia.

1. Assicuratevi che il filtro sia pulito e che stia lavorando correttamente.
2. Aggiungere la dose necessaria di Natural Flocculant in un recipiente con acqua e versare la soluzione in maniera uniforme sulla superficie della piscina.
3. Mantenere il sistema di filtrazione attivo per almeno 6 ore dopo l'uso del prodotto.

	Formato	Codice	Prezzo €/l	Cod. Alfanumerico	Imb. Standard	kg/l/pallet
AstralPool Natural Flocculant	1l	**65956**	16,91	P10	12	480

Flocculante liquido



DESCRIZIONE

Il flocculante liquido è ottimale per una flocculazione di recupero operata direttamente in vasca o per un dosaggio con pompe prima del filtro.

	Formato	Codice	Prezzo €/l	Cod. Alfanumerico	Imb. Standard	kg/l/pallet
Flocculante Liquido	5 l	**11388**	6,15	P10	4	640
Flocculante Liquido	25 l	**11389**	5,89	P10	1	600

Flocculante in cartucce



DESCRIZIONE

Flocculante in pastiglie in sacchetti a lento rilascio di prodotto. Una confezione da 1 kg contiene 8 pastiglie da 125 g.

	Formato	Codice	Prezzo €/kg	Cod. Alfanumerico	Imb. Standard	kg/pallet
Scatola da 8 sacchetti da 125 g in film termosaldato	1 kg	**11390**	30,02	P10	14	490

Flocutab



DESCRIZIONE

Flocculante classico in pastiglie da 100 g da dosare nello skimmer. Per flocculazione nel filtro.

	Formato	Codice	Prezzo €/kg	Cod. Alfanumerico	Imb. Standard	kg/l/pallet
Flocutab	5 kg	**19717**	8,03	P10	4	720

Claritab



DESCRIZIONE

Pastiglie flocculanti concentrate a doppia azione "coagulante" e "flocculante", formulate specificatamente per ottenere un miglior rendimento del filtro a sabbia. A dissoluzione lenta e controllata, elimina completamente le particelle in sospensione nell'acqua (ioni metallici, materie organiche...).
Riduce il consumo di prodotti igienizzanti.

	Formato	Codice	Prezzo €	Cod. Alf.	Imb. Standard	UN/pallet
Claritab Plus	1 box da 20 barattoli di pastiglie	**72769**	194,00	P10	8 box	144



1 dose alla settimana*
* Stimato per la manutenzione di una piscina da 50 m³

AstralPool CrystalBlock - Gel flocculante monodose

DESCRIZIONE

La via più semplice per beneficiare di un'acqua pulita e cristallina. Senza manipolazione diretta del prodotto né complicati sistemi di dosaggio. Non è mai stato così semplice beneficiare di un'acqua pulita e cristallina. Ideale per tutte le tipologie di piscina eccetto i filtri a cartuccia e diatomee. La singola dose di gel consente di dosare in modo corretto il prodotto senza il minimo sforzo. CrystalBlock raccoglie le particelle colloidali e le spore delle alghe per facilitarne l'eliminazione attraverso il sistema di filtrazione.

- Incrementa l'efficienza del filtro.
- Aiuta a mantenere l'acqua della piscina cristallina e pulita.
- Migliora l'efficienza del sistema di sanificazione

	Formato	Codice	Prezzo €	Cod. Alfanumerico	Imb. Standard	Box
AstralPool Crystalblock	1 monodose	**67558**	4,16	P10	36	72

Acquisto minimo imballo standard da 36 pezzi (escluso al banco Fluidra Pro Center).



Stabilizzante di cloro

DESCRIZIONE

Stabilizzante per evitare la degradazione rapida del cloro ad opera degli UV del sole. Se si utilizzano ipoclorito o elettrolisi salina, è opportuno aggiungere stabilizzante di cloro.

	Formato	Codice	Prezzo €/kg	Cod. Alfanumerico	Imb. Standard	kg/l/pallet
Stabilizzante di cloro	4,5 kg	**72812**	15,21	P10	4	648



Neutralizzatore di cloro e bromo

DESCRIZIONE

Per eliminare l'eccesso di cloro o bromo residuo.

	Formato	Codice	Prezzo €/kg	Cod. Alfanumerico	Imb. Standard	kg/l/pallet
Neutralizzatore di cloro e bromo	6 kg	**16578**	8,70	P10	1	540



Anticalcare Plus

DESCRIZIONE

Prodotto anticalcare; previene la precipitazione di calcare e le incrostazioni in vasca, tubazioni, filtro.

	Formato	Codice	Prezzo €/l	Cod. Alfanumerico	Imb. Standard	kg/l/pallet
Anticalcare Plus	5 l	**11431**	22,93	P10	4	640



Sequestrante

DESCRIZIONE

Previene la formazione di precipitati metallici e del calcare. Evita incrostazioni e macchie sulle pareti, sulle scale e sul fondo della piscina. Non schiumogeno, mantiene l'acqua cristallina.

	Formato	Codice	Prezzo €/l	Cod. Alfanumerico	Imb. Standard	kg/l/pallet
Sequestrante	5 l	**16555**	30,38	P10	4	640



Oxi Active Liquid

DESCRIZIONE

Prodotto ossidante per la rimozione delle macchie di ferro che possono formarsi sul rivestimento della piscina.

	Formato	Codice	Prezzo €/l	Cod. Alfanumerico	Imb. Standard	kg/l/pallet
Oxi Active Liquid	5 l	**18714**	16,60	P09	4	640

PRODOTTO AD ESCLUSIVO USO PROFESSIONALE. VIETATA LA VENDITA AI PRIVATI

PRODOTTI APPOSITAMENTE FORMULATI PER PULIRE E LUCIDARE QUALSIASI SUPERFICIE IN ACCIAIO INOSSIDABILE. ELIMINANO INCROSTAZIONI CALCAREE, RESIDUI ORGANICI E SEDIMENTI MINERALI CHE CON IL TEMPO POSSONO ESSERSI FORMATI.



AstralPool Pulitore

NEW 2022

DESCRIZIONE

Versare una piccola quantità di prodotto puro (non diluito) sulla superficie sporca o opacizzata per pulito.

Strofinare con un panno, una spugna o un pennello. Una volta completata l'operazione di pulizia, risciacquare abbondantemente con acqua e lasciare asciugare. Si consiglia di utilizzare AstralPool Lucidante per completare la pulizia.

Formato	Codice	Prezzo €	Cod. Alfanumerico	Imb. Standard	kg/l/pallet
750 ml	**72487**	21,60	P10	12	432



AstralPool Lucidante

NEW 2022

DESCRIZIONE

Cura, esalta e restituisce la lucentezza all'acciaio inossidabile. Spruzzare su una superficie e poi strofinare con un panno asciutto o carta.

Formato	Codice	Prezzo €	Cod. Alfanumerico	Imb. Standard	kg/l/pallet
750 ml	72848	32,20	P10	12	432

SVERNANTI



AstralPool Winter Power

DESCRIZIONE

Svernante concentrato specifico per piscine in liner e poliestere che vi permetterà di mantenere una perfetta condizione dell'acqua durante l'inverno evitando formazioni di alghe. Prodotto concentrato per il mantenimento dell'acqua della piscina durante il periodo invernale. Questo vi permetterà di non dover svuotare la piscina per la stagione successiva. Il suo tappo dosatore vi permetterà di aggiungere la quantità perfetta di prodotto.

CONSIGLI D'USO - Alla fine della stagione effettuare un trattamento con Dicloro, 15 g ogni m^3. Aggiungere, il giorno dopo, 1 l di prodotto per ogni 50 m^3 di acqua. Il valore di pH dell'acqua deve essere fra 7,2 - 7,4.

Più efficacia in ogni goccia!
Prodotto concentrato:
1 L / 40 - 50 m^3

	Formato	Codice	Prezzo €/l	Cod. Alfanumerico	Imb. Standard	kg/l/pallet
AstralPool Winter Power	1 l	**63165**	20,84	P10	12	540



AstralPool Svernante concentrato

DESCRIZIONE

Limita la crescita di alghe e batteri nell'acqua durante il periodo invernale. Facilita la pulizia primaverile della piscina.

Formato	Codice	Prezzo €/l	Cod. Alfanumerico	Imb. Standard	kg/l/pallet
5 l	**11430**	15,10	P10	4	640



AstralPool Svernante senza rame

DESCRIZIONE

Impedisce la putrefazione dell'acqua e limita la crescita di alghe e batteri. Compatibile con tutti gli altri trattamenti.

Formato	Codice	Prezzo €/l	Cod. Alfanumerico	Imb. Standard	kg/l/pallet
5 l	**16553**	7,10	P10	4	640

IGIENIZZANTI

Surf-Clean



DESCRIZIONE

La linea di prodotti Surf-Clean è l'ideale contro la proliferazione di virus e batteri.
Detergente igienizzante tutte le superfici adiacenti la piscina (pavimentazione, docce, sdraio, ecc...).
Prodotto da nebulizzare. Contiene alcol isopropilico e composti di ammonio quaternari.
L'azione sinergica e bilanciata ne potenzia l'effetto igienizzante ad ampio spettro.

	Formato	Codice	Prezzo €	Cod. Alfanumerico	Imb. Standard	kg/l/pallet
Surf-Clean	5 l	**11428**	6,67	P10	4	640
Surf-Clean	25 l	**11429**	5,71	P10	1	600

ESSENZE PER DOCCE EMOZIONALI

Essenza per docce emozionali



DESCRIZIONE

Soluzioni in pratiche taniche da 5 l, pronte all' uso, disponibili in varie profumazioni.

	Formato	Codice	Prezzo €/un.	Cod. Alfanumerico	Imb. Standard	kg/l/pallet
Essenza Bt Aroma Menta	5 l	**LIT002047**	133,00	P10	-	-
Essenza Bt Aroma Eucalipto	5 l	**LIT002048**	133,00	P10	-	-
Essenza Bt Aroma Tropicale	5 l	**LIT002334**	133,00	P10	-	-



TRATTAMENTI CHIMICI

ZODIAC®

PURE BALANCE 306

PURE PROTECTION 307

PURE PERFECTION 308

FLUIDRA

pH-



DESCRIZIONE

+ Prodotto ideale per riequilibrare il pH dell'acqua
+ Un'acqua equilibrata per una purificazione ottimale

	Formato	Codice	Prezzo €/kg/l	Cod. Alf.	Imb. Standard	kg/l/pallet
pH- granulare	1,5 kg	**L83008**	9,00	P10	12	540
pH- granulare	5 kg	**L83023**	5,30	P10	1	450
pH- granulare	10 kg	**L61069**	4,50	P10	1	400

Perfect pH- al 14%



DESCRIZIONE

Formulazione diluita al 14 %.

	Formato	Codice	Prezzo €/kg/l	Cod. Alf.	Imb. Standard	kg/l/pallet
pH- liquido	10 kg	**L61284**	1,74	P10	1	400

Perfect pH- Professional al 40%



DESCRIZIONE

Formulazione professionale al 40%. Compatibile con pH Expert.

	Formato	Codice	Prezzo €/kg/l	Cod. Alf.	Imb. Standard	kg/l/pallet
pH- Professional liquido	10 kg	**L61184**	1,96	P10	1	400
pH- Professional liquido	25 kg	**L61185**	1,82	P10	1	600

PRODOTTO AD ESCLUSIVO USO PROFESSIONALE. VIETATA LA VENDITA AI PRIVATI

pH Minus New Formula



NEW 2022

DESCRIZIONE

Nuova formulazione ideale per uso privato, compatibile con tutti gli elettrocloratori e pompe di dosaggio Zodiac.

	Formato	Codice	Prezzo €/kg/l	Cod. Alf.	Imb. Standard	kg/l/pallet
pH- Minus	25 kg	**L17185**	2,00	P10	1	600

PURE BALANCE

pH+



DESCRIZIONE

+ Prodotto ideale per riequilibrare il pH dell'acqua
+ Un'acqua equilibrata per una purificazione ottimale

	Formato	Codice	Prezzo €/kg/l	Cod. Alf.	Imb. Standard	kg/l/pallet
pH+ granulare	1 kg	**L83010**	7,60	P10	12	360
pH+ granulare	5 kg	**L83011**	4,75	P10	1	450
pH+ granulare	10 kg	**L61084**	4,50	P10	1	400

Perfect pH+



DESCRIZIONE

Compatibile con pH Expert.

	Formato	Codice	Prezzo €/kg/l	Cod. Alf.	Imb. Standard	kg/l/pallet
pH+ liquido	10 kg	**L61186**	2,74	P10	1	400

PURE PROTECTION

Dicloro



DESCRIZIONE

+ Sodio dicloroisocianurato biidrato a rapida dissoluzione.
+ Clorazione rapida per aumentare il tasso di cloro.
+ Può essere utilizzato puro o in soluzione.
+ Prodotto stabilizzato che non altera i valori del pH dell'acqua.

	Formato	Codice	Prezzo €/kg/l	Cod. Alf.	Imb. Standard	kg/l/pallet
Dicloro Granulare	1 kg	**L83012**	17,00	P09	12	660
Dicloro Granulare	5 kg	**L83013**	13,82	P09	1	450
Dicloro Granulare	10 kg	**L61062**	13,07	P09	1	640
Dicloro Granulare	25 kg	**L61150**	12,02	P09	1	600

Chlor lunga durata



DESCRIZIONE

+ Tricloro 90% (acido tricloroisocianurico a lenta dissoluzione).
+ Clorazione regolare.
+ Prodotto stabilizzato che non altera i valori del pH dell'acqua.
+ Da usare nei dosatori a lambimento o galleggianti, oppure da inserire nello skimmer.

	Formato	Codice	Prezzo €/kg/l	Cod. Alf.	Imb. Standard	kg/l/pallet
Chlor Lunga Durata pastiglie 20 g	1 kg	**L75347**	18,35	P09	12	360
Chlor Lunga Durata pastiglie 200 g	5 kg	**L75137**	13,53	P09	4	480
Chlor Lunga Durata pastiglie 200 g	10 kg	**L75345**	12,73	P09	2	300
Chlor Lunga Durata pastiglie 200 g	25 kg	**L75138**	12,22	P09	1	450

PURE PROTECTION

Multichlor



DESCRIZIONE

+ Prodotto multiazione (ossidante / flocculante / alghicida) stabilizzato a base di acido tricloroisocianurico al 90%.
+ Pastiglie da 200g.
+ Da inserire nello skimmer.

	Formato	Codice	Prezzo €/kg/l	Cod. Alf.	Imb. Standard	kg/l/pallet
Multichlor pastiglie 200 g	1 kg	**L75140**	19,00	P09	12	360
Multichlor pastiglie 200 g	5 kg	**L75141**	13,60	P09	4	480
Multichlor pastiglie 200 g	10 kg	**L75346**	12,95	P09	2	300
Multichlor pastiglie 200 g	25 kg	**L75142**	12,25	P09	1	450

Perfect Chlor



DESCRIZIONE

+ Cloro liquido 14/15 %.
+ Clorazione regolare per sistemi automatici.
+ Compatibile con pH Expert.

	Formato	Codice	Prezzo €/kg/l	Cod. Alf.	Imb. Standard	kg/l/pallet
Perfect Chlor	25 kg	**L61060**	2,13	P09	1	600

PURE PERFECTION

Anti Alg



DESCRIZIONE

+ Evita la formazione di alghe sulle pareti e sul fondo della vasca
+ Azione preventiva e curativa, effetto chiarificante
+ Prodotto non schiumogeno
+ Composto polimerico ammonio quaternario

	Formato	Codice	Prezzo €/kg/l	Cod. Alf.	Imb. Standard	kg/l/pallet
Anti Alg	1 l	**L83001**	7,99	P10	12	384
Anti Alg	5 l	**L83002**	5,30	P10	4	640
Anti Alg	10 l	**L61071**	5,00	P10	1	400
Anti Alg	25 l	**L61074**	4,70	P10	1	600

Anti Alg Z3



DESCRIZIONE

+ Composto alghicida non schiumogeno
+ Previene e combatte le alghe
+ Multifunzione potenziato
+ Composto polimerico ammonio quaternario

	Formato	Codice	Prezzo €/kg/l	Cod. Alf.	Imb. Standard	kg/l/pallet
Anti Alg Z3	5 l	**L03204**	6,10	P10	4	640

Calci-



DESCRIZIONE

+ Prodotto ideale per stabilizzare la durezza dell'acqua.
+ Previene la precipitazione del calcare.
+ Evita la comparsa di macchie dovute al ferro.

	Formato	Codice	Prezzo €/kg/l	Cod. Alf.	Imb. Standard	kg/l/pallet
Calci- liquido	10 l	**L61087**	8,76	P10	1	400

Flock Pro



DESCRIZIONE

+ Chiarifica l'acqua e permette di trattenere tutte le particelle in sospensione.

	Formato	Codice	Prezzo €/kg/l	Cod. Alf.	Imb. Standard	kg/l/pallet
Flock Pro	1 l	**L83004**	8,25	P10	12	480
Flock Pro	5 l	**L83005**	4,65	P10	4	640

Easy Clean



DESCRIZIONE

+ Disincrostante acido, serve ad eliminare le incrostazioni calcaree e i sedimenti minerali che si formano col tempo e che aderiscono alle superfici della piscina.

	Formato	Codice	Prezzo €/kg/l	Cod. Alf.	Imb. Standard	kg/l/pallet
Easy Clean	1 l	**L83022**	8,92	P10	12	480
Easy Clean	10 l	**L61094**	5,25	P10	1	400

Power Clean



DESCRIZIONE

+ Composto detergente formulato per eliminare l'alone di grasso, i residui organici e sporcizia lungo i bordi, sulle pareti e nelle zone antistanti la piscina.

	Formato	Codice	Prezzo €/kg/l	Cod. Alf.	Imb. Standard	kg/l/pallet
Power Clean	1 l	**L83007**	9,38	P10	12	480
Power clean	10 l	**L61093**	3,96	P10	1	400

Winter Pro



DESCRIZIONE

+ Protezione dell'acqua durante l'inverno.
+ Effetto anti alghe, antimuffa, antincrostante, previene l'incrostazione dei minerali disciolti.

	Formato	Codice	Prezzo €/kg/l	Cod. Alf.	Imb. Standard	kg/l/pallet
Winter Pro liquido	5 l	**L83006**	8,21	P10	4	640
Winter Pro liquido	10 l	**L61095**	8,43	P10	1	400





ANALISI E PULIZIA DELL'ACQUA

BLUE CHECK	312
ASTUCCI	313
STRISCE ANALISI, KIT FOSFATI E SOLUZIONI PER TARATURA	316
SALE	317
FOTOMETRIA PISCINA PRIVATA	318
MISURATORI ELETTRONICI	319
FOTOMETRIA PISCINA PUBBLICA	320
ASPIRAFANGO MANUALI	324
MANICI	326
TUBO GALLEGGIANTE	327
SPAZZOLE	328
TERMOMETRI	328
RETINI	329
KIT DI PULIZIA	330
POMPE CARRELLATE	330
DOSATORI	331
ACCESSORI PER IL DOSAGGIO	333
DOSATORE COMPATTO E GRUPPO VALVOLA DI SICUREZZA	335
GRUPPI AUTOMATICI DI DOSAGGIO E REGOLAZIONE	335



Blue Check

DESCRIZIONE

Blue Check è un set di 50 strisce di analisi da utilizzare con l'applicazione gratuita Blue Connect, che fornisce consigli personalizzati per trattare l'acqua della piscina. L'applicazione fornisce consigli personalizzati per garantire il mantenimento della piscina. Una soluzione semplice per mantenere l'acqua pulita in tutta tranquillità.

Blue Check è una soluzione complementare a Blue Connect, l'analizzatore intelligente per piscina.
Grazie a Blue Check, è possibile garantire il bilanciamento dell'acqua della piscina analizzando parametri come l'alcalinità, la durezza e l'acido cianurico.



FACILE DA UTILIZZARE

1
Effettua il test ed inserisci i valori rilevati dalle strisce nell'app Blue Connect



2
Accedi allo stato della piscina e alle informazioni meteorologiche



3
Ricevi consigli su quale trattamento chimico effettuare e in che dosaggio



	Codice	Prezzo €*	Cod. Alfanum.	Imb. Standard	Peso Kg Standard	Volume m^3 Standard
Blue Check, strisce di analisi	**71665**	19,00	PIT	1	-	-

*Il prezzo indicato si riferisce al prezzo raccomandato al pubblico IVA inclusa. Il prodotto viene venduto a prezzo netto, richiedere il prezzo a voi riservato al funzionario commerciale di riferimento.



Astucci analisi cloro/bromo

DESCRIZIONE

Usare gli astucci CTX per l'analisi per controllare, in qualsiasi momento, il livello del cloro e del pH della piscina. Composti da 2 reagenti: l'OTO (orto-toluidina), per determinare il livello del cloro/bromo e il rosso fenolo per determinare il livello del pH.

CONSIGLI D'USO

Prima di eseguire la prova con il fenolo è necessario fare la prova con l'OTO. Il fenolo, infatti, non funziona se la concentrazione di cloro/bromo è molto alta e darà risultati errati. È anche importante sciacquare le provette con l'acqua della piscina prima dell'uso.

IDEALE PER analisi quotidiana dell'acqua in ogni tipologia di piscina residenziale e spa.

VALORE AGGIUNTO

Gli astucci per l'analisi CTX rappresentano un mezzo economico, rapido e facile per verificare che la concentrazione di cloro/bromo e del pH sia corretta.

	Codice	Prezzo €	Cod. Alfanumerico	Imb. Standard	Peso Kg Standard	Volume m³ Standard
Astuccio analizzatore CTX di cloro totale/bromo/ e pH a reagenti liquidi	**25948**	15,80	P11	25	1000/pallet	-
Astuccio analizzatore di cloro totale e pH	**38637**	8,50	P11	24	0,18	-
Astuccio analizzatore Astralpool di cloro totale/bromo/pH	**25353**	17,30	P11	24	0,18	-



Reagenti di ricambio per astucci analizzatori

	Codice	Prezzo €	Cod. Alfanumerico	Imb. Standard	Peso Kg Standard	Volume m³ Standard
Reattivo liquido OTO da 15 cc per astuccio analizzatore CTX	**28016**	4,37	P11	50	2500/pallet	-
Reattivo liquido Phenol da 15 cc analizzatore CTX	**28017**	4,37	P11	50	2500/pallet	-
Reattivo liquido OTO e Phenol da 15+15 cc per astuccio analizzatore CTX	**16577**	7,56	P11	50	2500/pallet	-
Reattivo liquido OTO da 250 cc per astuccio analizzatore CTX	**03308**	29,27	P11	50	400/pallet	-
Reattivo liquido Phenol RED da 250 cc per astuccio analizzatore CTX	**03309**	30,40	P11	50	400/pallet	-

L'orto-toluidina è un reagente trasparente che si colora di giallo a contatto con sostanze ossidanti (cloro e bromo). L'intensità della colorazione dipende dalla concentrazione di cloro o bromo presente in acqua e, per confronto con una scala graduata, è possibile stimare la concentrazione dell'ossidante. Il rosso fenolo è una sostanza che reagisce alle variazioni di pH variando la propria colorazione dal giallo al rosso-viola. La prova con OTO è da effettuare sempre prima del test del pH in quanto per elevati livelli di cloro o bromo il test del pH potrà dare risultati errati. Risciacquare sempre bene le cuvette con l'acqua da analizzare prima del test.

Analizzatore AstralPool di Cloro libero-Bromo/pH

	Codice	Prezzo €	Cod. Alfanumerico	Imb. Standard	Peso Kg Standard	Volume m³ Standard
Astuccio analizzatore Cloro Libero-Bromo/pH. Metodo DPD e Phenol Red	**26155**	15,12	P11	25un	1000/pallet	-

Astucci Pooltester



DESCRIZIONE

Con i Pooltester è possibile determinare, contemporaneamente ed in modo rapido e preciso, la concentrazione di cloro, bromo o ossigeno ed il valore del pH.

CONSIGLI D'USO

Togliere il tappo del Pooltester e sciacquare gli scomparti con il campione acquoso da determinare. Se le pastiglie reagenti entrano in contatto con le dita i risultati possono essere alterati. Appena le pastiglie si sono disciolte bisogna leggere subito il risultato delle analisi. Per evitare che le analisi siano incorrette a causa di errori accumulati, pulire gli scomparti ed il tappo di Pooltester accuratamente al termine di ogni analisi.

IDEALE PER analisi quotidiana dell'acqua in ogni tipologia di piscina residenziale e spa.

VALORE AGGIUNTO: Metodo rapido per verificare che la concentrazione di cloro, bromo, ossigeno o ferro e del pH siano corretti.

	Codice	Prezzo €	Cod. Alfanumerico	Imb. Standard	Peso Kg Standard	Volume m³ Standard
Astuccio analizzatore Pooltester di Cloro (0,1-3,0 mg/l) e pH (6,8-8,2)	**14647**	26,99	P11	12	-	-
Astuccio analizzatore Pooltester di Cloro (0,5-6,0 mg/l) e pH (6,8-8,2)	**01419**	20,15	P11	12	-	-
Astuccio analizzatore Pooltester di Ossigeno (0-10 mg/l) e pH (6,8-8,2)	**03182**	29,50	P11	12	-	-
Astuccio analizzatore Pooltester di Bromo (1,0-8,0 mg/l) e pH (6,8-8,2)	**16374**	47,03	P11	12	-	-
Pooltester di perossido di idrogeno-pH (5-50 mg/l H_2O_2) e pH (6,8-8,2)	**14599**	49,31	P11	1	-	-

Pastiglie per Pooltester, Checkits e Pool Check



	Codice	Prezzo €	Cod. Alfanumerico	Imb. Standard	Peso Kg Standard	Volume m³ Standard
Pastiglie reagente DPD nº 1 rapid (250 unità) per misura di Cloro libero con Pooltester, Checkit e Pool Check	**14638**	20,17	P11	1	-	-
Pastiglie reagente DPD nº 3 rapid (250 unità) per misura di Cloro totale con Pooltester, Checkit e Pool Check	**14639**	20,17	P11	1	-	-
Pastiglie reagente DPD nº 4 rapid (250 unità) per misura di Ossigeno solido con Pooltester, Checkit e Pool Check	**21573**	20,17	P11	1	-	-
Pastiglie reagente Phenol Red rapid (250 unità) per misura di pH con Pooltester, Checkit e Pool Check	**14640**	20,17	P11	1	-	-

Ricambi per Minikit - ossigeno liquido

DESCRIZIONE

Pastiglie reagenti per minikit perossido di idrogeno; entrambe indispensabili per l'analisi del H2O2.

	Codice	Prezzo €	Cod. Alfanumerico	Imb. Standard	Peso Kg Standard	Volume m³ Standard
Pastiglie HR	**73539**	97,80	P11	1	-	-
Pastiglie acidificanti	**13588**	67,85	P11	1	-	-

ASTUCCI



Astucci Minikits

DESCRIZIONE

Gli astucci Minikits permettono di valutare parametri importanti per la gestione della piscina quali: acido cianurico, alcalinità, durezza calcica.

CONSIGLI D'USO

Terminata l'analisi pulire i contenitori, eventualmente aiutandosi con lo spazzolino, per non avere interferenze nelle successive analisi. IDEALE PER analisi periodica dell'acqua in ogni tipologia di piscina residenziale e spa.

VALORE AGGIUNTO

- Facili da maneggiare. Dosi esatte.
- La conservazione delle pastiglie reagenti nella confezione blister è garantita per 5 anni.
- Elevato grado di esattezza dell'analisi.
- Stoccaggio sicuro.

	Codice	Prezzo €	Cod. Alfanumerico	Imb. Standard	Peso Kg Standard	Volume m³ Standard
Astuccio analizzatore di Acido cianurico (20-200 mg/l)	**14626**	95,62	P11	1	-	-
Astuccio analizzatore di Alcalinità totale (20-800 mg/l $CaCO_3$)	**14627**	71,28	P11	1	-	-
Astuccio analizzatore di Durezza calcica (10-500 mg/l $CaCO_3$)	**14629**	101,95	P11	1	-	-
Astuccio analizzatore di Ferro (0,05-1mg/l mg/l) Fe	**14630**	150,00	P11	1	-	-

STRISCE ANALISI



Strisce analitiche 4 parametri: cloro libero

DESCRIZIONE

Strisce analitiche a 4 parametri per l'analisi del cloro libero, dell'acido cianurico, del pH e dell'alcalinità totale. Confezione da 50 strisce. Con una sola immersione queste strisce effettuano l'analisi di quattro parametri importanti: cloro libero, pH, alcalinità totale ed acido cianurico.

CONSIGLI D'USO

Immergere una striscia nell'acqua della piscina o della spa per un secondo ed estrarla immediatamente. Nel giro di qualche secondo le strisce presentano i risultati delle analisi. Per mantenere la piscina in perfette condizioni, eseguire un'analisi almeno 2 volte alla settimana ad ogni estremità della piscina e, per quanto riguarda la spa, ogni volta che viene usata. Conviene, inoltre, annotare i risultati di ogni analisi per un follow up delle variazioni.

IDEALE PER analisi quotidiana dell'acqua in ogni tipologia di piscina residenziale e spa.

VALORE AGGIUNTO

Analisi per mantenere l'acqua più brillante e più pulita, prevenire la corrosione ed evitare variazioni brusche dei valori del pH.

	Codice	Prezzo €	Cod. Alfanumerico	Imb. Standard	Peso Kg Standard	Volume m³ Standard
Strisce analitiche 4 parametri: cloro libero, pH, alcalinità totale ed acido cianurico	**11732**	17,39	P11	12	-	-



Strisce analitiche Chlorine 4-in-1 + Shock

DESCRIZIONE

Strisce analitiche a 4 parametri per l'analisi del cloro libero, dell'acido cianurico, del pH e dell'alcalinità totale (confezione da 50 strisce). Con una sola immersione queste strisce effettuano l'analisi di quattro parametri importanti: cloro libero, pH, alcalinità totale ed acido cianurico. In aggiunta una confezione comprensiva di 10 strisce da utilizzare nei casi di clorazione shock.

	Codice	Prezzo €	Cod. Alfanumerico	Imb. Standard	Peso Kg Standard	Volume m³ Standard
Strisce analitiche 4 parametri: cloro libero, pH, alcalinità totale ed acido cianurico + strisce shock	**511249**	27,15	P11	-	-	-



Strisce analitiche 7 parametri

DESCRIZIONE

Strisce analitiche a 7 parametri per misurare la durezza totale, il cloro totale, il bromo totale, il cloro libero, il pH, l'alcalinità totale e l'acido cianurico (stabilizzante). Confezione da 50 strisce.

CONSIGLI D'USO

Immergere una striscia nell'acqua della piscina o della spa per un secondo ed estrarla immediatamente. Nel giro di qualche secondo le strisce presentano i risultati delle analisi. Per mantenere la piscina in perfette condizioni, eseguire un'analisi almeno 2 volte alla settimana ad ogni estremità della piscina e, per quanto riguarda la spa, ogni volta che viene usata. Conviene, inoltre, annotare i risultati di ogni analisi per un follow up delle variazioni.

IDEALE PER analisi quotidiana dell'acqua in ogni tipologia di piscina residenziale e spa.

VALORE AGGIUNTO

Misura in modo rapido, semplice ed economico i principali parametri da regolare per poter avere un'acqua limpida ed igienizzata.

	Codice	Prezzo €	Cod. Alfanumerico	Imb. Standard	Peso Kg Standard	Volume m³ Standard
Strisce analitiche 7 parametri: Cloro libero/totale, Bromo, pH, Acido cianurico, Durezza calcica e Alcalinità totale	**30865**	35,89	P11	12	-	-





Strisce analitiche per il sale

DESCRIZIONE

Strisce per l'analisi del sale, per verificare con esattezza i livelli di cloruro di sodio. Confezione da 10 strisce.

Essendo la lettura sempre specifica e precisa, si ha la garanzia che l'acqua contenga i giusti livelli di sale, elemento indispensabile per usare la piscina in tutta tranquillità, sapendo inoltre che il generatore sarà in grado di produrre la quantità corretta di cloro per mantenere l'acqua pulita e priva di contaminanti.

CONSIGLI D'USO

Immergere la striscetta in un contenitore con circa 2,5 cm di acqua da analizzare, attendere che la banda centrale assuma un colore giallo scuro (circa 3-4 minuti) e verificare a che punto della scala è arrivata la parte bianca. Confrontare con la tabella in etichetta della confezione per avere la concentrazione del sale in mg/l.

IDEALE PER analisi quotidiana dell'acqua nelle piscine trattate con elettrocloratore.

VALORE AGGIUNTO

La striscia per l'analisi misura i livelli di sale compresi tra 400 e 7000 ppm. Con un piccolo campione d'acqua i risultati sono pronti in tre o quattro minuti.

	Codice	Prezzo €	Cod. Alfanumerico	Imb. Standard	Peso Kg Standard	Volume m³ Standard
Strisce analitiche per il sale	**07937**	21,24	P11	12	-	-



Kit di analisi Fosfati

DESCRIZIONE

Il kit di analisi permette di determinare il livello di fosfati in piscina. 25 test per confezione.

CONSIGLI D'USO

1. Riempite un contenitore con circa 2.5 cm di acqua della piscina
2. Prendete una striscia analitica dalla confezione. Introducete la striscia nel contenitore facendo attenzione a non piegarla. Chiudete il contenitore e voltatelo 5 volte in modo che l'acqua venga a contatto con la striscia in maniera uniforme.
3. Estraete la striscia analitica.
4. Comparate il risultato con i colori di riferimento sulla confezione delle strisce.

IDEALE PER tutti i tipi di piscina. VALORE AGGIUNTO: legge i livelli di fosfati 0, 100, 200, 300, 500,1000 e 2500 del kit reattivo per ppb. Risultati in 15 secondi.

	Codice	Prezzo €	Cod. Alfanumerico	Imb. Standard	Peso Kg Standard	Volume m³ Standard
Strisce analitiche per fosfati	**64291**	30,48	P11	25 strisce	-	-



Astucci per misurazione durezza

DESCRIZIONE

Astuccio per il confronto dei valori della durezza, in plastica bianca, reagenti e scheda di lettura per confrontare i valori rilevati.

VALORE AGGIUNTO La misura della durezza calcica è indispensabile per prevenire incrostazioni calcaree, intorbidimento dell'acqua, intasamento di filtri e tubazioni. Questo kit permette un'analisi economica, veloce e semplice della durezza della vostra acqua.

	Codice	Prezzo €	Cod. Alfanumerico	Un/Conf	Peso Kg Standard	Volume m³ Standard
Astuccio analizzatore CTX di Durezza calcica a reagenti liquidi	**70522**	22,29	P11	-	-	-

Ricambi reagenti durezza

	Codice	Prezzo €	Cod. Alfanumerico	Un/Conf	Peso Kg Standard	Volume m³ Standard
Ricambio Durezza 1 250 cc	**70520**	24,47	P11	1	-	-
Ricambio Durezza 2 250 cc	**70519**	5,46	P11	1	-	-



Pulizia e taratura elettrodi

	Codice	Prezzo €	Cod. Alfanumerico	Imb. Standard	Peso Kg Standard	Volume ml Standard
Soluzione tampone pH 4	**70947**	8,65	P11	1	-	70
Soluzione tampone pH 7	**70948**	8,65	P11	1	-	70
Soluzione tampone pH 9	**70949**	8,65	P11	1	-	70
Soluzione Redox 460 mV	**70950**	11,14	P11	1	-	70

SALE



Sale

	Codice	Prezzo €/Kg	Cod. Alfanum.	Imb. Standard
Sale in pastiglia in sacchi da 25 kg	**24367-IT2**	0,78	P11	1
Sale granulare in sacchi da 25 Kg	**22608**	0,78	P11	1



Sale registrato per piscine ed elettrolisi

	Codice	Prezzo €/Kg	Cod. Alfanum.	Imb. Standard	kg/pallet
Sale ricristallizzato fino per piscina in sacchi 25kg	**LIT001576**	0,78	P11	1	1050

Scuba II Pooltester elettronico



La nuova e rivoluzionaria generazione!

Misuratore per i proprietari di piscine private e spa più esigenti.

Vantaggi:

- Design moderno ed ergonomico, maneggevole e semplice.
- Custodia impermeabile e galleggiante (IP68 analogico, 1 ora a 0,1 m, galleggiante).
- Display digitale di maggiore dimensione e facile visualizzazione.
- Compatibilità con tutti i reattivi dei fotometri lovibond.
- Nuova funzione OTZ (one time zero) che rende necessaria la calibrazione dello strumento solo alla prima misura per ogni volta che si effettua un'analisi dei diversi parametri della piscina.



Fotometro Scuba II per piscina privata

DESCRIZIONE

Grazie a Scuba II è possibile controllare l'acqua della propria piscina in maniera rapida e corretta. La camera di misurazione integrata viene riempita immergendo il dispositivo nell'acqua della piscina. Aggiungendo il reagente in pastiglie si ottiene la tipica colorazione, misurata secondo il principio fotometrico e viene quindi indicato il valore di misurazione nel display. In questo modo vengono rilevati in pochi minuti cloro libero, cloro totale, pH, acido cianurico, bromo e alcalinità.

CONSIGLI D'USO

Per l'analisi di qualsiasi parametro seguire scrupolosamente le istruzioni.

IDEALE PER analisi quotidiana dell'acqua in ogni tipologia di piscina residenziale e spa.

SPECIFICHE TECNICHE	
OTTICA	LED a temperatura compensata (λ = 530 nm) e amplificatore di fotosensori.
ALIMENTAZIONE	2 batterie (AAA) Capacità media ca. 90 misurazioni
AUTO-OFF	Spegnimento automatico dopo 5 minuti di inattività
DISPLAY	Schermo LCD
DIMENSIONI	145x 70 x 45 mm (L x L x A)
PESO	Approx. 165 g (batterie incluse)
CONDIZIONI AMBIENTALI	Temperatura: 5 – 40ºC, Umidità relativa: 30 – 90% Non condensante
CE	Conforme alle CE

	Codice	Prezzo €	Cod. Alfanum.	Imb. Standard	Peso Kg Standard	Volume m³ Standard
Fotometro Scuba per la misura di cloro libero, cloro totale, pH, acido cianurico e Alcalinità totale	**68073**	257,81	P11	1	-	-

Misuratori Serie SD



DESCRIZIONE

Gamma di misuratori elettronici di semplice uso e portatili per la misura precisa dei differenti parametri. Con chassy robusto e impermeabile (IP67), questi tester sono la soluzione ideale per la prova insitu di piscine e spa. L'intuitiva funzionalità e il display retroilluminato permettono una misura sensibile e l'indicazione istantanea dei risultati. La memoria per 25 dati simultanei, con data e ora, permettono la registrazione dei parametri con estrema facilità.

VALORE AGGIUNTO

- Funzione intuitiva
- Display retroilluminato
- Compatto e robusto
- Impermeabile (IP67)

SPECIFICHE TECNICHE	SD 50 pH	SD 60 ORP	SD 70 COND	SD 90 SALT
RANGE DI MISURAZIONE	0-60 °C, 0-14 pH	0-60 °C, -1800 +1800 mV	0-60 °C, 0-1999 µS/cm 0-20 mS/cm	0-60 °C, 0-2000 ppm 2-20 ppt 0-2%
RISOLUZIONE	0,01 pH	0,1 mV	1 µS/cm 0,01 mS/cm	1 ppm 0,01 ppt 0,01%
PRECISIONE	± 0,05 pH	± 20 mV	-	± 3% FS
RISOLUZIONE TEMPERATURA	0,1 °C; Precisione: ± 1°C, sistema °C/°F selezionabile	0,1 °C; Precisione: ± 1°C, sistema °C/°F selezionabile	0,1 °C; Precisione: ± 1°C, sistema °C/°F selezionabile	0,1 °C; Precisione: ± 1°C, sistema °C/°F selezionabile
CALIBRAZIONE	calibrazione in 1,2 o 3 punti per modo automatico	calibrazione in 1 punto ± 150 mV valore ORP regolabile	calibrazione in 1 o 2 punti per modo automatico, standard: 1413 µS o standard 12,88 mS; regolazione fino 2 punti per modo manuale; ± 50% valore indicato	calibrazione fino 2 punti per modo manuale ± 50% del valore indicato
COMPENSAZIONE TEMPERATURA	Automatico	Automatico	Automatico	Automatico
MEMORIA	Per 25 dati simultanei (permanente)	Per 25 dati simultanei (permanente)	Per 25 dati simultanei (permanente)	Per 25 dati simultanei (permanente)
DISPLAY	22 *22 mm LCD	22 *22 mm LCD	22 *22 mm LCD	22 *22 mm LCD
ALIMENTAZIONE	2 batterie AAA			
BATTERIA	> 100 ore			
DISCONESSIONE	dopo 8 minuti	dopo 8 minuti	dopo 8 minuti	dopo 8 minuti

	Codice	Prezzo €	Cod. Alfanum.	Imb. Standard	Peso Kg Standard	Volume m³ Standard
Misuratore portatile SD 50 pH	**68110**	427,00	P11	1	-	-
Misuratore portatile SD 60 ORP	**57671**	485,00	P11	1	-	-
Misuratore portatile SD 70 Con	**57672**	327,00	P11	1	-	-
Misuratore portatile SD 90 SALT	**68066**	404,00	P11	1	-	-

MD100 E MD 200 Risultati precisi grazie a sistemi che eliminano le interferenze (filtri) di alta qualità.

I fotometri MD100 e MD200 possono essere utilizzati in quasi tutti i settori dell'analisi dell'acqua.Le ottiche ad alta precisione garantiscono risultati di misura precisi e riproducibili in qualsiasi momento. Questi componenti rendono il fotometro a bassa manutenzione e di semplice utilizzo.

I dispositivi sono caratterizzati da un elevato comfort operativo, da un design ergonomico e da dimensioni compatte, che rendono la manipolazione dei dispositivi facile e sicura.

La misurazione viene effettuata con filtri interferenziali di alta qualità e LED stabili nel tempo come fonte luminosa in un pozzetto di misurazione trasparente. In poco tempo si ottengono risultati d'analisi precisi e riproducibili.

- **Scroll Memory (SM): Per i dispositivi multiparametrici è stabilito l'ordine di presentazione dei diversi metodi di analisi.**
- **All'accensione l'apparecchio si posizionerà automaticamente sull'ultimo metodo di misura utilizzato prima dello spegnimento.**
- **OTZ (One Time Zero): Una volta eseguito l'azzeramento, il valore zero rimane valido per tutte le prove con lo stesso campione.**

SPECIFICHE	MD100	MD200
DISPLAY	LCD retroilluminato	LCD retroilluminato
ALIMENTAZIONE	4 batterie mini stilo (AAA) capacità ca. 17 ore o 5000 misurazioni	4 batterie (AA) capacità ca. 53 ore
AUTO-OFF	Spegnimento automatico dello strumento	Spegnimento automatico dello strumento
INTERFACCIA	Interfaccia IR per la trasmissione dei dati di misurazione	Interfaccia IR per la trasmissione dei dati di misurazione
DIMENSIONI	155 x 75 x 35 mm (L x B x H)	110 x 55 x 19 mm (L x B x H)
PESO	Strumento base ca. 260 g	ca. 455 g
CONDIZIONI AMBIENTALI	Temperatura: 5-40 °C Umidità rel.: 30-90% (senza condensa)	Temperatura: 5-40 °C Umidità rel.: 30-90% (senza condensa)

Dispositivo in valigetta di plastica, contenente:

- reagenti per 100 testi di ogni parametro
- batterie
- tre cuvette rotonde con comperchio, Ø 24 mm
- pestello e scovolino
- siringa di dosaggio (5 ml)
- istruzioni per l'uso
- Certificato (COC) e dichiarazione di garanzia

Sono, inoltre garantiti la praticità d'uso, il design ergonomico, le dimensioni compatte e l'utilizzo sicuro.
La memoria circolare interna immagazzina automaticamente le ultime 16 operazioni con data, ora e parametro analizzato. Le analisi vengono eseguite alternativamente utilizzando le pastiglie reagenti Lovibond® stabili nel tempo.





Fotometri MD-200 e MD-100

DESCRIZIONE

Nuovo fotometro multiparametro per piscine pubbliche: rapido e semplice nel formato standard MD-200 e in quello MD-100.

VALORE AGGIUNTO

Resistente all'acqua (IP 68). Spegnimento automatico, funzione memoria, ora effettiva e data, idoneo alle misurazioni ed ai test. Non è necessario ripetere la taratura a zero prima di ogni analisi. Il valore zero viene memorizzato (One Time Zero - OTZ). Se necessario, è possibile realizzare una nuova taratura a zero in qualsiasi momento. Per quanto riguarda i dispositivi multiparametrici, è stabilito un ordine relativo ai vari metodi. All'accensione, automaticamente il display visualizza l'ultimo metodo che era stato selezionato prima di spegnere il dispositivo.

CONSIGLI D'USO

Per l'analisi di qualsiasi parametro seguire scrupolosamente le istruzioni.

	Codice	Prezzo €	Cod. Alfanumerico	Imb. Standard	Peso Kg Standard	Volume m³ Standard
Fotometro MD100 3 in 1	**52630**	959,00	P11	1	-	-
Fotometro MD100 5 in 1	**52632**	1.149,00	P11	1	-	-
Fotometro MD100 6 in 1	**52633**	1.202,00	P11	1	-	-
Fotometro MD200 3 in 1	**54567**	1.188,00	P11	1	-	-
Fotometro MD200 5 in 1	**54568**	1.382,00	P11	1	-	-
Fotometro MD200 6 in 1	**55152**	1.440,00	P11	1	-	-

	Cloro	pH	Acido cianurico	Alcalinità totale (M)	Durezza calcica	Bromo
Fotometro MD100 3 in 1	0.01-6.0 mg/l	6.5 - 8.4	2-160 mg/l	-	-	-
Fotometro MD100 5 in 1	0.01-6.0 mg/l	6.5 - 8.4	2-160 mg/l	5-200 mg/l $CaCO_3$	0 - 500 mg/l $CaCO_3$ (CaH)	-
Fotometro MD100 6 in 1	0.01-6.0 mg/l	6.5 - 8.4	2-160 mg/l	5-200 mg/l $CaCO_3$	0 - 500 mg/l $CaCO_3$ (CaH)	0,05 - 13 mg/l
Fotometro MD200 3 in 1	0.01-6.0 mg/l	6.5 - 8.4	2-160 mg/l	-	-	-
Fotometro MD200 5 in 1	0.01-6.0 mg/l	6.5 - 8.4	2-160 mg/l	5-200 mg/l $CaCO_3$	0 - 500 mg/l $CaCO_3$ (CaH)	-
Fotometro MD200 6 in 1	0.01-6.0 mg/l	6.5 - 8.4	2-160 mg/l	5-200 mg/l $CaCO_3$	0 - 500 mg/l $CaCO_3$ (CaH)	0,05 - 13 mg/l

Fotometro PM600



FOTOMETRO PM 600

- 13 metodi di analisi: Alcalinità M HR, Alcalinità M, Bromo, Cloro HR, Cloro, CYA, Durezza calcio, Ferro, Fosfato LR, Ipoclorito di sodio, Ozono, Rame, Valore pH.
- Memoria per un massimo di 1.000 record di dati.
- Display retroiluminato.
- Tastiera a membrana tattile resistente agli acidi e ai solventi.

DESCRIZIONE

Questo fotometro multifunzione di nuova generazione va incontro alle principali esigenze di oggi relativamente all'analisi dell'acqua delle piscine e delle spa. Le specifiche indicate dalla legislazione nazionale e dalle norme e regolamenti internazionali sono molto esigenti per quanto riguarda l'effettuabilità del sistema di analisi e la precisione dei risultati. Reagenti non inclusi.

CONSIGLI D'USO

Per l'analisi di qualsiasi parametro seguire scrupolosamente le istruzioni. Quando si cambia il metodo di analisi, pulire le cuvette e sciacquarle con acqua distillata. Eseguire le analisi sempre con le mani asciutte.

	Codice	Prezzo €	Cod. Alfanumerico	Imb. Standard	Peso Kg Standard	Volume m³ Standard
Fotometro PM600 - 13 parametri	**58740**	2.115,00	P11	1	-	-

Fotometro MultiDirect



DESCRIZIONE

Fotometro multiparametro per realizzare un ampio spettro di analisi, coprendo tutte le necessità dell'acqua delle piscine. In grado di misurare fino a 98 parametri diversi. Massima precisione grazie alla tecnologia a due raggi e filtri interferenziali. Reagenti non inclusi.

CONSIGLI D'USO

Per l'analisi di qualsiasi parametro seguire scrupolosamente le istruzioni. Quando si cambia il metodo di analisi, pulire le cuvette e sciacquarle con acqua distillata. Eseguire le analisi sempre con le mani asciutte.

VALORE AGGIUNTO

- Numero elevato di metodi preprogrammati.
- Led stabili a lungo termine come sorgente luminosa.
- Aggiornamento nuovi metodi e lingue via internet (gratuito).

	Codice	Prezzo €	Cod. Alfanumerico	Imb. Standard	Peso Kg Standard	Volume m³ Standard
Fotometro MultiDirect 98 parametri	**64249**	3.256,00	P11	1	-	-

Cuvetta per fotometro MD/PM series



DESCRIZIONE

Cuvetta rotonda con coperchio Ø 24 mm, altezza 48 mm, 10 ml.

	Codice	Prezzo €	Cod. Alfanumerico	Imb. Standard	Peso Kg Standard	Volume m³ Standard
Cuvetta per fotometro MD/PM series (1 un)	**12752**	12,64	P11	12	-	-

Reagenti per fotometri



DESCRIZIONE

Il dosaggio preciso, la lunga durata di conservazione e la facilità dell'uso fammi della pastiglia di reagenti il sistema di indicatori più diffuso e il modo più economico per analizzare un parametro. Ogni compressa di reagente è contenuta in un blister in alluminio resistente a quasi tutte le condizioni climatiche e alle influenze esterne. Inoltre, non vi è alcun rischio di sicurezza per l'utente durante l'uso.

	Codice	Prezzo €	Cod. Alf.	Imb. Standard	Scuba II	MD 200 MD 100	PM600	Multidirect
Pastiglie reagente DPD nº 1 per misura di Cloro libero con fotometro	**14643**	15,02	P11	250	✓	✓	✓	✓
Pastiglie reagente DPD nº 3 per misura di Cloro totale con fotometro	**14644**	20,17	P11	250	✓	✓	✓	✓
Pastiglie reagente Phenol Red per misura di pH con fotometro	**14645**	14,56	P11	250	✓	✓	✓	✓
Pastiglie reagente Ac. Cianurico per misura di acido cianurico con fotometro e test kit	**08345**	30,78	P11	250	✓	✓	✓	✓
Pastiglie reagente Alluminio n°1 per misura con fotometro	**13569**	46,53	P11	100				✓
Pastiglie reagente Alluminio n°2 per misura con fotometro	**13570**	46,53	P11	100				✓
Pastiglie reagente Ammonio n°1 per misura con fotometro	**13571**	46,53	P11	100				✓
Pastiglie reagente Ammonio n°2 per misura con fotometro	**13572**	46,53	P11	100				✓
Pastiglie reagente Rame n°1 per misura con fotometro	**13573**	135,62	P11	100			✓	✓
Pastiglie reagente Rame n°2 per misura con fotometro	**13574**	49,68	P11	100			✓	✓
Pastiglie reagente Ferro (II/III) n°1 per misura con fotometro	**13576**	98,40	P11	100			✓	✓
Pastiglie reagente HARDCHECK P HR (20 - 500 mg/L CaCO3)	**135750001**	Consultare	P11	100				✓
Pastiglie Ozono (Glicinia) per misura con fotometro	**13582**	78,77	P11	100			✓	✓
Pastiglie reagente Durezza calcica per misura con fotometro	**13575**	75,08	P11	100				✓
Pastiglie reagente Durezza calcica (100 unità calcio 1 + 100 calcio 2) per misura con fotometro	**45213**	102,34	P11	200	✓	✓	✓	✓
Pastiglie reagente Alcalinità per misura di alcalinità con fotometro	**13568**	75,02	P11	100	✓	✓	✓	✓
Pastiglie reagente Alcalinità per misura di alcalinità con fotometro	**13603**	207,89	P11	250	✓	✓	✓	✓

ASPIRAFANGO MANUALI



Aspirafango ovale Shark

DESCRIZIONE

In ABS con spazzole laterali in polipropilene. È dotato di un attacco a tubo con due diversi diametri (Ø32 - 38 mm). Collegamento mediante clip o viti.

	Codice	Prezzo €	Cod. Alfanumerico	Imb. Standard	Peso Kg Standard	Volume m³ Standard
Collegamento mediante clip o viti	**40997**	33,31	P16	1	-	-



Aspirafango Flexo Shark

DESCRIZIONE

Prodotto ideale per la rimozione di particelle di sporco e sabbia dal fondo della piscina. Costruito in polietilene (EVA) ad alta resistenza, è dotato di un attacco a tubo con due diversi diametri (32 e 38). I pesi sono incorporati (senza coperchi). La sua grande flessibilità e peso gli consentono di pulire efficacemente il fondo della piscina.

	Codice	Prezzo €	Cod. Alfanumerico	Imb. Standard	Peso Kg Standard	Volume m³ Standard
Collegamento mediante clip o viti	**36618**	58,28	P16	1	-	-



Aspirafango triangolare Shark

DESCRIZIONE

Aspirafango triangolare in ABS con spazzola in polipropilene. È dotato di attacco a tubo con due diversi diametri (Ø32 - 38 mm). Collegamento mediante clip o viti.

	Codice	Prezzo €	Cod. Alfanumerico	Imb. Standard	Peso Kg Standard	Volume m³ Standard
Collegamento mediante clip o viti	**36619**	22,94	P16	1	-	-

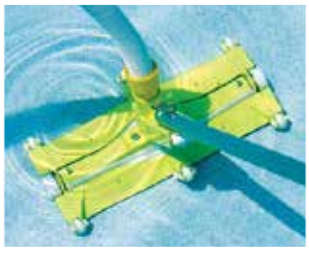

Aspirafango Fairlocks

DESCRIZIONE

Aspirafango in pvc rigido con ruote e snodo appositamente studiato per la pulizia degli angoli piscina.
Dimensioni cm 45 x cm 22. Adatto per qualsiasi tipo di rivestimento.

	Codice	Prezzo €	Cod. Alfanumerico	Imb. Standard	Peso Kg Standard	Volume m³ Standard
Aspirafango Fairlocks	**14899**	275,40	P16	1	3	0,04



Aspirafango in alluminio estruso anodizzato

	Codice	Prezzo €	Cod. Alfanumerico	Imb. Standard	Peso Kg Standard	Volume m³ Standard
Collegamento mediante viti:						
da 350 mm terminale 38 mm	**01353**	117,65	P16	4	11,8	0,04
da 450 mm terminale 50 mm	**01354**	202,81	P16	4	15,5	0,06
da 450 mm terminale 38 mm	**08661**	233,07	P16	4	15,5	0,06
Collegamento mediante clip:						
da 350 mm terminale 38 mm	**01355**	133,71	P16	4	11,8	0,04
da 450 mm terminale 50 mm	**01356**	231,00	P16	4	15,5	0,06



Aspirafango doppio metallico

DESCRIZIONE

In alluminio estruso anodizzato lucido ed ottone cromato, attacco 50 mm lunghezza 800 mm.

Trascinamento con cavo (il cavo non è incluso nella fornitura). Si può utilizzare il cavo cod. 00210 delle corsie.

	Codice	Prezzo €	Cod. Alfanumerico	Imb. Standard	Peso Kg Standard	Volume m³ Standard
Trascinamento con cavo	**01357**	717,00	P16	1	13,0	0,03
Con forcelle, collegamento al manico mediante viti	**16601**	798,00	P16	1	13,0	0,03



Aspirafango in alluminio estruso anodizzato e ottone cromato

DESCRIZIONE

Collegamento interno per tubo 38 mm ed esterno 50 mm, forcella in acciaio inox. Collegamento al manico mediante viti.

Codice	Prezzo €	Cod. Alfanumerico	Imb. Standard	Peso Kg Standard	Volume m³ Standard
01358	489,00	P16	4	13,6	0,05



Aspirafango Certivac

DESCRIZIONE

Pulitore per il fondo in materiale plastico, adattabile ad angoli di 90°. Le ruote facilitano la mobilità in piscine di grandi dimensioni. In colore bianco o grigio. Dimensioni: 47,5 x 27 cm. Ideale per piscine pubbliche o private. Grazie alle linee semplici può essere usato comodamente in piscine di grandi dimensioni.

	Codice	Prezzo €	Cod. Alfanumerico	Imb. Standard	Peso Kg Standard	Volume m³ Standard
Aspirafango Certivac cm 48	**CVH19**	156,92	P16	-	-	-

MANICI

Sistema attacco		CLIP	CLIP - VITI		VITI				
Codice		01365	38422	38423	01361	01362	01363	01364	15838
A			1,8	2,4	2,5	5	6,5		3,75
B		2,5	3,6	4,8	5	10	13	2,5	7,5
Telesc.	Normale		•	•					
	Rinforzato				•	•	•		•
FISSO		•						•	

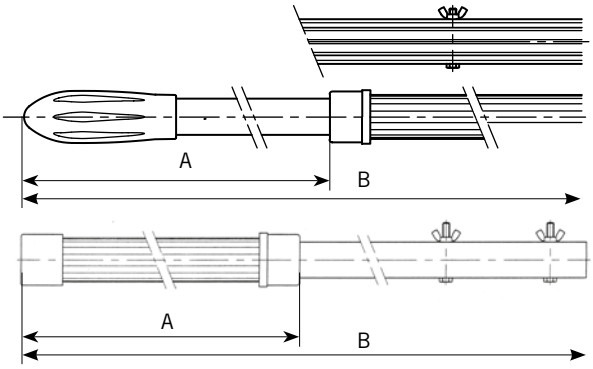

Manico telescopico collegamento Clip-Viti Shark



DESCRIZIONE

Da 1,8 m a 4,8 m.

	Codice	Prezzo €	Cod. Alfanumerico	Imb. Standard	Peso Kg Standard	Volume m³ Standard
Telescopico 1,8 - 3,6 m in alluminio	**38422**	49,79	P16	10	11,7	0,05
Telescopico 2,4 - 4,8 m in alluminio	**38423**	57,95	P16	10	14,4	0,06

Per collegamento con viti - Fisso



	Codice	Prezzo €	Cod. Alfanumerico	Imb. Standard	Peso Kg Standard	Volume m³ Standard
Fisso 2,5 m in alluminio.	**01364**	51,65	P16	20	11,4	0,06

Per collegamento con Clip - Fisso



	Codice	Prezzo €	Cod. Alfanumerico	Imb. Standard	Peso Kg Standard	Volume m³ Standard
Fisso 2,5 m in alluminio	**01365**	51,65	P16	12	10,2	0,06

Per collegamento con viti - Telescopico rinforzato



	Codice	Prezzo €	Cod. Alfanumerico	Imb. Standard	Peso Kg Standard	Volume m³ Standard
Telescopico rinforzato 5 m in alluminio	**01361**	170,80	P16	5	16,0	0,04
Telescopico rinforzato 7,5 m in alluminio	**15838**	254,70	P16	1	6,0	0,01
Telescopico rinforzato 10 m in alluminio	**01362**	320,00	P16	1	6,5	0,02
Telescopico rinforzato 13 m in alluminio	**01363**	431,00	P16	1	8,4	0,02

Adattatore manico



DESCRIZIONE

Per collegare accessori a vite sul manico a clip e viceversa.

	Codice	Prezzo €	Cod. Alfanumerico	Imb. Standard	Peso Kg Standard	Volume m³ Standard
Adatta il manico con collegamento clip al sistema con vite	**14592**	17,70	P16	48	3,36	0,01
Adatta il manico con collegamento a vite al sistema con clip (anche Shark)	**08465**	35,22	P16	35	2,55	0,01
Adatta il manico rinforzato con collegamento a vite al sistema con clip (anche Shark)	**17937**	43,66	P16	38	2,66	0,01



Tubo galleggiante

DESCRIZIONE

Fabbricato in polietilene colore azzurro. Anima interna rinforzata in ABS, alta densità.
Prezzo unitario per rotolo.

	Codice	Prezzo €	Cod. Alfanumerico	Imb. Standard	Peso Kg Standard	Volume m³ Standard
Senza terminali Ø 38 mm (1 1/2") 30 m	**01372**	275,10	P16	50 m	8,0	0,108



Tubo galleggiante

DESCRIZIONE

Fabbricato in polietilene colore azzurro. Con terminali, eccetto il tubo da 30 m, d.50mm. Prezzo unitario per rotolo.

	Codice	Prezzo €	Cod. Alfanumerico	Imb. Standard	Peso Kg Standard	Volume m³ Standard
Ø 38 mm (1 1/2") 30 m	**01374**	138,63	P16	1	12,0	0,192
15 m	**01375**	72,86	P16	1	5,6	0,192
12 m	**01376**	63,94	P16	1	4,5	0,192
10 m	**01377**	49,11	P16	1	3,0	0,192
8 m	**01378**	41,93	P16	1	3,0	0,192
Ø 50 mm (2") 30 m (senza terminali)	**01379**	241,15	P16	1	15,00	0,240



Terminali per tubi

	Codice	Prezzo €	Cod. Alfanumerico	Imb. Standard	Peso Kg Standard	Volume m³ Standard
In PVC flessibile colore azzurro Per tubo Ø 38 mm (01372)	**01385**	4,88	P16	12	2,0	0,003
Per tubo Ø 50 mm (01379)	**01386**	8,98	P16	12	3,0	0,001
In PVC flessibile colore bianco Per tubo Ø 38 mm (01374-01375-01376-01377-01378)	**01387**	3,40	P16	12	2,0	0,003



Raccordo a connessioni

	Codice	Prezzo €	Cod. Alfanumerico	Imb. Standard	Peso Kg Standard	Volume m³ Standard
Da Ø 38 mm in ABS bianco per accoppiare a bocchette 16328, 16329, 16330	**05684**	5,88	P16	12	1,0	0,003
Da Ø 50 mm in PP grigio per accoppiare a bocchette 00315	**01392**	4,21	P16	12	1,0	0,006

Raccordo con ghiera

DESCRIZIONE

Per tubo Ø 38 mm filetto 11/2" ABS bianco.

Codice	Prezzo €	Cod. Alfanumerico	Imb. Standard	Peso Kg Standard	Volume m³ Standard
01393	4,09	P16	12	1,0	0,006

SPAZZOLE



Spazzola di fondo Shark

DESCRIZIONE

Ideale per la pulizia del fondo della piscina grazie alle dimensioni ed alla sua forma speciale.

	Codice	Prezzo €	Cod. Alfanumerico	Imb. Standard	Peso Kg Standard	Volume m³ Standard
Collegamento mediante clip o viti	**36615**	16,72	P16	1	-	-



Spazzola per parete Shark

DESCRIZIONE

È stato ridotto l'angolo tra le setole ed il manico per adattare meglio la spazzola alla parete e consentirne la pulizia con il minor sforzo possibile.

	Codice	Prezzo €	Cod. Alfanumerico	Imb. Standard	Peso Kg Standard	Volume m³ Standard
Collegamento mediante clip o viti	**36616**	13,94	P16	1	-	-



Spazzola per angoli con aspirazione Shark

DESCRIZIONE

Studiata specificatamente per gli angoli, è dotata di un pratico attacco per il tubo di aspirazione.

	Codice	Prezzo €	Cod. Alfanumerico	Imb. Standard	Peso Kg Standard	Volume m³ Standard
Collegamento mediante clip o viti	**36617**	**13,22**	P16	1	-	-



Spazzola diritta 165 mm

DESCRIZIONE

Supporto in alluminio. Setole in inox.

	Codice	Prezzo €	Cod. Alfanumerico	Imb. Standard	Peso Kg Standard	Volume m³ Standard
Collegamento mediante clip	**01407**	151,35	P16	20	9,0	0,018

TERMOMETRI



Termometri Shark

DESCRIZIONE

Sono dotati di un galleggiante nella parte superiore per facilitare la lettura della temperatura dell'acqua della piscina anche senza estrarre il termometro dall'acqua. Lettura della temperatura dell'acqua in ºC e ºF.

	Codice	Prezzo €	Cod. Alfanumerico	Imb. Standard	Peso Kg Standard	Volume m³ Standard
Termometro analogico	**36622**	61,85	P16	1	-	-



Termometri cilindrici

DESCRIZIONE

Scala Celsius e Fahrenheit.

	Codice	Prezzo €	Cod. Alfanumerico	Imb. Standard	Peso Kg Standard	Volume m³ Standard
Termometro cilindrico galleggiante	**20594**	15,33	P16	20	2,1	0,032
Termometro cilindrico subacqueo	**20593**	12,56	P16	20	1,2	0,006



Modello di fondo Shark

DESCRIZIONE

Struttura in polipropilene grigio e rete in poliestere saldata alla struttura del retino. La sua rete ampia consente di ottimizzare la raccolta di sporco sul fondo della piscina. Collegamento mediante clip o viti.

Codice	Prezzo €	Cod. Alfanumerico	Imb. Standard	Peso Kg Standard	Volume m³ Standard
36614	19,50	P16	1	-	-



Modello di superficie Shark

DESCRIZIONE

Struttura in polipropilene grigio e rete in poliestere saldata alla struttura del retino. La sua forma allargata consente di ottimizzare la raccolta di sporco sulla superficie dell'acqua. Collegamento mediante clip o viti.

Codice	Prezzo €	Cod. Alfanumerico	Imb. Standard	Peso Kg Standard	Volume m³ Standard
36613	15,33	P16	1	-	-



Modello di superficie con manico incorporato da 1,3 m

DESCRIZIONE

Supporto in polipropilene colore bianco e maglia in poliestere colore bianco. Manico in alluminio fissato a pressione.

Codice	Prezzo €	Cod. Alfanumerico	Imb. Standard	Peso Kg Standard	Volume m³ Standard
01400	27,11	P16	12	8,0	0,150



Modello in metallo

DESCRIZIONE

Supporto in alluminio colore bianco, profilo in PVC colore bianco e rete in poliestere colore bianco.

Collegamento mediante clip.

	Codice	Prezzo €	Cod. Alfanumerico	Imb. Standard	Peso Kg Standard	Volume m³ Standard
Modello superficie	**23360**	36,81	P16	14	8,4	0,103
Modello di fondo	**23361**	41,04	P16	14	8,5	0,103

KIT DI PULIZIA



Kit di pulizia n° 1

	Codice	Prezzo €	Cod. Alfanumerico	Imb. Standard	Peso Kg Standard	Volume m³ Standard
Kit n° 1 (01397) - 1 spazzola 18" con clip (11035) - 1 astuccio analizzatore (15196) - 1 pulitore flessibile con clip (07429) - 1 termometro Delfino (08318)	**28516**	114,33	P16	5	13,7	0,15

POMPE CARRELLATE



Pompa carrellata

DESCRIZIONE

Pompa carrellata completa di: pompa da 1 CV, carrello porta pompa, cavo elettrico anti-fiamma da m 25, interruttore salvavita, cassetta stagna.

	Codice	Prezzo €	Cod. Alfanumerico	Imb. Standard	Peso Kg Standard	Volume m³ Standard
Pompe carrellate Monofase	**13563**	1.861,00	P16	1	-	-
Con pompa da 11/2" CV	**13563 AI 65**	1.949,00	P16	1	-	-
Pompe carrellate Trifase	**13556**	2.093,00	P16	1	-	-
Con pompa da 11/2" CV	**13556 AI 65**	2.170,00	P16	1	-	-



Gruppo Carrellato

DESCRIZIONE

Gruppo filtrante carrellato completo di pompa FloPro 100M 1 CV monofase.
Filtro cartuccia Zodiac CS 100. Valvola di ritegno in bronzo. Interruttore differenziale.
Cavo elettrico antifiamma da 25m. Disponibili a richiesta abbinamenti per gruppi filtranti e valvole.

	Codice	Prezzo €	Cod. Alfanumerico	Imb. Standard	Peso Kg Standard	Volume m³ Standard
Gruppo F.carr.c/Pompa Hy	**L44063**	2.553,00	P16	1	-	-



Carrello portapompe

DESCRIZIONE

Struttura in alluminio anodizzato e base 460 mm x 370 mm in plastica. Complementi in acciaio inox AISI-304.

	Codice	Prezzo €	Cod. Alfanumerico	Imb. Standard	Peso Kg Standard	Volume m³ Standard
Carrello portapompe	**04648**	406,00	P25	1	8,06	0,12



Dosatore galleggiante Shark

DESCRIZIONE

Dosatore pratico dal tappo ergonomico per il dosaggio di prodotto chimico in piscina. In polistirene ad alta resistenza color grigio opaco. Contiene fino a 5 pastiglie da 200 gr.

Codice	Prezzo €	Cod. Alfanumerico	Imb. Standard	Peso Kg Standard	Volume m³ Standard
36620	14,43	P11	1	-	-



Dosatore galleggiante MINI per pastiglie da 20 gr

Codice	Prezzo €	Cod. Alfanumerico	Imb. Standard	Peso Kg Standard	Volume m³ Standard
09460	6,37	P11	1	-	-



Dosatore di bromo Dossi-5 in-line e Dossi-10 in-line

DESCRIZIONE

Dosatore di bromo. Fabbricato in materiali plastici inalterabili (ABS). Con valvola di regolazione, scarico manuale, scarico automatico per Venturi e chiave per l'apertura. Per piscine fino a 45 m3 con il dosatore Dossi-5, e per piscine fino a 90 m3 con il dosatore Dossi-10. Attacco 11/2". Ø 200 mm.

	Codice	Prezzo €	Cod. Alfanumerico	Imb. Standard	Peso Kg Standard	Volume m³ Standard
Dossi-5 in-line. Altezza 486 mm. Capacità ca. 5 Kg di pastiglie	**21438**	210,46	P11	1	3,7	0,031
Dossi-10 in-line. Altezza 725 mm. Capacità ca. 10 Kg di pastiglie	**21439**	248,44	P11	1	4,8	0,049



Dosatore di cloro e bromo Dossi-5 e Dossi-10 off-line

DESCRIZIONE

Dosatore per cloro e bromo. Fabbricato in materiali plastici inalterabili (ABS). Capacità ca. 5 kg o 10 Kg di pastiglie. Fornito con due valvole di regolazione. Attacchi Ø 20 mm.

	Codice	Prezzo €	Cod. Alfanumerico	Imb. Standard	Peso Kg Standard	Volume m³ Standard
Dossi-5 off-line Per piscine fino a 100 m³ con cloro	**01413**	292,26	P11	1	3,7	0,031
Dossi-10 off-line Per piscine fino a 200 m³ con cloro	**43998**	287,03	P11	1	4,86	0,048



Dosatore di cloro e bromo 3,5 Kg Dossi-3

DESCRIZIONE

Dosatore di cloro e bromo. Fabbricato in materiali plastici inalterabili (ABS). Capacità ca. 3,5 kg di pastiglie. Chiusura con doppio sistema di sicurezza nel coperchio. Valvole di regolazione facili da utilizzare. Per piscine fino a 60 m³ con cloro e per piscine fino a 30 m3 con bromo. Altezza: 405 mm.

	Codice	Prezzo €	Cod. Alfanumerico	Imb. Standard	Peso Kg Standard	Volume m³ Standard
Per attacco diretto alle tubazioni con raccordi da 1 1/2" **Dossi-3 off-line**	**24429**	156,75	P11	1	1,81	0,03
Per attacchi by-pass mediante tubo flessibile	**24430**	153,21	P11	1	1,90	0,031

Codice 24429 IN-LINE

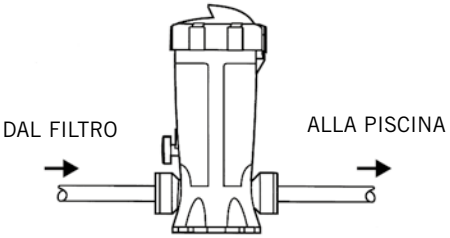

Codice 24430 OFF-LINE

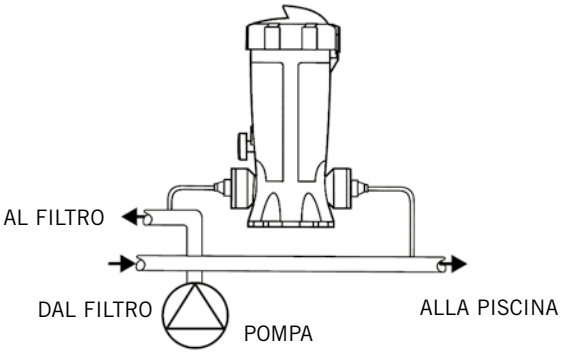

SCHEMA DI INSTALLAZIONE DEL DOSATORE COMPATTO DI CLORO/BROMO E IMPIANTO AUTOMATICO DI REGOLAZIONE E CONTROLLO

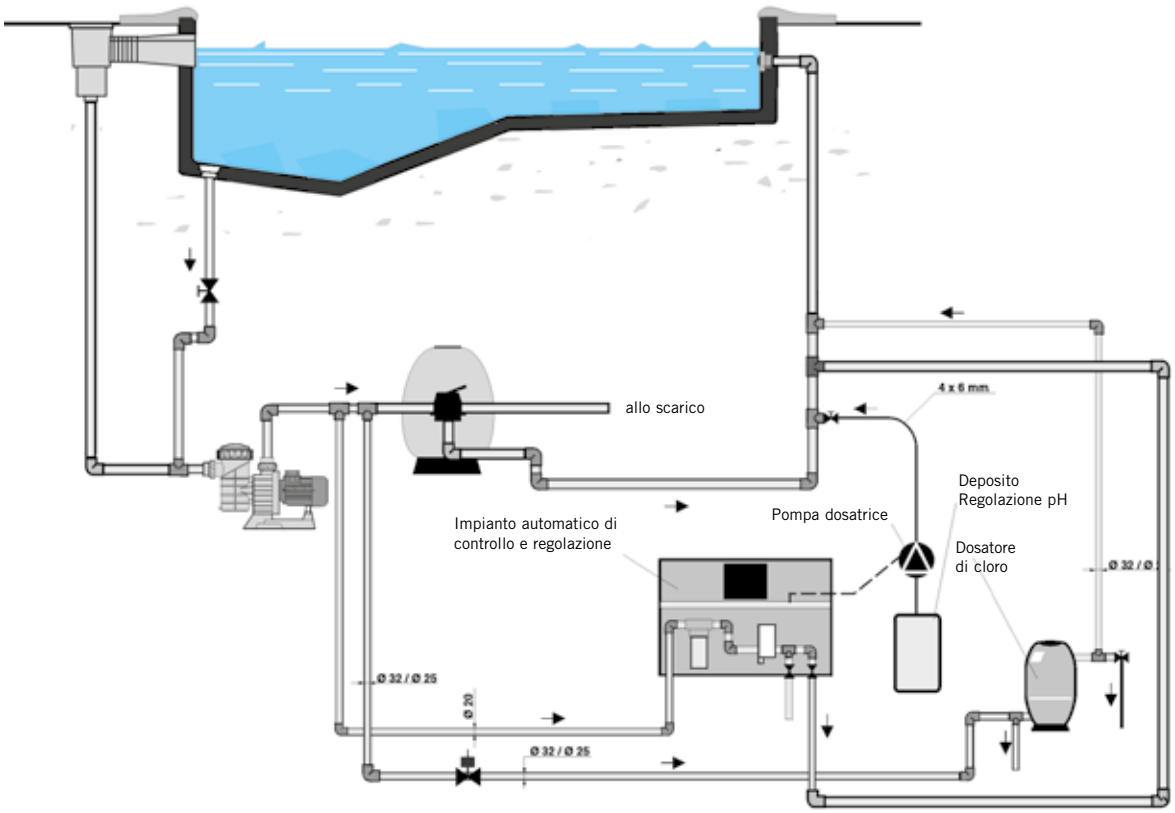

Serbatoi per pompe dosatrici in polietilene cilindrici



DESCRIZIONE

Fabbricato in polietilene. Alta densità, Coperchio non ermetico. Adatto per uso alimentare. Colore bianco.

	Codice	Prezzo €	Cod. Alfanumerico	Imb. Standard	Peso Kg Standard	Volume m^3 Standard
Serbatoio 50 l (Ø 390 h 570 mm)	**57613**	136,54	P11	1	-	-
Serbatoio 100 l (Ø 480 h 658 mm)	**34316**	150,47	P11	1	-	-
Serbatoio 125 l (Ø 515 h 735 mm)	**01314**	207,61	P11	1	-	-
Serbatoio 250 l (Ø 580 h 1083 mm)	**01315**	295,39	P11	1	-	-
Serbatoio 350 l (Ø 660 h 1165 mm)	**01316**	354,00	P11	1	-	-
Serbatoio 500 l (Ø 800 h 1200 mm)	**01317**	686,00	P11	1	-	-
Serbatoio 1000 l (Ø 1000 h 1450 mm)	**28831**	918,00	P11	1	-	-

Depositi a camicia in polietilene cilindrici e troncoconici



DESCRIZIONE

Fabbricato in polietilene. Alta densità, Coperchio non ermetico. Adatto per uso alimentare. Colore bianco naturale.

	Codice	Prezzo €	Cod. Alfanum.	Imb. Standard
Deposito cilindrico 80 l con coperchio Ø Sup. 460 mm (int), Ø Inf. 437 mm, Alt. 550 mm (per cod. 57613)	**03677**	156,08	P11	1
Deposito cilindrico 100 l con coperchio Ø Sup. 485 mm (int), Ø Inf. 465 mm, Alt. 640 mm	**03678**	195,03	P11	1
Deposito cilindrico 130 l con coperchio (per cod. 34316)	**69892**	206,19	P11	1
Deposito cilindrico 220 l con coperchio	**03679**	260,83	P11	1
Deposito cilindrico 320 l con coperchio Ø Sup. 735 mm, Ø Inf. 655 mm, Alt. 1.030 mm	**03680**	322,00	P11	1
Deposito cilindrico 520 l con coperchio Ø Sup. 850 mm, Ø Inf. 775 mm, Alt. 1.160 mm	**03681**	547,00	P11	1
Deposito cilindrico 1000 l con coperchio Ø Sup. 1.003 mm (int), Ø Inf. 1.016 mm, Alt. 1.395 mm	**03684**	936,00	P11	1
Deposito cilindrico 1500 l con coperchio Ø Sup. 1.391mm (int), Ø Inf. 1.405mm, Alt. 1.040 mm	**03685**	1.142,00	P11	1
Deposito cilindrico 2000 l con coperchio Ø Sup. 1.391 mm (int), Ø Inf. 1.405 mm, Alt. 1.325 mm	**03686**	1.471,00	P11	1

Agitatore manuale



DESCRIZIONE

Agitatore per taniche in polietilene, dotato di moduli per gestire le varie lunghezze di utilizzo.

	Codice	Prezzo €	Cod. Alfanumerico	Imb. Standard	Peso Kg Standard	Volume m³ Standard
Lunghezza 60-80 cm	**LIT01318**	226,13	P11	1	0,5	0,010

Pallet di contenimento



DESCRIZIONE

Pallet impilabili per contenere possibili fughe di liquidi.

	Codice	Prezzo €	Cod. Alfanumerico	Imb. Standard	Peso Kg Standard	Volume m³ Standard
Supporto di ritegno ad incastro capacità 2,5 l (508x508xh30) Colore verde	**53673**	66,87	P11	1	-	-
Pallet di ritegno capacità 70 l (860x660xh230) Colore verde/grigio	**58403**	388,00	P11	1	-	-
Pallet di ritegno capacità 150 l (1250x850xh230) Colore verde/marrone	**70192**	618,00	P11	1	-	-
Pallet di ritegno capacità 215 l (1300x800xh380)	**53669**	1.697,00	P11	1	-	-
Pallet di ritegno capacità 240 l (1300x1300xh285)	**53670**	2.321,00	P11	1	-	-
Pallet di ritegno capacità 450 l (1300x1300xh445)	**53671**	2.546,00	P11	1	-	-
Pallet di ritegno capacità 1200 l (1840x1840xh780)	**53672**	5.400,00	P11	1	-	-

Serbatoi gamma pesante



DESCRIZIONE

Serbatoi con corpo stampato chiuso, per stoccare prodotti chimici corrosivi. Possibilità di certificazione APQ006.

	Codice	Prezzo €	Cod. Alfanumerico	Imb. Standard	Peso Kg Standard	Volume m³ Standard
Serbatoio gamma pesante 1500 l (Ø 1350xh1280) Colore nero	**921600-NC**	1.234,00	P11	1	-	-
Serbatoio gamma pesante 2000 l (Ø 1350xh1660) Colore nero	**09386-NC**	1.776,00	P11	1	-	-

Serbatoi APQ doppia parete



DESCRIZIONE

Serbatoi certificati APQ006. Corpo stampato chiuso, per stoccare prodotti chimici corrosivi. Colore nero.

	Codice	Prezzo €	Cod. Alfanumerico	Imb. Standard	Peso Kg Standard	Volume m³ Standard
Serbatoio APQ doppia parete 1000 l senza coperto antipioggia (Ø 1350xh1725)	**67438**	9.139,00	P11	1	-	-
Serbatoio APQ doppia parete 1000 l con coperto antipioggia (Ø 1350xh1725)	**Consultare**	Consultare	P11	1	-	-
Serbatoio APQ doppia parete 1500 l senza coperto antipioggia (Ø 1730xh1560)	**67439**	10.704,00	P11	1	-	-
Serbatoio APQ doppia parete 1500 l con coperto antipioggia (Ø 2000xh1560)	**Consultare**	Consultare	P11	1	-	-
Serbatoio APQ doppia parete 2000 l senza coperto antipioggia (Ø 1730xh1930)	**67440**	12.402,00	P11	1	-	-
Serbatoio APQ doppia parete 2000 l con coperto antipioggia (Ø 2000xh1930)	**Consultare**	Consultare	P11	1	-	-
Serbatoio APQ doppia parete 3000 l senza coperto antipioggia (Ø 1660xh2395)	**49674**	15.284,00	P11	1	-	-
Serbatoio APQ doppia parete 3000 l con coperto antipioggia (Ø 1660xh2395)	**Consultare**	Consultare	P11	1	-	-
Serbatoio APQ doppia parete 5000 l senza coperto antipioggia (Ø 2350xh2270)	**67442**	22.191,00	P11	1	-	-
Serbatoio APQ doppia parete 5000 l con coperto antipioggia (Ø 2350xh2270)	**Consultare**	Consultare	P11	1	-	-



Dosatore compatto

DESCRIZIONE

Dosatori di pastiglioni di tricloro e di pastiglie di bromo con valvola di sicurezza automatica. Fabbricato in poliestere e fibra di vetro.

	Codice	Prezzo €	Cod. Alfanumerico	Imb. Standard	Peso Kg Standard	Volume m³ Standard
Dosatore Compatto da 40 l (20kg max) Tricloro (per piscine da 200 a 500 m³) Bromo (per piscine da 150 a 300 m³)	**16631**	1.260,00	P11	1	14,0	0,128
Dosatore Compatto da 60 l (30kg max) Tricloro (per piscine da 500 a 1000 m³) Bromo (per piscine da 300 a 450 m³)	**16632**	1.429,00	P11	1	18,0	0,185



Gruppo valvola di sicurezza

DESCRIZIONE

Comprende una valvola di sicurezza in PVC e un tirante in metallo. Pressione apertura della valvola 2,5-3 bar (Kg/cm²).

	Codice	Prezzo €	Cod. Alfanumerico	Imb. Standard	Peso Kg Standard	Volume m³ Standard
Per dosatore: 40 l	**05835**	137,75	P11	1	0,4	0,002
Per dosatore: 60 l	**09261**	128,30	P11	1	0,4	0,002



Iniettori idraulici

DESCRIZIONE

Per dosare un igienizzante liquido. Il pistone agisce sopra il dosatore assicurando la proporzionalità tra la portata di circolazione ed il prodotto assorbito. Scala di dosaggio regolabile esteriormente. Include filtro di aspirazione da 50 mesh, equivalente a 250 µm.

	Codice	Prezzo €	Cod. Alfanumerico	Imb. Standard	Peso Kg Standard	Volume m³ Standard
Portata 10 - 100 l/h concentrazione 0,4% - 4%	**26242**	1.102,00	P11	1	-	-





ILLUMINAZIONE
E MATERIALE ORNAMENTALE

ASTRALPOOL

ILLUMINAZIONE LED - LUMIPLUS FLEXI 340
ILLUMINAZIONE LED - LUMIPLUS FLEXIMINI 345
ILLUMINAZIONE LED 346
ILLUMINAZIONE LED - LUMIPLUS 347
ILLUMINAZIONE LED - SISTEMA DI CONTROLLO 352
TRASFORMATORI E ACCESSORI 354
GIOCHI ED ORNAMENTI ACQUATICI ASTRALPOOL SIGNATURE 357
GIOCHI ED ORNAMENTI ACQUATICI 358
INSTALLAZIONE POMPA KIT NUOTO CONTROCORRENTE 374
GRUPPO DI NUOTO CONTROCORRENTE: MARLIN 375
GRUPPO DI NUOTO CONTROCORRENTE 377
GRUPPO DI NUOTO CONTROCORRENTE: MARLIN - MODELLO DOPPIO 382
GRUPPO DI NUOTO CONTROCORRENTE: MARLIN - GUIDA PER UNA SCELTA RAPIDA384

FLUIDRA

Nuovo regolamento*

dal 1° settembre 2021

Secondo i regolamenti ecologici, le lampade alogene per la piscina non possono essere più vendute nel mercato europeo.





Siamo I tuoi migliori alleati per i LED

con le nostre soluzioni LED per la piscina, renderemo tutto più semplice per te e i tuoi clienti

MADE IN EUROPE

100% produzione nelle nostre sedi produttive

CONTROLLO DELLA QUALITÀ

controllo continuo a 360° dai fornitori fino ai prodotti finiti

REALIZZATI DA PROFESSIONISTI DELLA PISCINA

più di 15 anni di esperienza in ricerca e sviluppo per progettare, iniettare e testare soluzioni a tenuta stagna

*Regolamento UE 2019/2020 (requisiti ecologici per fonti di illuminazione), le lampade alogene per la piscina non possono essere più vendute nei Paesi europei. Questo vale anche per il Regno Unito e il Qatar.



Efficienza Energetica

Nuovo regolamento europeo sull'etichettatura energetica per lampade e fari

NUOVA ETICHETTATURA EFFICIENZA ENERGETICA PER ILLUMINAZIONE

L'Unione Europea adotta il Regolamento Europeo EU 2019/2015 sulla nuova etichettatura di efficienza energetica per le lampade e i fari, la cui data di inizio di validità è il 1 settembre 2021 e abroga il Regolamento Europeo EU 874/2012.

La nuova etichettatura di efficienza energetica permette di:

- Fornire maggiori informazioni all'installatore e al cliente. Grazie al nuovo QR code accederai alla base europea EPREL, dove sono disponibili le caratteristiche del prodotto.
- La realizzazione di una nuova classificazione energetica favorisce l'evoluzione dell'illuminotecnica.
- Maggiore controllo dei prodotti fabbricati nell'UE, con il codice QR.

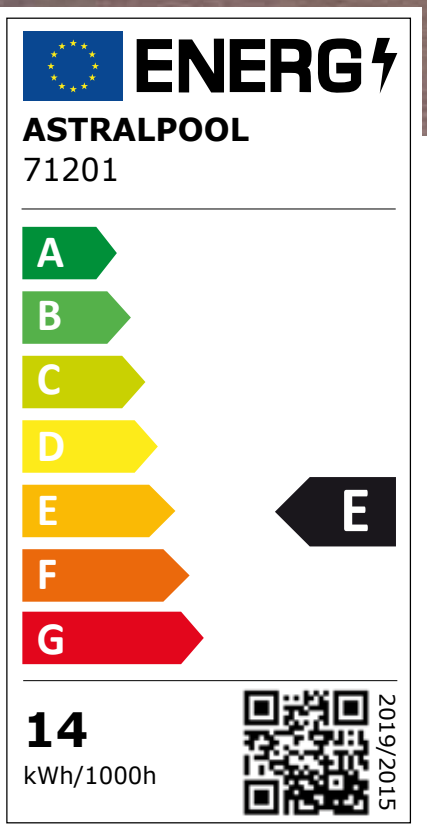

Nuova etichetta in uso

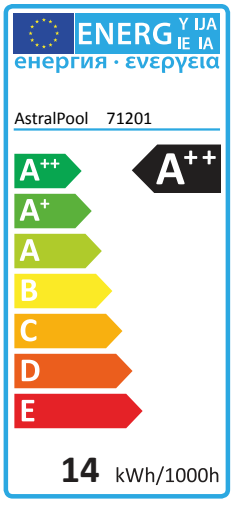

Etichetta precedente

La nuova classificazione deve essere riportata sugli imballi con l'etichetta e nei cataloghi e schede prodotto con il simbolo sottostante.

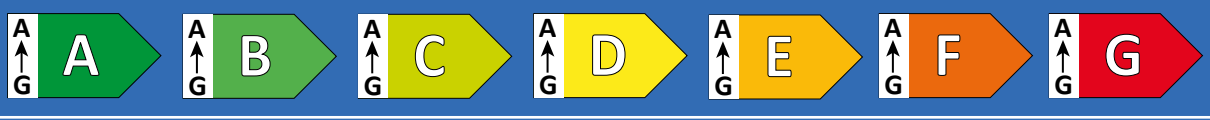

FARO

LumiPlus Flexi

La soluzione LED adatta a qualsiasi piscina

NEW 2022

Lampada Flexi ad alta efficienza energetica

La soluzione più efficiente 170 lm/W

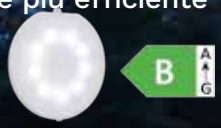

I fari LumiPlus, FlexiNiche, FlexiSlim e FlexiRapid, sono caratterizzati dai loro finish di design e dalla loro significativa adattabilità a qualsiasi piscina sia di nuova costruzione sia già esistente, sia con liner sia in cemento armato e possono essere montati in nicchie sulla superficie o nelle bocchette.

“Il sistema LumiPlus Flexi di AstralPool garantisce un'elevata flessibilità”



BIANCO | GRIGIO ANTRACITE | BEIGE | GRIGIO CHIARO | ACCIAIO INOX

GARANTÍA 3 AÑOS YEARS GUARANTEE

GREEN FRIENDLY

MADE IN EUROPE



FARI

LumiPlus Flexi

La soluzione LED che si adatta a qualsiasi piscina.

I fari LumiPlus, FlexiNiche, FlexiSlim e FlexiRapid, sono caratterizzati dalla loro estetica di design e dalla loro significativa adattabilità a qualsiasi piscina sia di nuova costruzione sia già esistente, sia con liner sia in cemento armato. Le lampade possono essere montate nelle nicchie sulla superficie o nelle bocchette. Il sistema LumiPlus garantisce, quindi, un'elevata flessibilità.

Le versioni V1 e V2 sono ideali rispettivamente per piscine residenziali e piscine ad uso pubblico (hotel).

LumiPlus Flexi è la soluzione perfetta per la piscina e permette di scegliere:

1. Il colore del faro
2. Il sistema di montaggio.
3. Il colore del la frangia che meglio si abbina alla piscina, tra bianco, beige, grigio chiaro, grigio antracite e acciaio inox, quest'ultimo solo nella versione per FlexiNiche.

La versione FlexiNiche grazie al suo sistema a viti si può adattare a qualsiasi nicchia con un diametro da 180 fino a 230 mm.

La versione FlexiSlim è compatibile con i supporti per fari Flat, Extraflat e Slim Projectors di AstralPool.

FlexiRapid è compatibile con qualsiasi passante con filettatura interna da 1" ½.



MADE IN EUROPE

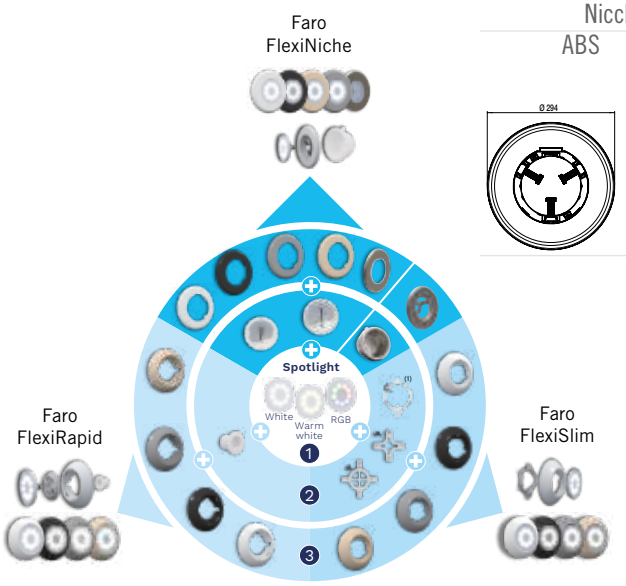

Dimensioni

LumiPlus FlexiNiche		LumiPlus FlexiSlim	LumiPlus FlexiRapid
Nicchia Ø 180-230 mm		Muro	Passanti
ABS	Acciaio inox		

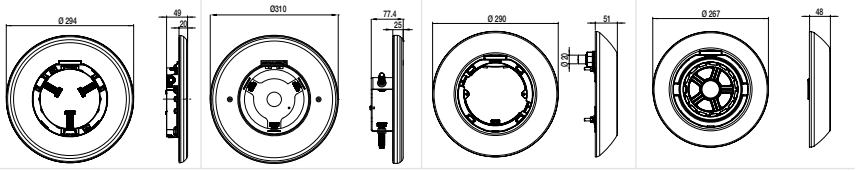

Dimensioni

Faro LumiPlus Flexi

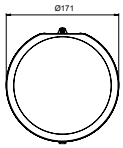

Caratteristiche punto luce

	Colore della lampada	Watts	Colore temperatura	Sistema di controllo	Efficienza
Residenziale V1 BIANCO : 1485 lm / RGB : 1100 lm AC - 12V AC / DC - 24V DC	Bianco AC	14.5 W (20VA)	5 700K	ON / OFF	E
	Bianco caldo AC	14.5 W (20VA)	3 000K	ON / OFF	E
	Bianco DC	14 W	5 700K	ON / OFF	E
	Bianco caldo DC	14 W	3 000K	ON / OFF	E
	Bianca DC alta efficienza	8.7 W	5 700K	ON / OFF	B
	RGB AC	22 W (29 VA)	-	LumiPlus ECO / LumiPlus Top / Fluidra Connect / WIFI LED App	G
	RGB WIR AC	22 W (29 VA)	-	Controllo Wireless	G
Pubblica/Hotel V2 BIANCO : 4320 lm / RGB : 2544 lm AC - 12V AC / DC - 24V DC	Bianco AC	32W (42VA)	5 700K	ON / OFF	D
	Bianco Caldo AC	32W (42VA)	3 000K	ON / OFF	D
	Bianco DC	32 W	5 700K	ON / OFF	D
	Bianco caldo DC	32 W	3 000K	ON / OFF	D
	RGB AC	43W (54VA)	-	LumiPlus ECO / LumiPlus Top / Fluidra Connect / WIFI LED App	G
	DMX RGB AC	43W (54VA)	-	LumiPlus RGB DMX	G

*Versione in ABS a prova di acqua di mare.
AC - Corrente alternata. DC - Corrente diretta.. La versione DC è fornita con alimentatore.

I modelli con la luce RGB sono compatibili con Fluidra Connect.

LUMIPLUS Flexi
3 pezzi



I 3 componenti sono necessari per la corretta installazione di FlexiNiche e FlexiRapid.

Fari LumiPlus Flexi - elementi necessari per l'installazione

È possibile scegliere gli elementi in base alle esigenze:
- Piscine di nuova costruzione - FlexiNiche o FlexiRapid: 1 + 2 + 3
- Piscina di nuova costruzione - FlexiSlim: 1 + 3
- Ristrutturazione della piscina senza sostituzione della nicchia: 1 + 3

1 LAMPADA

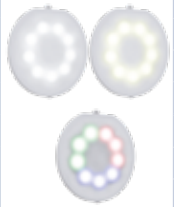

	Codice	Prezzo €	Codice	Prezzo €	Cod.Alfanum.
	V1		**V2**		
Lampada LumiPlus Flexi Bianco AC	**71200**	278,08	**71233**	368,00	P17
Lampada LumiPlus Flexi Bianco Caldo AC	**71200WW**	278,08	**71233WW**	368,00	P17
Lampada LumiPlus Flexi Bianco DC	**71201**	302,00	**71202**	526,00	P17
Lampada LumiPlus Flexi Bianco DC ad alta efficienza energetica NEW 2022	**71236**	415,00			P17
Lampada LumiPlus Flexi Bianco Caldo DC	**71201WW**	302,00			P17
Lampada LumiPlus Flexi RGB AC	**71203**	355,00	**71204**	624,00	P17
Lampada LumiPlus Flexi RGB Wireless AC	**71205**	446,00			P17
Lampada LumiPlus Flexi RGB Wireless AC 1 PL + 1 Control Motion	**71206**	537,00			P17
Lampada LumiPlus Flexi RGB Wireless AC 2 PL + 1 Control Motion	**71207**	902,00			P17
Lampada LumiPlus Flexi RGB DMX AC			**71208**	675,00	P17

Le lampade incorporano un cavo lungo 2,5 m. Cavi da 5 m, 10 m e 15 m disponibili su richiesta.

2 NICCHIA



	Codice	Prezzo €	Codice	Prezzo €	Cod.Alf.
NICCHIA Ø230	**Ø180**		**Ø230**		
Nicchia per piscina in cemento con inserti	**59813**	40,81	**00349 IP 41**	43,24	P18
Nicchia per piscina prefabbricata con inserti	**59814**	86,98	**00364 IP 41**	95,19	P18
Nicchia per piscina prefabbricata senza inserti per viti autofilettanti	**59815**	67,65	**28887**	67,26	P18
Nicchia panel protect per piscina con inserti			**23671**	67,82	P18
Nicchia panel protect per piscina senza inserti per viti autofilettanti			**23670**	59,91	P18



BOCCHETTA RAPID	Codice	Prezzo €	Cod.Alf.
Bocchetta filettatura int. 1 ½" per piscina in cemento / Tubo Ø63 PN-6	**35418**	7,41	P18
Bocchetta filettatura int. 1 ½" per piscina in cemento Tubo Ø63 PN-10	**35421**	6,98	P18
Bocchetta filettatura int. 1 ½" per piscina prefabbricata in liner	**27084**	22,03	P02
Bocchetta per piscina prefabbricata in VTR (vetroresina)	**38805**	11,13	P02

Sono presenti a catalogo altri tipi di nicchia Ø230 e anche Ø180.

3 FLANGIA







	Codice	Prezzo €	Cod.Alfanum.
NICCHIA Ø230 - Ø180			
Bianco	**71209**	79,47	P17
Beige	**71209CL090**	85,91	P17
Grigio Chiaro	**71209CL129**	85,91	P17
Grigio Antracite	**71209CL144**	85,91	P17
Corpo in ABS e flangia in acciaio inossidabile	**71209CLSS**	176,45	P17
Corpo e flangia in acciaio inossidabile	**73440**	393,00	P17
SLIM			
Bianco	**71210**	117,01	P17
Beige	**71210CL090**	125,50	P17
Grigio Chiaro	**71210CL129**	125,50	P17
Grigio Antracite	**71210CL144**	125,50	P17
RAPID			
Bianco	**71211**	42,95	P17
Beige	**71211CL090**	47,48	P17
Grigio Chiaro	**71211CL129**	47,48	P17
Grigio Antracite	**71211CL144**	47,48	P17

AC - Corrente alternata DC - Corrente continua

Prodotto consigliato per la vendita in negozio e/o in showroom per la specificità e la complessità del prodotto e/o della sua installazione.

LUMIPLUS FLEXIMINI
DESIGN COMPATTO.
MASSIMA PERSONALIZZAZIONE.



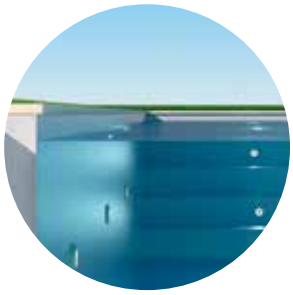

LE DIMENSIONI PERFETTE PER UN MIGLIORE DESIGN.

LumiPlus FlexiMini è una soluzione LED compatta in linea con le tendenze attuali del design per piscine residenziali. Si combina perfettamente con la gamma LumiPlus Flexi.



INSTALLAZIONE SEMPLIFICATA.

LumiPlus FlexiMini fornisce un punto luce comune a tutti i metodi di installazione. Grazie alla connessione semplificata compatibile con ogni modalità di costruzione, LumiPlus FlexiMini consente una facile installazione e adattamento alla maggior parte dei sistemi di illuminazione presenti sul mercato.

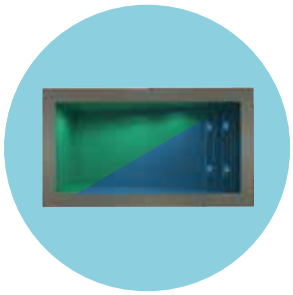

MASSIMA PERSONALIZZAZIONE PER LO STILE DI CIASCUNO.

LumiPlus FlexiMini offre un'installazione di illuminazione personalizzabile con i lumen desiderati (2 livelli per scale e vasca), con qualsiasi modalità di connessione (ugelli, tubo, canaline a parete, nicchia) e 5 opzioni di colore per creare un'esperienza di illuminazione unica per il proprietario della piscina.



FARI

LumiPlus FlexiMini

Design compatto. Massima personalizzazione.

Il faro LumiPlus Flexi Mini è un faro subacqueo dalle dimensioni ridotte che si distingue per la sua facilità e flessibilità di installazione, essendo compatibile con le nicchie Mini V2 e V3, bocchette filettatura interna 1"½, passacavi 63mm o 2", tubi D63 PN6 e tubi PN10 o D50 PN10. La sua configurazione viene eseguita in tre fasi nelle nuove piscine.

1.- Scelta della lampada.

2.- Scelta di uno dei 4 modelli di installazione: nicchia; bocchetta L; bocchetta S; passante a muro.

3.- La nicchia o la bocchetta per l'installazione.

La flangia può essere realizzata in ABS con finitura bianca, grigio chiaro, grigio antracite o beige; o acciaio inox AISI- 316L.

Quando si ristrutturano le piscine sono necessari solo i punti 1 e 3.

Il punto luce è disponibile in due potenze, V1 per l'illuminazione delle scale e V2 per l'illuminazione della vasca, ed è possibile scegliere tra luce bianca, bianco caldo e RGB. Le versioni RGB sono compatibili con i comandi ECO, TOP, Wireless, LumiPlus LED App, ModBUS (Connect) e DMX.

MADE IN EUROPE

Dimensioni

Proiettore FlexiMini

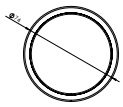

FlexiNiche proiettori



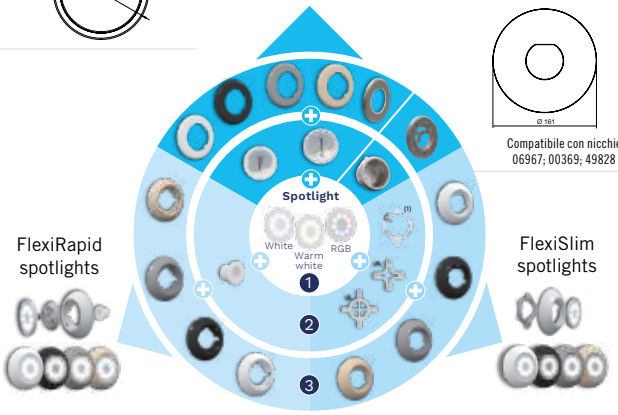

FlexiRapid spotlights

FlexiSlim spotlights

Dimensioni

LumiPlus FlexiMini Niche	LumiPlus FlexiMini Bocchetta L		LumiPlus FlexiMini Bocchetta S		LumiPlus FlexiMini tubi / passante a muro
Nicchia	Bocchetta L 2"	Bocchetta L 1" 1/2	Bocchetta S 2"	Bocchetta S 1" 1/2	Tubi Ø50 PN6 / P10 Passante a muro 2" / 1"1/2
	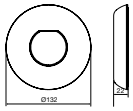				
Compatibile con nicchie 06967; 00369; 49828	Compatibile con bocchette: Ømax. 116 mm e profondità fra 0 e 10 mm		Compatibile con bocchette: Ømax. 91 mm e profondità fra 7 e 9 mm		

Caratteristiche

	Colore lampada	Watts	Temperatura colore	Sistema di controllo	Efficienza
Scale per piscina FlexiMini V1 BIANCO : 450 lm/ RGB : 300 lm AC - 12V AC / DC - 24V DC	Bianco AC	3.5 VA	5 700K	ON / OFF	D
	Bianco DC	3 VA	5 700K	ON / OFF	C
	Bianco Caldo AC	3.5 VA	3 000K	ON / OFF	D
	Bianco Caldo DC	3 VA	3 000K	ON / OFF	C
	RGB	3.8 VA	-	LumiPlus ECO / LumiPlus Top / Fluidra Connect / WIFI LED App	F
	RGB Wireless (WIR)	4.3 VA	-	1) Wireless Control Motion	G
Bacino della piscina residenziale e scale FlexiMini V2 BIANCO : 900 lm/ RGB : 600 lm AC - 12V AC / DC - 24V DC	Bianco AC	7.2 VA	5 700K	ON / OFF	D
	Bianco DC	6.8 VA	5 700K	ON / OFF	D
	Bianco Caldo AC	7.2 VA	3 000K	ON / OFF	D
	Bianco Caldo DC	6.8 VA	3 000K	ON / OFF	D
	RGB	7.6 VA	-	LumiPlus ECO / LumiPlus Top / Fluidra Connect / WIFI LED App	F
	RGB Wireless (WIR)	8 VA	-	1) Wireless Control Motion	F
	Kit 3 RGB Wireless V2 (with RC)	8 VA	-	1) Wireless Control Motion	F
	DMX	8 VA	-	LumiPlus RGB DMX	F

*A prova di acqua di mare. Versioni ABS.
CA - Corrente alternata. CC - Corrente continua. Le versioni DC sono fornite con alimentatore.
1) Profondità massima di installazione 40 cm.

I modelli con RGB sono compatibili con Fluidra Connect.

LumiPlus FleXiMini

Componenti per installare un proiettore LumiPlus FleXiMini

Il LumiPlus Flexi Mini è una soluzione che consente la massima flessibilità in termini di colori delle luci, colore dei lumen, delle flange e anche del metodo di installazione.
Scegli tra i componenti in base alle tue esigenze:

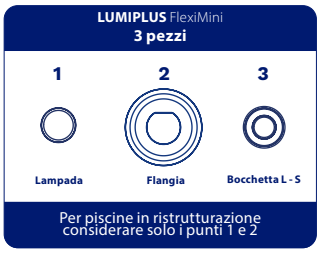

1 Lampada	Codice	Prezzo €	Cod. Alfanum.
1.1 - LUMIPLUS FLEXIMINI V1 - IDEALE PER SCALE			
Bianco AC	**74400**	287,76	P17
Bianco DC	**74401**	343,00	P17
Bianco Caldo AC	**74400WW**	287,87	P17
Bianco Caldo DC	**74401WW**	343,00	P17
RGB	**74402**	296,89	P17
RGB Wireless (WIR)	**74403**	370,00	P17
1.2 - LUMIPLUS FLEXIMINI V2 - IDEALE PER PISCINA RESIDENZIALE			
Bianco AC	**74406**	289,19	P17
Bianco DC	**74407**	345,00	P17
Bianco Caldo AC	**74406WW**	289,47	P17
Bianco Caldo DC	**74407WW**	345,00	P17
RGB	**74408**	308,00	P17
RGB Wireless (WIR)	**74404**	387,00	P17
Kit 3 RGB Wireless V2 + 1 Control Motion	**74405**	1.417,00	P17
DMX	**74409**	398,00	P17

Nota: cavo da 2.5 m incluso

2 Flangia con viti LumiPlus FleXiMini (accessori di installazione inclusi)	Codice	Prezzo €	Cod. Alfanum.
2.1 - FLANGIA PER MINI NICHES			
Flangia per Mini Niche in ABS colore Bianco	**74392**	25,56	P17
Flangia per Mini Niche in ABS colore Beige	**74392CL090**	27,60	P17
Flangia per Mini Niche in ABS colore Grigio Chiaro	**74392CL129**	27,60	P17
Flangia per Mini Niche in ABS colore Antracite	**74392CL144**	27,60	P17
Flangia per Mini Niche in acciaio inox A316-L con corpo in ABS	**74392CLSS**	72,44	P17
2.2 - FLANGIA PER BOCCHETTE L (LARGE)			
Flangia per bocchetta L in ABS colore Bianco	**74393**	23,80	P17
Flangia per bocchetta L in ABS colore Beige	**74393CL090**	25,72	P17
Flangia per bocchetta L in ABS colore Grigio Chiaro	**74393CL129**	25,72	P17
Flangia per bocchetta L in ABS colore Antracite	**74393CL144**	25,72	P17
Flangia per bocchetta L in acciaio inox A316-L con corpo in ABS	**74393CLSS**	90,20	P17
2.3 - FLANGIA PER BOCCHETTE S (SMALL)			
Flangia per bocchetta S in ABS colore Bianco	**74394**	20,40	P17
Flangia per bocchetta S in ABS colore Beige	**74394CL090**	22,04	P17
Flangia per bocchetta S in ABS colore Grigio Chiaro	**74394CL129**	22,04	P17
Flangia per bocchetta S in ABS colore Antracite	**74394CL144**	22,04	P17
Flangia per bocchetta S in acciaio inox A316-L con corpo in ABS	**74394CLSS**	64,00	P17
2.4 - FLANGIA PER TUBO			
Flangia per tubo in ABS colore Bianco	**74395**	34,60	P17
Flangia per tubo in ABS colore Beige	**74395CL090**	37,36	P17
Flangia per tubo in ABS colore Grigio Chiaro	**74395CL129**	37,36	P17
Flangia per tubo in ABS colore Antracite	**74395CL144**	37,36	P17
Flangia per tubo in acciaio inoxA316-L con corpo in ABS	**74395CLSS**	78,20	P17

3

Tipologia di piscina	Opzione	2.1 Frontale per nicchia	2.2 - Frontale per bocchette L	2.3 - Frontale per bocchette S	2.4 - Frontale per tubo
Cemento	Raccomandato	**06967**	**56498**	**35418**	**15661**
	Altre possibilità	-	**00295, 00298, 56498, 00300, 00301**	**53956, 35421**	**00322, 00323**
Cemento + liner	Raccomandato	**00369**	**59983**	**00338**	-
	Altre possibilità	-	**00332, 17382**	**27084**	-
Pannelli	Raccomandato	**00369**	**00330**	**27084**	-
	Altre possibilità	-	**17383, 00332, 56498, 56499**	**06481, 32450, 33092, 33091, 06498**	-
Poliestere	Raccomandato	**49828**	**00330**	**74179**	-
	Altre possibilità	-	**00332, 00334, 00336**	**38805, 06481, 06484, 32450, 32451**	-

Prodotto consigliato per la vendita in negozio e/o in showroom per la specificità e la complessità del prodotto e/o della sua installazione.

Nuove flange compatibili con nicchie ø180 fino a ø235

DESCRIZIONE

Nuove flange compatibili con nicchie ø180 fino a ø235.



	Codice	Prezzo €	Cod. Alfanumerico	Imb. Standard	Peso Kg Standard	Volume m³ Standard
Bianco	**71209IP41**	94,29	P17	-	-	-
Beige	**71209IP41CL090**	104,77	P17	-	-	-
Grigio Chiaro	**71209IP41CL129**	104,77	P17	-	-	-
Grigio Antracite	**71209IP41CL144**	104,77	P17	-	-	-

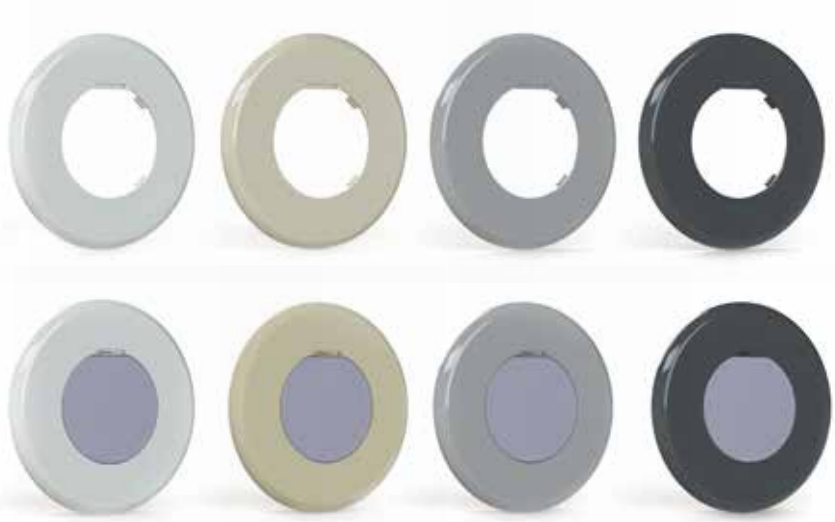

Bianco Beige Grigio Chiaro Grigio Antracite

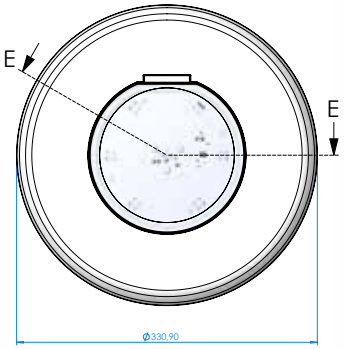



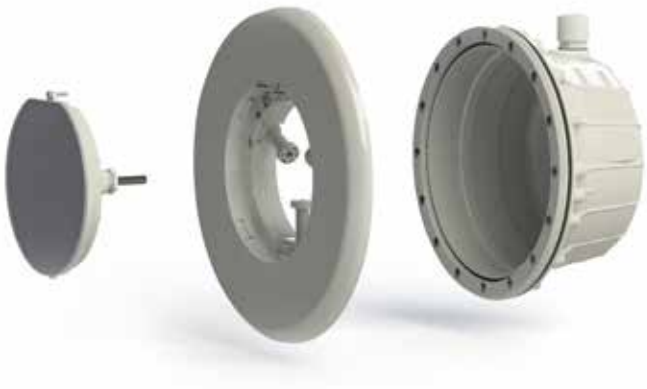

Prodotto consigliato per la vendita in negozio e/o in showroom per la specificità e la complessità del prodotto e/o della sua installazione.

Faro Design

DESCRIZIONE

Per illuminare correttamente una piscina si raccomanda di installare un faro della famiglia LumiPlus Design ogni 25 m^2 di superficie d'acqua.

Per piscine scure o in acciaio si consiglia di sovradimensionare la proporzione di fari per m^2. Nicchia non inclusa: per completare il montaggio del faro è necessario acquistare separatamente una nicchia adatta. I fari devono sempre essere installati sott'acqua.

Il modello RGB è compatibile con i comandi LumiPlus Eco, LumiPlus Top, LumiPlus LED APP e LumiPlus Modbus. Il modello DMX RGB richiede il Lumiplus DMX 41107 Modulator.



Colore luce	Flangia di rifinitura				Consumo	Flusso luminoso	Cod. alfanumerico P17
	Bianco	Prezzo €	Effetto Inox	Prezzo €			
Bianco (D)	**59807**	702,00	**59805**	747,00	32W (35VA)	4320 lm	**Tensione nominale: 12V AC.** **Protezione: IPX8.** **Cavo incluso 2,5 m H07RN-F 2x1,5 mm^2.** **Kit adattatore disponibile per altri tipi di nicchie con diametro da 180 a 190 mm.**
RGB (F)	**59803**	769,00	**59801**	814,00	32W (42VA)	2544 lm	
RGB DMX (F)	**59811**	905,00	**59809**	973,00	32W (42VA)	2544 lm	

Nicchie per Corpo faro Design



Nicchie								Cod. Alf.P18
Piscina cemento	Prezzo €	Piscina prefabbricata				Kit di fissaggio per altre nicchie	Prezzo €	Compatibile con: Gamma **Lumiplus Design**. *Compatibile con la maggior di nicchie di Ø180 a Ø190 mm del mercato (Hugo Lahme, Produttori MTS, Wibre...).
		Con inserti	Prezzo €	Senza inserti	Prezzo €			
59813	40,81	**59814**	86,98	**59815**	67,65	**59818***	27,38	

Nicchia per Proiettore PAR56 acciaio inossidabile



Nicchia				Cod. Alf. P18
Piscina cemento	Prezzo €	Piscina prefabbricata/ Liner	Prezzo €	
54102	271,36	**54103**	388,49	Compatibile con: Gamma **PAR56 acciaio inossidabile**

Fluidra Connect Compatibile se installato con il modulo LumiPlus RGB Modulator + Fluidra Connect

Adatto per l'acqua di mare

Lampade LumiPlus per fari PAR56 V2

DESCRIZIONE

Per illuminare correttamente una piscina si raccomanda di installare una lampada della famiglia LumiPlus V2 ogni 25 m^2 di superficie d'acqua.
Per piscine scure o in acciaio si consiglia di sovradimensionare la proporzione di fari per m^2.



Lampada DC PAR56 V2					Cod. Alf. P17
Colore Luce	Codice	Prezzo €	Consumo	Flusso Luminoso	
Bianco (D)	**67516**	536,00	32W (32VA)	4.320 lm	Protezione: IPX8. Include alimentatore: 220 VAC - 24 VDC. Non può funzionare con trasformatori elettromagnetici 220 VAC - 12 VAC. A richiesta la lampada PAR56 può essere fornita con i seguenti colori di emissione: rosso, verde, blu, bianco caldo o bianco neutro.
Bianco Caldo (D)	**67516WW**	536,00			



Lampada AC PAR56 V2					Cod. Alf. P17
Colore Luce	Codice	Prezzo €	Consumo	Flusso Luminoso	
RGB (G)	**43411**	803,00	48W (64VA)	2.544 lm	Tensione nominale: 12V AC. Protezione: IPX8. Cavo non incluso. Installare sempre sotto acqua. A richiesta la lampada PAR56 LEDs può essere fornita con i seguenti colori di emissione: rosso, verde, blu, bianco caldo o bianco neutro.
RGB DMX (G)	**45637**	1.029,00	48W (64VA)	2.544 lm	

Lampada LumiPlus per fari PAR56 V1

DESCRIZIONE

Per illuminare correttamente una piscina si raccomanda di installare una lampada della famiglia LumiPlus V1 ogni 20 m^2 di superficie d'acqua.
Per piscine scure o in acciaio si consiglia di sovradimensionare la proporzione di fari per m^2.



Lampada DC PAR56 V1					Cod. Alf. P17
Colore Luce	Codice	Prezzo €	Consumo	Flusso Luminoso	
Bianco (E)	**67515**	269,03	14W (14VA)	1.485 lm	Protezione: IPX8. Include alimentatore: 220 VAC - 24 VDC. Non può funzionare con trasformatori elettromagnetici 220 VAC - 12 VAC. A richiesta la lampada PAR56 può essere fornita con i seguenti colori di emissione: rosso, verde, blu, bianco caldo o bianco neutro.
Bianco Caldo (E)	**67515WW**	269,03			



Lampada AC PAR56 V1					Cod. Alf. P17
Colore Luce	Codice	Prezzo €	Consumo	Flusso Luminoso	
Bianco (E)	**52596**	265,67	14,5 W (20VA)	1.485 lm	Tensione nominale: 12V AC. Protezione: IPX8. Cavo non incluso. Installare sempre sott'acqua. A richiesta la lampada PAR56 può essere fornita con i seguenti colori di emissione: rosso, verde, blu, bianco caldo o bianco neutro
Bianco Caldo (E)	**52596WW**	311,00			
RBG (G)	**56001**	423,00	22W (29VA)	1.100 lm	



Lampada AC PAR56 V1 Control Motion									Cod. Alf. P17
	1 Lampada RGB 1.11 Wireless	Prezzo €	1 Lampada RGB + 1 Control Motion	Prezzo €	2 Lampade RGB + 1 Control Motion	Prezzo €	Consumo	Flusso luminoso	
(G)	**59124**	434,00	**59126**	570,00	**59127**	958,00	27W (37VA)	1.100 lm	Tensione nominale: 12V AC. Protezione: IPX8. Cavo non incluso. Installare sempre sott'acqua. LumiPlus Control Motion non è immergibile.

Corpo faro PAR56 1.11

	Corpo faro PAR56 1.11					
	Colore Luce	Codice	Prezzo €	Consumo	Flusso Luminoso	
 56003	RGB - flangia ABS	**56003**	494,00	35W	1.100 lm	**Cod. Alf. P17**
	Bianco - flangia ABS	**52599**	371,00	24W	1.485 lm	

Fari LumiPlus MINI 3.13*

DESCRIZIONE

La gamma facilita l'installazione in tutti i tipi di piscina. Adatto per l'installazione in passante a muro, bocchette a parete, nicchie e Spa.
Viene fornito con finitura bianca e effetto in acciaio inox Realizzato con tecnologia IMD (decorazione a stampo).



		Fari MINI 3.13							Cod. Alf. P17	
Colore		Tipo di rifinitura	Cemento	Prezzo €	Prefabb. / Liner	Prezzo €	Spa	Prezzo €	Consumo	Flusso Luminoso
Bianco	F	Bianco	**59979**	259,88	**69637**	292,69	**59981**	259,88	4 W (6 VA)	315 lm
		Effetto Inox	**59980**	302,00	**69638**	330,00	**59982**	302,00		
RGB	G	Bianco	**59971**	303,00	**69633**	328,00	**59973**	287,34	4 W (7 VA)	186 lm
		Effetto Inox	**59972**	330,00	**69634**	354,00	**59974**	330,00		
RGB DMX	G	Bianco	**59975**	319,00	**69635**	346,00	**59977**	318,00	4 W (4 VA)	186 lm
		Effetto Inox	**59976**	359,00	**69636**	383,00	**59978**	359,00		

Tensione nominale: 12V AC. Protezione: IPX8. Cavo 2,5 m H07RN-F 2 x 1 mm².
Si può installare sia dentro che fuori dall'acqua. Il modello di RGB è compatibile con tutti i dispositivi di controllo LumiPlus.

*Disponibili fino ad esaurimento scorte.

Nicchie per fari LumiPlus MINI 3.13

Nicchie per Lumiplus Mini 3.13 e LumiPlus RAPID						
Piscina cemento				Piscina Prefabbricata		
				Liner		Poliestere
Passante / Tubo Ø63 PN-6 / PN-10	Bocchetta filettata 1 ½" Tubo Ø63 PN-6	Bocchetta filettata 1 ½" Tubo Ø63 PN-10	Nicchia	Bocchetta filettata 1 ½"	Nicchia	Bocchetta
62395	**35418**	**35421**	**53956**	**27084**	**59983**	**38805**
Cod. Alf. P18	**Cod. Alf. P02**	**Cod. Alf. P02**	**Cod. Alf. P18**	**Cod. Alf. P02**	**Cod. Alf. P18**	**Cod. Alf. P02**
						
Prezzo €	**Prezzo €**	**Prezzo €**	**Prezzo €**	**Prezzo €**	**Prezzo €**	**Prezzo €**
9,13	7,41	6,98	52,11	22,03	86,98	11,13

Fari LumiPlus MINI 2.11

DESCRIZIONE

Per illuminare correttamente una piscina si raccomanda di installare un faro della famiglia LumiPlus MINI V2 (2.11) ogni 5 m^2 di superficie d'acqua. I fari possono devono sempre essere installati sott'acqua. L'installazione è molto più facile, poichè non viene richiesto collegamento a nessun tipo di alimentatore.

Il modello RGB è compatibile con i comandi LumiPlus Eco, LumiPlus Top, LumiPlus LED APP e LumiPlus Modbus. Il modello DMX RGB è compatibile con alimentatore Lumiplus DMX 52142. Il proiettore RGB può essere installato con il modulatore 27818 e controlla fino a 900 VA di potenza.



Fari MINI 2.11 per Accoppiamento Rapido						Cod. Alf. P17	
Colore luce		Flangia di rifinitura				Consumo	Flusso Luminoso
		Bianco	Prezzo €	Inox.	Prezzo €		
Bianco	F	**52130**	349,00	**52131**	368,00	4W (6VA)	315 lm
RGB	G	**52124**	357,00	**52125**	376,00	4W (7VA)	186 lm
RGB DMX	G	**52136**	365,00	**52137**	383,00	4W (4VA)	186 lm

Tensione nominale: 12V AC.
Protezione: IPX8.
Cavo incluso 2,5 m H07RN-F 2x1 mm^2.
Compatibili con passante a muro da 63 mm (codice 15661) o nicchia tipo "mini con accoppiamento rapido" (non incluso) codice 53956.
Selezionare l'opzione adeguata a ciascuna piscina.



Fari MINI 2.11 per Spa						Cod. Alf. P17	
Colore luce		Flangia di rifinitura				Consumo	Flusso Luminoso
		Bianco	Prezzo €	Inox.	Prezzo €		
Bianco	F	**52132**	359,00	**52133**	378,00	4W (6VA)	315 lm
RGB	G	**52126**	366,00	**52127**	386,00	4W (7VA)	186 lm
RGB DMX	G	**52138**	374,00	**52139**	395,00	4W (4VA)	186 lm

Tensione nominale: 12V AC.
Protezione: IPX8.
Cavo incluso 2,5 m H07RN-F 2x1 mm^2.
Corpo filettato e ghiera da 2".



Fari MINI 2.11 per nicchia mini (Punto luce) *						Cod. Alf. P17	
Colore luce		Flangia di rifinitura				Consumo	Flusso Luminoso
		Bianco	Prezzo €	Inox.	Prezzo €		
Bianco	F	**52134**	321,00	**52135**	344,00	4W (6VA)	315 lm
RGB	G	**52128**	353,00	**52129**	374,00	4W (7VA)	186 lm
RGB DMX	G	**52140**	376,00	**52141**	398,00	4W (4VA)	186 lm

Tensione nominale: 12V AC.
Protezione: IPX8.
Cavo incluso 2,5 m H07RN-F 2x1 mm^2.
Compatibile con nicchia tipo "mini" per cod. 06967 per cemento armato, cod. 00369 per prefabbricata, cod. 49828 per pannelli (non incluso).
Selezionare l'opzione adeguata a ciascuna piscina.

*Disponibili fino ad esaurimento scorte.

Fluidra Connect Compatibile se installato con il Modulatore LumiPlus RGB + Fluidra Connect



FLANGE COLORATE PER FARI LUMIPLUS MINI (2.11)	Codice	Prezzo €	Cod.Alfanum.
TIPOLOGIA NICCHIA			
Beige	**08554-0500 CL090**	9,61	P17
Grigio Chiaro	**08554-0500 CL129**	9,61	P17
Grigio Antracite	**08554-0500 CL144**	9,61	P17
TIPOLOGIA PER ACCOPPIAMENTO RAPIDO			
Beige	**04582-0500 CL090**	15,26	P17
Grigio Chiaro	**04582-0500 CL129**	15,26	P17
Grigio Antracite	**04582-0500 CL144**	15,26	P17

Fari LumiPlus MICRO

DESCRIZIONE

Per illuminare correttamente una piscina si raccomanda di installare un faro della famiglia LumiPlus MICRO ogni 5 m² di superficie d'acqua. Per piscine scure o in acciaio si consiglia di sovradimensionare la proporzione di fari per m². Il modello RGB è compatibile con i comandi LumiPlus Eco, LumiPlus Top, LumiPlus LED APP e LumiPlus Modbus. Il modello RGB DMX è compatibile con alimentatore LumiPlus DMX 52142.



Fari MICRO per Accoppiamento Rapido							Cod. Alf. P17		
Colore luce		Flangia di rifinitura				Consumo	Flusso Luminoso	
		Bianco	Prezzo €	Inox.	Prezzo €			
Bianco	F	**38814**	339,00	**38816**	402,00	4W (6VA)	315 lm	Tensione nominale: 12V AC. (RGB y Bianco) Protezione: IPX8. Cavo: 2,5 m H07RN-F sección 2x1,5 mm².Si può installare dentro e fuori dall'acqua.Il faro RGB si può installare con il Modulatore 27818 e controllare da 900 VA di potenza. Per le installazioni con controllo DMX, deve essere installato in combinazione con l'alimentatore DMX 52142 (fino a 9 fari).
RGB	G	**64552**	346,00	**64553**	410,00	4W (7VA)	186 lm	
RGB DMX	G	**64557**	367,00	**64558**	431,00	4W (4VA)	186 lm	



Fari MICRO per Spa e piscina prefabbricata							Cod. Alf. P17	
Colore luce		Flangia di rifinitura				Consumo	Flusso luminoso	
		Bianco	Prezzo €	Inox.	Prezzo €			
Bianco	F	**40765**	348,00	**40766**	411,00	4W (6VA)	315 lm	Tensione nominale: 12V AC. (RGB y Bianco) Protezione: IPX8. Cavo: 2,5 m H07RN-F sección 2x1,5 mm². Si può installare dentro e fuori dall'acqua.Il faro RGB si può installare con il Modulatore 27818 e controllare da 900 VA di potenza. Per le installazioni con controllo DMX, deve essere installato in combinazione con l'alimentatore DMX 52142 (fino a 9 fari).
RGB	G	**64554**	356,00	**64555**	420,00	4W (7VA)	186 lm	
RGB DMX	G	**64559**	378,00	**64560**	441,00	4W (4VA)	186 lm	

Esistono anche modelli con diversi punti di luce.

Adattatori per fari micro

DESCRIZIONE

Adattatori da incollare all'interno di tubazioni in PVC rigido PN06 e PN10 per permettere l'installazione di fari micro ad accoppiamento rapido.

38818

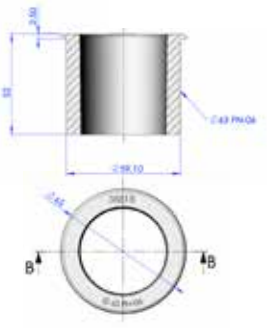

38819

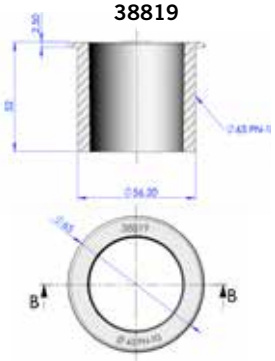

	Codice	Prezzo €	Cod. Alfanumerico	Imb. Standard	Peso Kg Standard	Volume m³ Standard
Adattatore per fari micro PN06	**38818**	3,64	P17	-	-	-
Adattatore per fari micro PN10	**38819**	3,31	P17	-	-	-

Illuminazione esterna - Lampada portatile Starlight



DESCRIZIONE

Luci decorative per uso interno ed esterno, con possibilità di galleggiamento in acqua. Include un telecomando per cambiare il colore della lampada tra i suoi 16 colori differenti. Utilizza tecnologia a basso consumo di led, Funziona con batteria ricaricabile con autonomia di 20 ore. Starlight è resistente all'acqua. Il caricabatterie si fornisce col prodotto.

	Codice	Prezzo €	Cod. Alfanumerico	Imb. Standard	Peso Kg Standard	Volume m³ Standard
StarLight Altair Forma conica 290 x 320 mm	**53937**	206,41	P17	1	3	0,050
StarLight Sirio Forma rotonda Ø 350 mm	**53938**	213,84	P17	1	3	0,051
StarLight Vega Forma Ovale 350 x 270 mm	**53939**	213,84	P17	1	3	0,051

Fluidra Connect Compatibile se installato con il Modulatore LumiPlus RGB + Fluidra Connect

Sistema di controllo

Cod. Alf. P17	Sistema		Codici	Prezzo €	Descrizione	Fari
LumiPlus RGB ECO			**32458**	167,57	**Il sistema di controllo per illuminazione più facile ed economico.** LumiPlus ECO è un sistema di controllo che fornisce tramite un pulsante 14 modalità di funzionamento: 7 colori fissi e 7 sequenze di colori diversi. Con ogni pressione del pulsante si cambia colore o programma, con un massimo di 7 colori così come 7 programmi di cambio colore. Il trasformatore deve essere dimensionato rispetto al numero dei fari che si installano e il loro consumo. Carico massimo 700 VA. Deve essere collegato all'entrata del trasformatore (230 Vac).	Qualsiasi faro LumiPlus RGB
LumiPlus WIRELESS	**LumiPlus Control Motion**		**59125**	186,87	**IL CONTROLLO dell'illuminazione in una sola mano.** Il telecomando LumiPlus Control Motion controlla l'accensione e lo spegnimento del proiettore, un cambio di 12 colori e di 8 sequenze, velocità delle sequenze. Inoltre è sensibile al movimento che permette di attivare i colori e le sequenze per mezzo di movimenti verticali e orizzontali rispettivamente. Solo compatibile con la gamma di fari LumiPlus Wireless. È possibile controllare 2 fari wireless.	Fari PAR56 V1 RGB Wireless, S-Lim V1 RGB Wireless, Rapid V1 RGB Wireless
	LumiPlus Wireless Range Extender		**64633**	157,37	Ci permette di estendere il segnale che il LumiPlus Control Motion invia ai fari con il sistema di controllo wireless. Ideale per installazioni in cui, a causa delle caratteristiche architettoniche o di installazione delle luci, rende difficile il segnale del LumiPlus Control Motion ad arrivare in condizioni ai fari Wireless.	
LumiPlus RGB TOP			**27818 + 41988**	514,00 + 288,39	**Il sistema TOP di LumiPlus per controllare il cambiamento di colore della piscina a distanza.** Sistema formato dal Modulatore 27818 e dal Telecomando 41988 che consente il controllo di un gran numero di fari. Il modulatore dispone di un'antenna con una portata di 50 m che riceve il segnale del controllo remoto LumiPlus. Il sistema LumiPlus TOP consente: • Accensione/spegnimento dei fari. • Selezionare il colore: 12 colori disponibili. • Selezionare la sequenza: 8 sequenze disponibili. • Selezionare velocità di sequenza: 8 velocità disponibili per ogni sequenza. Forniti separatamente. Possono essere sincronizzati fino a 10 moduli LumiPlus.	Qualsiasi faro LumiPlus RGB
LumiPlus LED APP **LumiPlus WIFI**	**Installazione esistente**		**59131**	431,00	**Controllare l'illuminazione della piscina da smartphone.** Applicazione per controllare lampade o fari LumiPlus da uno smartphone o tablet con sistema Android o iOS. Se la piscina dispone di un LumiPlus 27818 Modulator, è sufficiente installare il modulo di access point LumiPlus Wifi accanto al Modulatore e si potrà controllare le lampade o i fari LumiPlus da smartphone o tablet. Il LumiPlus LEd App deve essere sempre installato in aggiunta al Modulatore LumiPlus. Offre una gamma di 12 colori, oltre a 8 sequenze o programmi di cambio colore. Applicazione gratuita scaricabile da: Apple: www.lumiplusled-ios.astralpool.com Android: www.lumiplusled-android.astralpool.com 	Per controllare qualsiasi faro LumiPlus RGB
	Nuova installazione		**59132**	864,00		

Sistema di controllo

Cod. Alf. P17	Sistema		Codici	Prezzo	Descrizione	Fari
LumiPlus Modbus FLUIDRA CONNECT					**Controllo dell'illuminazione della piscina da qualsiasi luogo e quando lo si vuole**	
	Installazione esistente		**57434**	401,00	Permette il controllo del Modulatore LumiPlus mediante protocollo Modbus NN. È possibile controllare l'accensione e spegnimento dei fari, i cambi di colore, la velocità delle sequenze e il tempo di arresto. Scaricate l'applicazione Fluidra Connect per avere informazioni immediate sullo stato della piscina 365 giorni all'anno. Fluidra Connect è sinonimo di tranquillità, comfort e intrattenimento. Oltre a controllare i fari LumiPlus consente di controllare la filtrazione, il trattamento dell'acqua ecc. della piscina utilizzando il protocollo ModBUS. Il LumiPlus Modbus deve sempre essere installato come complemento del LumiPlus 27818 Modulatore per una corretta installazione e funzionamento.	È possibile controllare qualsiasi faro LumiPlus
	Nuova Installazione		**57435**	809,00		
LumiPlus RGB DMX					**Sistema di controllo per l'elaborazione di scenografie di illuminazione per fontane e grandi spazi acquatici**	
	Modulatore RGB DMX		**41107**	670,00	Modulatore DMX Proiettore LEDS / 12VAC • Ricettore DMX per la gamma di fari PAR56, S-LIM e Design • Interpreta i comandi ricevuti dal controllore DMX e agisce sui fari. Funziona a 12VAC.	È possibile controllare qualsiasi faro LumiPlus RGB-DMX
	Alimentatore RGB-DMX		**52142**	852,00	Prodotto esclusivamente progettato per l'utilizzo con fari Mini 2.11 LED; 3.13 e Micro RGB DMX. L'alimentatore può controllare fino a 9 fari, riceve gli ordini del modulatore DMX del sistema tramite il bus DMX e agisce sui fari collegati. L'alimentatore è stato progettato per essere utilizzato solo con protocollo DMX e con elementi controllabili tramite AstralPool DMX.	
	Controller DMX		**74099**	1.293,00	Il sistema LumiPlus DMX System consente di controllare le diverse lampade individualmente oppure a gruppo. Gli utenti avranno un controllo immediato e intuitivo del proiettore o del gruppo di proiettori. Principali vantaggi / benefici: • Controllo molto accurato dell'illuminazione: colore e oscuramento • Plug and play. • I proiettori possono funzionare individualmente o combinati. • Permette di creare dei diversi giochi di luce • Il sistema LumiPlus DMX non richiede nessun circuito supplementare per i proiettori. • Controllo tramite smartphone o tablet grazie all'applicazione	
	Controller DMX PRO		**74100**	2.444,00		

Trasformatori di sicurezza



DESCRIZIONE

Nuova gamma di trasformatori di sicurezza conformi alla Norma EN 61558-2-6 incapsulati in resina epossidica e contenitori plastici.

	Codice	Prezzo €	Cod. Alfanumerico	Imb. Standard	Peso Kg Standard	Volume m³ Standard
Trasformatore da 125 VA	**LIT14060**	184,62	P08	-	-	-
Trasformatore da 300 VA	**LIT14081**	305,00	P08	-	-	-
Trasformatore da 600 VA	**LIT14085**	409,00	P08	-	-	-

Trasformatore di sicurezza IP-65 con custodia per piscina



DESCRIZIONE

Fabbricato in base alla normativa UNE-EN 61558 ed alle direttive CE.
- Grado di protezione della custodia IP-657.
- Trasformatore di classe II. Protezione totale da shock elettrici.
- Custodia autoestinguente, IEC 695-2-1.
- Frequenza 50/60 Hz.

	Codice	Prezzo €	Cod. Alfanumerico	Imb. Standard	Peso Kg Standard	Volume m³ Standard
130 VA da 220-240 V a 12 V	**35807**	173,15	P08	1	3,2	0,02
400 VA da 220-240 V a 12-17 V	**35385**	230,06	P08	1	6,8	0,04

Scatole di derivazione di sicurezza



30825CL090



30825



30825CL144



30825CL129

DESCRIZIONE

Fabbricata in ABS, composte da 3 entrate o uscite da 3/4". Accoppiamento filetto 3/4" e M-25.

	Codice	Prezzo €	Cod. Alfanumerico	Imb. Standard	Peso Kg Standard	Volume m³ Standard
Bianco	**30825**	26,85	P18	12	4,65	0,030
Beige	**30825CL090**	30,35	P18	12	4,65	0,030
Grigio chiaro	**30825CL129**	30,35	P18	12	4,65	0,030
Grigio antracite	**30825CL144**	30,35	P18	12	4,65	0,030

Scatole di collegamento per incollaggio tubi Ø50 mm



65215CL090



65215



65215CL144



65215CL129

	Codice	Prezzo €	Cod. Alfanumerico	Imb. Standard	Peso Kg Standard	Volume m³ Standard
Bianco	**65215**	30,50	P18	8	3,8	0,030
Beige	**65215CL090**	34,45	P18	8	3,8	0,030
Grigio chiaro	**65215CL129**	34,45	P18	8	3,8	0,030
Grigio antracite	**65215CL144**	34,45	P18	8	3,8	0,030

Scatole di derivazione



DESCRIZIONE

In acciaio inox AISI-316. Due uscite laterali filettate PG 16 con due convertitori da PG 16 a M25.
Uscita nel fondo filettato fino a 3/4 ".

	00393	243,61	P18	1	0,21	0,002

Tubo di collegamento flessibile



DESCRIZIONE

Per collegare il faro alla scatola di derivazione. Tubi da 1 m di lunghezza.

	Codice	Prezzo €	Cod. Alfanumerico	Imb. Standard	Peso Kg Standard	Volume m³ Standard
Estremi filettati 3/4" e M25	**28138**	5,84	P18	-	-	-
Manicotto M-25 (2 unità)	**4403010802**	2,59	P25	-	-	-
Estremi filettati 3/4" e M25 150cm	**28138-150**	8,36	P18	-	-	-

Rotolo di cavo H07RN-F

NEW 2022



	Codice	Prezzo €	Cod. Alfanumerico	Imb. Standard	Peso Kg Standard	Volume m³ Standard
Cavo 2x1.5mm2 - 5m.	**74652**	34,56	P18	1	-	0.01
Cavo 2x1.5mm2 - 10m.	**74656**	62,37	P18	1	-	0.01
Cavo 2x1.5mm2 - 15m.	**74657**	90,18	P18	1	-	0.01
Cavo 2x1.5mm2 - 20m.	**74658**	129,11	P18	1	-	0.01
Cavo 2x1.5mm2 - 25m.	**74659**	152,78	P18	1	-	0.01
Cavo 2x1.5mm2 - 30m.	**74673**	190,98	P18	1	-	0.01
Cavo 2x2.5mm2 - 10m.	**71645**	Consultare	P18	1	-	0.01
Cavo 2x2.5mm2 - 15m.	**71646**	Consultare	P18	1	-	0.01
Cavo 2x2.5mm2 - 20m.	**71647**	Consultare	P18	1	-	0.01
Cavo 2x2.5mm2 - 25m.	**71648**	Consultare	P18	1	-	0.01
Cavo 2x2.5mm2 - 30m.	**71649**	Consultare	P18	1	-	0.01
Rotolo di cavo 100m	**15264**	25,00	P18	1	187.5	-

Anello frontale inox AISI-304



	Codice	Prezzo €	Cod. Alfanumerico	Imb. Standard	Peso Kg Standard	Volume m³ Standard
Anello frontale inox per faro 07844IP41 e 07856IP41	**4403010301**	66,43	P25	-	-	-

Copriflangia



	Codice	Prezzo €	Cod. Alfanumerico	Imb. Standard	Peso Kg Standard	Volume m³ Standard
Copriflangia Inox faro Mini con nicchia	**4403010032**	31,51	P25	-	-	-
Copriflangia Inox faro Mini per spa	**4403014801**	60,30	P25	-	-	-



Kit Vulcanizzazione

DESCRIZIONE

Collegamento subacqueo per sigillare una connessione elettrica tramite resine, massima sicurezza, installazione facile, dopo 2h. è pronto per essere sommerso. È responsabilità dell'installatore garantire la tenuta dei collegamenti esterni del prodotto. A tal fine sono stati progettati appositamente questi kit vulcanizzati per giunti subacquei.

	Codice	Prezzo €	Cod. Alfanumerico	Imb. Standard	Peso Kg Standard	Volume m³ Standard
Kit per cavi da Ø 13 a 15 mm	**32803**	32,01	P25	1	0,3	0,002
Kit per cavi da Ø 8 a 12 mm	**35661**	28,49	P25	1	0,3	0,002



Connettore IP68 a 4 poli

DESCRIZIONE

La confezione contiene 5 connettori IP68 e 2 chiavi.

Codice	Prezzo €	Cod. Alfanumerico	Imb. Standard	Peso Kg Standard	Volume m³ Standard
71318	144,14	P18	1	-	-

Altoparlante Aquarmony

DESCRIZIONE

Completo di anello frontale. Per diffondere sott'acqua musica e parole creando un'atmosfera magica e divertente. Aquarmony è un trasduttore acustico stagno ideato e progettato per piscine. È costruito con componenti di alta qualità, tecnologie innovative e particolari metodologie di assemblaggio, che ne consentono il corretto funzionamento anche immerso in acque saline o con un elevato contenuto di cloruri. Di facile installazione.





	Codice	Prezzo €	Cod. Alfanumerico	Imb. Standard	Peso Kg Standard	Volume m³ Standard
Altoparlante Aquarmony	**25680**	1.552,00	P19	-	-	-
Nicchia per piscina in cemento	**26158-IT**	122,48	P02	-	-	-
Nicchia per piscina liner	**26159**	147,20	P02	-	-	-

Nota: Le nicchie includono guarnizioni e gommini da 1,5 m per Aquarmony.

Caratteristiche tecniche	
Potenza massima	60 W
Impedenza	4 ohm
Risposta in frequenza	200-12,000 Hz
Area massima per altoparlante	80 m²
Profondità massima di installazione	40 cm
Peso	5 Kg
Lunghezza di cavo fornito	5 m



Amplificatori e altoparlanti - Sistema RK 400S

DESCRIZIONE

Sistema di amplificazione per massimo 4 altoparlanti Aquarmony. Fonte di alimentazione in circuito SELV con tutti i sistemi di protezione e di sicurezza. Ingressi e uscite completamente protette. Ingresso sorgente compatibile con qualsiasi fonte (mp3 player, CD player, smartphone). Connettore di ingresso e di uscita per collegamenti con altri sistemi di amplificazione. Equalizzatori e limitatori automatici studiati specificatamente per Aquarmony.

Codice	Prezzo €	Cod. Alfanumerico	Imb. Standard	Peso Kg Standard	Volume m³ Standard
LIT002002	4.641,00	P19	1	-	-

Caratteristiche tecniche	
Potenza massima	4 x 60 W rms
Impedenza	4 ohm
Risposta in frequenza	50-20.000 Hz
Peso	3,6 Kg



Giochi ed ornamenti acquatici Pluvium

DESCRIZIONE

Giochi d'acqua AstralPool Signature che valorizzano la piscina residenziale aggiungendo un tocco di design ed eleganza senza dimenticare la loro principale funzione: aumentare il benessere dell'utente. Gioco d'acqua Cannone Pluvium e Cascata Pluvium. Combinano il legno tropicale all'acciaio inox AISI 316 satinato. Questi nuovi prodotti completano la gamma delle docce Pluvium AstralPool Signature. 3 anni garanzia.

	Codice	Prezzo €	Cod. Alfanumerico	Imb. Standard	Peso Kg Standard	Volume m3 Standard
Cannone Pluvium 7m³/h 5 m.c.a	**45868**	2.296,00	P19	1	11	0,089
Cascata Pluvium 12m³/h 2 m.c.a	**45869**	4.375,00	P19	1	31	0,284

Per l'installazione si raccomandano i seguenti ancoraggi:

	Codice	Prezzo €	Cod. Alfanumerico	Imb. Standard	Peso Kg Standard	Volume m3 Standard
Ancoraggio cannone Pluvium	**45872**	357,00	P19	1	2	0,005
Ancoraggio cascata Pluvium	**45873**	740,00	P19	1	3,5	0,015



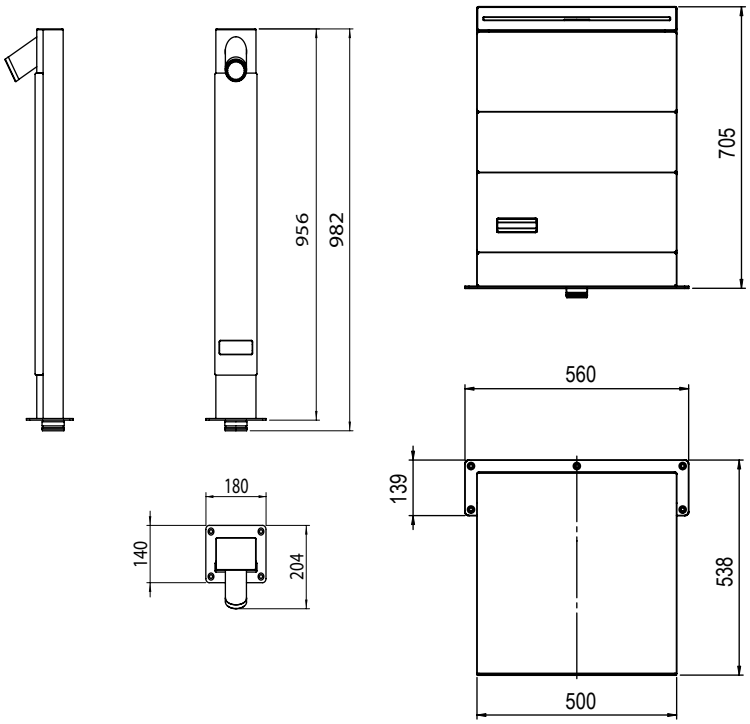

ATTENZIONE: I giochi NON comprendono ancoraggio, pompa, quadro elettrico né aspirazioni



Cortina Cobra

DESCRIZIONE

Altezza 1,2 m. Larghezza 600 mm. In acciaio inox AISI-316.

	Codice	Prezzo €	Cod. Alfanumerico	Imb. Standard	Peso Kg Standard	Volume m³ Standard
Satinato	**19972**	2.824,00	P19	1	23,2	0,630
Colore bianco	**19973**	2.824,00	P19	1	23,2	0,630



Cortina Boa

Altezza 1,2 m. Larghezza 340 mm. In acciaio inox AISI-316.

	Codice	Prezzo €	Cod. Alfanumerico	Imb. Standard	Peso Kg Standard	Volume m³ Standard
Lucido	**19974**	2.205,00	P19	1	11,2	0,278



Cortina Luxe

Altezza 0,8 m. In acciaio inox AISI-316.

	Codice	Prezzo €	Cod. Alfanumerico	Imb. Standard	Peso Kg Standard	Volume m³ Standard
Lucido	**19975**	5.571,00	P19	1	60,0	0,547



Cortina Arco

In acciaio inox AISI-316, satinato.

	Codice	Prezzo €	Cod. Alfanumerico	Imb. Standard	Peso Kg Standard	Volume m³ Standard
Larghezza 600 mm, Altezza 800 mm	**20129**	4.293,00	P19	1	34,1	0,247
Larghezza 600 mm, Altezza 1000 mm	**20130**	5.987,00	P19	1	62,0	0,547
Larghezza 1000 mm, Altezza 1000 mm	**20131**	8.897,00	P19	1	106,5	1,044

19972-19973

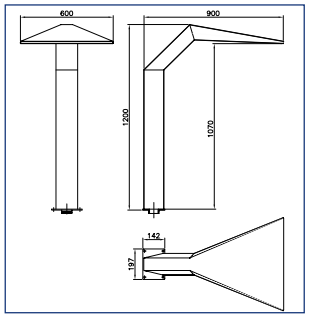

19974

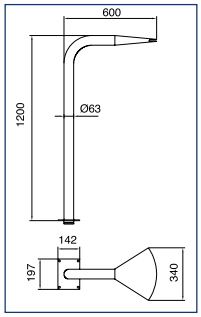

19975

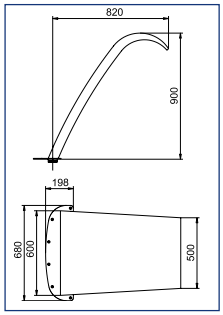

20129

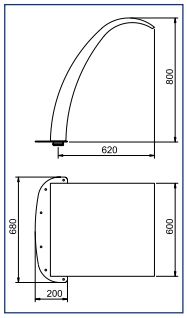

20130

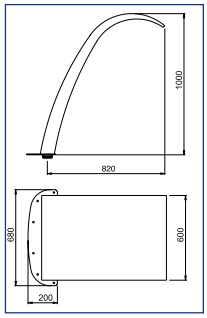

20131

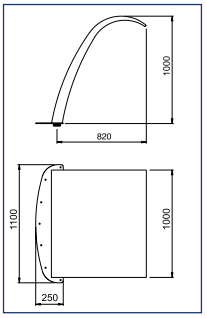

Codice gioco	Flange	Ancoraggio	Aspirazione		Pompa	Quadro elettrico		
		Cemento armato	Cemento armato	Liner		Pulsante manuale	Pulsante pneumatico	
							Cemento armato	Liner
19972	**19981**	**19983**	4 x **19987**	4 x **20091**	**65570**	**19990**	**07537**	**07867**
19973	**19982**	**19983**	4 x **19987**	4 x **20091**	**65570**	**19990**	**07537**	**07867**
19974	**19977**	**19983**	3 x **19987**	3 x **20091**	**65565**	**19989**	**17154**	**17155**
19975	–	**19985**	4 x **19987**	4 x **20091**	**65570**	**19990**	**07537**	**07867**
20129	–	**19985**	4 x **19987**	4 x **20091**	**65570**	**19990**	**07537**	**07867**
20130	–	**19985**	4 x **19987**	4 x **20091**	**65570**	**19990**	**07537**	**07867**
20131	–	**20135**	4 x **19987**	4 x **20091**	**65570**	**19990**	**07537**	**07867**

Nota: Il pulsante pneumatico comprende: quadro elettrico, passanti a muro e pulsante.

ATTENZIONE: I giochi NON comprendono ancoraggio, pompa, quadro elettrico né aspirazioni



Cortina Cisne 450

DESCRIZIONE

In acciaio inox AISI-316.

	Codice	Prezzo €	Cod. Alfanumerico	Imb. Standard	Peso Kg Standard	Volume m³ Standard
Satinato	**34387**	Consultare	P19	1	27,7	0,356

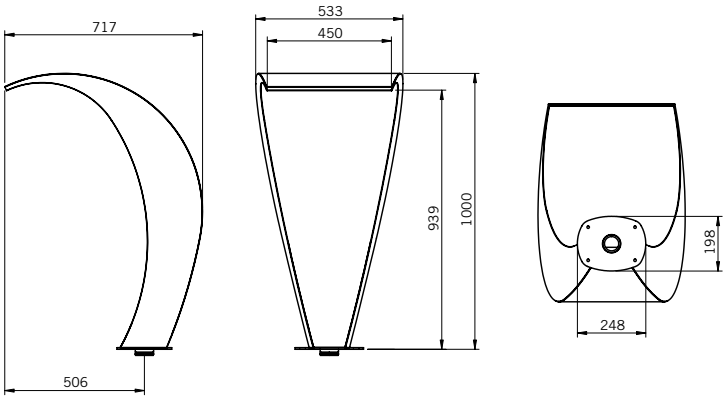



Cortina Cisne 1000

DESCRIZIONE

In acciaio inox AISI-316.

	Codice	Prezzo €	Cod. Alfanumerico	Imb. Standard	Peso Kg Standard	Volume m³ Standard
Satinato	**W-023/19**	7.986,00	P19	1	38,2	0,872

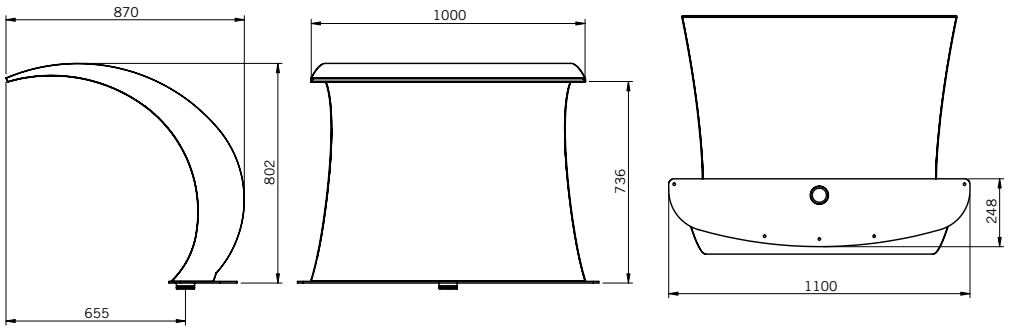

Codice gioco	Ancoraggio	Aspiración		Pompa	Quadro elettrico		
	Cemento armato	Cemento armato	Liner		Pulsante manuale	Pulsante pneumatico	
						Cemento armato	Liner
34387	19983	2 x 19987	3 x 20091	65565	19989	17154	17155
W-023-19	20135	3 x 19987	4 x 20091	65570	19990	07537	07867

Nota: Il pulsante pneumatico comprende: quadro elettrico, passanti a muro e pulsante.

ATTENZIONE: I giochi NON comprendono ancoraggio, pompa, quadro elettrico né aspirazioni

Cascate decorative



DESCRIZIONE

In acciaio inox AISI-316.

	Codice	Prezzo €	Cod. Alfanumerico	Imb. Standard	Peso Kg Standard	Volume m³ Standard
Larghezza 300 mm. Attacco 1½"	**05577**	994,00	P19	1	6,9	0,06
Larghezza 600 mm. Attacco 2"	**05578**	1.822,00	P19	1	11,9	0,09

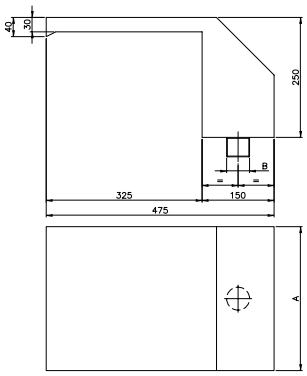

Codice gioco	Flange	Ancoraggio		Aspirazione		Pompa	Quadro elettrico		
		Cemento armato	Liner	Cemento armato	Liner		Pulsante manuale	Pulsante pneumatico	
								Cemento armato	Liner
05577	-	-	-	2 x 19987	2 x 20091	65558	19988	07669	07868
05578	-	-	-	3 x 19987	3 x 20091	65565	19989	17154	17155

Nota: Il pulsante pneumatico comprende: quadro elettrico, passanti a muro y pulsante.

Cascate decorative per piscine residenziales



DESCRIZIONE

Nuova gamma de cascate con design appositamente studiato per piscine residenziali. Fabbricate in versione AISI 304 e AISI 316 lucido. Attacchi da 11/2". Fissaggio al suolo mediante viti e tasselli. Versione larghezza 350 pressione portata in ingresso: 12 m3/h a 2 m.c.a. Versione larghezza 500 pressione portata in ingresso: 18 m3/h a 2 m.c.a.

	Codice	Prezzo €	Cod. Alfanumerico	Imb. Standard	Peso Kg Standard	Volume m³ Standard
Cascata residenziale 350. AISI 316	**52244**	1.372,00	P19	1	10	0,12
Cascata residenziale 500. AISI 316	**52245**	1.485,00	P19	1	15	0,24

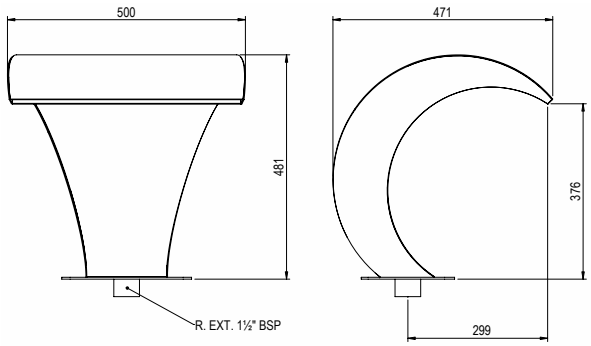

52241-52245

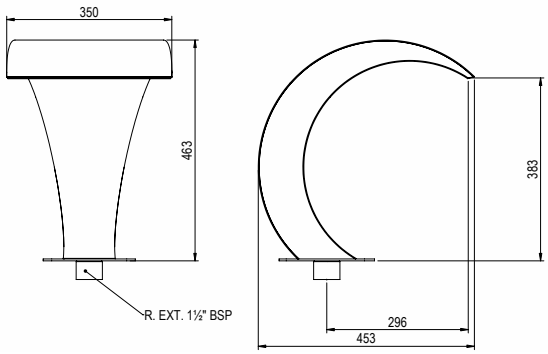

52240-52244

Nuova gamma di cascate per piscine residenziali in acciaio inossibabile AISI 316. La gamma è formata da tre cascate con un nuovo concetto di design. Complete di ancoraggio.

Cascata Classic



	Codice	Prezzo €	Cod. Alfanumerico	Imb. Standard	Peso Kg Standard	Volume m³ Standard
Cascata Classic	**57095**	2.969,00	P19	1	28	0,38

Cascata Straight



	Codice	Prezzo €	Cod. Alfanumerico	Imb. Standard	Peso Kg Standard	Volume m³ Standard
Cascata Straight	**57096**	3.415,00	P19	1	36	0,25

Cascata ONE



	Codice	Prezzo €	Cod. Alfanumerico	Imb. Standard	Peso Kg Standard	Volume m³ Standard
Cascata ONE	**57097**	2.871,00	P19	1	36	0,25

57095

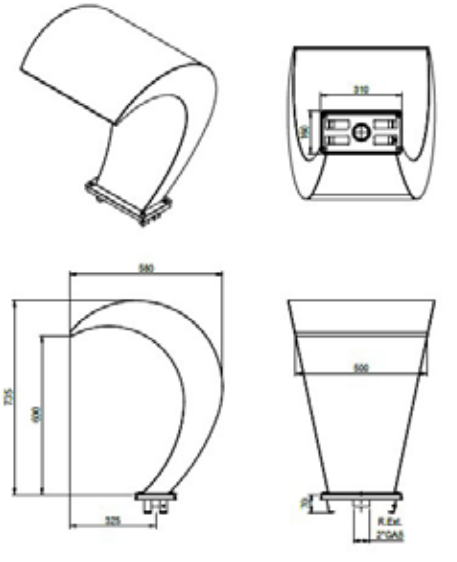

57096

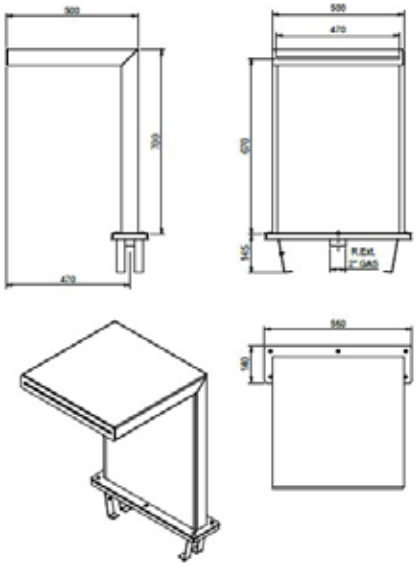

57097

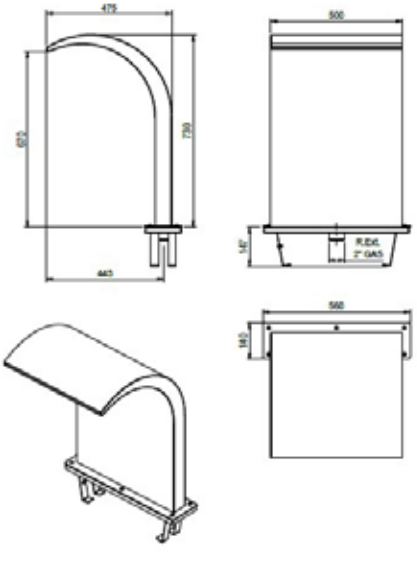

ATTENZIONE: I giochi NON comprendono ancoraggio, pompa, quadro elettrico né aspirazioni

Cascata SilkFlow



DESCRIZIONE

Un tocco di alta qualità per personalizzare la piscina. La cascata è fabbricata in ABS ed è resistente alla corrosione. Si può alimentare attraverso il sistema di ritorno di filtrazione della piscina o con una pompa specifica.

	Codice	Prezzo €	Cod. Alfanumerico	Imb. Standard	Peso Kg Standard	Volume m³ Standard
Cascata 300 mm	**45205**	339,00	P19	1	1,19	0,012
Cascata 600 mm	**45206**	398,00	P19	1	2,36	0,021
Cascata 900 mm	**45207**	412,00	P19	1	3,45	0,003
Cascata 1200 mm	**45208**	581,00	P19	1	4,62	0,004



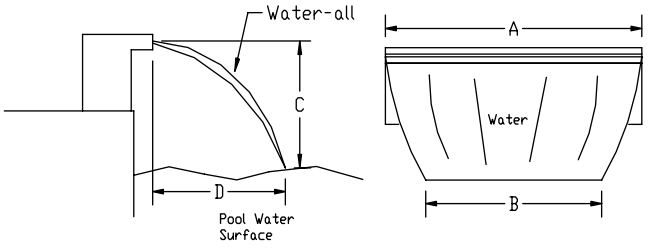

Codice	Flusso di acqua necesario l/min/m	Potenza pompa CV	A Lunghezza cascata	B Larghezza cascata sulla superficie della piscina	C Altezza raccomanda-ta per la cascata	D Gittata dall'acqua raccomandata
45205	50	0,5	300 mm	200 mm	300 mm	300 mm
45206	100	0,5	600 mm	500 mm	600 mm	300 mm
45207	150	0,75	900 mm	800 mm	900 mm	300 mm
45208	200	0,75	1200 mm	1100 mm	900 mm	300 mm



Cigno

DESCRIZIONE

In acciaio inox AISI-316, (solo cigno senza bocchette). Tubo Ø 50 mm. Altezza 1,2 m.

Codice	Prezzo €	Cod. Alfanumerico	Imb. Standard	Peso Kg Standard	Volume m³ Standard
19968	1.629,00	P19	1	7,2	0,193



Nº 1



Nº 2



Nº 3



Nº 4

Bocchette intercambiabili

	Codice	Prezzo €	Cod. Alfanumerico	Imb. Standard	Peso Kg Standard	Volume m³ Standard
Bocchetta N.° 1	**05572**	517,00	P19	1	0,66	0,003
Bocchetta N.° 2	**05573**	517,00	P19	1	0,46	0,003
Bocchetta N.° 3	**05574**	517,00	P19	1	0,56	0,003
Bocchetta N.° 4	**05575**	517,00	P19	1	0,81	0,003

ATTENZIONE: I giochi NON comprendono ancoraggio, pompa, quadro elettrico né aspirazioni



Verticale

DESCRIZIONE

In acciaio inox AISI-316. Tubo Ø 84 mm. Altezza 1,5 m.

	Codice	Prezzo €	Cod. Alfanumerico	Imb. Standard	Peso Kg Standard	Volume m³ Standard
Semplice	**19969**	2.248,00	P19	1	10	0,080



Campana

DESCRIZIONE

In acciaio inox AISI-316. Tubo Ø 63 mm. Altezza 1,2 m.

Codice	Prezzo €	Cod. Alfanumerico	Imb. Standard	Peso Kg Standard	Volume m³ Standard
19971	2.205,00	P19	1	9,2	0,274

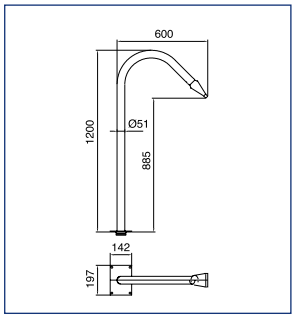

19968

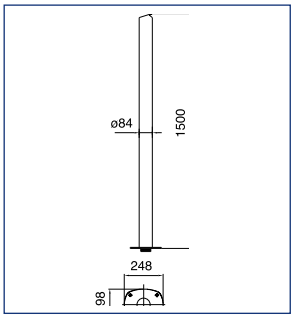

19969

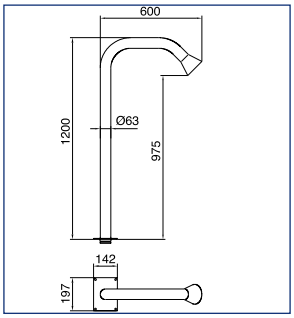

19971

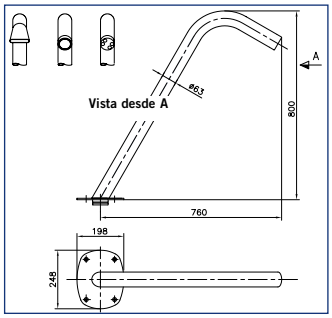

19970-20132-20133



Cigno Luxe

DESCRIZIONE

In acciaio inox AISI-316. Tubo Ø 63 mm. Altezza 0,8 m.







Codice	Prezzo €	Cod. Alfanumerico	Imb. Standard	Peso Kg Standard	Volume m³ Standard
19970	2.568,00	P19	1	8,2	0,211
20132	2.921,00	P19	1	9,4	0,209
20133	2.921,00	P19	1	8,6	0,213

Codice gioco	Flange	Ancoraggio	Aspirazione		Pompa	Quadro elettrico		
		Cemento armato	Cemento armato	Liner		Pulsante manuale	Pulsante pneumatico	
							Cemento armato	Liner
19968	19976	19983	2 x 19987	2 x 20091	65558	19988	07669	07868
19969	19978	19983	2 x 19987	2 x 20091	65558	19988	07669	07868
19970	–	19983	2 x 19987	2 x 20091	65558	19988	07669	07868
19971	19977	19983	3 x 19987	3 x 20091	65565	19989	17154	17155
20132	–	19983	2 x 19987	2 x 20091	65558	19988	07669	07868
20133	–	19983	2 x 19987	2 x 20091	65558	19988	07669	07868

Nota: Il pulsante pneumatico comprende: quadro elettrico, passanti a muro e pulsante.



Funghi

DESCRIZIONE

In acciaio inox AISI-316. Colonna Ø 129 mm. Altezza 2,3 m.

	Codice	Prezzo €	Cod. Alfanumerico	Imb. Standard	Peso Kg Standard	Volume m³ Standard
Fungo Ø 285 mm	**19966**	2.192,00	P19	1	24,8	0,273

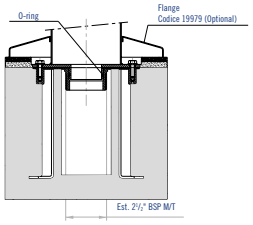

Dettaglio ancoraggio

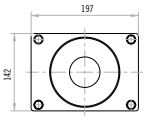

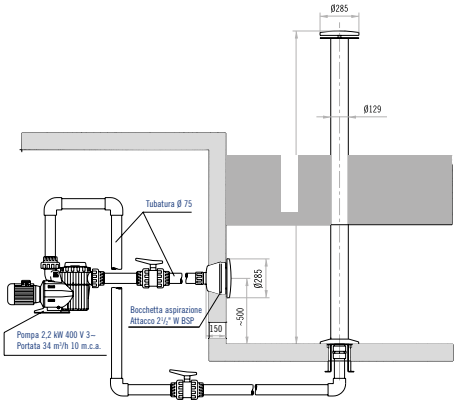

Codice gioco	Flange	Ancoraggio		Aspirazione		Pompa	Quadro elettrico		
		Cemento armato	Liner	Cemento armato	Liner		Pulsante manuale	Pulsante pneumatico	
								Cemento armato	Liner
19966	19979	19983	15833	4 x 19987	4 x 20091	65570	19990	07537	07867

Nota: Il pulsante pneumatico comprende: quadro elettrico, passanti a muro e pulsante.



Ombrello

DESCRIZIONE

In acciaio inox AISI-316. Coppa in poliestere.

	Codice	Prezzo €	Cod. Alfanumerico	Imb. Standard	Peso Kg Standard	Volume m³ Standard
Coppa Ombrello S - (Ø 1100 mm)	**22750**	942,00	P19	1	30,0	0,450
Coppa Ombrello M - (Ø 1500 mm)	**22751**	1.914,00	P19	1	85,0	1,900
Coppa Ombrello L - (Ø 2000 mm)	**22752**	4.140,00	P19	1	110,0	2,400
Coppa Ombrello XL - (Ø 2500 mm)	**22753**	6.084,00	P19	1	130,0	3,500
Colonna Ø 129 mm	**22754**	2.046,00	P19	1	23,4	0,274
Colonna Ø 254 mm	**22755**	4.104,00	P19	1	55,8	0,507

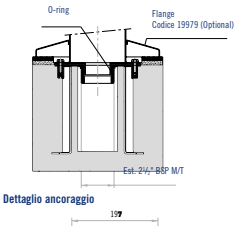

Dettaglio ancoraggio

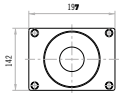

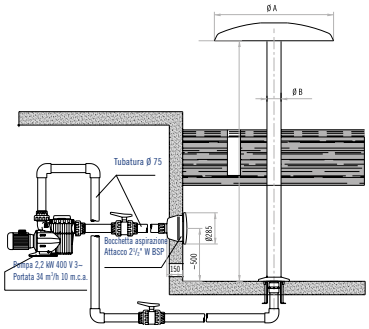

Ombrello Ø	Coppa	Colonna	Flange	Ancoraggio		Aspirazione		Pompa	Quadro elettrico		
				Cemento armato	Liner	Cemento armato	Liner		Pulsante manuale	Pulsante pneumatico	
										Cemento armato	Liner
1100	22750	22754	19979	19983	15833	4 x 19987	4 x 20091	65570	19990	07537	07867
1500	22751	22755	19980	19984	19986	5 x 19987	5 x 20091	08003	19991	–	–
2000	22752	22755	19980	19984	19986	5 x 19987	5 x 20091	08003	19991	–	–
2500	22753	22755	19980	19984	19986	6 x 19987	6 x 20091	08004	19992	–	–

Cascata per bordo vasca



DESCRIZIONE

Cascata specifica per bordo piscina, disegnata per creare una cortina d'acqua di intenso volume con effetto rilassante. Elemento in acciaio inossidabile AISI 316 lucido brillante, che va ordinato con la flangia di ancoraggio per il fissaggio al suolo.

	Codice	Prezzo €	Cod. Alfanumerico	Imb. Standard	Peso Kg Standard	Volume m³ Standard
Cascata per bordo vasca	**34032**	3.351,00	P19	1	-	-
Ancoraggio	**34033**	942,00	P19	1	-	-

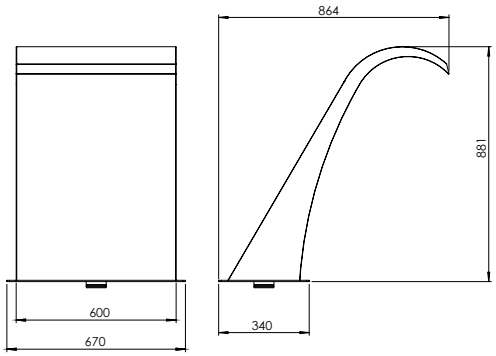

Jet per bordo vasca



DESCRIZIONE

Il jet per bordo piscina, con una sezione cilindrica a forma di collo di cigno, è disegnato per emettere un getto d'acqua a pressione, che effettua un massaggio cervicale. Elemento in acciaio inossidabile AISI-316 lucido, va ordinato con ancoraggio per il fissaggio al cemento. Possibilità di utilizzare 4 tipi di bocchettoni intercambiabili:

- bocchettone a pressione uniforme 34041
- bocchettone a pressione doppia 34042
- bocchettone con getto Hand 34043
- bocchettone con getto a ventaglio 34044

	Codice	Prezzo €	Cod. Alfanumerico	Imb. Standard	Peso Kg Standard	Volume m³ Standard
Jet per bordo vasca	**34039**	907,00	P19	1	-	-
Ancoraggio	**34040**	479,00	P19	1	-	-
Bocchettone pressione uniforme	**34041**	199,95	P19	1	-	-
Bocchettone doppia pressione	**34042**	184,78	P19	1	-	-
Bocchettone getto diffusore	**34043**	184,78	P19	1	-	-
Bocchettone a ventaglio	**34044**	184,78	P19	1	-	-

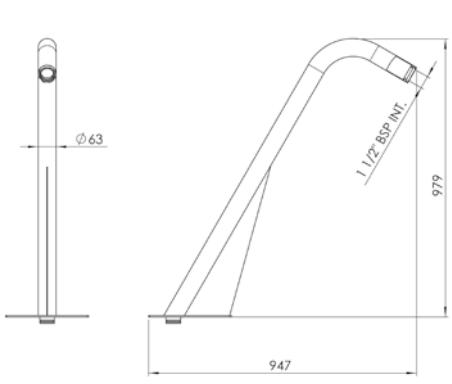

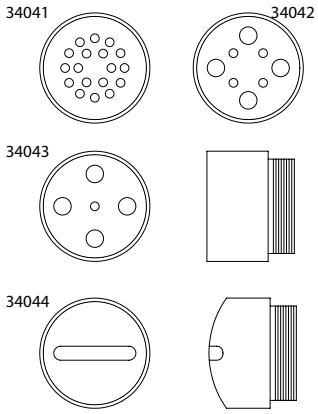



Griglia aria

DESCRIZIONE

Distributore di bollicine da fondo con effetto di massaggio globale mediante aria. Elemento in acciaio inossidabile lucido a forma cilindrica o quadrata collocato sul fondo della vasca della piscina. La gamma è composta da modelli di diametro di 300mm, e da modelli quadrati con dimensioni 300x300 mm, 550x550 mm, 675x675 mm e 750x750 mm.

	Codice	Prezzo €	Cod. Alfanumerico	Imb. Standard	Peso Kg Standard	Volume m³ Standard
Griglia di idromassaggio di Ø 300 mm	**35078**	1.104,00	P19	1	-	-
Griglia di idromassaggio 300x300 mm	**35077**	975,00	P19	1	-	-
Griglia di idromassaggio 550x550 mm	**35074**	1.574,00	P19	1	-	-
Griglia di idromassaggio 675x675 mm	**35075**	1.513,00	P19	1	-	-
Griglia di idromassaggio 750x750 mm	**35076**	1.851,00	P19	1	-	-
Griglia di idromassaggio liner						
Griglia di idromassaggio di Ø 300 mm	**W-005/20**	1.354,00	P19	1	-	-
Griglia di idromassaggio 300x300 mm	**W-018/19**	1.159,00	P19	1	-	-
Griglia di idromassaggio 550x550 mm	**W-058/19**	2.029,00	P19	1	-	-
Griglia di idromassaggio 675x675 mm	**40987**	Consultare	P19	1	-	-
Griglia di idromassaggio 750x750 mm	**40988**	2.190,00	P19	1	-	-

Disegni indicativi

c.a. 35078

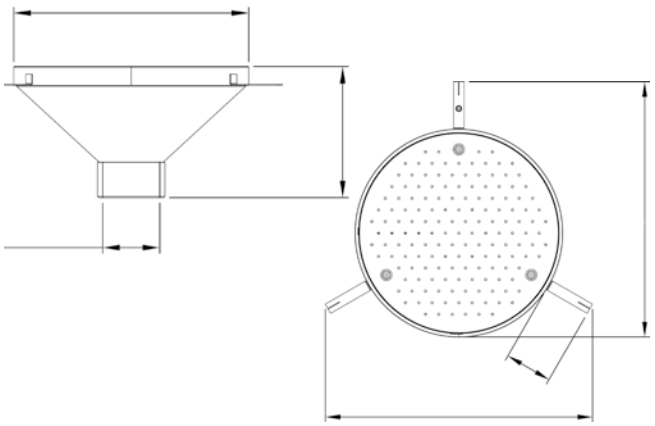

c.a. 35074 - 35075 - 35076 - 35077

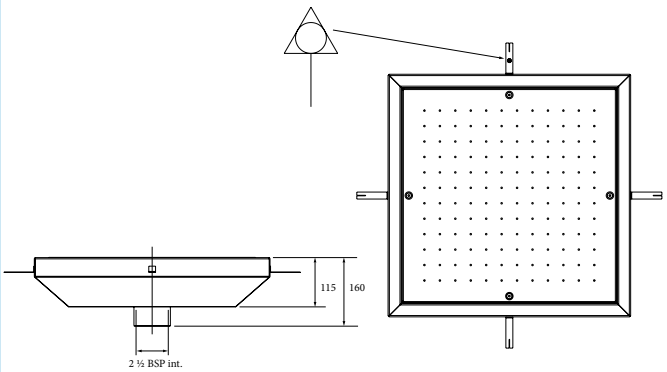

liner W-005/20

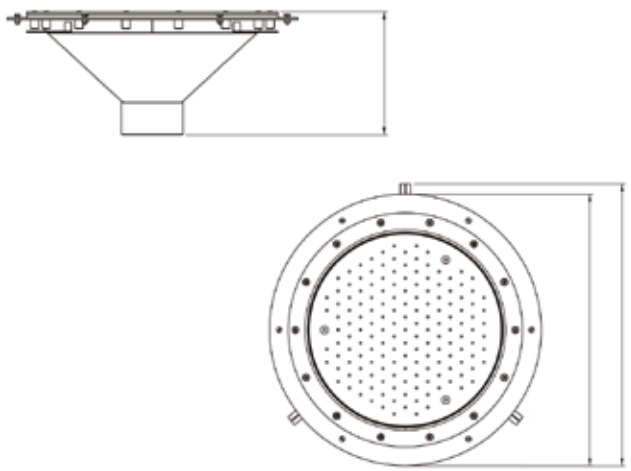

liner W-018/19 - W-058/19 - 40987 - 40988

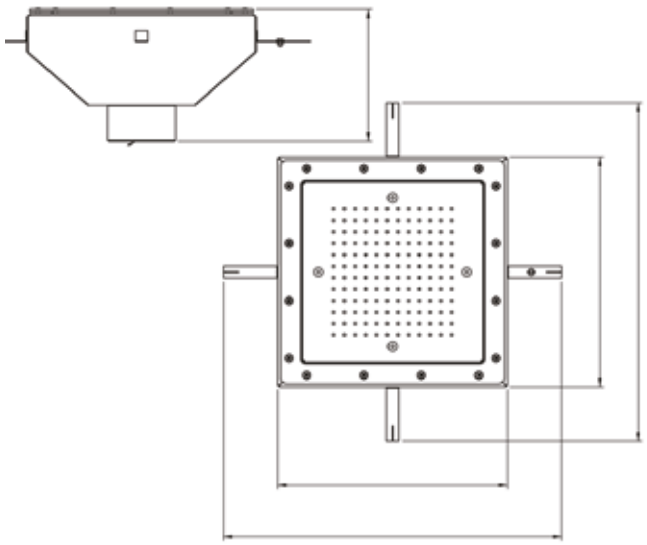



Sedute idromassaggio

DESCRIZIONE

Distributore longitudinale di bollicine adatto per panche o per il, fondo della piscina, con effetto di massaggio mediante aria su piedi e glutei. Corpo in acciaio inossidabile AISI 316 lucido, a forma rettangolare o semicircolare, da collocare sul fondo della vasca o sulla panca. Sulla lunghezza sono situati fori che consentono l'uscita dell'aria per ottenere effetto desiderato.

	Codice	Prezzo €	Cod. Alfanumerico	Imb. Standard	Peso Kg Standard	Volume m³ Standard
Modello di lunghezza 600 mm	**34051**	1.299,00	P19	1	-	-
Modello di lunghezza 1200 mm	**34052**	1.651,00	P19	1	-	-
Modello di lunghezza 300 mm	**60714**	613,00	P19	1	-	-
Sedute idromassaggio liner						
Modello di lunghezza 600 mm	**W-011/19**	1.888,00	P19	1	-	-
Modello di lunghezza 1200 mm	**W-005/19**	2.685,00	P19	1	-	-

c.a. 34051

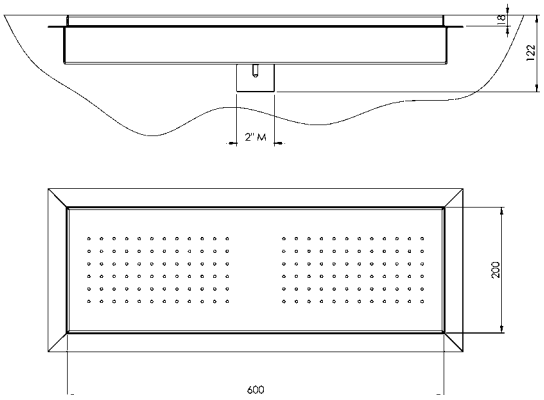

c.a. 34052

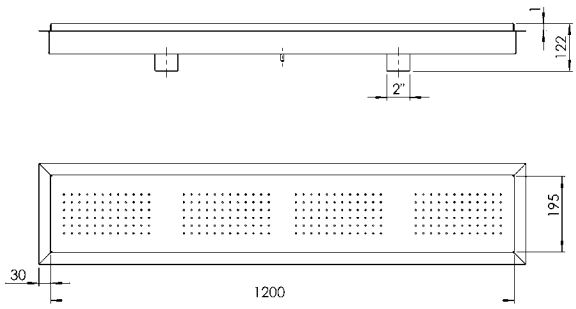

liner W-011/19

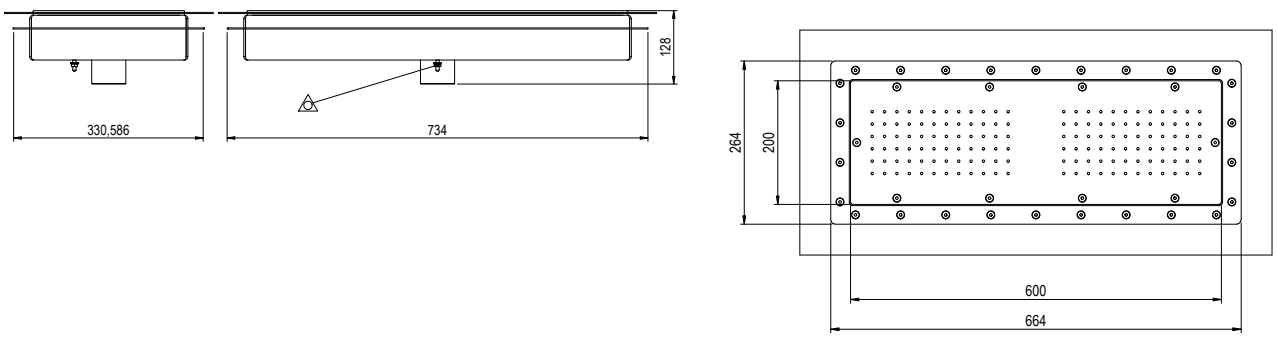



Lettini ad aria

DESCRIZIONE

Elemento di massaggio di disegno ergonomico con diffusione di aria in zona dorsale, lombare e sulle gambe. Il lettino è composto da una struttura in acciaio inossidabile forato in zone specifiche per l'uscita dell'aria. La gamma è composta dal modello semplice e da quello doppio.

Per le dimensioni di questi lettini fare riferimento all'apposita sezione presente sul nostro PDB.

Per sapere come accedere al PDB vedere le prime pagine di questo catalogo.

	Codice	Prezzo €	Cod. Alfanumerico	Imb. Standard	Peso Kg Standard	Volume m³ Standard
Modello semplice	**35249**	1.225,00	P19	1	-	-
Modello doppio	**35250**	2.532,00	P19	1	-	-
Lettini ad aria idromassaggio liner						
Modello semplice	**W-022/19**	3.317,00	P19	1	-	-
Modello doppio	**41159**	6.157,00	P19	1	-	-

c.a. 35249

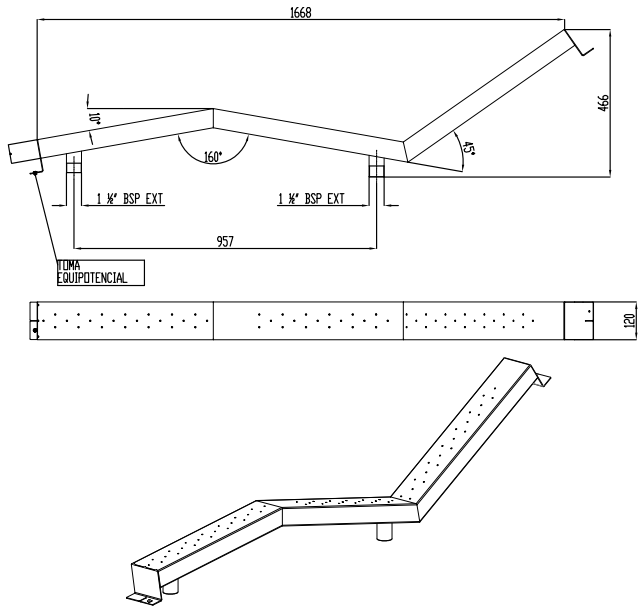

c.a. 35250

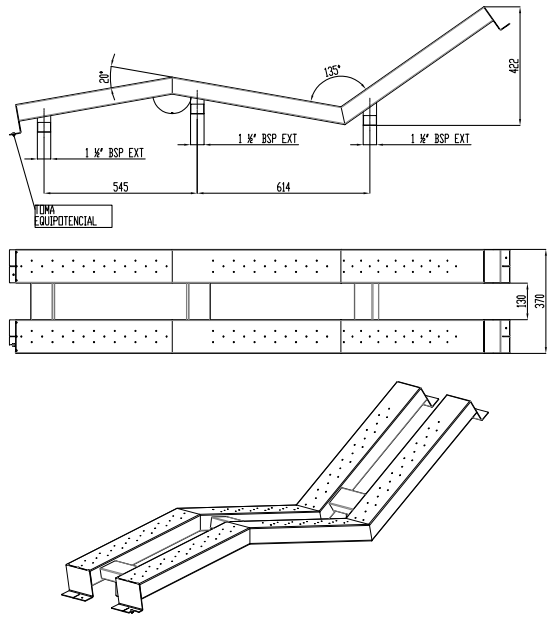

liner W-022/19

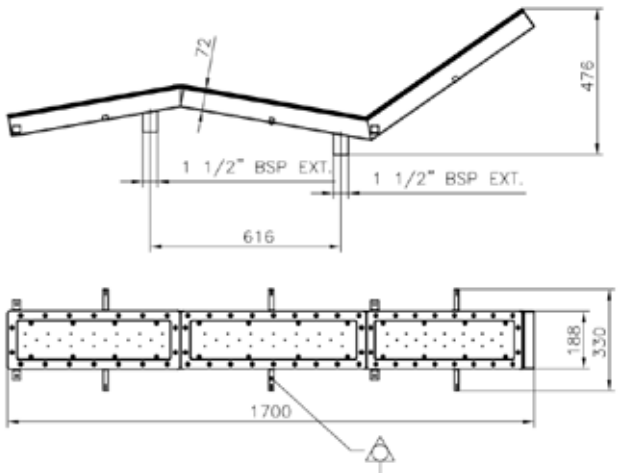

liner 41159

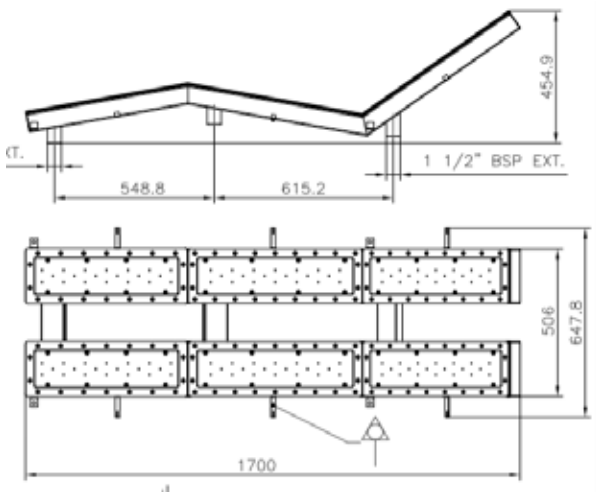



Griglie d'aspirazione di grande portata

DESCRIZIONE

Elemento di rifinitura in acciaio inossidabile AISI-316, composto da cornice e griglia modulare, appositamente disegnato per la protezione delle bocchette di aspirazione di grande portata. Il sistema modulare di questo articolo consente di creare la griglia necessaria per un'aspirazione centralizzata di uno o diversi effetti idroludici, stabilendolo in base alla portata necessaria, concentrando così in un solo punto dell'installazione tutte le aspirazioni di questi elementi.

	Codice	Prezzo €	Cod. Alfanumerico	Imb. Standard	Peso Kg Standard	Volume m^3 Standard
Griglia di aspirazione di grande portata						
90 m^3/h	**35368**	688,00	P19	1	-	-
125 m^3/h	**35369**	824,00	P19	1	-	-
190 m^3/h	**R-009/19**	998,00	P19	1	-	-
250 m^3/h	**35371**	1.144,00	P19	1	-	-

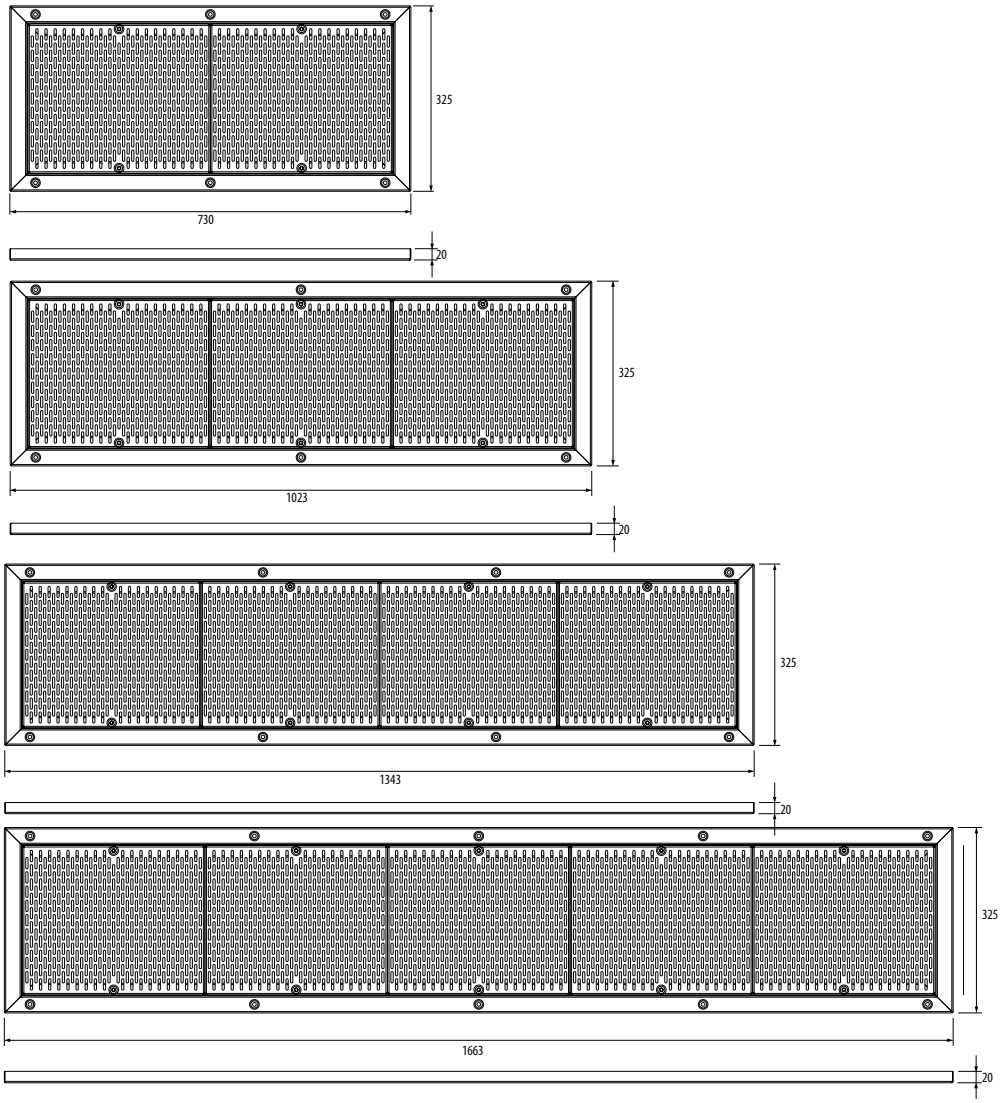



Pulsanti piezoelettronici

DESCRIZIONE

Pulsanti basati sul principio fisico piezoelettrico. Una leggera pressione sull'elemento piezoelettrico crea la tensione necessaria per attivare il circuito elettrico. Specialmente progettati per lavorare negli ambienti più avversi. Antivandalici, indistruttibili, resistenti all'acqua e polvere, senza parti amovibili, non necessitano di manutenzione riducendo così i costi di gestione Costruiti in alluminio o acciaio inossidabile, a seconda del modello, carcassa in acciaio inox AISI-316.

Principali caratteristiche:

- Omologazioni: UL, MIL Standard, ed ISO 9000.
- Tensione: -24 V AC/DC.
- Corrente: 0-0, 200 A.
- Resistenza in "ON": <10 Ohm.
- Resistenza in "OFF": > P5 Megaohm.
- Temperatura di lavoro: da -40º a 125ºC.
- Vita operativa: > 50 milioni di cicli.
- Grado di protezione interna: IP-68 in accordo con normativa IEC 529.
- LED: 5V D.C. I Max. 10 MA.

	Codice	Prezzo €	Cod. Alfanumerico	Imb. Standard	Peso Kg Standard	Volume m³ Standard
Pulsante semplice	**45219**	570,00	P19	1	-	-
Pulsante 1 LED	**35759**	743,00	P19	1	-	-
Pulsante 2 LED	**35760**	607,00	P19	1	-	-



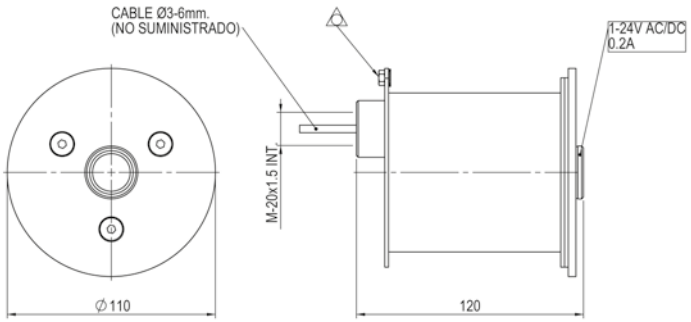



Water Effect timer

DESCRIZIONE

Apparato per disconnessione temporizzata degli effetti d' acqua tali come cascate, getti di massaggio, etc. In questo modo si evita la sua connessione permanente. Si attua mediante un pulsante ad effetto piezoelettrico situato all'interno o vicino al gioco d'acqua. Quando si preme il pulsante, si attiva il relè che accende l'azione dell'effetto, iniziando la temporizzazione. Timer con scala serigrafata da 0 a 30 minuti. Una volta terminato il tempo impostato, si stacca il relè in forma automatica. Il temporizzatore permette l'accensione e lo spegnimento senza temporizzatore. Posizione "Manuale." I LED del temporizzatore indicano il suo stato:

- LED Rosso = Effetto disattivato
- LED verde = Effetto attivato

Il prodotto dispone di due uscite addizionali per l'accensione dei LED indicativi dei pulsanti.

Principali caratteristiche

- Tensione di servizio: 220 V AC-50 Hz. Intensità massima relè: 12 A.
- Tipo di contatto: NC/NA. Uscita tensione LED: rosso e verde separatamente.
- Dimensioni temporizzatore: 52 x 90 x 80 mm.
- Tempi disponibili: 1,2,3,4,5,6,7,8,10,12,15,20,25 e 30 minuti.
- Indicazione dei LED: LED spenti = mancanza di alimentazione. LED verde fissa: relè attivato. LED rosso fisso: relè disattivato. LED verde intermittente: 10 secondi alla disconnessione

Normative:

Direttiva sicurezza di macchine: 89/392/CEE.

Direttivo di compatibilità elettromagnetica: 89/336/CEE, 92/31/CEE, 93/68CEE.

Direttive di prodotto di bassa tensione: 73/23CEE.

	Codice	Prezzo €	Cod. Alfanumerico	Imb. Standard	Peso Kg Standard	Volume m³ Standard
Water Effect timer	**35761**	369,00	P19	1	-	-

Aspirazione piscina in cemento armato



DESCRIZIONE

In acciaio inox AISI-316. Ø 285 mm per l'aspirazione dell'acqua dei giochi acquatici. Attacco 2 1/2". Portata massima consigliata 13 m³/h.

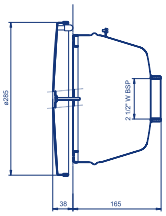

Codice	Prezzo €	Cod. Alfanumerico	Imb. Standard	Peso Kg Standard	Volume m³ Standard
19987	1.011,00	P19	1	2,9	0,018

Aspirazione piscina prefabbricata e liner



DESCRIZIONE

In acciaio inox AISI-316. Ø 285 mm per l'aspirazione dell'acqua dei giochi acquatici. Attacco 21/2". Portata massima consigliata 13 m³/h.

Codice	Prezzo €	Cod. Alfanumerico	Imb. Standard	Peso Kg Standard	Volume m³ Standard
20091	1.335,00	P19	1	2,9	0,018

Ancoraggio per piscina in cemento armato



DESCRIZIONE

Fabbricato in acciaio inox AISI-316. Composto da una base di fissaggio al suolo, con viti, rondelle e presa a terra. Attacco inferiore 21/2" WBSP.

	Codice	Prezzo €	Cod. Alfanumerico	Imb. Standard	Peso Kg Standard	Volume m³ Standard
Ancoraggio rettangolare	**19983**	804,00	P19	1	2,1	0,012
Ancoraggio Ø 254 mm	**19984**	1.680,00	P19	1	9,8	0,113
Ancoraggio largo 600 mm	**19985**	1.347,00	P19	1	6,4	0,039
Ancoraggio largo 1000 mm	**20135**	2.111,00	P19	1	10,8	0,076

Ancoraggio per piscina liner



15833



19986

DESCRIZIONE

Fabbricato in acciaio inox AISI-316. Composto da una base di fissaggio al suolo, flangia di fissaggio, tre guarnizioni e presa a terra. Attacco inferiore 21/2" WBSP.

	Codice	Prezzo €	Cod. Alfanumerico	Imb. Standard	Peso Kg Standard	Volume m³ Standard
Ancoraggio rettangolare	**15833**	1.448,00	P19	1	2,5	0,007
Ancoraggio Ø 254 mm	**19986**	1.886,00	P19	1	11,0	0,400



Flange di finitura

DESCRIZIONE

In acciaio inox AISI-316, lucido.

	Codice	Prezzo €	Cod. Alfanumerico	Imb. Standard	Peso Kg Standard	Volume m³ Standard
Ø 51 mm	**19976**	451,00	P19	1	1,0	0,008



Flange di finitura

DESCRIZIONE

In acciaio inox AISI-316, lucido.

	Codice	Prezzo €	Cod. Alfanumerico	Imb. Standard	Peso Kg Standard	Volume m³ Standard
Ø 63 mm	**19977**	540,00	P19	1	1,0	0,008



Flange di finitura

DESCRIZIONE

In acciaio inox AISI-316, lucido.

	Codice	Prezzo €	Cod. Alfanumerico	Imb. Standard	Peso Kg Standard	Volume m³ Standard
Ø 84 mm	**19978**	540,00	P19	1	0,9	0,006



Flange di finitura

DESCRIZIONE

In acciaio inox AISI-316, lucido.

	Codice	Prezzo €	Cod. Alfanumerico	Imb. Standard	Peso Kg Standard	Volume m³ Standard
Ø 129 mm	**19979**	540,00	P19	1	0,9	0,005



Flange di finitura

DESCRIZIONE

In acciaio inox AISI-316, lucido.

	Codice	Prezzo €	Cod. Alfanumerico	Imb. Standard	Peso Kg Standard	Volume m³ Standard
Ø 254 mm	**19980**	688,00	P19	1	0,9	0,006



Flange di finitura

	Codice	Prezzo €	Cod. Alfanumerico	Imb. Standard	Peso Kg Standard	Volume m³ Standard
Cortina 600 mm satinata	**19981**	466,00	P19	1	1,22	0,008



Quadro elettrico - Manuale

	Codice	Prezzo €	Cod. Alfanumerico	Imb. Standard	Peso Kg Standard	Volume m³ Standard
Quadro elettrico manuale:						
0,45 kW (0,5 CV) 400 V III	**19988**	654,00	P08	1	0,7	0,005
1,1 kW (1,5 CV) 400 V III	**19989**	654,00	P08	1	0,7	0,005
2,2 kW (3,0 CV) 400 V III	**19990**	654,00	P08	1	0,7	0,005
2,65 kW (3,5 CV) 400 V III	**19991**	399,00	P08	1	0,7	0,005



Pulsante pneumatico per giochi acquatici

Meccanismo di accensione/arresto che viene installato all'interno della piscina per poter controllare i giochi acquatici dalla piscina. Comprende quadro elettrico, passanti a muro e pulsante.

	Codice	Prezzo €	Cod. Alfanumerico	Imb. Standard	Peso Kg Standard	Volume m³ Standard
Per piscina in cemento armato						
2,2 kW (3,0 CV) 400 V III	**07537**	1.299,00	P19	1	3,1	0,02
0,45 kW (0,5 CV) 400 V III	**07669**	1.311,00	P19	1	3,1	0,02
1,1 kW (1,5 CV) 400 V III	**17154**	1.553,00	P19	1	3,1	0,02
Per piscina liner						
2,2 kW (3,0 CV) 400 V III	**07867**	1.420,00	P19	1	3,2	0,02
0,45 kW (0,5 CV) 400 V III	**07868**	1.420,00	P19	1	3,2	0,02
1,1 kW (1,5 CV) 400 V III	**17155**	1.653,00	P19	1	3,2	0,02

Montaggio pompa di mandata orizzontale

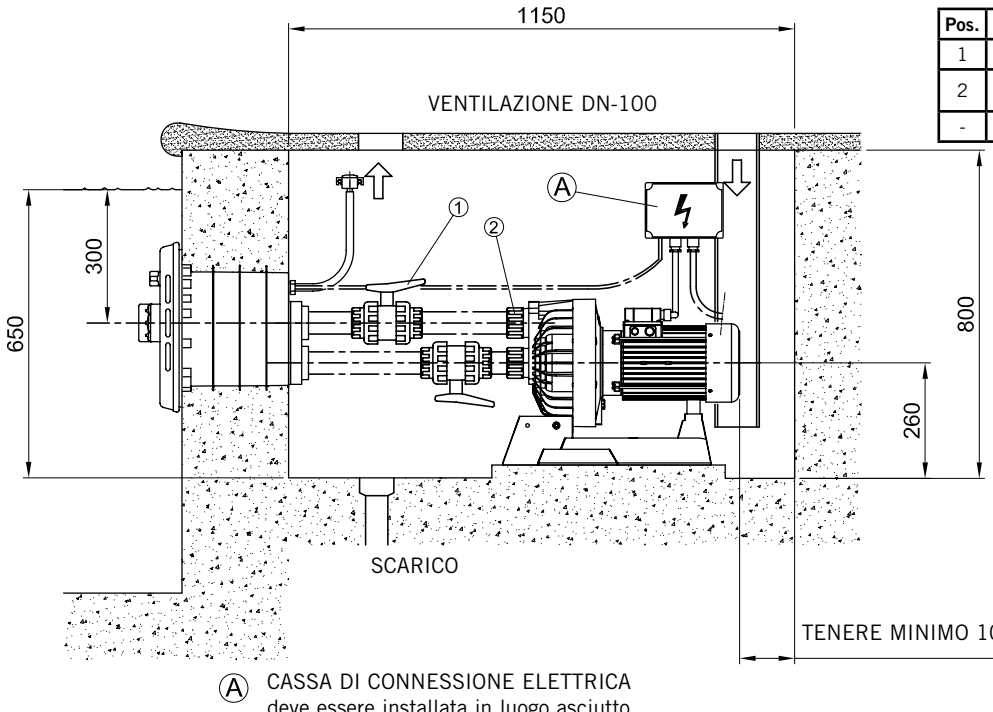

Ⓐ CASSA DI CONNESSIONE ELETTRICA
deve essere installata in luogo asciutto

Accessori consigliati per il montaggio (non inclusi nel kit)

Pos.	Quant.	Descrizione	Codice
1	2	Valvola in PVC Ø63 mm	**02458**
2	2	Terminale filettato maschio 63 x 2"	**02107**
-	-	Tubo PVC Ø63 mm PN-6	**02692**

Dimensioni in mm
Dimensioni minime del pozzo: 1150 x 800 x 700 mm

Montaggio pompa di mandata verticale

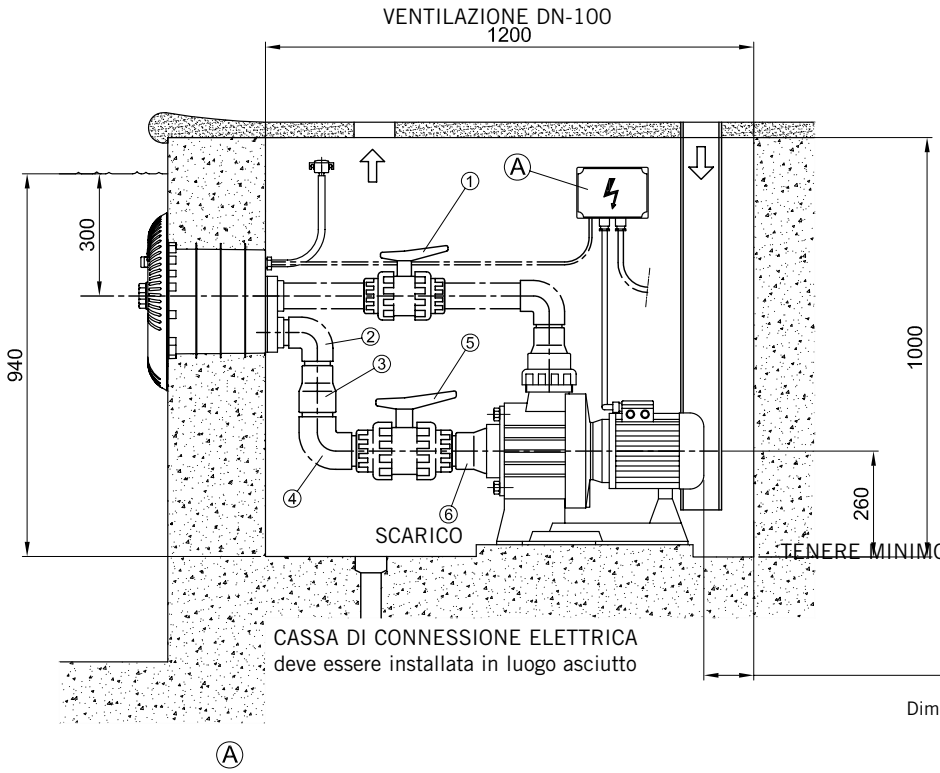

CASSA DI CONNESSIONE ELETTRICA
deve essere installata in luogo asciutto

Ⓐ

Accessori consigliati per il montaggio (non inclusi nel kit)

Pos.	Quant.	Descrizione	Codice
1	1	Valvola in PVC Ø63 mm	**02458**
2	2	Gomito PVC 90° Ø 63 mm	**01717**
3	2	Riduzione conica Ø90-75x63	**01993**
4	1	Gomito PVC 90° Ø 75 mm	**01718**
5	1	Valvola PVC Ø75 mm	**02459**
6	1	Riduzione conica Ø110-90x75	**01997**
-	-	Tubo PVC Ø63 mm PN-6	**02692**
-	-	Tubo PVC Ø75 mm PN-6	**02693**

Dimensioni in mm
Dimensioni minime del pozzo: 1200 x 1000 x 700 mm



Gruppo nuoto controcorrente Marlin XS

DESCRIZIONE

Nuovo kit di nuoto controcorrente Eco Mini. Il suo design lo trasforma in un elemento di valore aggiunto da incorporare alla piscina. Altamente competitivo per le sue prestazioni idrauliche. Fabbricato in ABS di colore bianco. Composto da maschera frontale, kit bocchetta, pulsante arresto/marcia e scatola di alloggiamento. Per la sua installazione si forniscono elementi di tenuta e guarnizioni. Non include: presa aria, pompa, quadro elettrico.

Codice	Prezzo €	Cod. Alfanumerico	Imb. Standard	Peso Kg Standard	Volume m^3 Standard
45618	831,00	P19	1	1,553	0,015

Consigliata l'installazione con pompe ad impulsione verticale da 2 a 3 CV monofase o trifase e loro quadro elettrico corrispondente (non inclusi nel kit).

Relazione pompe / quadri elettrici

CV 2 monofase cod. **28566** - QE cod. **11507**
CV 3 monofase cod. **28568** - QE cod. **25456**
CV 3 trifase cod. **30774** - QE **32151**



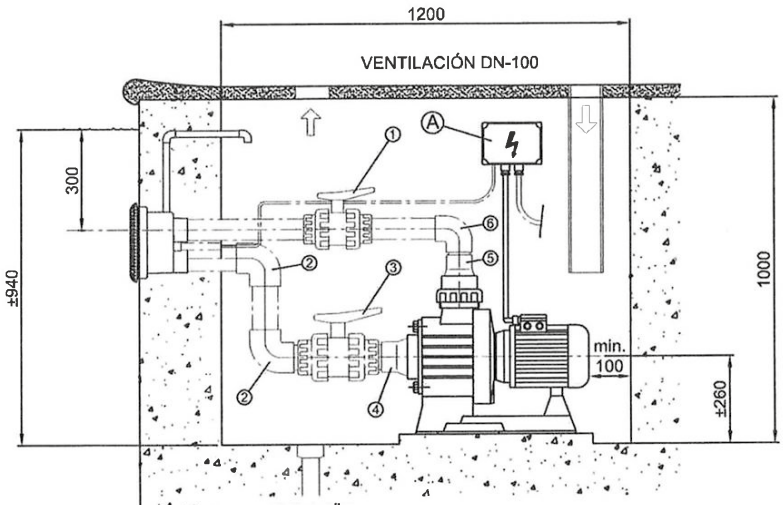

Accessori per l'installazione (non inclusi nel kit)

Posizione	Quantità	Descrizione	Codice
1	1	Valvola a sfera	**02458**
2	2	Gomito PVC 90° Ø75 mm	**01718**
3	1	Valvola a sfera in PVC Ø75 mm	**02459**
4	1	Riduzione conica Ø110-90x75 mm	**01997**
5	1	Riduzione conica Ø90-75x63 mm	**01993**
6	1	Gomito in PVC 90° Ø63 mm	**01717**
-	-	Tubo PVC Ø63 mm PN-6	**02692**
-	-	Tubo PVC Ø75 mm PN-6	**02693**

GRUPPO DI NUOTO CONTROCORRENTE: MARLIN

Nuovo sistema di nuoto controcorrente economico, dal design innovativo e fornito in un kit completo di maschera frontale, cassa di alloggiamento, quadro elettrico e pompa di mandata. Altamente competitivo per le sue elevate prestazioni idrauliche, il nuoto controcorrente Marlin è disponibile in tre modelli: Marlin 30 II, Marlin 30 III e Marlin 45 III. Con possibilità di aggiungere maniglioni e tubi di massaggio (optional).



Marlin 30 II (monofase)

DESCRIZIONE

Composto da: kit bocchetta, cassa di alloggiamento in ABS, quadro elettrico e pompa da 2,2 kW (3CV) 230 V II 50 Hz.

Codice	Prezzo €	Cod. Alfanumerico	Imb. Standard	Peso Kg Standard	Volume m³ Standard
35375	2.593,00	P19	1	37,4	0,260

Marlin 30 III (trifase)

DESCRIZIONE

Composto da: kit bocchetta, cassa di alloggiamento in ABS, quadro elettrico e pompa da 2,2 kW (3CV) 400 V III 50 Hz.

Codice	Prezzo €	Cod. Alfanumerico	Imb. Standard	Peso Kg Standard	Volume m³ Standard
35376	2.693,00	P19	1	37,4	0,260

Marlin 45 III (trifase)

DESCRIZIONE

Composto da: kit bocchetta, cassa di alloggiamento in ABS, quadro elettrico e pompa da 3,3 kW (4,5CV) 400 V III 50 Hz.

Codice	Prezzo €	Cod. Alfanumerico	Imb. Standard	Peso Kg Standard	Volume m³ Standard
35377	2.704,00	P19	1	42,2	0,260

Per piscine in liner è necessario aggiungere il kit di montaggio codice 11503.



Accessori per l'installazione (non inclusi nel kit)

Posizione	Quantità	Descrizione	Codice
1	1	Valvola a sfera	**02458**
2	2	Gomito in PVC 90° Ø63 mm	**01717**
3	2	Riduzione conica Ø90-75x63 mm	**01993**
4	1	Gomito PVC 90° Ø75 mm	**01718**
5	1	Valvola a sfera in PVC Ø75 mm	**02459**
6	1	Riduzione conica Ø110-90x75 mm	**01997**
-	-	Tubo PVC Ø63 mm PN-6	**02692**
-	-	Tubo PVC Ø75 mm PN-6	**02693**

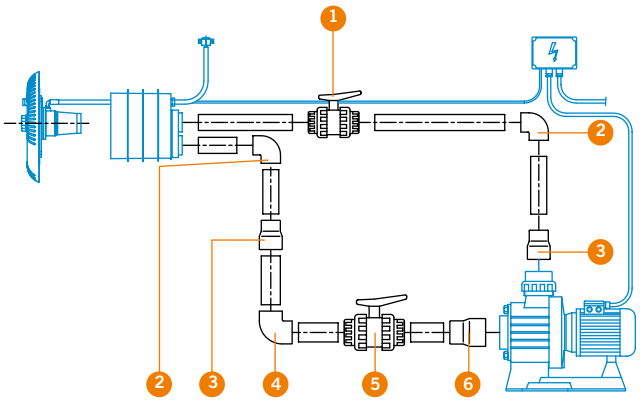



Nuoto controcorrente BASIC NL

DESCRIZIONE

Nuoto controcorrente con un nuovo design, frontale in Inox AISI-316, intercambiabile con gruppo di bocchette (11499 e 11014). Bocchette orientabili. capacità di aspirazione 60 m3/h con pulsante accensione/spegnimento. Corrimano opzionale cod 65535.

	Codice	Prezzo €	Cod. Alfanumerico	Imb. Standard	Peso Kg Standard	Volume m³ Standard
Nuoto controcorrente BASIC NL	**65489**	1.765,00	P19	-	-	-



Corrimano per Nuoto Controcorrente BASIC NL

DESCRIZIONE

Corrimano in acciaio inossidabile AISI-316 per il nuovo gruppo di nuoto controcorrente BASIC NL 65489.

	Codice	Prezzo €	Cod. Alfanumerico	Imb. Standard	Peso Kg Standard	Volume m³ Standard
Corrimano per BASIC NL	**65535**	278,27	P19	-	-	-

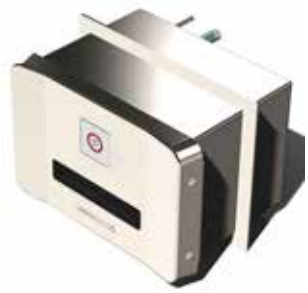

Nuoto controcorrente BASIC N.D.

DESCRIZIONE

Kit nuoto controcorrente composto da:
- Bocchetta di impulsione (Aira/Acqua) in acciaio inox AISI-316.
- Pulsante piezoelettrico ON-OFF retro-illuminato.
- Griglia di aspirazione da 60 m3/h.
- Pompa da 5,5 CV.
- Portata da 60 m3/h.
- Quadro Elettrico.

	Codice	Prezzo €	Cod. Alfanumerico	Imb. Standard	Peso Kg Standard	Volume m³ Standard
Nuoto controcorrente BASIC N.D.	**65498**	6.509,00	P19	-	-	-



Nuoto Controcorrente ADVANCE N.D.

DESCRIZIONE

Kit nuoto controcorrente composto da:
- Bocchetta di impulsione (Aira/Acqua) in acciaio inox AISI-316.
- Pulsante piezoelettrico ON-OFF e regolazione della portata retro-illuminato.
- Griglia di aspirazione da 60 m3/h.
- Pompa da 5,5 CV.
- Portata regolabile da 23 m3/h a 60 m3/h con variatore di velocità.
- Quadro Elettrico.

	Codice	Prezzo €	Cod. Alfanumerico	Imb. Standard	Peso Kg Standard	Volume m³ Standard
Nuoto Controcorrente ADVANCE N.D.	**65497**	10.515,00	P19	-	-	-



Gruppi bocchetta con maschera frontale rettangolare in inox AISI-316 lucido

DESCRIZIONE

Composto da: Maschera frontale, gruppo bocchetta, pulsante di accensione/spegnimento e manopola regolazione aria. Componenti in acciaio inox AISI-316.

	Codice	Prezzo €	Cod. Alfanumerico	Imb. Standard	Peso Kg Standard	Volume m³ Standard
Per custodie di alloggiamento in inox	**11499**	1.586,00	P19	1	4,7	0,039
Per custodie di alloggiamento in ABS	**11014**	1.488,00	P19	1	4,1	0,039



Gruppi bocchetta con maschera frontale rotonda in ABS colore bianco

DESCRIZIONE

Composto da: maschera frontale, gruppo bocchetta, pulsante di accensione/spegnimento e manopola regolazione aria. Componenti in acciaio inox AISI-316.

	Codice	Prezzo €	Cod. Alfanumerico	Imb. Standard	Peso Kg Standard	Volume m³ Standard
Per custodie di alloggiamento in inox	**11500**	1.586,00	P19	1	5,0	0,045
Per custodie di alloggiamento in ABS	**11016**	1.412,00	P19	1	4,4	0,056



Gruppi bocchetta con maschera frontale rettangolare in ABS colore bianco

DESCRIZIONE

Composto da: maschera frontale, gruppo bocchetta, pulsante di accensione/spegnimento e manopola regolazione aria. Componenti in acciaio inox AISI-316.

	Codice	Prezzo €	Cod. Alfanumerico	Imb. Standard	Peso Kg Standard	Volume m³ Standard
Per custodie di alloggiamento in inox	**11501**	1.586,00	P19	1	5,0	0,045
Per custodie di alloggiamento in ABS	**11015**	1.412,00	P19	1	3,9	0,039



Gruppi bocchetta con maschera frontale rettangolare in ABS bianca e maniglia incorporata

DESCRIZIONE

Composto da: maschera frontale, gruppo bocchetta, pulsante di accensione/spegnimento e manopola regolazione aria.

	Codice	Prezzo €	Cod. Alfanumerico	Imb. Standard	Peso Kg Standard	Volume m³ Standard
Per custodie di alloggiamento in ABS	**11013**	1.076,00	P19	1	4,2	0,039



Corrimano rettangolare in acciaio inox verniciato

DESCRIZIONE

In acciaio inox AISI-316 verniciato. Specifico per il kit bocchetta 11015 e 11501, anche se consente il montaggio su uno qualunque dei gruppi bocchetta precedenti, tranne che sul modello 11013.

Codice	Prezzo €	Cod. Alfanumerico	Imb. Standard	Peso Kg Standard	Volume m³ Standard
09447	461,00	P19	1	1,4	0,013



Corrimano rettangolare in acciaio inox lucido

DESCRIZIONE

In acciaio inox AISI-316 lucido. Specifico per il kit bocchetta 11014 e 11499, anche se consente il montaggio su uno qualunque dei gruppi bocchetta precedenti, tranne che sul modello 11013.

Codice	Prezzo €	Cod. Alfanumerico	Imb. Standard	Peso Kg Standard	Volume m³ Standard
00246	356,00	P19	1	1,48	0,01



Corrimano rotondo in acciaio inox verniciato

DESCRIZIONE

In acciaio inox AISI-316 verniciato. Specifico per il kit bocchetta 11016 e 11500, anche se consente il montaggio su uno qualunque dei gruppi bocchetta precedenti, tranne che sul modello 11013.

Codice	Prezzo €	Cod. Alfanumerico	Imb. Standard	Peso Kg Standard	Volume m³ Standard
07536	410,00	P19	1	1,6	0,02



Maniglia semicircolare in inox lucido

DESCRIZIONE

In acciaio inox AISI-316 lucido. Specifica per i modelli di kit di nuoto contro corrente Marlin: Marlin 30 II, Marlin 30 III e Marlin 45 III, anche se è possibile montarla su uno qualunque dei kit bocchetta precedenti, eccetto sul modello 11013.

Codice	Prezzo €	Cod. Alfanumerico	Imb. Standard	Peso Kg Standard	Volume m³ Standard
37214	284,11	P19	1	1,62	0,018



Custodia di alloggiamento in acciaio inox

DESCRIZIONE

In acciaio inox AISI-316 da 240 mm di profondità. Prevista per essere installata sia in piscine in cemento armato che prefabbricate. Fornita con elementi stagni e con due tubi di collegamento da 3 m.

Codice	Prezzo €	Cod. Alfanumerico	Imb. Standard	Peso Kg Standard	Volume m³ Standard
00243	1.088,00	P19	1	7,79	0,04



Kit di montaggio per piscine liner e poliestere

DESCRIZIONE

In acciaio inox AISI-316 con guarnizioni e viti.

Codice	Prezzo €	Cod. Alfanumerico	Imb. Standard	Peso Kg Standard	Volume m³ Standard
00248	235,06	P19	1	0,85	0,002



Custodia di alloggiamento

DESCRIZIONE

In ABS inalterabile. Fornita con elementi stagni e due tubi di collegamento da 3 m.

Codice	Prezzo €	Cod. Alfanumerico	Imb. Standard	Peso Kg Standard	Volume m³ Standard
11502	674,00	P19	1	5,0	0,036



Kit di montaggio per piscine liner e poliestere

DESCRIZIONE

In ABS, con guarnizioni e viti.

	Codice	Prezzo €	Cod. Alfanumerico	Imb. Standard	Peso Kg Standard	Volume m³ Standard
Kit di montaggio	**11503**	220,96	P19	1	0,6	0,003
Guarnizione sandwich per ncc ABS	**LIT002089**	21,49	P25	1	0,6	0,003



Tubo di massaggio

DESCRIZIONE

Da montare sulla bocchetta. Lunghezza 1,5 m.

Codice	Prezzo €	Cod. Alfanumerico	Imb. Standard	Peso Kg Standard	Volume m³ Standard
00247	90,06	P19	1	1,22	0,01



Pompe

DESCRIZIONE

Fabbricate in ABS. Asse motore con doppio isolamento. Motore protezione IP-54.

	Codice	Prezzo €	Cod. Alfanumerico	Imb. Standard	Peso Kg Standard	Volume m³ Standard
Potenza 1,5 kW (2 CV) Monofase 230 V 50 Hz	**11505**	3.001,00	P19	1	27	0,098
Potenza 2,2 kW (3 CV) Monofase 230 V 50 Hz	**25415**	3.232,00	P19	1	29	0,098
Potenza 2,60 kW (3,5 CV) Trifase 230/400 V 50 Hz	**11504**	3.001,00	P19	1	30,5	0,098

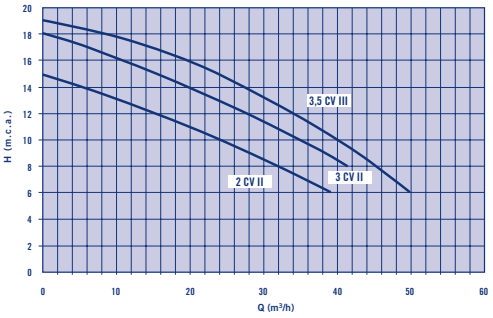

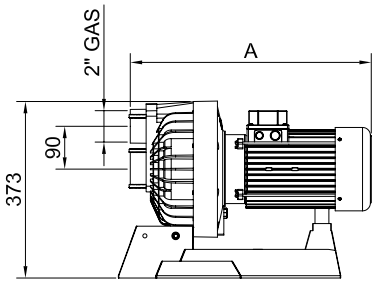

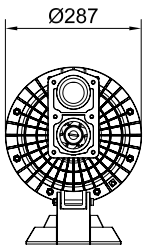

Codice	CV	A
11505	2 II	474
25415	3 II	475
11504	3,5 III	516



Pompe CCIV di mandata verticale

DESCRIZIONE

Studiata per sistemi di nuoto controcorrente con elevate prestazioni di portata con un maggiore diametro per i collegamenti di aspirazione e mandata della pompa. È importante non aggiungere elementi singoli nell'installazione che possano limitare questi collegamenti. Tutti i componenti metallici della pompa che sono a contatto con l'acqua sono fabbricati in inox AISI 316 per conferire grande resistenza contro la corrosione.

	Codice	Prezzo €	Cod. Alfanumerico	Imb. Standard	Peso Kg Standard	Volume m³ Standard
Potenza 1,5 kW 2 CV Monofase, 230 V 50 Hz	**28566**	1.607,00	P19	1	21,0	0,095
Potenza 2,2 kW 3 CV Monofase, 230 v 50 Hz	**28568**	1.767,00	P19	1	22,6	0,095
Potenza 2,2 kW 3 CV Trifase, 230/400 V 50 Hz	**30774**	1.431,00	P19	1	22,5	0,095
Potenza 4 Kw 5,5 CV Trifase, 230/400 V 50 Hz	**65549**	2.171,00	P19	-	1	1

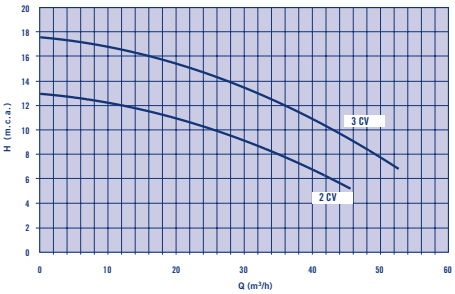

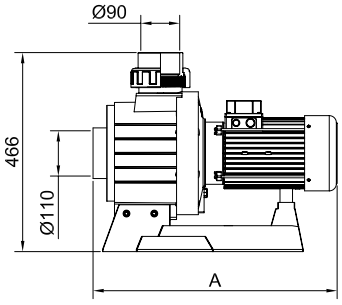

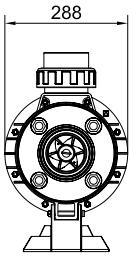

Codice	CV	A
28566	2 II	496
28568	3 II	538
30774	3 III	538



Gruppi bocchetta con maschera frontale rettangolare in ABS bianca

DESCRIZIONE

Composto da: maschera frontale, gruppo 2 bocchette, pulsante di accensione/spegnimento e manopola regolazione aria. Componenti in acciaio inox AISI-316.

Codice	Prezzo €	Cod. Alfanumerico	Imb. Standard	Peso Kg Standard	Volume m³ Standard
11508	3.301,00	P19	1	7,0	0,065



Maniglioni

DESCRIZIONE

In acciaio inox AISI-316 (2 pezzi).

Codice	Prezzo €	Cod. Alfanumerico	Imb. Standard	Peso Kg Standard	Volume m³ Standard
05557	182,42	P19	1	1,9	0,01



Custodia di alloggiamento doppio

DESCRIZIONE

In acciaio inox AISI-316 da 240 mm di profondità. Prevista per essere installata sia in piscine in cemento armato che prefabbricate. Fornita con elementi stagni e due tubi di collegamento da 3 m.

Codice	Prezzo €	Cod. Alfanumerico	Imb. Standard	Peso Kg Standard	Volume m³ Standard
05555	1.088,00	P19	1	11,4	0,06



Complementi per montaggio in piscine liner e poliestere

DESCRIZIONE

In acciaio inox AISI-316 con guarnizioni e viti.

Codice	Prezzo €	Cod. Alfanumerico	Imb. Standard	Peso Kg Standard	Volume m³ Standard
05558	272,42	P19	1	1,35	0,01



Tubo di massaggio

DESCRIZIONE

Per montaggio sulla bocchetta, lunghezza 1,5 m.

Codice	Prezzo €	Cod. Alfanumerico	Imb. Standard	Peso Kg Standard	Volume m³ Standard
00247	90,06	P19	1	0,7	0,008



Pompe

DESCRIZIONE

Costruita in ABS. Asse motore con doppio isolamento. Motore protezione IP-54.

	Codice	Prezzo €	Cod. Alfanumerico	Imb. Standard	Peso Kg Standard	Volume m³ Standard
Potenza 3,3 kW (4,5 CV) Trifase 230/400 V 50 Hz	**11509**	2.256,00	P19	1	32,5	0,098

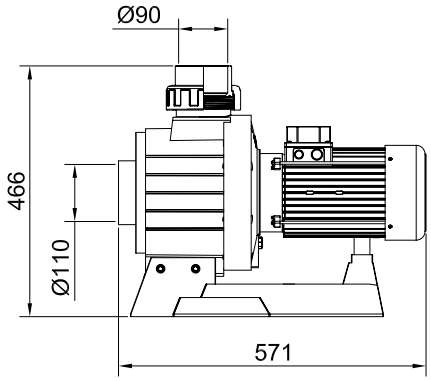

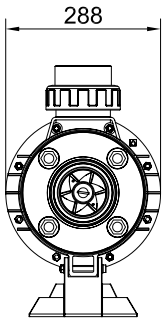

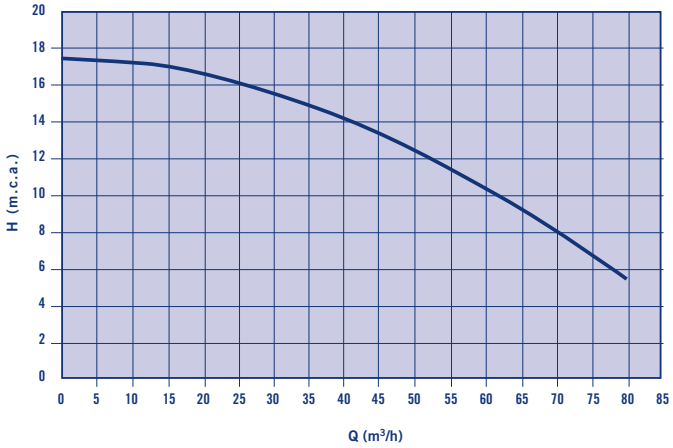



Quadri elettrici

DESCRIZIONE

Elettropneumatici. Per l'azionamento delle pompe mediante il pulsante del gruppo bocchetta.

	Codice	Prezzo €	Cod. Alfanumerico	Imb. Standard	Peso Kg Standard	Volume m³ Standard
Per pompa 400 V III 3,3 kW (4,5 CV)	**11510**	980,00	P19	1	1,2	0,004



Quadri elettrici

DESCRIZIONE

Elettropneumatici. Per l'azionamento delle pompe attraverso il comando del kit bocchetta.

	Codice	Prezzo €	Cod. Alfanumerico	Imb. Standard	Peso Kg Standard	Volume m³ Standard
Per pompa 230 V II da 1,5 kW (2 CV)	**11507**	971,00	P19	1	1,2	0,004
Per pompa 230 V II da 2,2 kW (3 CV)	**25456**	1.006,00	P19	1	1,2	0,004
Per pompa 400 V III da 2,2 kW (3 CV)	**32151**	831,00	P19	1	1,2	0,004
Per pompa 230/400 V III da 2,6 kW (3,5 CV)	**11506**	971,00	P19	1	1,2	0,004
Per pompa 400 V III da 4 kW (5,5 CV)	**65536**	831,00	P19	1	-	-

GRUPPO DI NUOTO CONTROCORRENTE: MARLIN - GUIDA PER UNA SCELTA RAPIDA

MODELLI PER CUSTODIA DI ALLOGGIAMENTO IN INOX

MODELLI PER CUSTODIA DI ALLOGGIAMENTO IN ABS

MODELLO DOPPIO

CORRIMANO



corrimano per cod. 65489 65535	Rettang. inox lucido 00246	Rettang.inox verniciato 09447	Rotondo inox verniciato 07536	Semi circolare inox lucido 37214

GRUPPI BOCCHETTA



Basic NL	Rettang. inox lucido	Rettang. ABS bianco	Rotondo ABS bianco
65489	11499	11501	11500

CUSTODIA ALLOGGIAMENTO

Per piscina in cemento armato



Custodia in acciaio inox 00243

Per piscina prefabbricata



Custodia in acciaio inox 00243

+

Complementi 00248

POMPE



230 V II 1.5 Kw (2 CV)	11505
230 V II 2.2 Kw (3 CV)	25415
230/400 V III 2.60 Kw (3.5 CV)	11504



230 V II 1.5 Kw (2 CV)	28566
230 V II 2.2 Kw (3 CV)	28568
230/400 V III 2.2 Kw (3 CV)	30774



230/400 V III 3.3 Kw (4.5 CV)	11509
230/400 V III 4 Kw (5.5 CV)	65549

QUADRI ELETTRICI



230 V II 1.5 Kw (2 CV)	11507
230 V II 2.2 Kw (3 CV)	25456
400 V III 2.2 Kw (3 CV)	32151
230/400 V III 2.6 Kw (3.5 CV)	11506
400 V III 3,3 Kw (4.5 CV)	11510
400 V III 4 Kw (5.5 CV)	65536

CORRIMANO

corrimano per cod. 65489 65535	Rettang. inox lucido 00246	Rettang.inox verniciato 09447	Rotondo inox verniciato 07536	Semi circolare inox lucido 37214

GRUPPI BOCCHETTA



Basic NL	Rettang. inox lucido	Rettang. ABS bianco	Rotondo ABS bianco
65489	11014	11015	11016

CUSTODIA ALLOGGIAMENTO

Per piscina in cemento armato



Custodia in ABS 11502

Per piscina prefabbricata



Custodia in ABS 11502

+

Complementi 11503

POMPE

230/400 V III 3.3 Kw (4.5 CV)	11509
230/400 V III 4 Kw (5.5 CV)	65549

QUADRI ELETTRICI



400 V III 3.3 Kw (4.5 CV)	11510
400 V III 4 Kw (5.5 CV)	65536

CORRIMANO



Inox lucido 05557

GRUPPI BOCCHETTA



Con impugnatura incorporata in ABS bianco	Rettangolare ABS bianco
11013	11508

CUSTODIA ALLOGGIAMENTO

Per piscina in cemento armato



Custodia in acciaio inox 05555

Per piscina prefabbricata

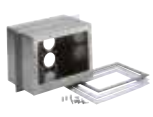

Custodia in acciaio inox 05555

+

Complementi 05558

POMPE



230/400 V III 3.3 Kw (4.5 CV)	11509
230/400 V III 4 Kw (5.5 CV)	65549

QUADRI ELETTRICI

400 V III 3.3 Kw (4.5 CV)	11510
400 V III 4 Kw (5.5 CV)	65536







RIVESTIMENTI PER PISCINE

ASTRALPOOL

RIVESTIMENTO PER PISCINA RENOLIT ALKORPLAN 388
RIVESTIMENTO PER PISCINA RENOLIT ALKORPLAN VOGUE 389
RIVESTIMENTO PER PISCINA RENOLIT ALKORPLAN TOUCH 390
ACCESSORI RIVESTIMENTO PER PISCINA RENOLIT ALKORPLAN TOUCH 391
ALKORPLAN - ELEMENTO DECORATIVO IN PVC PER PISCINE 392
RIVESTIMENTO PER PISCINA RENOLIT ALKORPLAN CERAMICS 392
RIVESTIMENTO PER PISCINA ALKORPLAN XTREME 393
RIVESTIMENTO PER PISCINA ALKORPLAN 1000 E 2000 394
RIVESTIMENTO PER PISCINA ELBE 395
RIVESTIMENTO PER PISCINA ELBE ELITE 396
RIVESTIMENTO PER PISCINA ELBE ULTIMATE BORDER 397
RIVESTIMENTO PER PISCINA ELBE ISLAND DREAMS 398
RIVESTIMENTO PER PISCINA ELBE BLUE LINE 399
ACCESSORI PER LINER E PVC 401
ACCESSORI PER RIVESTIMENTO 403
MOSAICO VITREO 406
BORDI ED ESTERNO PISCINA 408

RENOLIT ALKORPLAN

RENOLIT ALKORPLAN è il sistema con meno inconvenienti
il maggior numero di vantaggi sul mercato

RENOLIT
Rely on it.

4 BENEFICI DELLA LACCATURA

GARANZIA IMPERMEABILITÀ 10 ANNI

- Grande effetto visivo
- Facile da installare
- Ottimo per piscine riabilitative
- Tenuta totale garantita 10 anni



Il valore aggiunto di RENOLIT ALKORPLAN: il segreto è nella laccatura

I rivestimenti per piscina RENOLIT ALKORPLAN sono gli unici dotati di una speciale laccatura per allungare la vita della membrana, proteggendola dall'invecchiamento prematuro, graffi, sporcizia e dalla proliferazione di colonie batteriche.

Fai la scelta più conveniente per te e per la tua famiglia... SCEGLI RENOLIT!
Chiedi al tuo referente FLUIDRA maggiori informazioni!



RENOLIT ALKORPLAN
VOGUE

Renolit Alkorplan Vogue

NEW 2022

DESCRIZIONE

Un nuovo concetto di design per la tua piscina

La nuova gamma di membrane armate firmata RENOLIT ALKORPLAN, nasce dall'idea di trasformare la piscina un vero e proprio oggetto di stile. Membrane all'avanguardia di alta gamma dallo spessore di 2mm con finitura in rilievo ispirata alle principali tendenze nel campo del design.

- Membrana armata stampata con laccatura e goffratura in rilievo e spessore 2mm
- La più forte e resistente, qualità TOUCH
- Impermeabilizzazione garantita
- design all'avanguardia in rilievo







Vintage



Urban



Summer

Colori LINER	Spessore mm	Alkorplan Vogue 1,65 x 21 m	Rotoli per pallet	Alfanum.	Prezzo €/m²
Vogue Vintage	2	**4635717415**	4	P20	81,84
Vogue Urban	2	**4635717416**	4	P20	81,84
Vogue Summer	2	**4635717417**	4	P20	81,84

Descrizione	Colori	Alkorplan Vogue PVC	Alfanum.	Prezzo €/l
Sigillante Alkorplan Vogue PVC Liquido (contenitori 0,9 kg / conf. 6 unità)	Vogue Vintage	**4681020001**	P20	93,38
	Vogue Urban	**4681020002**	P20	93,38
	Vogue Summer	**4681020003**	P20	93,38



Renolit Alkorplan Touch

DESCRIZIONE

RENOLIT ALKORPLAN TOUCH è la prima membrana armata dallo spessore di 2 mm, che la rende la più resistente e duratura sul mercato. Nella gamma TOUCH tutte le caratteristiche, la qualità e le garanzie delle membrane RENOLIT ALKORPLAN si uniscono ad un'estetica unica che riproduce gli elementi del paesaggio, come la roccia naturale di un esotico specchio d'acqua o la sabbia dorata di una spiaggia Caraibica. Bellezza, eleganza e carattere con una finitura sorprendente che invita al tatto.

- Membrana armata di 2mm, stampata con laccatura e goffratura
- Forte, resistente e impermeabile
- Design 3D ispirati alla natura
- Impermeabilizzazione garantita

I MODELLI TOUCH



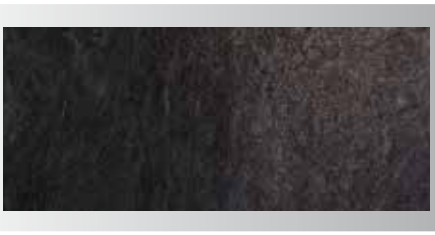

NUOVO ELEGANCE C antiscivolo

Per rispondere alle esigenze del mercato la gamma TOUCH lancia il nuovo Elegance. Lo stesso design vincente, la stessa qualità premium con un upgrade nella texture: oggi con goffratura antiscivolo di livello C. Da non perdere!

RELAX



Piscine sensuali ed esotiche, di sabbia dorata e sfavillanti riflessi turchesi: lasciati trasportare in un'incontaminata spiaggia caraibica.

AUTHENTIC



Piscine selvagge, con rifinitura in stile roccia naturale e sorprendenti al tatto, creano nell'acqua giochi di luce spettacolari in un caleidoscopio di colori, ideali per le piscine inserite in un contesto naturale o in un giardino rustico.

VANITY



Sfarzose e spettacolari piscine in marmo bianco, che solleticano la vanità di chi le possiede.

SUBLIME



Nobili piscine in travertino dai riflessi caldi e avvolgenti, ideali per un ambiente esclusivo e in armonia con la natura.

PRESTIGE



Piscine che rievocano un paradiso di roccia vulcanica, immaginate (o concepite) per ambienti minimalisti e di design.

ORIGIN



Nuovissimo e moderno design ispirato a una delle pietre più eleganti in natura: il granito.

Colori LINER	Spessore mm	Alkorplan TOUCH 1,65 x 21 m	Rotoli per pallet	Alfanum.	Prezzo €/m²
Touch Origin	2	**4635517413**	4	P20	81,84
Touch Elegance antiscivolo	2	**4635517501**	4	P20	81,84
Touch Relax	2	**4635517401**	4	P20	81,84
Touch Authentic	2	**4635517402**	4	P20	81,84
Touch Vanity	2	**4635517409**	4	P20	81,84
Touch Sublime	2	**4635517407**	4	P20	81,84
Touch Prestige	2	**4635517403**	4	P20	81,84

La membrana RENOLIT ALKORPLAN TOUCH: **tutta la qualità di sempre, ora disponibile in 3D!**



Descrizione	Colori	Alkorplan TOUCH PVC	Alfanum.	Prezzo €/l
Sigillante Alkorplan PVC Liquido (contenitori 0,9 kg / conf. 6 unità)	Touch Origin	**4681023007**	P20	93,38
	Touch Elegance	**4681023001**	P20	93,38
	Touch Relax	**4681023002**	P20	93,38
	Touch Authentic	**4681023003**	P20	93,38
	Touch Vanity	**4681023004**	P20	93,38
	Touch Sublime	**4681023005**	P20	93,38
	Touch Prestige	**4681023006**	P20	93,38



CERTIFICATO DELLA RESISTENZA C ANTISCIVOLO

RENOLIT Rely on it.

RENOLIT ALKORPLUS fettuccia di sviluppo 9 mm



DESCRIZIONE

Nastro di sviluppo di 9mm di larghezza e 1,5mm di spessore, fabbricato con gli stessi materiali della membrana armata RENOLIT ALKORPLAN e con le stesse proprietà di resistenza e aderenza.

Si utilizza come ancoraggio in installazioni con membrana armata in piscine insieme al profilo rigido in PVC, profilo francese o hung in alluminio.

	Codice	Prezzo €/un	Cod. Alfanumerico	Imb. Standard	Peso Kg Standard	Volume m^3 Standard
Renolit Alkorplus fettuccia di sviluppo 9x1,5 mm (1 rotolo da 25 m)	**4681048001**	43,07	P20	-	-	-

Renolit Alkorplan - Geotessile



DESCRIZIONE

Il geotessile fungicida RENOLIT ALKORPLAN, che si installa sotto al rivestimento, è di colore azzurro e nel retro è sempre contrassegnato dal marchio RENOLIT ALKORPLAN. Questo elemento darà diversi vantaggi alla vostra piscina.

1. Grazie al suo trattamento fungicida previene la proliferazione di batteri sotto la membrana proteggendola dalla formazione di macchie indelebili.
2. Nasconde le piccole imperfezioni che possono essere presenti nella struttura sottostante la membrana.
3. Rende il fondo della piscina molto più confortevole per il bagnante.
4. Aiuta a mantenere la temperatura dell'acqua della piscina.
5. Abbinato alla striscia di saldatura, gioca un ruolo fondamentale nel sistema di saldatura testa a testa.

	Codice	Prezzo €/m^2	Cod. Alfanumerico	Imb. Standard	Peso Kg Standard	Volume m^3 Standard
RENOLIT ALKORPLAN Geotessile (rotolo da 75m^2 - sviluppo H 150x50 ml)	**4681006005**	13,88	P20	-	-	-

Backing Strip - Striscia per saldatura testa a testa

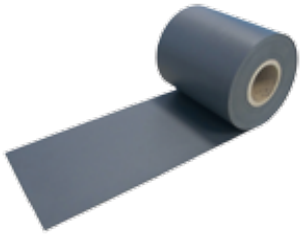

DESCRIZIONE

Striscia base per la saldatura testa a testa. Questo tipo di saldatura è consigliato soprattutto per realizzare il fondo di piscine TOUCH per una finitura perfetta dal punto di vista estetico. Se ne raccomanda l'utilizzo abbinato al feltro geotessile per compensare la sovrapposizione del nastro ai giunti per fornire una sensazione più gradevole quando si cammina sulla membrana.

	Codice	Prezzo €	Cod. Alfanumerico	Imb. Standard	Peso Kg Standard	Volume m^3 Standard
Striscia per saldatura a testa spessore 1,5mm (20 m) (Il prezzo è a metro lineare)	**4681113T20**	23,93	P20	-	-	-

Alkorplan - elemento decorativo in PVC per piscine


Sublime


Prestige

DESCRIZIONE

Elemento decorativo per piscine ideato per il ripristino del rivestimento Alkorplan deteriorato sulla linea di galleggiamento della piscina skimmer. Ideale per l'applicazione su gradini, sfiori e qualsiasi altra soluzione creativa membrana in PVC-P armata stampata, laccata e con protezione superficiale contro lo sporco e l'abrasione. Disponibile nelle versioni Sublime e Prestige. Caratteristiche tecniche: spessore 2 mm, 1 rotolo / 21 metri lineari, altezza 33 cm.


Inserti


Bordi


Gradini

	Codice	Prezzo €*	Cod. Alfanumerico	Imb. Standard	Peso Kg Standard	Volume m³ Standard
Alkorplan Touch Tileband Sublime (1 rotolo da 20 m) h 33 cm	**4681113407**	43,07	P20	-	-	-
Alkorplan Touch Tileband Prestige (1 rotolo da 20 m) h 33 cm	**4681113403**	43,07	P20	-	-	-

*Prezzi al metro lineare: un rotolo 20 m lineari

Alkorplan Ceramics


Atenea


Selene

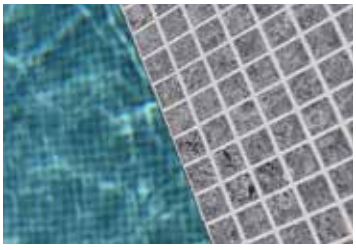
Etna

RENOLIT ALKORPLAN CERAMICS

Colori	Spessore mm	Ceramics 1,65 x 21 m	Prezzo €/m²	Alfanum.
Ceramics Atenea (Blu)	2	**4635617202**	81,84	P20
Ceramics Selene (Bianco)	2	**4635617203**	81,84	P20
Ceramics Etna (Pietra)	2	**4635617204**	81,84	P20

Sigillante Alk-PVC Liquido Ceramics 1 L



Descrizione	Colori	Alkorplan CERAMICS	Prezzo €/l	Alfanum.
ALK-PVC LIQUIDO CERAMICS (contenitori 0,9 kg / conf. 6 unità)	Bianco	**4681021001**	93,38	P20

Alkorplan XTREME

DESCRIZIONE

RENOLIT ALKORPLAN XTREME è la soluzione ideale per rivestire piscine sia private che pubbliche caratterizzate da grande affluenza di bagnanti e dall'uso ripetuto di prodotti aggressivi.





COSA OFFRONO:



RENOLIT ALKORPLAN XTREME ha brillantemente superato tutte le prove di resistenza al cloro alle quali è stata sottoposta. Rivestite da speciali vernici sono molto **più resistenti a tutti gli agenti chimici** che possono danneggiare la membrana una volta installata nella piscina.

Barriera impenetrabile sul retro del rivestimento che impedisce ad eventuali batteri, dovuti a residui organici o all'umidità presente nel supporto, di attraversare la membrana e formare delle macchie.

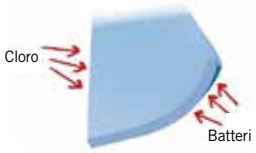

DOPPIA PROTEZIONE...
VITA PIU' LUNGA!
I suoi pigmenti speciali di alta qualità la rendono più durevole nel tempo.



PRODOTTO PIU ECOLOGICO
SENZA BATTERICIDI
SENZA FUNGICIDI
Questa nuova formulazione permette l'utilizzo della membrana in presenza di pesci e piante.



PIÙ SANO...MENO FUMO
Durante l'installazione, al momento della saldatura, RENOLIT ALKORPLAN XTREME risulta ancora più semplice da applicare, generando molto meno fumo.

Colori LINER	Spessore mm	Alkorplan XTREME 1,65 x 25 m	Rotoli per pallet	Alfanum.	Prezzo €/m²
Ice	1,5	**4635516241**	4	P20	59,58
Sahara	1,5	**4635516242**	4	P20	59,58
Blue fresh	1,5	**4635516243**	4	P20	59,58
Azur	1,5	**4635516244**	4	P20	59,58
Silver	1,5	**4635516245**	4	P20	59,58
Volcano	1,5	**4635516248**	4	P20	59,58
Onyx	1,5	**4635516249**	4	P20	59,58

Colori LINER	Spessore mm	Alkorplan XTREME 2,05 x 25 m	Rotoli per pallet	Alfanum.	Prezzo €/m²
Ice	1,5	**4635516341**	4	P20	59,58
Blue fresh	1,5	**4635516343**	4	P20	59,58

Colori ANTISDRUCCIOLO	Spessore mm	Alkorplan XTREME 1,65 x 10 m	Rotoli per pallet	Alfanum.	Prezzo €/m²
Ice	2	**4681516241**	5	P20	70,71
Sahara	2	**4681516242**	5	P20	70,71
Blue fresh	2	**4681516243**	5	P20	70,71
Azur	2	**4681516244**	5	P20	70,71
Silver	2	**4681516245**	5	P20	70,71
Volcano	2	**4681516248**	5	P20	70,71
Onyx	2	**4681516249**	5	P20	70,71

Descrizione	Colori	Alkorplan XTREME	Alfanum.	Prezzo €/l
Sigillante liquido RENOLIT ALKORPLAN XTREME (contenitori 0,9 kg / conf. 6 unità)	Ice	**4681022001**	P20	68,26
	Sahara	**4681022002**	P20	68,26
	Blue fresh	**4681022003**	P20	68,26
	Azur	**4681022004**	P20	68,26
	Silver	**4681022005**	P20	68,26
	Volcano	**4681022008**	P20	68,26
	Onyx	**4681022009**	P20	68,26

GAMMA DI COLORI:


DETTAGLIO ANTISDRUCCIOLO

ICE
SAHARA
BLUE FRESH
AZUR
SILVER
VOLCANO
ONIX



RENOLIT
Rely on it.

RIVESTIMENTO PER PISCINA ALKORPLAN 1000 E 2000


Blu chiaro


Blu Adriatico


Verde Caraibi


Bianco


Sabbia


Grigio Chiaro


Grigio Scuro

RENOLIT
Rely on it.

Alkorplan 1000

Colori	Spessore mm	Alkorplan1000 1,65 x 25 m	Prezzo €/m²	Colori	Spessore mm	AlkorPlan1000 1,65 x 25 m	Prezzo €/m²	Alfanum.
Blu Chiaro	1,5	**4635066213**	31,65	Grigio Chiaro	1,5	**4635066233**	31,65	P20
Blu Adriatico	1,5	**4635066201**	31,65	Bianco	1,5	**4635066206**	31,65	P20
Sabbia	1,5	**4635066225**	31,65					P20

Alkorplan 2000

Colori	Spessore mm	Alkorplan2000 1,65 x 25 m	Prezzo €/m²	Colori	Spessore mm	AlkorPlan2000 1,65 x 25 m	Prezzo €/m²	Alfanum.
Blu Chiaro	1,5	**4635216205**	45,94	Sabbia	1,5	**4635216210**	45,94	P20
Blu Adriatico	1,5	**4635216203**	45,94	Grigio Chiaro	1,5	**4635216236**	45,94	P20
Verde Caraibi	1,5	**4635216204**	45,94	Bianco	1,5	**4635216202**	45,94	P20
Grigio Scuro	1,5	**4635216327**	45,94					P20

AlkorPlan 2000 è disponibile su richiesta anche nella larghezza 2,05 m.

Alkorplan 2000 Antisdrucciolo

Colori	Spessore mm	Alkorplan2000 1,65 x 12,6 m	Prezzo €/m²	Colori	Spessore mm	AlkorPlan2000 1,65 x 12,6 m	Prezzo €/m²	Alfanum.
Blu Chiaro	1,5	**4681116504**	52,17	Sabbia	1,5	**4681116505**	52,17	P20
Blu Adriatico	1,5	**4681116502**	52,17	Grigio Chiaro	1,5	**4681116506**	52,17	P20
Verde Caraibi	1,5	**4681116503**	52,17	Bianco	1,5	**4681116501**	52,17	P20
Grigio Scuro	1,5	**4681122607**	52,17					P20

Sigillante Alkorplan PVC Liquido 0,9 kg



Descrizione	Colori	Alkorplan	Prezzo €/l	Colori	AlkorPlan	Prezzo €/l	Alfanum.
Sigillante PVC Liquido (contenitori 0,9kg / conf. 6 unità)	Grigio Chiaro	**4681029001**	62,04	Trasparente	**4681037001**	62,04	P20
	Grigio Scuro	**4681029003**	62,04	Blu Chiaro	**4681032001**	62,04	P20
	Verde Caraibi	**4681034001**	62,04	Blu Adriatico	**4681039001**	62,04	P20
	Bianco	**4681035001**	62,04	Sabbia	**4681054001**	62,04	P20

ELBE

POOL SURFACE | MADE IN GERMANY



Passione per il **colore**



- Tecnicamente avanzata
- Garantita nel tempo
- Esteticamente piacevole
- Perfetta tenuta in piscina

Membrana per piscina Elbtal

MADE IN GERMANY ELBTAL guarantee QUALITY

La soluzione perfetta per il rivestimento in piscina

Elite

DESCRIZIONE

LA SCELTA PIÙ SICURA E SANA PER TUTTA LA FAMIGLIA

Rivestimento per piscine di altissima qualità. Le membrane rinforzate Elite sono realizzate con resine pure, prive di ftalati, per garantire massima sicurezza a tutta la famiglia.



- Resistente alle alghe ed antimicrobico
- Resistente alle macchie e al cloro: la membrana crea uno scudo contro le creme solari, resiste a sostanze chimiche, come il cloro e protegge dai raggi UV.
- Facile da pulire: grazie alla resistente membrana che impedisce il deposito di batteri la pulizia risulta più semplice
- Maggiore durata nel tempo: mantiene il colore originale facendo apparire la piscina pulita e perfetta

RESISTENTE* ALLE MACCHIE **5** ANNI di garanzia

RESISTENTE** AL CLORO **5** ANNI di garanzia

** Consulta la nostra guida di garanzia e per il trattamento dell'acqua.

Colori LINER	Spessore mm	Elbtal ELITE 1,65 x 25 m	Rotoli per pallet	Alfanum.	Prezzo €/m²
Deep Sea	1,5	**LIT002937**	8	P20	45,43
Sand Beach	1,5	**LIT002938**	8	P20	45,43
Blue Sky	1,5	**LIT002939**	8	P20	45,43
Artic White	1,5	**LIT002940**	8	P20	45,43
Grey Rock NEW 2022	1,5	**LIT002941**	8	P20	45,43
Black Stone	1,5	**LIT002887**	8	P20	45,43

Colori ANTISDRUCCIOLO	Spessore mm	Elbtal ELITE 1,65 x 10 m	Rotoli per pallet	Alfanum.	Prezzo €/m²
Deep Sea	1,9	**LIT002942**	15	P20	58,25
Sand Beach	1,9	**LIT002943**	15	P20	58,25
Blue Sky	1,9	**LIT002944**	15	P20	58,25
Artic White	1,9	**LIT002945**	15	P20	58,25
Grey Rock NEW 2022	1,9	**LIT002946**	15	P20	58,25
Black Stone	1,9	**LIT002888**	15	P20	58,25

Descrizione	Colori	Elbtal ELITE	Alfanum.	Prezzo €/l
Sigillante Elbtal PVC Liquido 950 ml (conf. 6 unità)	Deep Sea	**LIT002947**	P20	64,43
	Sand Beach	**LIT002948**	P20	64,43
	Blue Sky	**LIT002949**	P20	64,43
	Artic White	**LIT002950**	P20	64,43
	Grey Rock	**LIT002951**	P20	64,43
	Black Stone	**LIT002889**	P20	64,43

SAND BEACH

GREY ROCK

DEEP SEA

ARTIC WHITE

BLUE SKY

BLACK STONE NEW 2022

POOL SURFACE | MADE IN GERMANY

ULTIMATEBORDER Made in Germany

Ultimate Border

DESCRIZIONE

BORDURA PER PISCINA

Ultimate Border è dotato di una superficie innovativa molto resistente alla contaminazione o alla scoloritura della linea di galleggiamento a contatto con creme solari, prodotti cosmetici e prodotti chimici.

È la soluzione ideale per decorare il bordo piscina e ridurre interventi di ristrutturazione. Prodotto termosaldabile. Applicare la parte liscia e tenere la parte ruvida a contatto con l'acqua.

- Resistente e adattabile
- Facile da pulire
- Semplice da installare

GAMMA DI COLORI E DISEGNI:

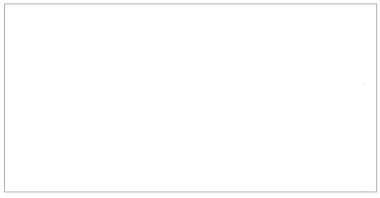

UNICOLOR WHITE

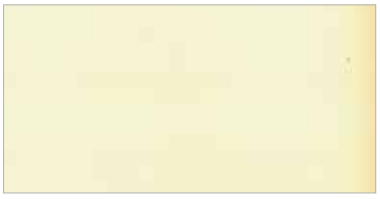

UNICOLOR SAND

UNICOLOR LIGHT BLUE



UNICOLOR GREY

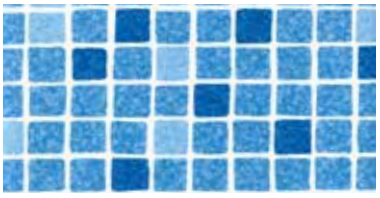

BLUE MOSAIC

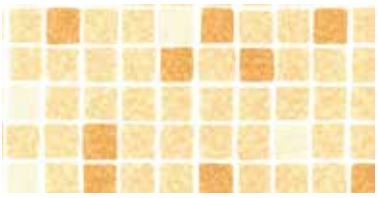

TERRACOTTA MOSAIC



BLUE SURF

Colori Bordi	Spessore mm	ULTIMATE BORDER 0,26 x 25 m	Rotoli per pallet	Alfanum.	Prezzo €*
Unicolor White	1,2	**LIT002952**	1	P20	28,04
Unicolor Sand	1,2	**LIT002953**	1	P20	28,04
Unicolor Light Blue	1,2	**LIT002954**	1	P20	28,04
Unicolor Grey	1,2	**LIT002955**	1	P20	28,04
Blue Mosaic	1,2	**LIT002956**	1	P20	45,32
Terracotta Mosaic	1,2	**LIT002957**	1	P20	45,32
Blue Surf (h 27,5 cm)	1,2	**LIT002958**	1	P20	45,32

*Prezzi al metro lineare

ELBE® POOL SURFACE | MADE IN GERMANY

Island Dreams

DESCRIZIONE

Rivestimento per piscine impermeabile e antiscivolo realizzato in cloruro di polivinile plastificato (PVC - P), rinforzato e stampato. Effetto naturale a rilievo.



COSA OFFRONO:

Rivestimento in PVC - P antisdrucciolo, rinforzato e stampato
Stabilizzato per resistere ai raggi UV, al freddo e agli agenti atmosferici e a tutti i trattamenti chimici per piscina (max 32°C)
Saldabile solo termicamente sormontandola (non usare solventi per la saldatura e la pulizia)
Privo di metalli pesanti secondo la norma EN 71/3
Antimicrobico: previene la crescita di colonie batteriche
Certificato antiscivolo Grado C

GAMMA DI COLORI:

FIJI



MAUI



ARUBA



SANTORINI

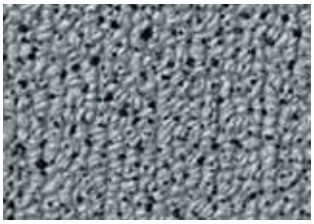

Colori LINER	Spessore mm	Elbtal Island Dreams 1,60 x 20 m	Imb. Standard	Alfanum.	Prezzo €/m²
ELBE Fiji	1,9	**LIT002896**	1	P20	69,81
ELBE Maui	1,9	**LIT002897**	1	P20	69,81
ELBE Aruba	1,9	**LIT002898**	1	P20	69,81
ELBE Santorini	1,9	**LIT002899**	1	P20	69,81

Descrizione	Colori	Elbtal Island Dreams	Alfanum.	Prezzo €/l
Sigillante Elbtal PVC Liquido 950 ml (conf. 6 unità)	ELBE bianco (Fiji)	**LIT002916**	P20	44,29
	ELBE nero (Maui)	**LIT002923**	P20	44,29
	ELBE sabbia (Aruba)	**LIT002920**	P20	44,29
	ELBE grigio (Santorini)	**LIT002921**	P20	44,29

POOL SURFACE | MADE IN GERMANY

Serie Tinta Unita - spessore 1,5 mm

DESCRIZIONE

Certificazione per applicazione su piscine residenziali e pubbliche. Certificazioni CE. Garanzia 10 anni. Priva di materiali pesanti in accordo con certificazione EN 71/3. Flessibilità e saldabilità eccellente. Antimicrobica. Stabilizzata contro raggi UV e resistenza al freddo. Antistrappo.
ROTOLO STANDARD H: 1,65 - LUNGHEZZA: 25 m - Q.TA' BANCALE: 8 rotoli.

A richiesta disponibili anche in altezza h 200. A richiesta possibilità di fornitura di membrana per acque potabili.

	Codice	Prezzo €/m²	Cod. Alfanumerico	Imb. Standard	Peso Kg Standard	Volume m³ Standard
Elbtal Bianco	**LIT002900**	29,07	P20	-	-	-
Elbtal Blu Adriatico	**LIT002901**	29,07	P20	-	-	-
Elbtal Azzurro	**LIT002902**	29,07	P20	-	-	-
Elbtal Verde caraibi	**LIT002903**	29,07	P20	-	-	-
Elbtal Sabbia	**LIT002904**	29,07	P20	-	-	-
Elbtal Grigio	**LIT002905**	29,07	P20	-	-	-
Elbtal Nero	**LIT002906**	29,07	P20	-	-	-
Elbtal Antracite	**LIT002907**	29,07	P20	-	-	-



Bianco | Azzurro | Verde Caraibi | Sabbia

Grigio | Antracite | Nero | Blu Adriatico

Serie Stampato Laccato - spessore 1,6 mm

DESCRIZIONE

SUPERFICIE RINFORZATA DI ALTA QUALITÀ PER UNA MAGGIORE PROTEZIONE CONTRO MACCHIE E SCOLORIMENTO.

Certificazione per applicazione su piscine residenziali e pubbliche. Certificazioni CE. Garanzia 10 anni. Priva di materiali pesanti in accordo con certificazione EN 71/3. Flessibilità e e saldabilità eccellente. Antimicrobica. Stabilizzata contro raggi UV e resistenza al freddo. Antistrappo.
ROTOLO STANDARD H: 1,65 - LUNGHEZZA: 25 m - Q.TA' BANCALE: 8 ROTOLI.

	Codice	Prezzo €/m²	Cod. Alfanumerico	Imb. Standard	Peso Kg Standard	Volume m³ Standard
Elbtal Laccato Marble Blu	**LIT002910**	53,33	P20	-	-	-
Elbtal Laccato Mosaic Blu	**LIT002912**	53,33	P20	-	-	-
Elbtal Laccato White Pearl	**LIT002913**	53,33	P20	-	-	-
Elbtal Laccato Blue Pearl	**LIT002914**	53,33	P20	-	-	-
Elbtal Laccato Black Pearl	**LIT002915**	53,33	P20	-	-	-



Marble Blu | Mosaic Blu | White Pearl | Blue Pearl | Black Pearl

Su richiesta, salvo verifica della disponibilità da parte del fornitore, sono disponibili anche i colori Azur Mosaic, Grey Mosaic, Pearl Sand, Pearl Silver Lagoon, Pearl Silver Black.

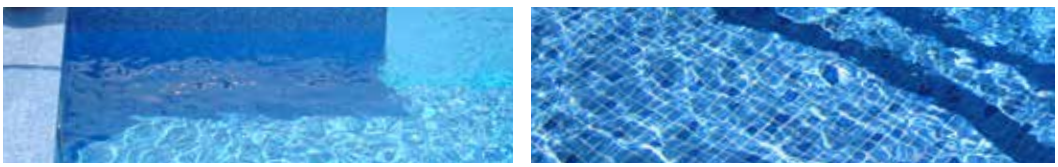

POOL SURFACE | MADE IN GERMANY

Serie Antisdrucciolo - spessore 1,9 mm

DESCRIZIONE

Alta resistenza allo scivolamento classe C.

Certificazione per applicazione su piscine residenziali e pubbliche. Certificazioni CE. Garanzia 10 anni. Priva di materiali pesanti in accordo con certificazione EN 71/3. Flessibilità e saldabilità eccellente. Antimicrobica. Stabilizzata contro raggi UV e resistenza al freddo. Antistrappo. ROTOLO STANDARD H: 1,65 - LUNGHEZZA: 10 m.



	Codice	Prezzo €/m²	Cod. Alfanumerico	Imb. Standard	Peso Kg Standard	Volume m³ Standard
Elbtal Bianco antisdrucciolo	**LIT002900-ANT**	38,80	P20	-	-	-
Elbtal Blu adriatico antisdrucciolo	**LIT002901-ANT**	38,80	P20	-	-	-
Elbtal Azzurro antisdrucciolo	**LIT002902-ANT**	38,80	P20	-	-	-
Elbtal Verde caraibi antisdrucciolo	**LIT002903-ANT**	38,80	P20	-	-	-
Elbtal Sabbia antisdrucciolo	**LIT002904-ANT**	38,80	P20	-	-	-
Elbtal Grigio antisdrucciolo	**LIT002905-ANT**	38,80	P20	-	-	-
Elbtal Nero antisdrucciolo	**LIT002907-ANT**	38,80	P20	-	-	-
Elbtal Antracite antisdrucciolo	**LIT002906-ANT**	38,80	P20	-	-	-


Bianco


Blu Adriatico


Azzurro


Verde Caraibi

Sabbia

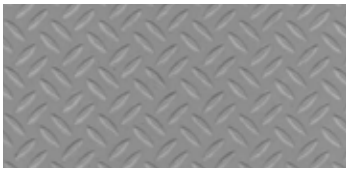
Grigio

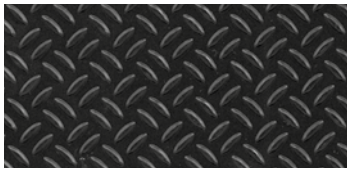
Nero


Antracite

Serie PVC sigillanti

	Codice	Prezzo €/l	Cod. Alfanumerico	Imb. Standard	Peso Kg Standard	Volume m³ Standard
PVC Liquido Bianco 950 ml	**LIT002916**	44,29	P20	-	-	-
PVC Liquido Blu adriatico 950 ml	**LIT002917**	44,29	P20	-	-	-
PVC Liquido Azzurro 950 ml	**LIT002918**	44,29	P20	-	-	-
PVC Liquido Verde caraibi 950 ml	**LIT002919**	44,29	P20	-	-	-
PVC Liquido Sabbia 950 ml	**LIT002920**	44,29	P20	-	-	-
PVC Liquido Antracite 950 ml	**LIT002922**	44,29	P20	-	-	-
PVC Liquido Nero 950 ml	**LIT002923**	44,29	P20	-	-	-
PVC Liquido Trasparente 950 ml	**LIT002924**	44,29	P20	-	-	-
PVC Liquido Grigio 950 ml	**LIT002921**	44,29	P20	-	-	-

SEMPLICE UTILIZZO | RAPIDO 22 MIN | UTILIZZO SOTT'ACQUA | RESISTENTE | FLESSIBILE | RESISTENTE AI PRODOTTI CHIMICI

Superpool Super40



DESCRIZIONE

Adesivo bicomponente estrattivo ad alta flessibilità e ad azione rapida (pronto in 22 minuti) per qualsiasi materiale. Tecnologia adesiva unica capace di aderire a superfici immerse in acqua e in condizioni estreme. Per tutti i tipi di applicazioni e riparazioni di emergenza in piscina.

La linea di prodotti Superpool, esclusiva di Fluidra, si basa su una tecnologia epossidica bicomponente certificata con le seguenti proprietà:

- Rapido: assume l'80% del carico massimo in 20 minuti.
- Resistente: elevata resistenza meccanica, più di 200 kg/cm². Resistente anche ai prodotti chimici.
- Flessibile: può unire materiali flessibili (Liner) o assorbire vibrazioni.
- Subacqueo: ideale per l'utilizzo sott'acqua (acqua dolce e salata). Risparmio di acqua e denaro in quanto non occorre svuotare la piscina per le riparazioni.
- Materiali compatibili: Pvc, ceramica, metallo, plastica, fibra di vetro, vetro, cemento, fibra di carbonio, legno, polimero, telo, neoprene.
- Di facile utilizzo: con siringa per l'applicazione, inclusa nel kit.

	Codice	Prezzo €	Cod. Alfanumerico	Imb. Standard	Peso Kg Standard	Volume m³ Standard
Adesivo Superpool Super40	**72876**	27,77	P20	12	0,101	0,0120

Superpool Superplast



DESCRIZIONE

Mastice adesivo in contenitore flessibile. Sistema innovativo in contenitori flessibili monouso per diverse tipologie di prodotto. Kit di riparazione che consente di riparare crepe e fessure nel sistema di filtrazione della piscina (filtro, tubi, ecc.).

- Formato monodose monouso: facile da applicare e da pulire.
- Eccellente resistenza agli urti e alle vibrazioni.
- L'ideale per riparare piccole perdite d'acqua e ripristinare tutte le prestazioni dell'impianto di filtrazione senza sostituire i componenti.
- Formato del pacchetto: 5 ml

	Codice	Prezzo €	Cod. Alfanumerico	Imb. Standard	Peso Kg Standard	Volume m³ Standard
Mastice Superpool Superplast	**72877**	14,56	P20	12	0,027	-

SB Pool nastro sigillante

NEW 2022



DESCRIZIONE

Nastro in PVC, da utilizzare sia fuori sia dentro l'acqua, studiato per riparare qualsiasi perdita d'acqua. Il nastro sigillante può essere applicato su qualsiasi materiale, con un'elevata capacità adesiva indipendentemente dal tipo di materiale utilizzato per il rivestimento della piscina: cemento, liner, acrilico, vetroresina, ecc...

	Codice	Prezzo €	Cod. Alfanumerico	Imb. Standard	Peso Kg Standard	Volume m³ Standard
SB Pool nastro sigillante	**75214**	13,10	P20	-	-	-

SB Pool stick epossidico

NEW 2022







DESCRIZIONE

Stucco epossidico modellabile a due componenti, prettamente studiato per le riparazioni permanente della maggior parte dei materiale adatto a riparare e sigillare buchi e crepe di tubi, riscaldatori, ventilatori, grondaie, serbatoi di stoccaggio, ecc.

	Codice	Prezzo €	Cod. Alfanumerico	Imb. Standard	Peso Kg Standard	Volume m³ Standard
SB Pool stick epossidico	**75215**	21,00	P20	-	-	-

NB: Anche per piscine da ristrutturare



05816



05825-IT

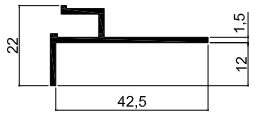

L21695 - L21853



05817 26614

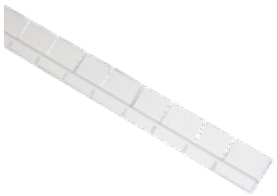

12504 - 12513

Accessori di fissaggio per piscine di nuova costruzione

	Codice	Prezzo €	Cod. Alfanumerico	Imb. Standard	Peso Kg Standard	Volume m³ Standard
In alluminio						
Profilo orizzontale ALU 2 m x 50 mm	**05816**	10,95	P20	-	-	-
Profilo all. HUNG senza battuta	**L21695**	15,35	P20	-	-	-
Profilo all. pret. HUNG senza battuta	**L21853**	26,84	P20	-	-	-
Profilo di bloccaggio flessibile. Metro lineare	**05825-IT**	3,40	P20	-	-	-

Accessori di fissaggio per liner 75/100 per piscine da ristrutturare

	Codice	Prezzo €	Cod. Alfanumerico	Imb. Standard	Peso Kg Standard	Volume m³ Standard
Profilo verticale PVC 2 m	**05817**	10,95	P20	-	-	-
In **alluminio**						
Profilo verticale ALU 2 m	**26614**	18,00	P20	-	-	-

Profili standard in alluminio

	Codice	Prezzo €	Cod. Alfanumerico	Imb. Standard	Peso Kg Standard	Volume m³ Standard
Profilo alluminio per fiss. riv.	**12512**	10,50	P20	-	-	-
Profilo alluminio anodiz. fiss. riv.	**12514**	11,90	P20	-	-	-
Profilo all. fiss. riv. pretagliato	**12504**	24,75	P20	-	-	-
Profilo all. anodizzato pretagliato	**12513**	26,68	P20	-	-	-

Profili in alluminio per cassero

DESCRIZIONE

Dimensioni 3 x 0,22 x 0,90 m/l.

	Codice	Prezzo €	Cod. Alfanumerico	Imb. Standard	Peso Kg Standard	Volume m³ Standard
Profilo alluminio grezzo	**12512C**	10,75	P20	-	-	-
Profilo alluminio grezzo pretagliato	**12504C**	24,50	P20	-	-	-
Profilo alluminio anodizzato	**L21098**	15,45	P20	-	-	-
Profilo alluminio anodizzato pretagliato	**L21099**	25,66	P20	-	-	-

Lamiera plastificata

	Codice	Prezzo €	Cod. Alfanumerico	Imb. Standard	Peso Kg Standard	Volume m³ Standard
Piattina plastificata	**12216**	23,00	P20	-	-	-
Lamiera plastificata "L" plast. interna	**122170001**	38,00	P20	-	-	-
Lamiera plastificata "L" plast. esterna	**12217**	38,00	P20	-	-	-

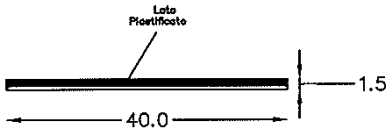

12216

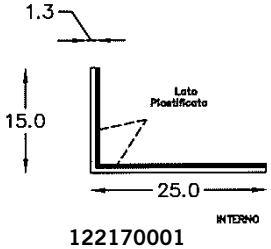

122170001

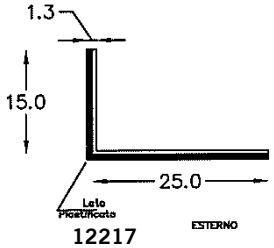

12217

ACCESSORI PER LINER E PVC

Profilo plastico in PVC Renolit Alkorplus

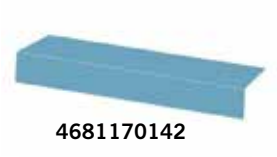

4681170142



4681170122

DESCRIZIONE

Profilo plastico in Acrovinilico in massa del colore. Resistente al cloro, facile da piegare e tagliare.

	Codice	Prezzo €	Cod. Alfanumerico	Imb. Standard	Peso Kg Standard	Volume m³ Standard
Profilo angolare a 90° in PVC colore azzurro - larghezza 5x5 cm lunghezza 200 cm - spessore 2 mm	**4681170142**	22,00	P20	-	-	-
Profilo dritto non forato in PVC colore azzurro - larghezza 5 cm lunghezza 150 cm - spessore 2 mm	**4681170122**	10,60	P20	-	-	-

ACCESSORI PER RIVESTIMENTO

RENOLIT ALKORGLUE - Colla a contatto a base di neoprene



DESCRIZIONE

RENOLIT ALKORGLUE Colla di contatto a base di neoprene è un adesivo di contatto a base di caucciù cloroprene (neoprene) senza toluene, ideale per ottenere un'adesione perfetta della membrana armata e del geotessile RENOLIT ALKORPLUS a supporti in metallo, legno, PVC rigido, cemento e altro, salvo polistirolo espanso.

	Codice	Prezzo €	Cod. Alfanumerico	Imb. Standard	Peso Kg Standard	Volume m³ Standard
5L	**4681045001**	53,20	P20	-	-	-

RENOLIT ALKORGLUE - Colla Zero Solvents, priva di solventi organici



DESCRIZIONE

Adesivo polivalente privo di solventi organici indicato per non danneggiare materiali delicati come il geotessile o il polistirolo.Grazie alla sospensione acquosa in cui si trova, è possibile utilizzarlo in zone umide, semiumide o per contatto e non è infiammabile.

	Codice	Prezzo €/kg	Cod. Alfanumerico	Imb. Standard	Peso Kg Standard	Volume m³ Standard
20L	**468104601**	16,80	P20	-	-	-

Accessori per rivestimento 150/100



05780



4681043002

	Codice	Prezzo €	Cod. Alfanumerico	Imb. Standard	Peso Kg Standard	Volume m³ Standard
Flacone applicatore (unità)	**05780**	7,25	P20	-	-	-
Colla per incollare rivestimento PVC su cemento. Formato 5l*	**4681043002**	45,17	P20	-	-	-

*Prezzo al litro.

Chiodi



DESCRIZIONE

Chiodi ad espansione in alluminio. Kit da 50 pz.

	Codice	Prezzo €	Cod. Alfanumerico	Imb. Standard	Peso Kg Standard	Volume m³ Standard
Corti 15,5 - 4,5 mm	**12264-1**	26,36	P20	-	-	-
Lunghi 25,5 - 4,5 mm	**12265-1**	29,62	P20	-	-	-

Doppio bordino in PVC



DESCRIZIONE

Saldato all'estremità del rivestimento, ne consente il fissaggio alla piscina mediante il profilo corrispondente.

Codice	Prezzo €	Cod. Alfanumerico	Imb. Standard	Peso Kg Standard	Volume m³ Standard
12184-IT	1,42	P20	50 m	9,0	0,036

Renolit Alkorplus Igienizzante per strutture



DESCRIZIONE

Prodotto efficace, ideale per la pulizia e la sanificazione della struttura prima dell'installazione del rivestimento, previene la proliferazione di microorganismi tra il pavimento e il liner, ed evita di conseguenza la comparsa di macchie.

	Codice	Prezzo €	Cod. Alfanumerico	Imb. Standard	Peso Kg Standard	Volume m³ Standard
Renolit Alkorplus Igienizzante per strutture 1l	**4681052002**	90,93	P20	-	-	-

Renolit Alkorclean Detergente sgrassatore



DESCRIZIONE

RENOLIT ALKORCLEAN è uno sgrassante per la pulizia della linea di galleggiamento della piscina.

Il detergente sgrassatore RENOLIT ALKORCLEAN può rimuovere lo sporco accumulato sulle pareti della piscina, in particolar modo lungo la linea di galleggiamento.

Grazie alla sua composizione, questo prodotto è particolarmente efficace nel rimuovere oli e grassi che si depositano sulla linea di galleggiamento causati dall'uso continuo di creme e oli solari, nonché di residui organici rilasciati dall'ambiente circostante o portati dai bagnanti stessi.

	Codice	Prezzo €	Cod. Alfanumerico	Imb. Standard	Peso Kg Standard	Volume m³ Standard
Renolit Alkorclean Detergente sgrassatore 1l	**4681026001**	39,48	P20	-	-	-

Renolit Alkorplus Antimacchia



DESCRIZIONE

L'antimacchia RENOLIT ALKORPLUS Anti-macchie è un prodotto minerale, concentrato al 70%, confezionato in bottiglie da 1 litro. Il prodotto è in grado di neutralizzare i vari ioni metallici quali rame, piombo, stagno, cadmio, arsenico, argento, etc.
Diversi fattori causano la presenza di metalli disciolti in acqua:
- Corrosione delle tubature, pompe, alternatori, connessioni, ecc
- Presenza di impurità in prodotti per il trattamento dell'acqua *
- Sostituzione parziale o completa dell'acqua di piscina
- (Es. L'acqua del rubinetto può contenere da 0 a 0,2 ppm di rame)
- uso dell'acqua di pozzo

* L 'utilizzo inconsapevole di prodotti per il trattamento dell'acqua che contengono rame (alghicidi o pastiglie multifunzione). La presenza di impurità metalliche nei prodotti di trattamento dell'acqua si può facilmente misurare: prendere 5 ml di prodotto per il trattamento acqua in un bicchiere (se si tratta di un prodotto solido, sciogliere 1 g in 5 ml di acqua), aggiungere 3 gocce di prodotto antimacchia RENOLIT ALKORPLUS Anti-Macchie, miscelare per 15 secondi e lasciare reagire per 10 minuti. Nel caso del prodotto di trattamento di acque contenenti metalli pesanti, RENOLIT ALKORPLUS Anti-Macchie assumerà un colore grigio. Attenzione, se il prodotto testato è molto acido (ad esempio, prodotti anti-calcare, alcuni prodotti per la pulizia della linea di galleggiamento), potrebbe sprigionarsi del cattivo odore. Pertanto, si consiglia di eseguire il test all'aperto.

	Codice	Prezzo €	Cod. Alfanumerico	Imb. Standard	Peso Kg Standard	Volume m³ Standard
Renolit Alkorplus Antimacchia 1l	**4681059003**	103,49	P20	-	-	-



Black Stripe

DESCRIZIONE

Striscia nera segnacorsia in rotoli da 25m, larghezza 250mm, spessore 1,2 mm.

	Codice	Prezzo €	Cod. Alfanumerico	Imb. Standard	Peso Kg Standard	Volume m³ Standard
Segnacorsia nera 25 cm	**4681113F25**	19,86	P20	1	-	-



Solvente

DESCRIZIONE

Solvente per saldatura a freddo del rivestimento.

	Codice	Prezzo €	Cod. Alfanumerico	Imb. Standard	Peso Kg Standard	Volume m³ Standard
Solvente 1 lt	**4681025001**	64,07	P20	1	1,0	0,01



Vernice per piscina cloro caucciù

DESCRIZIONE

Smalto sintetico con cloro caucciù. Particolarmente adatto per la verniciatura di interni di piscine, cemento in genere, protezione esterna in atmosfere industriali particolarmente inquinanti e comunque per tutte le applicazioni che richiedono elevate resistenze chimiche. Presenta ottima distensione e lavorabilità, applicabile con pennello o rullo. Resa ¾ mq/kg ad una mano. Asciugatura in 1-2 ore.

	Codice	Prezzo €/l/kg	Cod. Alfanumerico	Imb. Standard	Peso Kg Standard	Volume m³ Standard
Rapid Clorocaucciù Azzurro 5 kg	**LIT00000A**	34,22	P10	10 kg	-	-
Rapid Clorocaucciù Bianco 5 kg	**LIT00000B**	34,23	P10	10 kg	-	-
Rapid Clorocaucciù Celeste 5 kg	**LIT00000C**	32,25	P10	10 kg	-	-
Rapid Clorocaucciù Sabbia 5 kg	**LIT00000S**	32,25	P10	10 kg	-	-
Diluente per vernice 5 L	**LIT00000D**	13,48	P10	10 L	-	-

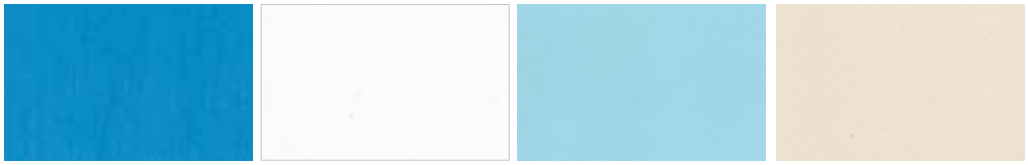

Azzurro | Bianco | Celeste | Sabbia

MOSAICO VITREO

Con un rivestimento a mosaico è possibile personalizzare la propria piscina con decorazioni scenografiche, motivi ornamentali e disegni anche molto elaborati, creando ambienti eleganti e di classe. Fluidra proporne un ampia gamma di soluzioni per soddisfare ogni richiesta del cliente.







PER I CODICI E I PREZZI CONTATTARE IL FUNZIONARIO COMMERCIALE DI RIFERIMENTO









PER I CODICI E I PREZZI CONTATTARE IL FUNZIONARIO COMMERCIALE DI RIFERIMENTO

Jadis

DESCRIZIONE

Bordo in graniglia di marmo e cemento
Disponibile in 4 colori: bianco, sabbia, grigio e rosa antico*.
Spessore: 4 cm
Disponibile in sezione dritta standard e in molteplici altri formati.











Bordi	Codice	Imb. standard	Alfanum.	Prezzo €
Bordo jadis bianco dritto 30x50	**L22342**	1	P01	23,38
Bordo jadis bianco ang. Retto	**L22343**	1	P01	23,38
Bordo jadis bianco ang. Rovescio	**L22344**	1	P01	23,38
Bordo jadis bianco a raggio 1,5	**L22345**	1	P01	29,51
Bordo jadis bianco a raggio 2	**L22346**	1	P01	29,51
Bordo jadis sabbia diritto 30x50	**L22347**	1	P01	24,07
Bordo jadis sabbia ang. Retto	**L22348**	1	P01	24,07
Bordo jadis sabbia ang. Rovescio	**L22349**	1	P01	24,07
Bordo jadis sabbia a raggio 1,5	**L22350**	1	P01	31,25
Bordo jadis sabbia a raggio 2	**L22351**	1	P01	31,25

*Bordo colore grigio o rosa antico a richiesta, richiedere la quotazione specifica per questi colori.



Jadis Floor

DESCRIZIONE

Pavimentazione in graniglia di marmo e cemento
Dimensioni piastrelle 50x50 cm, spessore 2,5 cm
Disponibile in 4 colori: bianco, sabbia, grigio e rosa antico*

Bordi	Codice	Imb. standard	Alfanum.	Prezzo €
Pavimentazione 50x50x2,5 - bianco	**L22353**	1	P01	17,59
Pavimentazione 50x50x2,5 - sabbia	**L22354**	1	P01	18,75

*Pavimento colore grigio o rosa antico a richiesta, richiedere quotazione specifica.

Nature Stone



BORDO NATURE STONE
Bordo: 50 x 31 cm
Spessore: 3,5 cm
Peso: 12,7 kg

DESCRIZIONE

BORDO E PIASTRELLA IN PIETRA NATURALE

Bordo e pavimentazione in pietra naturale ricostruita con marmo italiano selezionato che permettono la creazione di ambienti unici e rustici per uno stile semplice ma essenziale.

GAMMA DI COLORI Bordo e piastrella

BIANCO **GIALLO - AC01** **GRIGIO - AC05**





Bordi	Codice	Imb. standard	Alfanum.	Prezzo €
Bordo NS dritto 50x31x3,5 cm bianco	**LIT005000**	1	P01	33,70
Bordo NS angolo retto bianco	**LIT005001**	1	P01	49,57
Bordo NS angolo rovescio bianco	**LIT005002**	1	P01	49,57
Bordo NS a raggio bianco*	**LIT005003**	1	P01	45,21
Bordo NS a raggio rov. bianco*	**LIT005004**	1	P01	45,21

* Specificare raggio in fase di ordine



PIASTRELLA NATURE STONE
Bordo: 50 x 50 cm
Spessore: 2,5 cm
Peso: 14,5 kg

Piastrella	Codice	Imb. standard	Alfanum.	Prezzo €
Piastrella NS bianca 50x50x2,5 cm	**LIT002291**	1	P01	19,60

Su richiesta è disponibile la versione antisdrucciolo.

Expo

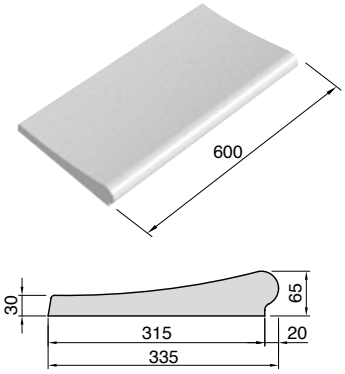

DESCRIZIONE

BORDO SKIMMER CLASSICO ED ELEGANTE

Bordo in pietra naturale ricostruita con marmo pregiato per creare un ambiente elegante e raffinato.

BORDO EXPO
Bordo: 60 x 31,5 cm
Peso: 19 kg

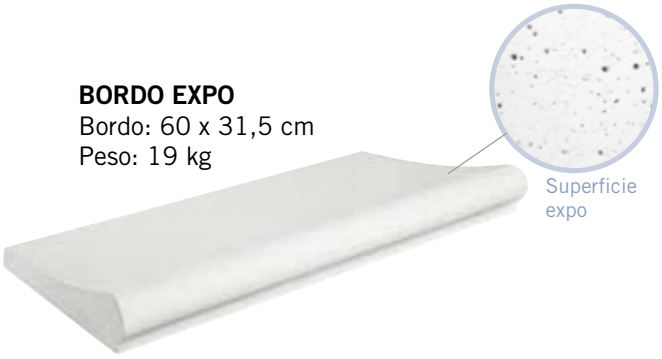

GAMMA DI COLORI

BIANCO **GIALLO - AC01** **COTTO - AC03** **ROSA - AC04** **GRIGIO - AC05**





Bordi	Codice	Imb. standard	Alfanum.	Prezzo €
Bordo EXPO dritto 50x31,5 cm bianco	**LIT00016**	1	P01	27,51
Bordo EXPO angolo retto bianco	**LIT00017**	1	P01	27,51
Bordo EXPO angolo rovescio bianco	**LIT00018**	1	P01	27,51
Bordo EXPO a raggio bianco	**LIT00019**	1	P01	34,84
Bordo EXPO a raggio rov. bianco	**LIT00020**	1	P01	34,84

* Specificare raggio in fase di ordine



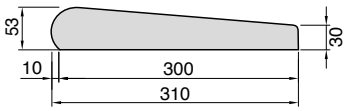



BORDO PIEDRA
Bordo: 49 x 30 cm
Peso: 14,5 kg



PIASTRELLA PIEDRA
Bordo: 59,5 x 30 cm
Spessore: 3,2 cm
Peso: 14 kg

Piedra

DESCRIZIONE

BORDO E PIASTRELLA IN PIETRA NATURALE

Bordo e pavimentazione in pietra naturale ricostruita con marmo italiano selezionato che permettono la creazione di ambienti unici e rustici per uno stile semplice ma essenziale.

GAMMA DI COLORI Bordo e piastrella

BIANCO **GIALLO - AC01** **COTTO - AC03** **ROSA - AC04** **GRIGIO - AC05**

Bordi	Codice	Imb. standard	Alfanum.	Prezzo €
Bordo Piedra dritto 49x30 cm bianco	**LIT001722**	1	P01	31,86
Bordo Piedra angolo retto bianco	**LIT001723**	1	P01	48,88
Bordo Piedra angolo rovescio bianco	**LIT001724**	1	P01	48,88
Bordo Piedra a raggio 1 m bianco	**LIT001725**	1	P01	54,44

Piastrella 59,5x30x3,2 cm	Codice	Imb. standard	Alfanum.	Prezzo €
Piastrella Piedra bianca	**LIT002289**	1	P01	19,60
Piastrella Piedra bianca antisdrucciolo	**LIT002290**	1	P01	31,17

Su richiesta è disponibile la versione antisdrucciolo.
Colore grigio solo antisdrucciolo.

Oasi

DESCRIZIONE

PIASTRELLA ROBUSTA ED ELEGANTE

Linea Oasi, con le sue piastrelle a spessori ottimizzati, facilita il lavoro di posa mantenendo inalterate le prestazioni di robustezza e durata.

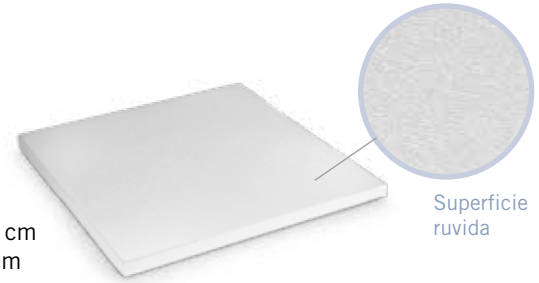

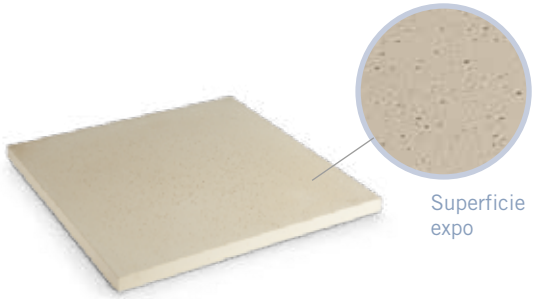

BORDO OASI
Bordo: 50 x 50 cm
Spessore: 2,5 cm
Peso: 14,5 kg

Piastrella 50x50x2,5	Codice	Imb. standard	Alfanum.	Prezzo €
Piastrella OASI bianca ruvida	**LIT001727**	1	P01	19,60
Piastrella OASI bianca expo	**LIT001728**	1	P01	20,23
Piastrella OASI bianca antisdrucciolo	**LIT001729**	1	P01	31,86

Su richiesta è disponibile la versione antisdrucciolo. Colore grigio solo antisdrucciolo.

GAMMA DI COLORI

BIANCO **GIALLO - AC01** **COTTO - AC03** **ROSA - AC04** **GRIGIO - AC05**



Carogrip

NEW 2022

DESCRIZIONE

Caro-Grip, un formulato specifico per il trattamento antiscivolo di superfici interne ed esterne in cemento, quali: bordi piscina ed elementi d'arredo.

Risolve il problema della scivolosità causata dall'acqua senza alterare l'aspetto estetico della superficie trattata. Indicato per i bordi lisci: Standard e Toro.

	Codice	Prezzo €	Cod. Alfanumerico	Imb. Standard	Peso Kg Standard	Volume m³ Standard
CaroGrip tanica da 5l	**LIT004999**	136,00	P01	-	-	-



CaroProtect

NEW 2022

DESCRIZIONE

Trattamento Caroprotect antimacchia per bordi.

Con la tecnologia Caroprotect, ogni tipo di macchia può essere eliminata prima della penetrazione pulendo nei primi minuti la superficie esposta.

La sua applicazione non modifica in alcun modo l'aspetto superficiale del supporto che dopo il trattamento rimane neutro, senza aloni o pellicole superficiali. Caroprotect è un prodotto traspirante, non ingiallente, resistente alle piogge acide, sbalzi di temperature ed ai raggi UVA.

	Codice	Prezzo €	Cod. Alfanumerico	Imb. Standard	Peso Kg Standard	Volume m³ Standard
CaroProtect idrorepellente antimacchia - 5l	**LIT002576**	285,00	P01	-	-	-

Gamma colori Bordi STANDARD e bordi TORO

DESCRIZIONE

Bordi perimetrali per piscine di diversi tipi: standard, bordo sfioratore e bordo piatto, nelle varianti diritto, angolo e a raggio. Vasta gamma di colori.

Ogni prodotto può, inoltre, essere rifinito secondo diverse lavorazioni: liscio o sabbiato.





Bordi STANDARD in cemento per piscina - sezioni diritte

DESCRIZIONE

Bordi perimetrali in pietra naturale ricostruita con marmo italiano e pigmenti naturali. Dimensioni 60 x 30 cm.

	Codice	Prezzo €	Cod. Alfanumerico	Imb. Standard	Peso Kg Standard	Volume m³ Standard
Bianco liscio	**12316**	25,73	P01	-	-	-
Bianco sabbiato	**12317**	37,31	P01	-	-	-
Giallo liscio	**12316 AC 01**	37,31	P01	-	-	-
Giallo sabbiato	**12317 AC 01**	48,88	P01	-	-	-
Rosa liscio	**12316 AC 04**	36,96	P01	-	-	-
Rosa sabbiato	**12317 AC 04**	48,88	P01	-	-	-
Grigio sabbiato	**12317 AC 05**	48,88	P01	-	-	-



Bordi STANDARD in cemento per piscina - sezioni angolo retto

DESCRIZIONE

Bordi perimetrali in pietra naturale ricostruita con marmo italiano e pigmenti naturali ad angolo retto.

	Codice	Prezzo €	Cod. Alfanumerico	Imb. Standard	Peso Kg Standard	Volume m³ Standard
Bianco liscio	**12321**	25,73	P01	-	-	-
Bianco sabbiato	**12322**	37,31	P01	-	-	-
Giallo liscio	**12321 AC 01**	36,96	P01	-	-	-
Giallo sabbiato	**12322 AC 01**	48,88	P01	-	-	-
Rosa liscio	**12321 AC 04**	36,96	P01	-	-	-
Rosa sabbiato	**12322 AC 04**	48,88	P01	-	-	-
Grigio sabbiato	**12322 AC 05**	48,88	P01	-	-	-



Bordi STANDARD in cemento per piscina - sezioni angolo tondo

DESCRIZIONE

Bordi perimetrali in pietra naturale ricostruita con marmo italiano e pigmenti naturali ad angolo tondo.

	Codice	Prezzo €	Cod. Alfanumerico	Imb. Standard	Peso Kg Standard	Volume m³ Standard
Bianco liscio	**12325**	25,73	P01	-	-	-
Bianco sabbiato	**12327**	36,96	P01	-	-	-
Giallo liscio	**12325 AC 01**	24,47	P01	-	-	-
Giallo sabbiato	**12327 AC 01**	48,88	P01	-	-	-
Rosa liscio	**12325 AC 04**	36,96	P01	-	-	-
Rosa sabbiato	**12327 AC 04**	48,88	P01	-	-	-
Grigio sabbiato	**12327 AC 05**	48,88	P01	-	-	-



Bordi STANDARD in cemento per piscina - sezioni angolo retto rovescio

DESCRIZIONE

Bordi perimetrali in graniglia di marmo e cemento ad angolo retto rovescio.

	Codice	Prezzo €	Cod. Alfanumerico	Imb. Standard	Peso Kg Standard	Volume m³ Standard
Bianco liscio	**12326**	24,47	P01	-	-	-
Bianco sabbiato	**12341**	35,53	P01	-	-	-
Giallo liscio	**12326 AC 01**	35,53	P01	-	-	-
Giallo sabbiato	**12341 AC 01**	46,47	P01	-	-	-
Rosa liscio	**12326 AC 04**	35,53	P01	-	-	-
Rosa sabbiato	**12341 AC 04**	46,47	P01	-	-	-
Grigio sabbiato	**12341 AC 05**	46,47	P01	-	-	-



Bordi STANDARD in cemento per piscina - bordo a raggio

DESCRIZIONE

Bordi perimetrali in graniglia di marmo e cemento. Specificare sempre il raggio.

	Codice	Prezzo €	Cod. Alfanumerico	Imb. Standard	Peso Kg Standard	Volume m³ Standard
Bianco liscio	**12350**	33,01	P01			-
Bianco sabbiato	**17005**	45,21	P01	-	-	-
Giallo liscio	**12350 AC 01**	73,98	P01	-	-	-
Giallo sabbiato	**17005 AC 01**	86,82	P01	-	-	-
Rosa liscio	**12350 AC 04**	73,98	P01	-	-	-
Rosa sabbiato	**17005 AC 04**	85,56	P01	-	-	-
Grigio sabbiato	**17005 AC 05**	85,56	P01	-	-	-

Bordi STANDARD in cemento per piscina - ANGOLO SCALA ROMANA DX

DESCRIZIONE

Bordi perimetrali in pietra naturale ricostruita con marmo italiano e pigmenti naturali. Specificare raggio.

	Codice	Prezzo €	Cod. Alfanumerico	Imb. Standard	Peso Kg Standard	Volume m³ Standard
Bianco liscio	**461235201 AI 58**	69,11	P01	-	-	-
Bianco sabbiato	**LIT001082**	97,76	P01	-	-	-
Giallo liscio	**461235201 AC 01**	85,56	P01	-	-	-
Giallo sabbiato	**LIT001082 AC 01**	97,76	P01	-	-	-
Rosa liscio	**461235201 AC 04**	85,56	P01	-	-	-
Rosa sabbiato	**LIT001082 AC 04**	97,76	P01	-	-	-
Grigio sabbiato	**LIT001082 AC 05**	97,76	P01	-	-	-

Raggi disponibili: 1 m; 1,25 m; 1,50 m; 1,75 m; 2 m.



Bordi STANDARD in cemento per piscina - ANGOLO SCALA ROMANA SX

DESCRIZIONE

Bordi perimetrali in pietra naturale ricostruita con marmo italiano e pigmenti naturali. Specificare raggio.

	Codice	Prezzo €	Cod. Alfanumerico	Imb. Standard	Peso Kg Standard	Volume m³ Standard
Bianco liscio	461235201 AI 59	69,11	P01	-	-	-
Bianco sabbiato	LIT001083	97,76	P01	-	-	-
Giallo liscio	461235202 AC 01	85,56	P01	-	-	-
Giallo sabbiato	LIT001083 AC 01	97,76	P01	-	-	-
Rosa liscio	461235202 AC 04	85,56	P01	-	-	-
Rosa sabbiato	LIT001083 AC 04	97,76	P01	-	-	-
Grigio sabbiato	LIT001083 AC 05	97,76	P01	-	-	-

Raggi disponibili: 1 m; 1,25 m; 1,50 m; 1,75 m; 2 m.



Piastrelle per pavimentazioni bordo piscina

DESCRIZIONE

Piastrelle in pietra naturale ricostruita con marmo italiano e pigmenti naturali. Dimensioni 49,5 x 49,5 x 3,5 cm.

	Codice	Prezzo €	Cod. Alfanumerico	Imb. Standard	Peso Kg Standard	Volume m³ Standard
Bianco liscio	LIT001712	20,23	P01	-	-	-
Bianco sabbiato	LIT002189	31,86	P01	-	-	-
Giallo liscio	LIT001712 AC 01	21,20	P01	-	-	-
Giallo sabbiato	LIT002189 AC 01	35,53	P01	-	-	-
Rosa liscio	LIT001712 AC 04	21,20	P01	-	-	-
Rosa sabbiato	LIT002189 AC 04	35,53	P01	-	-	-
Grigio sabbiato	LIT002189 AC 05	35,53	P01	-	-	-



Bordi serie RUSTICO[1]

DESCRIZIONE

Bordo perimetrale serie RUSTICO in pietra ricostruita con marmi pregiati e selezionati. Questo modello garantisce alla pavimentazione un tocco di modernità e autenticità. Disponibile in vari colori a richiesta.

	Codice	Prezzo €	Cod. Alfanumerico	Imb. Standard	Peso Kg Standard	Volume m³ Standard
Bordo Rustico						
Diritto sabbia	LIT00001	28,77	P01	-	-	-
Angolo retto sabbia	LIT00002	52,61	P01	-	-	-
Angolo retto rovescio sabbia	LIT00003	52,61	P01	-	-	-
A raggio sabbia	LIT00004	52,61	P01	-	-	-
A raggio rovescio sabbia*	LIT00005	Consultare in base al raggio	P01	-	-	-

* varie raggiature disponibili.

1- La finitura può variare da pezzo a pezzo.

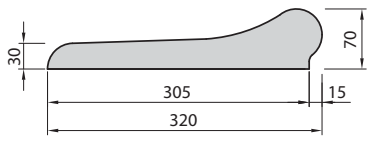

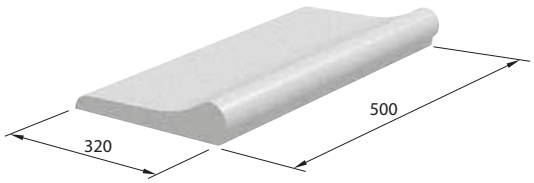



Bordi a TORO in cemento per piscina - sezioni diritte

DESCRIZIONE

Bordi perimetrali in graniglia di marmo e cemento. Dimensioni 50 x 30 cm

	Codice	Prezzo €	Cod. Alfanumerico	Imb. Standard	Peso Kg Standard	Volume m³ Standard
Bianco liscio	**LIT002264**	26,93	P01	-	-	-
Bianco sabbiato	**LIT002265**	38,57	P01	-	-	-
Giallo liscio	**LIT002264 AC 01**	38,57	P01	-	-	-
Giallo sabbiato	**LIT002265 AC 01**	50,49	P01	-	-	-
Rosa liscio	**LIT002264 AC 04**	38,57	P01	-	-	-
Rosa sabbiato	**LIT002265 AC 04**	50,49	P01	-	-	-
Grigio sabbiato	**LIT002265 AC 05**	50,49	P01	-	-	-



Bordi a TORO in cemento per piscina - ANGOLO RETTO

DESCRIZIONE

Bordi perimetrali in graniglia di marmo e cemento.

	Codice	Prezzo €	Cod. Alfanumerico	Imb. Standard	Peso Kg Standard	Volume m³ Standard
Bianco liscio	**LIT002266**	26,93	P01	-	-	-
Bianco sabbiato	**LIT002267**	38,17	P01	-	-	-
Giallo liscio	**LIT002266 AC 01**	38,28	P01	-	-	-
Giallo sabbiato	**LIT002267 AC 01**	50,49	P01	-	-	-
Rosa liscio	**LIT002266 AC 04**	38,28	P01	-	-	-
Rosa sabbiato	**LIT002267 AC 04**	50,49	P01	-	-	-
Grigio sabbiato	**LIT002267 AC 05**	50,49	P01	-	-	-



Bordi a TORO in cemento per piscina - ANGOLO ROVESCIO

DESCRIZIONE

Bordi perimetrali in graniglia di marmo e cemento.

	Codice	Prezzo €	Cod. Alfanumerico	Imb. Standard	Peso Kg Standard	Volume m³ Standard
Bianco liscio	**LIT002268**	26,93	P01	-	-	-
Bianco sabbiato	**LIT002269**	38,17	P01	-	-	-
Giallo liscio	**LIT002268 AC 01**	38,17	P01	-	-	-
Giallo sabbiato	**LIT002269 AC 01**	48,88	P01	-	-	-
Rosa liscio	**LIT002268 AC 04**	38,17	P01	-	-	-
Rosa sabbiato	**LIT002269 AC 04**	48,88	P01	-	-	-
Grigio sabbiato	**LIT002269 AC 05**	48,88	P01	-	-	-



Bordi a TORO in cemento per piscina - A RAGGIO

DESCRIZIONE

Bordi perimetrali in graniglia di marmo e cemento. Specificare sempre il raggio.

	Codice	Prezzo €	Cod. Alfanumerico	Imb. Standard	Peso Kg Standard	Volume m³ Standard
Bianco liscio	**LIT002270**	Consultare in base al raggio	P01	-	-	-
Giallo liscio	**LIT002270 AC 01**	73,58	P01	-	-	-
Rosa liscio	**LIT002270 AC 04**	73,58	P01	-	-	-
Bianco sabbiato	**LIT002271**	45,56	P01	-	-	-
Giallo sabbiato	**LIT002271 AC 01**	86,82	P01	-	-	-
Rosa sabbiato	**LIT002271 AC 04**	86,82	P01	-	-	-
Grigio sabbiato	**LIT002271 AC 05**	86,82	P01	-	-	-



Bordo SFIORATORE DIRITTO

DESCRIZIONE

Bordo sfioratore diritto. Pezzi da 100 cm. Si consiglia di trattare i bordi all'interno ed all'esterno con vernici epossidiche.

	Codice	Prezzo €	Cod. Alfanumerico	Imb. Standard	Peso Kg Standard	Volume m³ Standard
Bordo sfioratore diritto	**12340**	109,40	P01	-	-	-
Bordo sfioratore diritto con piletta	**12344**	125,17	P01	-	-	-
Bordo sfioratore terminale dx o sx (specificare in fase di ordine se dx o sx)	**12346**	129,89	P01	-	-	-
Bordo angolo retto	**12348**	154,67	P01	-	-	-
Bordo angolo rovescio	**12349**	154,67	P01	-	-	-
Bordo sfiorat. a raggio (in m) (*)	**12353**	218,43	P01	-	-	-
Bdo. sfiorat. a raggio con piletta (*)	**12353PIL**	294,00	P01	-	-	-
Bdo. sfiorat. a raggio rovescio (**)	**469000024**	285,74	P01	-	-	-
Bdo. sfiorat. raggio rov. con piletta (**)	**469000024 AI 37**	294,00	P01	-	-	-

(*) Specificare in fase di ordine il raggio. Disponibile da 1 a 10 m di raggio nelle misure da 1,00 -1,50 - 2,00 - 2,50 - 3,00 - 4,00 - 5,00 - 6,00 - 7,00 - 10,00 m.

(**) Specificare in fase di ordine il raggio. Disponibile nelle misure da 1,00 e 3,50 m.

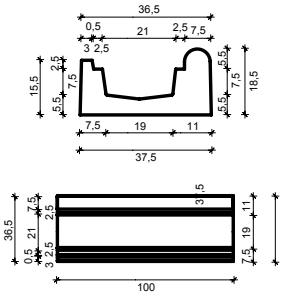

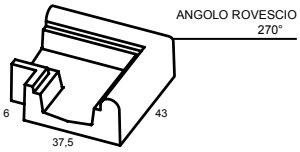

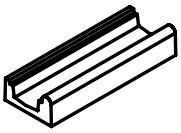

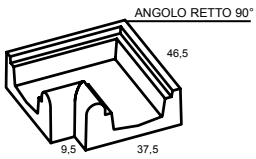



Bordo SFIORATORE ALTO

DESCRIZIONE

Bordo sfioratore alto. Pezzi da 50 cm. Si consiglia di trattare i bordi all'interno ed all'esterno con vernici epossidiche.

	Codice	Prezzo €	Cod. Alfanumerico	Imb. Standard	Peso Kg Standard	Volume m³ Standard
Bordo sfioratore alto	**460113120**	116,18	P01	-	80	-
Bordo sfioratore alto con piletta (specificare il diametro della piletta in fase di ordine)	**460113121**	164,16	P01	-	80	-

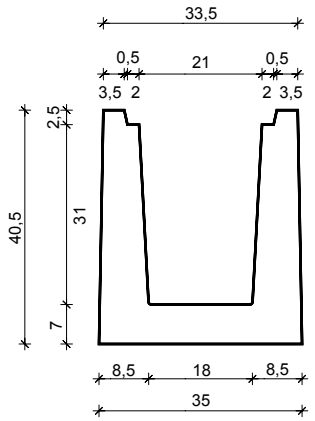

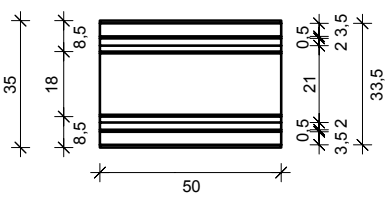

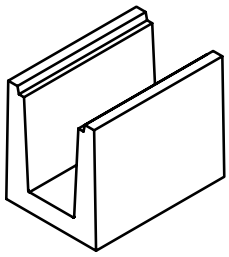



Bordo SFIORATORE MEDIO

DESCRIZIONE

Bordo sfioratore diritto. Pezzi da 100 cm. Si consiglia di trattare i bordi all'interno ed all'esterno con vernici epossidiche.

	Codice	Prezzo €	Cod. Alfanumerico	Imb. Standard	Peso Kg Standard	Volume m³ Standard
Bordo sfioratore diritto	**469000322**	239,67	P01	-	123	-
Bordo sfioratore diritto con piletta Specificare il diametro della piletta in fase di ordine	**469000323**	302,00	P01	-	123	-
Bordo sfioratore angolo completo 90°	**469000324**	748,00	P01	-	123	-

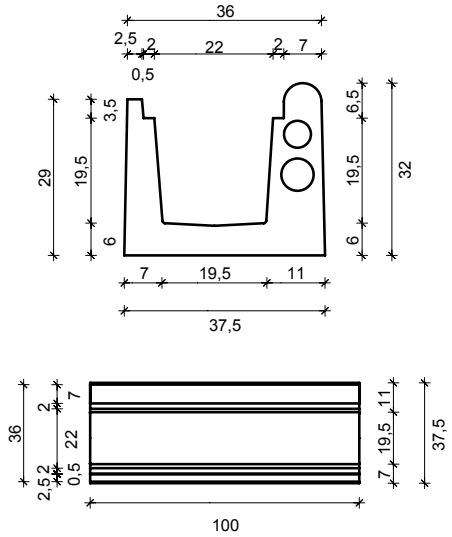

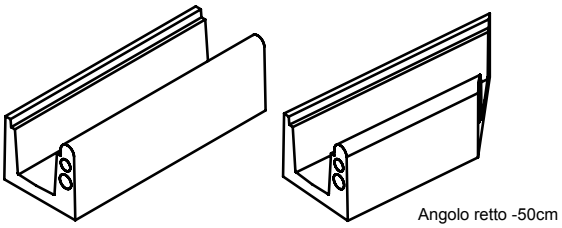



Griglia

DESCRIZIONE

Griglia per bordo sfioro. Pezzi da 50 x 25 x 4 cm. Secondo normativa CEE.

Codice	Prezzo €	Cod. Alfanumerico	Imb. Standard	Peso Kg Standard	Volume m³ Standard
LIT002272	71,52	P01	12	-	-

DESCRIZIONE

Trattamento per griglia solo con PRIMER. Trattamento per bordo sfioratore con PRIMER + ALIMEPOX.

	Codice	Prezzo €	Cod. Alfanumerico	Imb. Standard	Peso Kg Standard	Volume m³ Standard
PRIMER Resa ~ 1 l x 6 m (2 mani) di griglia	**VIT00257**	238,55	P01	Latta da 5 l	-	-
Resina ALIMEPOX Resa ~ 1 l x 6/8 m di griglia	**VIT00258**	354,00	P01	Latta da 5 l	-	-

Nota: L'utilizzo griglie o bordi sfioratori pre-trattati o del trattamento PRIMER + ALIMEPOX su griglie o bordi sfioratori non trattati è condizione imperativa per l'applicazione della GARANZIA.



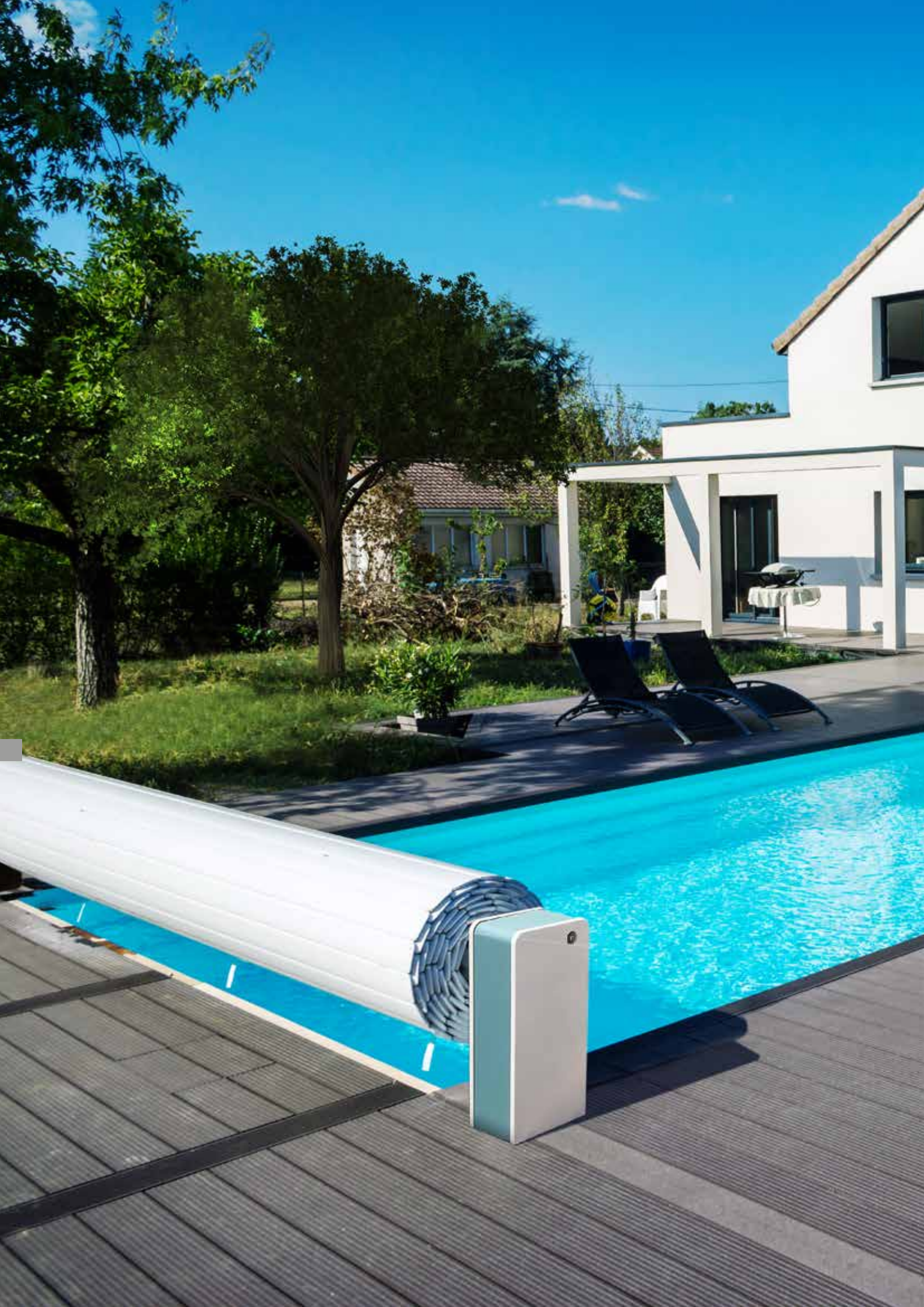



COPERTURE E RULLI AVVOLGITORI

ASTRALPOOL

COPERTURE PER PISCINE	420
COPERTURE AUTOMATICHE: MANUTENZIONE	422
ZEN'IT	423
COPERTURE AUTOMATICHE: MODELLI ESTERNI	424
COPERTURE AUTOMATICHE: MODELLI SOMMERSI	427
COPERTURE AUTOMATICHE: DOGHE	436
COPERTURE AUTOMATICHE: ACCESSORI	438
COPERTURE AUTOMATICHE: MODELLI ESTERNI	441
COPERTURE AUTOMATICHE: MODULO PER ORDINE	443
COPERTURE ISOTERMICHE ESTIVE	447
COPERTURE INVERNALI	451
COPERTURE DI PROTEZIONI IN PVC CON BARRE	454
ACCESSORI PER COPERTURE DI PROTEZIONI IN PVC CON BARRE	455
ACCESSORI PER COPERTURE	456
RULLI AVVOLGITORI PER COPERTURE	457

FLUIDRA

Coperture automatiche

Le coperture automatiche AstralPool sono il complemento ideale per chi desidera una protezione efficace e sicura della piscina, evitando cadute accidentali in acqua di bimbi e animali.

Sono completamente ermetiche e reggono fino a 100 kg di peso, costituendo un elemento di sicurezza della piscina per voi ed i vostri cari.

Isolano termicamente e mantengono la temperatura, oltre a preservare la pulizia e i prodotti chimici utilizzati.

Le coperture automatiche AstralPool sono trattate per essere antimacchia, anti urto ed anti UV e resistono all'azione di eventuali prodotti chimici.



Tipologie di coperture

COPERTURE AUTOMATICHE SOMMERSE

I modelli sommersi hanno un design progettato appositamente per piscine di nuova costruzione.
I modelli sommersi posizionano il motore in un vano interrato annesso alla piscina: sia il rullo avvolgitore che la copertura sono ubicati all'interno della piscina (ad un'estremità della stessa) e si integrano perfettamente con l'ambiente circostante.
La zona sommersa che contiene l'asse di avvolgimento si può separare mediante un piccolo tramezzo in muratura da edificare al momento della sua costruzione o in un secondo momento con un tramezzo in PVC.

COPERTURE AUTOMATICHE ESTERNE

Le coperture automatiche esterne Astralpool sono la scelta perfetta per piscine esistenti.
Semplici, facili da installare e da attivare, sono la soluzione ideale per piscine già esistenti in quanto l'asse del rullo avvolgitore è situato fuori dalla piscina, ancorato a bordo vasca.





La sicurezza è la nostra priorità

La necessità di proporre le coperture di sicurezza nasce dal rischio di incidenti pericolosi che possono avvenire in piscina, in particolare i casi di cadute accidentali in acqua di bambini e animali.
I modelli di coperture automatiche AstralPool, adempiono alla esigente normativa francese AFNOR sulla sicurezza in materia di coperture per piscine NF P90 308 del Dicembre 2006. Questa normativa rende obbligatorio l'impiego di un dispositivo di sicurezza a norma, come la copertura, in tutte le piscine francesi.

Le coperture automatiche AstralPool sono realizzate a Perpignan in Francia, garantiscono la resistenza fino a 100 Kg nel centro della copertura e offrono quindi la tranquillità, per tutto l'anno, di sapere che quando la piscina viene chiusa esiste un elemento che evita imprevisti e possibili cadute di bambini e animali.

Progettate con materiali ad alta resistenza assicurano un livello di protezione totale, grazie alle lamine flottanti che coprono tutta la superficie della piscina.






La sostenibilità è la nostra passione

Le coperture automatiche AstralPool permettono un grande risparmio energetico: fungono da barriera termica, evitando dispersioni di calore e allungano il periodo di utilizzo della piscina. Costituiscono un complemento base per la climatizzazione tramite pompe o scambiatori di calore. Riducono fino al 65% la perdita d'acqua causata dall'evaporazione. Evitando la fotosintesi, diminuiscono la formazione di alghe, consentendo di risparmiare una grande quantità di prodotti chimici.
Nelle piscine interne non si produce condensa dell'acqua, evitando il deterioramento dei materiali di costruzione e circostanti la piscina.

In generale è necessaria una minore manutenzione dal momento che si riducono le particelle che entrano in contatto con la piscina.
Inoltre, le coperture automatiche AstralPool sono pensate per emettere un segnale ai dispositivi per l'elettrolisi del sale, in modo che diminuiscano la produzione di cloro quando sono chiuse.

Il design è il nostro tocco di classe

I modelli di coperture automatiche AstralPool offrono una personalizzazione ed un tocco di classe che daranno un grande valore aggiunto alla vostra piscina.
Tutti i modelli sono realizzati con doghe rigide disponibili in vari colori, per potersi adattare perfettamente e con eleganza all'ambiente circostante.

Dotate di un design semplice ed elegante e di una struttura rigida consentono di ottenere una copertura galleggiante sulla totalità della superficie dell'acqua (i modelli automatici si avvolgono e si srotolano facilmente grazie all' avvolgitore motorizzato integrato).



Elaborazione preventivi

Di seguito ci limitiamo a presentare i vari modelli di coperture automatiche esterne e sommerse tralasciando volutamente a carico dell'Ufficio Tecnico eventuali dettagli tecnici e prezzi per poter elaborare un'offerta completa.
Sarà premura dell'Ufficio Tecnico seguire dettagliatamente il cliente per ciascuna richiesta.

Manutenzione e consigli di utilizzo

Grazie al materiale in PVC totalmente ermetico con cui sono fabbricate, non è richiesta una manutenzione speciale delle doghe È necessario pulire saltuariamente la superficie perchè non si rovini.

Raccomandiamo di seguire le indicazioni di manutenzione per garantire il funzionamento ottimale della copertura automatica:

- Prima di effettuare qualsiasi manovra con la copertura, è necessario assicurarsi che nessuna persona si trovi all'interno della piscina e che non vi siano oggetti che possano ostacolarne il corretto funzionamento.
- Mantenere un buon livello dell'acqua è molto importante, dal momento che un livello troppo alto o troppo basso può causare un blocco a livello della traversa, del pannello divisorio o della scala.
- Durante le operazioni di apertura o di chiusura si raccomanda di non ostacolare il movimento della copertura. Questa azione può risultare pericolosa, oltre che dannosa per il meccanismo di manovra.
- Se si utilizza un pulitore di fondo automatico, durante l'operazione di estensione della copertura assicurarsi che la manichetta o il cavo di alimentazione non si avvolgano sulla copertura automatica.
- Si consiglia di pulire la copertura regolarmente con un apparecchio di pulizia a pressione oppure con un disincrostante liquido per PVC. Evitare il ristagno di foglie sulla copertura, dal momento che potrebbero macchiare le doghe.
- Procedere all'avvolgimento della copertura automatica in caso di grandinata.
- Nel modello subacqueo si consiglia di mantenere sempre asciutto il pozzetto del motore, onde evitare che il motore si bagni.



Panca Zen'It



DESCRIZIONE

La nuova panca AstralPool ZEN'IT si adatta a qualsiasi copertura automatica esterna. **Originale 3 in 1** permette di: coprire il rullo avvolgitore e lo stander, riporre l'attrezzatura e aggiunge valore estetico alla piscina. La panca è fabbricata con materiali di qualità: acciaio inox e legno verniciati in polvere. Facile da montare, in kit. Nessun'attrezzatura per la movimentazione necessaria. Lunghezza di un modulo: 1,2 m max. Lunghezza della copertura: 9 m max con stander per ruolo avvolgitore.

- **Design innovativo**
- **Fornita in kit, facile da montare**
- **Differenti finiture**



Accesso a skimmer e parti meccaniche

Differenti rifiniture disponibili

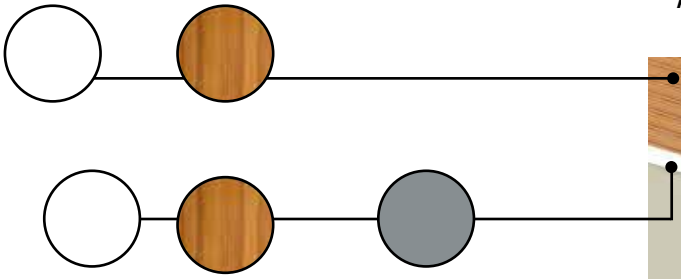



Con vano porta-oggetti

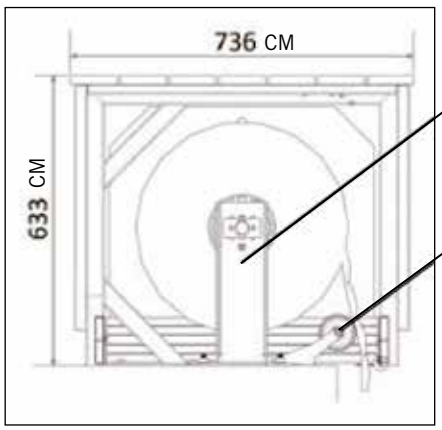

Stander risparmia spazio, riduce l'imgombro del rullo avvolgitore

Sistema di guida: riduce l'ingombro sopra la piscina

Panca completa e spedita su bancale Euro-pallet
Tempo di montaggio: 30 min a modulo.
Nessuna attrezzatura richiesta

N° di moduli	3	4	5	6
Lunghezza totale panca	3.56 m	4.77 m	5.97 m	7.17 m

PER I CODICI E I PREZZI CONTATTARE L'UFFICIO TECNICO: ufficiotecnico@fluidra.it

Prodotto consigliato per la vendita in negozio e/o in showroom per la specificità e la complessità del prodotto e/o della sua installazione.

Modello esterno Sveltea



DESCRIZIONE

La copertura automatica Sveltea con sistema fine corsa, è ideale per essere installata in esterno su piscine esistenti quando le misure della piscina non superano i 10 m di lunghezza. Sveltea è disponibile in 3 varianti di colore.

È importante sottolineare che, trattandosi di una copertura esterna, il rullo avvolgitore è situato fuori dalla piscina ancorato alla pavimentazione della stessa.

KIT MECCANICA:

È composto da:

- Due carter in acciaio inossidabile laccato.
- Rullo in alluminio anodizzato di Ø 146 mm.
- Motore tubolare da 24V con regolazione di fine corsa.
- Interruttore a chiave con ritorno automatico a zero.
- Quadro elettrico con trasformatore da 220/24V.



Facilità di smontaggio motore



Asse in alluminio all'interno del supporto



Sistema di avvolgimento con una migliore resa

VARIANTI COLORE DISPONIBILI:



Bianco/Grigio Antracite



Bianco/Grigio Chiaro



Bianco/Verde Acqua

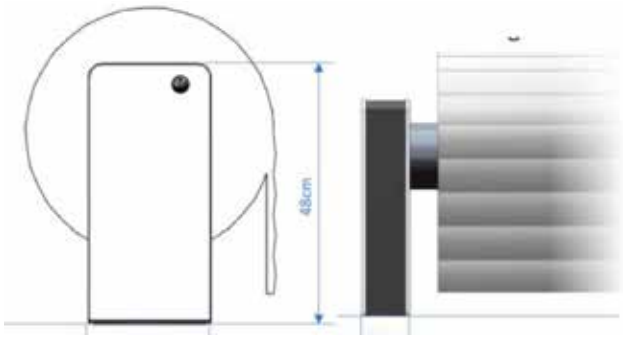

Lunghezza	Asse + lame
1 m	260
2 m	320
3 m	360
4 m	390
5 m	420
6 m	450
7 m	470
8 m	490
9 m	520
10 m	530

Accessori opzionali	Codice	Prezzo €	Cod. Alf.
Contatto per elettrolisi del sale	**907601**	498,00	P21
Modulo connessione per gestione App	**070561**	Consultare	P21

PER I CODICI E I PREZZI CONTATTARE L'UFFICIO TECNICO: ufficiotecnico@fluidra.it

Prodotto consigliato per la vendita in negozio e/o in showroom per la specificità e la complessità del prodotto e/o della sua installazione.

Modello esterno Octeo



DESCRIZIONE

La copertura automatica Octeo con sistema fine corsa e contatto per elettrolisi del sale, è ideale per essere installata in esterno su piscine esistenti quando le misure della piscina non superano i 7,5x17 m massimo.

Octeo è disponibile in 4 varianti di colore.

È importante sottolineare che trattandosi di una copertura esterna il rullo avvolgitore è situato fuori dalla piscina ancorato alla pavimentazione della stessa.

KIT MECCANICA:

È composto da:

- Due carter in acciaio inossidabile laccato.
- Rullo in alluminio anodizzato di Ø 146 mm / Ø 196 mm.
- Motore tubolare da 24V con regolazione di fine corsa.
- Interruttore a chiave con ritorno automatico a zero.
- Quadro elettrico con trasformatore da 220/24V.

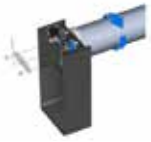

Motore smontabile



Blocco di terminali elettrici senza l'ausilio di utensili



App Cover Connect

VARIANTI COLORE DISPONIBILI:



Bianco/Grigio



Bianco/Bianco



Grigio/Bianco



Grigio/Grigio

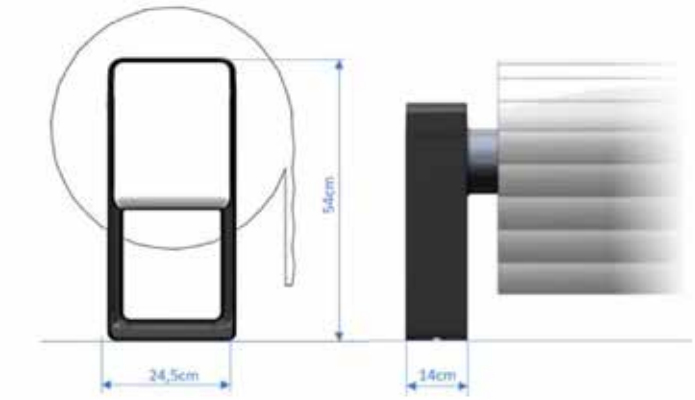

Lunghezza	Asse + lame
1 m	260
2 m	320
3 m	360
4 m	390
5 m	420
6 m	450
7 m	470
8 m	490
9 m	520
10 m	530
11 m	560
12 m	570
13 m	590
14 m	610
15 m	640
16 m	660
17 m	680
18 m	700

PER I CODICI E I PREZZI CONTATTARE L'UFFICIO TECNICO: ufficiotecnico@fluidra.it

Prodotto consigliato per la vendita in negozio e/o in showroom per la specificità e la complessità del prodotto e/o della sua installazione.



Solar Roller - modello esterno

NEW 2022

DESCRIZIONE

Copertura ad energia solare, eco-friendly che riduce il consumo di acqua per evaporazione e la perdita di calore dell'acqua della piscina. Minimizza l'utilizzo dei prodotti chimici perchè ne limita l'evaporazione con l'acqua. Certificata secondo la normativa francese NF 90-308, relativa alla sicurezza, la copertura solare evita possibili cadute accidentali di bambini, animali e oggetti.

PRECAUZIONI DI INSTALLAZIONE:

IL SOLE DEVE COLPIRE DIRETTAMENTE LA PLACCA FOTOVOLTAICA. NON INSTALLARE ALL'OMBRA O CON ORIENTAMENTO VERSO NORD.



PRINCIPALI VANTAGGI:

- Installazione semplificata, non richiede cablaggio (alimentazione tramite energia solare)
- Copertura di facile utilizzo con bassi costi di mantenimento



Kit MECCANICA:

- Copre piscine fino a 6x12m con scala.
- Avvolgitore con alimentazione ad energia solare.
- Uno dei 2 carter di supporto è munito di una cellula fotovoltaica.
- Motoriduttore da 60Nm o 120Nm 24V tubolare a seconda delle dimensioni dello stesso.
- Asse in alluminio anodizzato.
- Sistema di fine corsa meccanici.
- Doghe e linguette disponibili in 4 diversi colori: bianco, sabbia, grigio chiaro e scuro.
- 1 batteria da 24V.



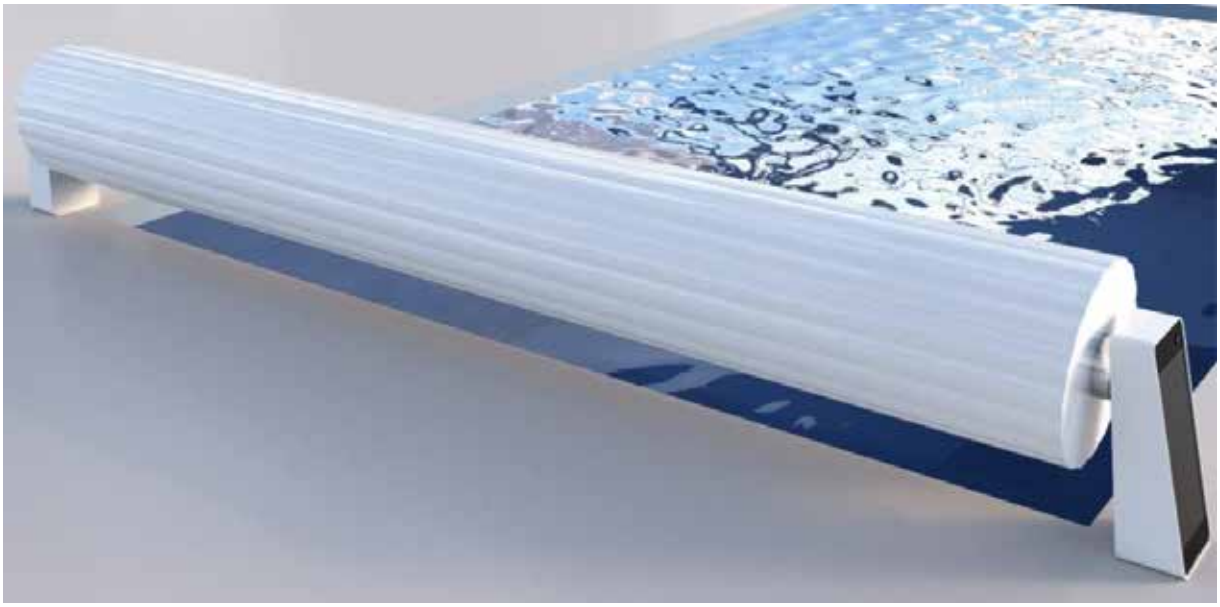

PER I CODICI E I PREZZI CONTATTARE L'UFFICIO TECNICO: ufficiotecnico@fluidra.it



Modello sommerso Roussillon con coperchio esterno

DESCRIZIONE

La copertura automatica Roussillon è il modello sommerso che posiziona il motore in un vano interrato annesso alla piscina: sia il rullo avvolgitore che la copertura sono ubicati all'interno della piscina, ad un'estremità della stessa.

La zona sommersa che contiene il rullo avvolgitore deve essere separata mediante una piccola tramezza in muratura realizzata nel momento della costruzione o, successivamente, con una tramezza in PVC.

Gli elementi base per il montaggio della copertura sono le doghe, le doghe per la scala, il kit meccanica, il kit da incasso, la traversa d'alluminio e il coperchio esterno del vano rullo.

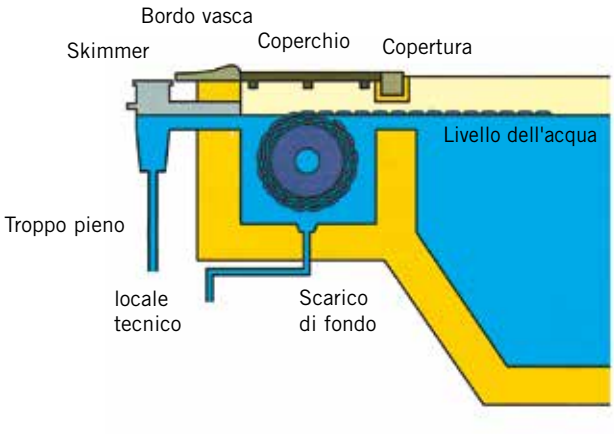

KIT MECCANICA

Comprende i seguenti elementi:

- Rullo avvolgitore in alluminio o inox
- Supporto motore
- Guarnizioni di tenuta lato passante a muro
- Guarnizioni di tenuta lato supporto cuscinetto
- Motoriduttore a 24 V con supporto in acciaio inossidabile
- Quadro elettrico standard a 220/24 V
- Interruttore di apertura e chiusura con chiave. Si deve installare con una visione totale sulla piscina. Funziona girando la chiave in contatto continuo.



Motoriduttore a 24 V



Interruttore d'apertura e chiusura con chiave



Quadro elettrico a 220/24V



Asse estruso in alluminio / inox

PER I CODICI E I PREZZI CONTATTARE L'UFFICIO TECNICO: ufficiotecnico@fluidra.it



Passante a muro da 210 e 310 mm



Supporto cuscinetto da incasso



Pezzi da incassare per i supporti della putrella

Modello sommerso Roussillon

DESCRIZIONE

Kit da incasso

Comprende i seguenti elementi:

- Passante a muro.
- Supporto del cuscinetto da incasso.
- Pezzi da incasso (2) per supporti putrella.
- Guarnizioni di tenuta per il passante a muro.

Kit da incasso	Codice	Prezzo €	Cod. Alfanumerico
Kit da incasso con passante a muro da 210 mm	**31143**	619,00	P21
Kit da incasso con passante a muro da 310 mm	**33074-IT**	837,00	P21

Kit da incasso (senza supporti putrella)	Codice	Prezzo €	Cod. Alfanumerico
Kit da incasso con passante a muro da 210 mm	**070017**	422,00	P21
Kit da incasso con passante a muro da 310 mm	**56044**	469,00	P21

Quadro elettrico COMPLETO (optional)

Il quadro elettrico standard a 220/24 V (120, 250 e 600 Nm) è incluso nel kit meccanico. È disponibile anche il quadro elettrico completo che include un contatto libero utilizzabile per il trattamento con elettrolisi del sale quando la copertura é chiusa.

SCHEMA DI MONTAGGIO MODELLO ROUSSILLON

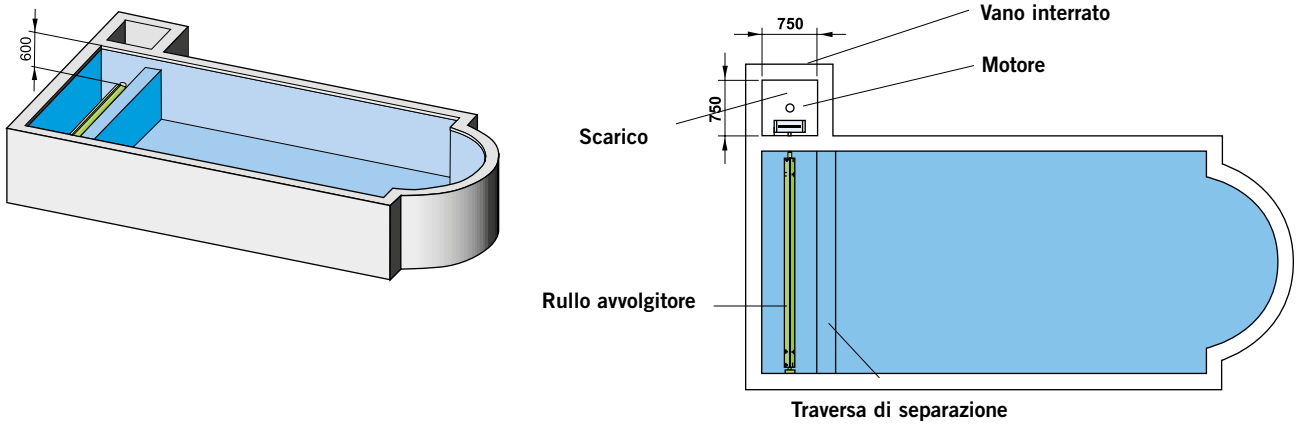



KIT DA INCASSO STANDARD



FISSAGGIO A MURO (OPTIONAL SU RICHIESTA) PER RULLI Ø 146 - 196



FISSAGGIO RINFORZATO A MURO PER RULLO IN ACCIAIO INOX Ø 300



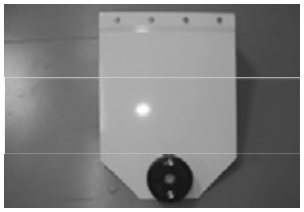





Modello sommerso Conflent

DESCRIZIONE

Il motore è integrato nel rullo avvolgitore ed è possibile installarlo in piscine già costruite fino a 8 m di larghezza. Come nel modello Roussillon, la zona sommersa che contiene il rullo avvolgitore deve essere separata da una piccola parete in opera al momento della costruzione o successivamente con una parete in PVC. I colori disponibili per le doghe sono: bianco, sabbia, grigio, grigio scuro e azzurro opaco.

PER I CODICI E I PREZZI CONTATTARE L'UFFICIO TECNICO: ufficiotecnico@fluidra.it

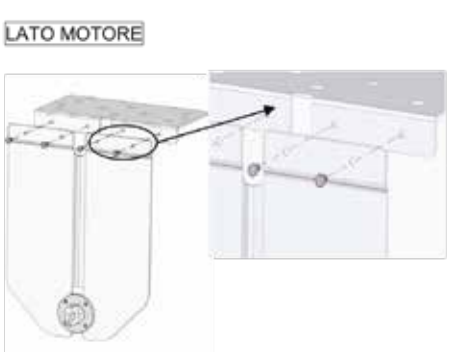



Rivestimento del coperchio in legno

Rivestimento del coperchio in alluminio bianco

Rivestimento del coperchio

DESCRIZIONE

Il rivestimento del cassone protegge la meccanica e permette una migliore finitura della pavimentazione della piscina. È disponibile in legno e alluminio bianco.

Per piscine con parete di separazione il rivestimento da installare dovrà essere da 950 mm, mentre nelle piscine con parete di separazione in PVC si deve utilizzare il rivestimento da 700 mm.

Lo spessore del rivestimento è di 28 mm.

Rivestimento del cassone interrato	Codice	Prezzo €	Cod. Alfanumerico
In legno da 1,00 x 0,70 m	**31152**	587,00	P21
In legno da 1,00 x 0,95 m	**31153**	710,00	P21
In legno realizzato su misura, m^2	**31154**	873,00	P21
In alluminio bianco da 1.00 x 0.70 m	**33679**	455,00	P21
In alluminio bianco da 1.00 x 0.95 m	**33680**	560,00	P21
In alluminio bianco realizzato su misura, m^2	**33681**	687,00	P21
In alluminio sabbia da 1.00 x 0.70 m	**38512**	515,00	P21
In alluminio sabbia da 1.00 x 0.950 m	**38513**	639,00	P21
In alluminio sabbia realizzato su misura, m^2	**38514**	785,00	P21

MODELLI SOMMERSI: ACCESSORI

Putrella ribassata

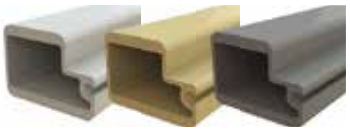

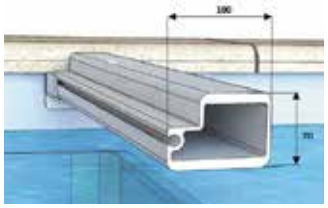

DESCRIZIONE

Ha la funzione di supportare il coperchio della fossa. Fabbricato in alluminio laccato bianco, ha una misura di 100 x 70 mm di altezza.

La putrella viene consegnata con supporto in acciaio inossidabile laccato e viteria in acciaio inossidabile.

Nota: Il supporto antiflessione è obbligatorio se la larghezza interna della vasca supera i 4 m.

Larghezza della putrella	Referenza	Prezzo €	Cod. Alfanumerico
Putrella bianco + Supporto regolabile			
FINO 4 m	**070020**	1.381,00	P21
Da 4 m a 5 m	**070025**	1.607,00	P21
Putrella sabbia + Supporto regolabile	Referenza		
FINO 4 m	**070040**	1.381,00	P21
Da 4 m a 5 m	**070045**	1.607,00	P21
Putrella grigio + Supporto regolabile	Referenza		
FINO 4 m	**070030**	1.381,00	P21
Da 4 m a 5 m	**070035**	1.607,00	P21
Putrella bianco + Supporto per fissaggio al muro della piscina	Referenza		
FINO 4 m	**070022**	1.381,00	P21
De 4 m a 5 m	**070027**	1.607,00	P21
Putrella sabbia + Supporto per fissaggio al muro della piscina	Referenza		
FINO 4 m	**070042**	1.381,00	P21
De 4 m a 5 m	**070047**	1.607,00	P21
Putrella grigio + Supporto per fissaggio al muro della piscina	Referenza		
FINO 4 m	**070032**	1.381,00	P21
De 4 m a 5 m	**070037**	1.607,00	P21

PUTRELLA STANDARD



DESCRIZIONE

Ha la funzione di supportare il coperchio della fossa. Fabbricato in alluminio laccato bianco, ha una misura di 100 x 110 mm di altezza e un peso di 9 Kg/m.

La putrella viene consegnata con supporto in acciaio inossidabile laccato e viteria in acciaio inossidabile.

Nota: Il supporto antiflessione è obbligatorio se la larghezza interiore della vasca supera i 5,5 m.

Larghezza della putrella	Codice	Prezzo €	Cod. Alfanumerico
Putrella bianco + Supporto regolabile			
FINO 4 m	**35717**	1.345,00	P21
Da 4 m a 5 m	**35718**	1.570,00	P21
Da 5 m a 6 m	**35719**	1.784,00	P21
Da 6 m a 7 m	**35720**	2.005,00	P21
Da 7 m a 8 m	**35721**	2.221,00	P21
Putrella sabbia + Supporto regolabile	**Codice**		
FINO 4 m	**38539**	1.546,00	P21
Da 4 m a 5 m	**38540**	1.800,00	P21
Da 5 m a 6 m	**38541**	2.055,00	P21
Da 6 m a 7 m	**38542**	2.305,00	P21
Da 7 m a 8 m	**38543**	2.557,00	P21
Putrella grigio + Supporto regolabile	**Referenza**		
FINO 4 m	**061161**	1.494,00	P21
Da 4 m a 5 m	**061162**	1.738,00	P21
Da 5 m a 6 m	**061163**	1.983,00	P21
Da 6 m a 7 m	**061164**	2.228,00	P21
Da 7 m a 8 m	**061165**	2.468,00	P21
Putrella bianco + Supporto per fissaggio al muro della piscina	**Codice**		
FINO 4 m	**33874**	1.345,00	P21
De 4 m a 5 m	**33875**	1.570,00	P21
Da 5 m a 6 m	**33876**	1.784,00	P21
Putrella sabbia + Supporto per fissaggio al muro della piscina	**Referenza**		
FINO 4 m	**069966S**	1.546,00	P21
De 4 m a 5 m	**069967S**	1.800,00	P21
Da 5 m a 6 m	**069968S**	2.055,00	P21
Putrella grigio + Supporto per fissaggio al muro della piscina	**Referenza**		
FINO 4 m	**061166**	1.494,00	P21
De 4 m a 5 m	**061167**	1.738,00	P21
Da 5 m a 6 m	**061168**	1.983,00	P21



Supporto della putrella regolabile



Supporto per fissaggio a muro della piscina

Supporto anti flessione universale per putrella / putrella ribassata



DESCRIZIONE

Il supporto laterale completo è composto da 2 codici identificativi:

- Codice mensola
- Codice staffa della sede della putrella (variabile a seconda della putrella di riferimento, del colore, e della necessità o meno di unione putrelle

Descrizione	Codice	Prezzo €	Cod. Alfanumerico
Mensola laterale antiflessione con profilo telescopico di colore bianco RAL 9016	**ACF.MT2-01**	1.944,00	P21

Fornitura della mensola comprensiva del kit di bulloneria in acciaio inox per l'assemblaggio (tasselli/tira-fondo di ancoraggio ed impermeabilizzazione esclusi).

Descrizione	Codice	Prezzo €	Cod. Alfanumerico
Sede putrella 100x110 mm di colore bianco RAL 9016	**ACF.ST1-01**	242,46	P21
Sede putrella 100x110 mm di colore sabbia RAL 1015	**ACF.ST1-02**	242,46	P21
Sede putrella 100x110 mm di colore grigio chiaro RAL 7035	**ACF.ST1-03**	242,46	P21
Sede putrella 100x110 mm di colore grigio scuro RAL 7040	**ACF.ST1-04**	242,46	P21
Sede putrella 100x110 mm di colore bianco RAL 9016 con elemento di unione	**ACF.ST1-11**	263,89	P21
Sede putrella 100x110 mm di colore sabbia RAL 1015 con elemento di unione	**ACF.ST1-12**	263,89	P21
Sede putrella 100x110 mm di colore grigio chiaro RAL 7035 con elemento di unione	**ACF.ST1-13**	263,89	P21
Sede putrella 100x110 mm di colore grigio scuro RAL 7040 con elemento di unione	**ACF.ST1-14**	263,89	P21
Sede putrella 100x70 mm di colore bianco RAL 9016	**ACF.ST2-01**	219,89	P21
Sede putrella 100x70 mm di colore sabbia RAL 1015	**ACF.ST2-02**	219,89	P21
Sede putrella 100x70 mm di colore grigio chiaro RAL 7035	**ACF.ST2-03**	219,89	P21
Sede putrella 100x70 mm di colore grigio scuro RAL 7040	**ACF.ST2-04**	219,89	P21
Sede putrella 100x70 mm di colore bianco RAL 9016 con elemento di unione	**ACF.ST2-11**	242,46	P21
Sede putrella 100x70 mm di colore sabbia RAL 1015 con elemento di unione	**ACF.ST2-12**	242,46	P21
Sede putrella 100x70 mm di colore grigio chiaro RAL 7035 con elemento di unione	**ACF.ST2-13**	242,46	P21
Sede putrella 100x70 mm di colore grigio scuro RAL 7040 con elemento di unione	**ACF.ST2-14**	242,46	P21

Fornitura della staffa comprensiva del kit di bulloneria in acciaio inox per l'assemblaggio.

MODELLO SOMMERSO ROUSSILLON: ACCESSORI

Nella seguente tabella si indica il numero di supporti antiflessione necessari per la putrella 100x110 mm.

INFORMAZIONI PRATICHE (considerata una luce di sbalzo fino a 0,90 m)		
Larghezza della vasca	Numero putrelle necessarie	Numero di supporti antiflessione necessari
3 m	1 putrella	1 (1,5 m)
4 m	1 putrella	1 (2 m)
5 m	1 putrella	2 (1,67 m)
6 m	1 putrella	2 (2 m)
7 m	1 putrella	3 (1,75 m)
8 m	1 putrella	3 (2 m)

INFORMAZIONI PRATICHE (considerata una luce di sbalzo fino a 1,25 m)		
Larghezza della vasca	Numero putrelle necessarie	Numero di supporti antiflessione necessari
3 m	1 putrella	1 (1,5 m)
4 m	1 putrella	2 (1,35 m)
5 m	1 putrella	3 (1,25 m)
6 m	1 putrella	3 (1,5 m)
7 m	1 putrella	4 (1,4 m)
8 m	1 putrella	4 (1,6 m)

A fianco del numero dei supporti, tra parentesi è indicata la distanza di interasse per l'installazione tra un elemento antiflessione ed il successivo.

Nella seguente tabella si indica il numero di supporti antiflessione necessari per la putrella 100x70 mm.

INFORMAZIONI PRATICHE (considerata una luce di sbalzo fino a 0,90 m)		
Larghezza della vasca	Numero putrelle necessarie	Numero di supporti antiflessione necessari
3 m	1 putrella	2 (1 m)
4 m	1 putrella	3 (1,33 m)
5 m	1 putrella	3 (1,25 m)
6 m	1 putrella	-
7 m	1 putrella	-
8 m	1 putrella	-

INFORMAZIONI PRATICHE (considerata una luce di sbalzo fino a 1,25 m)		
Larghezza della vasca	Numero putrelle necessarie	Numero di supporti antiflessione necessari
3 m	1 putrella	4 (0,60 m)
4 m	1 putrella	4 (0,80 m)
5 m	1 putrella	5 (0,85 m)
6 m	1 putrella	-
7 m	1 putrella	-
8 m	1 putrella	-

A fianco del numero dei supporti, tra parentesi è indicata la distanza di interasse per l'installazione tra un elemento antiflessione ed il successivo.

Modello sommerso Roussillon con coperchio immerso

DESCRIZIONE

La copertura automatica Roussillon può essere realizzata con il coperchio immerso. Gli elementi base per il montaggio della copertura sono le doghe, le doghe per la scala, il kit meccanica, il kit da incasso, putrella in acciaio o fibra di vetro e il coperchio immerso del vano rullo.

Per la creazione della copertura automatica seguire 3 step fondamentali:

STEP 1 - MECCANICA IN FOSSA SECCA O DENTRO L'ASSE MOTORE

CONTATTARE UFFICIO TECNICO .



FISSAGGIO CON RIVESTIMENTO PVC - LATO MOTORE



FISSAGGIO C.A. + PIASTRELLE - LATO MOTORE

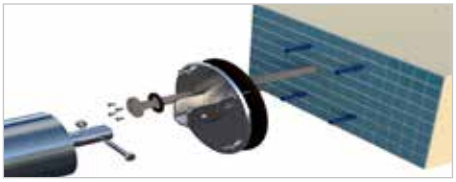

LATO FISSAGGIO - SUPPORTO CUSCINETTO

STEP 2 - TIPOLOGIA DI PUTRELLA

PUTRELLA IN FIBRA DI VETRO

Ha la funzione di supportare il coperchio immerso della fossa. Fabbricato in poliestere con rinforzo in fibra di vetro. Superficie esterna ricoperta con una membrana plastica termo-laccata di colore grigio.

Dimensioni massime 100 x 200 mm di altezza, lunghezza massima 12 m.

Installazione con supporti in acciaio inox con fissaggio a parete o con kit di preinstallazione.

Compatibile con coperchi in legno, acciaio inox e PVC.



Supporto putrella

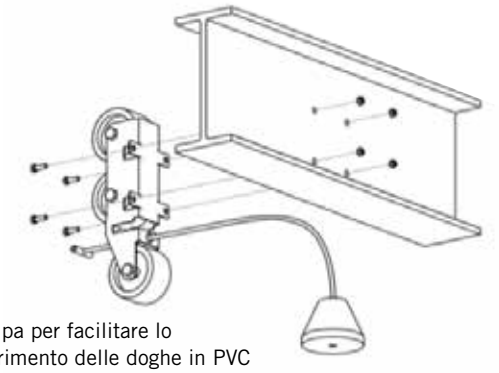

Rampa per facilitare lo scorrimento delle doghe in PVC



SUPPORTI PER PUTRELLA		
DESCRIZIONE	CODICE	PREZZO €
CON KIT PREINSTALLAZIONE (per fissaggio supporti putrella)	**69177**	547,00
SENZA KIT PREINSTALLAZIONE (per fissaggio supporti putrella)	**070350**	426,00



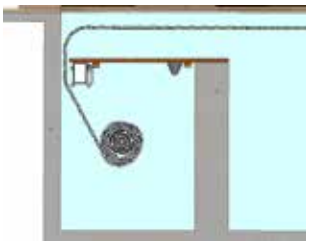



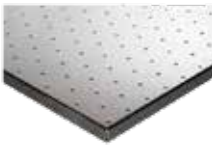

STEP 3 - MODELLO SOMMERSO ROUSSILLON CON COPERCHIO IMMERSO

COPERTURE PER VANO INTERRATO: 3 SOLUZIONI

Soluzione 1: COPERTURA DEL VANO IN PVC CON PROFILO DI FISSAGGIO

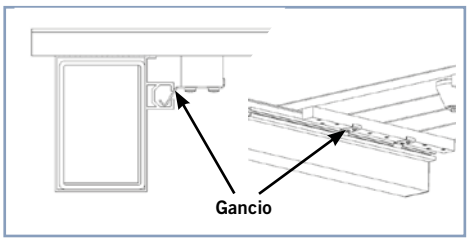



DISPONIBILE NEI COLORI: LEGNO, GRIGIO MEDIUM, BIANCO, SABBIA

Sono specifiche per quest'uso: si fissano affinchè non galleggino.
Sotto ogni pezzo si pone un gancio che si inserisce nella scanalatura del dentello della putrella nel momento del montaggio affinché non si muova.

Dimensioni	Codice	Prezzo €	Cod. Alfanumerico
700 mm x 1000 mm	**61826**	1.158,00	P21
950 mm x 1000 mm	**61801**	1.265,00	P21
A misura	**61816**	1.433,00	P21

PER I CODICI E I PREZZI CONTATTARE L'UFFICIO TECNICO: ufficiotecnico@fluidra.it

Soluzione 2: COPERTURA DEL VANO IN ACCIAIO INOSSIDABILE / TRAVE IN ACCIAIO INOSSIDABILE

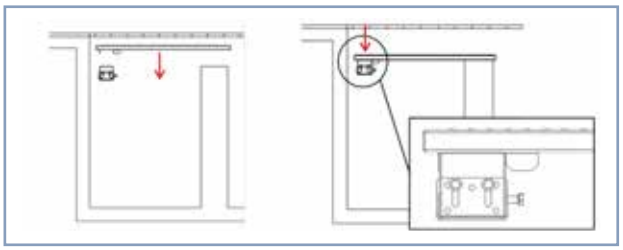



Coperchio in acciaio inox (spessore 3,5 cm x profondità max 120 cm)

Dimensioni	Referenza	Prezzo €	Cod. Alfanumerico
A misura	**070312**	2.633,00	P21

Soluzione 3: COPERTURA DEL VANO IN PVC



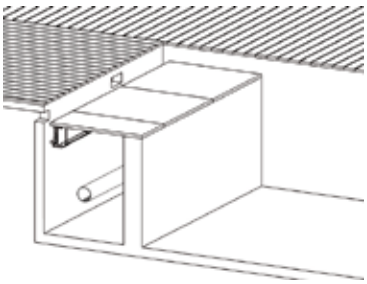



Coperchio in PVC rigido estruso di colore bianco utilizzabile per posa piastrelle o rivestimento PVC armato antisdrucciolo. Fissaggio sopra trave in fibra di vetro.

Dimensioni	Referenza	Prezzo €	Cod. Alfanumerico
995 mm x 1000 mm	**070378**	1.233,00	P21
A misura	**070380**	1.349,00	P21

Sistema di sicurezza

Posizionare le cinghie di sicurezza nel lato dell'asse del rullo avvolgitore e nel lato della scala opposta, se la profondità tra il livello d'acqua e il coperchio nel vano è > 20 cm.

Si possono installare le putrelle in angoli di 4 cm massimo per essere conformi alla norma NF P90 308.

Nel caso di raggi superiori la putrella contro la parete dovrà essere diminuita.

Lo spazio tra la parete e la putrella dovrà essere superiore a 7 cm.
Non viene rispettata la norma.

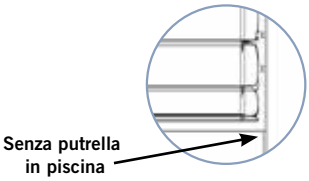

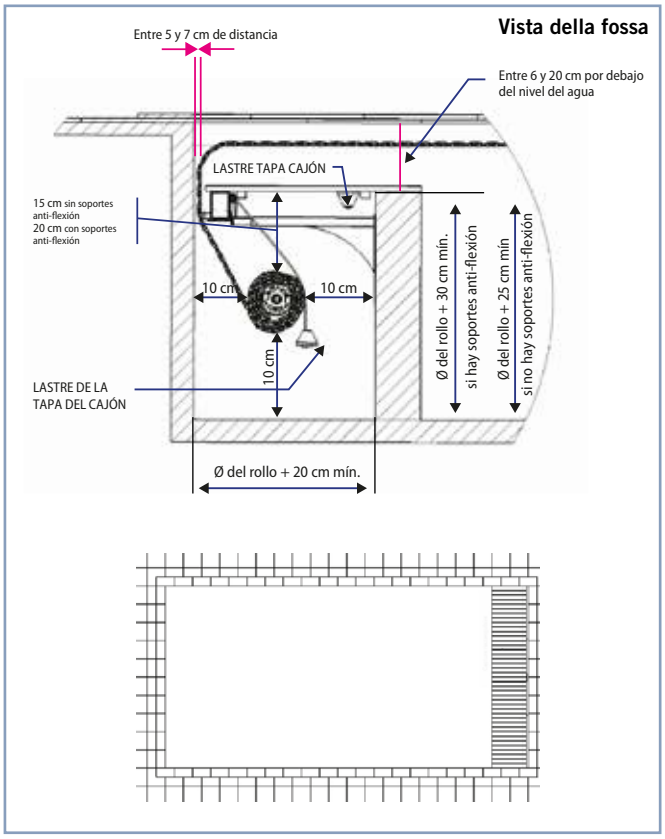

Dimensioni da rispettare

L'altezza disponibile nel vano fossa rullo deve essere, come minimo, del diametro della copertura avvolta più 30 cm.

La profondità interna della fossa deve essere superiore al diametro del rullo avvolto più 20 cm (vedi dettaglio fig. a lato).

Lo spazio libero di passaggio della copertura tra il muro e la parte posteriore del coperchio deve essere compreso tra i 5 e i 7 cm, per adempiere alla normativa NF 90 308.

La profondità del coperchio è a discrezione dell'installatore.
Deve avere un minimo di 6 cm per funzionare correttamente ed un massimo di 20 cm per adempiere alla normativa NF P90 308.

Parete di separazione in pvc

DESCRIZIONE

La parete di separazione può essere costruita in opera o in PVC. Il suo scopo è migliorare la sicurezza ed evitare che i bagnanti tocchino il rullo di avvolgimento. Evita anche l'avvolgimento del tubo del pulitore nelle doghe. La parete è costituita da placche in PVC da 300 mm di altezza rinforzata all'interno da acciaio inossidabile. Il fissaggio si realizza con supporti in acciaio inossidabile a U laccati bianco fissati sopra il supporto del travetto. Si fissano al muro verticale. Per piscine maggiori a 6 m consultare l'ufficio tecnico Fluidra.

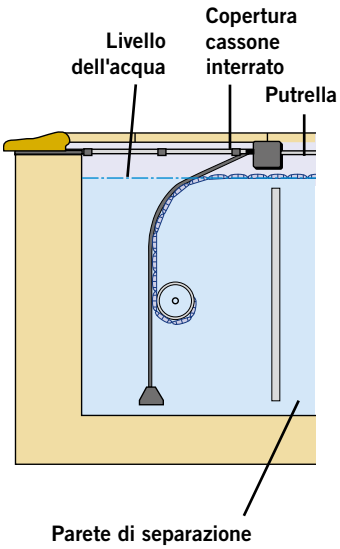



Parete di separazione con rinforzo in acciaio inossidabile

Pareti di separazione in PVC disponibili nelle altezze 0,90 - 1,20 - 1,50 e relativi supporti nelle colorazioni bianco, sabbia e grigio medium. Per supporto tecnico contattare l'Ufficio Tecnico.

Doghe in PVC

DESCRIZIONE

Le doghe AstralPool sono completamente ermetiche, sono trattate per essere anti macchia, anti urto, anti-UV e per resistere all'azione di prodotti chimici e al peso di bambini e animali.

Caratteristiche tecniche delle doghe in PVC:

Larghezza: 71,4 mm - Spessore: 17 mm; è garantito il galleggiamento.

PVC vuoto estruso anti-macchia e anti-UV.

Per evitare le macchie, soprattutto quelle organiche, le doghe vengono stabilizzate con calcio-zinco.

Possibilità di regolare la larghezza della copertura: un tappo saldato all'estremità di ogni doga e un'aletta di 20 mm assicurano la finitura della lama e la tenuta stagna della copertura. Le alette sono disponibili anche nelle seguenti misure: 10mm - 30 mm - 150 mm - 250 mm.

La resistenza termica (isolamento termico) delle doghe è di 0,18 m^2 K / W.

Per ottenere la massima integrazione della copertura con l'ambiente circostante, si può scegliere tra differenti colori: Bianco, Sabbia, Grigio, Grigio Scuro.

Conformi alla normativa NF P 90-308.

Lunghezza piscina	Bobina per un rullo Ø 146 mm	Bobina per un rullo Ø 196 mm
1 m	220 mm	260 mm
2 m	290 mm	320 mm
3 m	320 mm	350 mm
4 m	360 mm	390 mm
5 m	390 mm	420 mm
6 m	430 mm	450 mm
7 m	460 mm	470 mm
8 m	470 mm	490 mm
9 m	490 mm	520 mm
10 m	530 mm	530 mm
11 m	540 mm	560 mm
12 m	560 mm	570 mm
13 m	590 mm	590 mm
14 m	600 mm	610 mm
15 m	640 mm	630 mm
16 m	660 mm	640 mm
17 m	680 mm	660 mm
18 m	700 mm	680 mm
19 m	720 mm	700 mm
20 m	730 mm	720 mm



Larghezza massima	BIANCO			SABBIA			GRIGIO			GRIGIO SCURO		
	Codice	Cod. Alfanum	Prezzo €/m	Codice	Cod. Alfanum	Prezzo €/m	Codice	Cod. Alfanum	Prezzo €/m	Ref.	Cod. Alfanum	Prezzo €/m
3,5 m	**34755**	P21	391,00	**34761**	P21	391,00	**40998**	P21	391,00	**061857**	P21	391,00
4 m	**31168**	P21	434,00	**31169**	P21	434,00	**41000**	P21	434,00	**061858**	P21	434,00
4,5 m	**34756**	P21	478,00	**34762**	P21	478,00	**41001**	P21	478,00	**061859**	P21	478,00
5 m	**31172**	P21	529,00	**31173**	P21	529,00	**40761**	P21	529,00	**061860**	P21	529,00
5,5 m	**34757**	P21	564,00	**34763**	P21	564,00	**41002**	P21	564,00	**061861**	P21	564,00
6 m	**31176**	P21	625,00	**31177**	P21	625,00	**41003**	P21	625,00	**061862**	P21	625,00
7 m	**31900**	P21	713,00	**31901**	P21	713,00	**40762**	P21	713,00	**061863**	P21	714,00
8 m	**31905**	P21	836,00	**31906**	P21	836,00	**41004**	P21	836,00	**061864**	P21	837,00
9 m	**35132**	P21	933,00	**35134**	P21	933,00	**061262I**	P21	Consultare	**061865**	P21	933,00
10 m	**35133**	P21	1.012,00	**35135**	P21	1.012,00	**061406**	P21	1.013,00	**061866**	P21	1.013,00
11 m	**33112**	P21	1.104,00	**35136**	P21	1.104,00	**061407**	P21	1.105,00	**061867**	P21	1.105,00



Doghe per scale

DESCRIZIONE

Per adattarsi a qualsiasi forma di piscina, esistono tre modelli distinti di forme geometriche standard, che assicurano una perfetta aderenza al bordo della piscina e la massima sicurezza.

Le forme disponibili sono: scala romana - scala rettangolare - scala trapezoidale.

METODO DI CALCOLO DELLE DOGHE PER SCALA

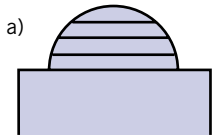

SCALA ROMANA

Installazione:

a) Deve essere installata sul lato opposto del rullo avvolgitore.

Prezzo:

Prezzo per scala romana.

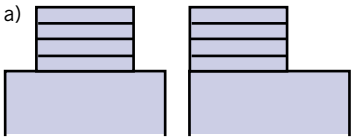

SCALA RETTANGOLARE

Installazione:

a) Deve essere installata sul lato opposto del rullo avvolgitore.

Prezzo:

Prezzo per scala rettangolare.

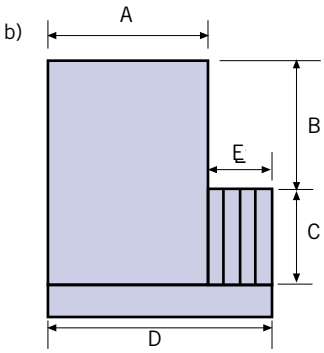

Installazione:

b) Situata sul lato della copertura.

Prezzo:

Prezzo delle doghe per metro lineare D x (C + 1 m).

- La larghezza del rullo D include la larghezza di A della piscina + la profondità E della scala.

NOTA PER SCALA LATERALE:

Calcolo del prezzo totale delle doghe: prezzo delle doghe per la scala + prezzo delle doghe (AxB)

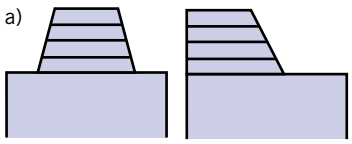

SCALA a TRAPEZIO ISOSCELE

Installazione:

a) Deve essere installata sul lato opposto del rullo avvolgitore.

Prezzo:

Prezzo per scala a trapezio.

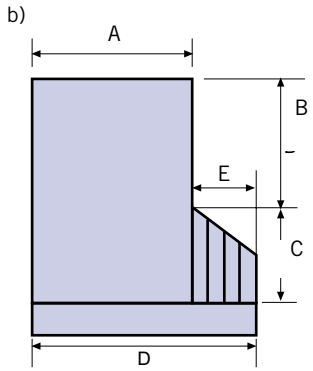

SCALA A TRAPEZIO RETTANGOLO O SCALENO

Installazione:

a) Deve essere installata sul lato opposto del rullo avvolgitore.

Prezzo:

Prezzo per scala a trapezio.

Installazione:

b) Situata sul lato della copertura

Prezzo:

Prezzo delle doghe per metro lineare.

D x (C + 1 m) + supplemento per taglio a gradini della lama per forma libera al metro lineare.

- La larghezza del rullo D include la larghezza di A della piscina + la profondità E della scala.

NOTA PER SCALA LATERALE:

Calcolo del prezzo totale delle doghe: prezzo delle doghe per la scala + prezzo delle doghe (AxB)

Doghe in PVC per scale

		BIANCO		SABBIA		GRIGIO		GRIGIO SCURO	
Descrizione	**Cod.Alfanum.**	**Codice**	**Prezzo €**	**Codice**	**Prezzo €**	**Codice**	**Prezzo €**	**Referenza**	**Prezzo €**
Scala romana taglio squadrato									
Ø 3 m	P21	**31182**	874,00	**31183**	874,00	**41043**	874,00	**061868**	874,00
Ø 4 m	P21	**31186**	1.229,00	**31187**	1.229,00	**41044**	1.229,00	**061869**	1.229,00
Scala romana taglio a raggio									
Ø 3 m	P21	**37094**	1.139,00	**37188**	1.139,00	**41045**	1.139,00	**061870**	1.140,00
Ø 4 m	P21	**37095**	1.618,00	**37189**	1.618,00	**41046**	1.618,00	**061871**	1.618,00
Scala rettangolare									
2 x 1,5 m	P21	**31190**	630,00	**31191**	630,00	**41047**	630,00	**061872**	630,00
2,5 x 2 m	P21	**31194**	827,00	**31195**	827,00	**41048**	827,00	**061873**	827,00
Scala trapezoidale taglio squadrato									
base 3 m	P21	**31198**	988,00	**31199**	988,00	**41049**	988,00	**061874**	988,00
base 4 m	P21	**31202**	1.343,00	**31203**	1.343,00	**41050**	1.343,00	**061875**	1.344,00
Scala trapezoidale taglio a raggio									
base 3 m	P21	**37098**	1.259,00	**37196**	1.259,00	**41051**	1.259,00	**061876**	1.259,00
base 4 m	P21	**37099**	1.734,00	**37197**	1.734,00	**41052**	1.734,00	**061877**	1.734,00

2 finiture possibili: taglio squadrato e taglio a raggio. Per altre misure consultare l'ufficio tecnico.

Accessori per scale	Codice	Cod. Alfanumerico	Prezzo €
Gancio di blocco per scale	**31206**	P21	181,56
Forfait taglio squadrato per forma libera	**31180**	P21	401,00
Forfait taglio a raggio per forma libera	**38735**	P21	456,00



35131

Sistema di sicurezza in ABS

DESCRIZIONE

Offriamo una linea di accessori sia per l'uso e sia per la manutenzione della copertura automatica:

- Flangia di fissaggio in ABS per ancoraggio alla parete + cinghia.
- Flangia ABS + Supporto inox per fissare sotto il bordo vasca + cinghia.
- Squadra piscina a sfioro.
- Sky di copertura modello elevato.

In adempimento con la norma francese NF P90-308 per le coperture da piscina saranno fornite le seguenti unità di cinghia in funzione del tipo di copertura e della piscina:



34754

Accessori	Codice	Prezzo €	Cod.Alf.
Flangia anti-sollevamento in ABS per fissaggio a muro + cinghia	**34754-IT**	34,78	P21
Kit invito avvolgimento lame	**31944**	29,00	P21



31944

Per ottenere un'ulteriore sicurezza della copertura al fine di evitare la caduta in acqua di bambini, animali e oggetti, è possibile installare i suddetti accessori.

Modelli sommersi e modelli esterni calotta di protezione:

- Coperta con scala: 3 unità
- Coperta con scala: 2 unità

Modelli esterni:

- Coperta con scala: 5 unità (2 lato motore e 3 lato scala)
- Coperta senza scala: 4 unità (2 lato motore e 2 lato opposto



Facile da installare: fissaggio a parete o al di sopra della superficie con due altezze disponibili



Sistema di sicurezza in acciaio inox AISI-316 L (lucido)

DESCRIZIONE

Spessore: 15,3 mm. ▪ Altezza: 52,1 mm. ▪ Larghezza: 30 mm.

Aspetto esteriore: In acciaio inossidabile AISI-316 L lucido + cinturino colorato



Bianco



Sabbia



Azzurro



Grigio



Grigio scuro

Facile da utilizzare



Accessori	Codice	Prezzo €	Cod.Alfanum.
Sistema sicurezza inox per fissaggio a parete con cinturino in PVC bianco	**070317**	104,50	P21
Sistema sicurezza inox per fissaggio a parete (altezza 100mm) con cinturino in PVC bianco	**070321**	159,39	P21
Sistema sicurezza inox per fissaggio a parete con cinturino in PVC sabbia	**070322**	104,50	P21
Sistema sicurezza inox per fissaggio a parete (altezza 100mm) con cinturino in PVC sabbia	**070324**	159,39	P21
Sistema sicurezza inox per fissaggio a parete con cinturino in PVC grigio	**070328**	104,50	P21
Sistema sicurezza inox per fissaggio a parete (altezza 100mm) con cinturino in PVC grigio	**070330**	159,39	P21
Sistema sicurezza inox per fissaggio a parete con cinturino in PVC azzurro opaco	**070331**	104,50	P21
Sistema sicurezza inox per fissaggio a parete (altezza 100mm) con cinturino in PVC azzurro opaco	**070333**	159,39	P21
Sistema sicurezza inox per fissaggio a parete con cinturino in PVC grigio scuro	**Consultare**	Consultare	P21
Sistema sicurezza inox per fissaggio a parete (altezza 100mm) con cinturino in PVC grigio scuro	**Consultare**	Consultare	P21



Sistema di aggancio con cinturino in tessuto

DESCRIZIONE

Ottimo rapporto qualità/prezzo

Accessori	Codice	Prezzo €	Cod. Alfanumerico
Sistema sicurezza in tessuto per fissaggio a parete bianco	**070316**	33,26	P21
Sistema sicurezza in tessuto per fissaggio a parete (altezza 50mm) bianco	**070334**	Consultare	P21
Sistema sicurezza in tessuto per fissaggio a parete (altezza 100mm) bianco	**070335**	78,87	P21

Facile da installare: fissaggio a parete o al di sopra della superficie con due altezze disponibili



COVER CONNECT

DESCRIZIONE

▪ Centralina di controllo wireless con fissaggio a parete + accoppiamento Bluetooth per app.
- Frequenza radio 433 MHz ad alte prestazioni: portata fino a 100 m.
- Bluetooth integrato.

▪ Flessibilità
- Compatibile per la gestione di tutte le coperture automatiche: sommerse ed esterne.
- Apertura / chiusura configurabile.



▪ Sicurezza
- Tastiera a membrana con 4 tasti: sblocco tramite codice, non necessita di chiave.
- Indicazione del livello della batteria.

▪ Facilità di installazione
- Nessun cavo tra il locale tecnico e la scatola di comando a muro.
- Plug & Play, ricevitore precablato con connettori amovibili.
- Montaggio a parete utilizzando solo due viti senza aprire la centralina.

▪ Autonomia
- Fino a 3 anni di autonomia con un uso regolare, grazie a una batteria al litio.

▪ Dimensioni: 90 x 130 x 41 mm
▪ IP67

APP COVER CONNECT
▪ Consente l'apertura e la chiusura della copertura tramite Bluetooth a distanza.
- Accesso di sicurezza tramite password.

▪ Facilità di installazione
- Collegamento automatico alla scatola di comando a muro.
- Procedura di associazione guidata per un'installazione semplificata.
- Accesso alla documentazione del prodotto.

▪ Flessibilità
- Compatibile con Android e iOS (scaricabile da Play Store e App Store).
- 3 lingue disponibili: francese - inglese - spagnolo.
- Possibilità di accoppiare un numero illimitato di smartphone.

▪ Applicazione gratuita senza abbonamento





Per coperture sommerse	Codice	Prezzo €	Cod. Alfanumerico
Kit comando remoto a muro + app Cover Connect	**070547**	1.095,00	P21
Kit comando chiave + app Cover Connect	**070548**	674,00	P21

Per coperture esterne	Codice	Prezzo €	Cod. Alfanumerico
Kit comando remoto a muro + app Cover Connect (Sveltea)	**070572**	1.095,00	P21
Kit comando remoto a muro + app Cover Connect (Zen'it)	**070549**	1.095,00	P21
Kit comando chiave + app Cover Connect (Sveltea)	**070573**	674,00	P21
Kit comando chiave + app Cover Connect (Zen'it)	**070550**	674,00	P21

Accessori	Codice	Prezzo €	Cod. Alfanumerico
Telecomando a muro (gestione remota)	**070562**	500,00	P21
Telecomando a chiave	**907672**	77,68	P21

Modello DECKWell: copertura di sicurezza portante in legno

DECK Well

DESCRIZIONE

La terrazza mobile DECKWell è la copertura più innovativa ed ingegnosa
che unisce funzionalità ed estetica, per diversi tipi di piscina:

3,15 x 3,15 m
6 x 3 m
7 x 3,50 m
8 x 4 m
su misura a richiesta dimensioni piscina massime 5x11 m (contattare l'ufficio tecnico)

PISCINA o TERRAZZA?





DECKWell è 100 % efficace.

DECKWell è la copertura mobile in legno che in pochi secondi trasforma la piscina in una terrazza prendisole o in uno spazio sicuro e confortevole per far giocare i bambini.

DeckWell si presenta in kit pronto da posare. La realizzazione delle doghe in un solo pezzo su tutta la larghezza
e il metodo di ritaglio originale ed esclusivo consentono l'installazione senza tagli, senza giunti di raccordo, senza regolazioni, senza viti di fissaggio e senza forature. Il montaggio è incredibilmente facile e veloce (1 giornata di lavoro).



DECKWell è conforme alla normativa francese AFNOR sulla sicurezza in materia di coperture per piscine private: NF-P90-308.
Questo significa che la copertura è 100% sicura contro eventuali incidenti di caduta. Chiusa e bloccata, non permette l'accesso in piscina.

Dotata di una struttura grigio chiaro e deck in legno composito, DECKWell si adatta perfettamente e con eleganza all'ambiente circostante.
Massima integrazione della copertura con l'ambiente circostante grazie ai differenti colori disponibili.

Apertura e chiusura facile e veloce, senza fatica.
Grazie alla maniglia in dotazione, inserita direttamente nel modulo, la copertura si apre e si chiude in modo facile e veloce.

Optional motorizzazione: motori a batteria con piastrina solare e carica-batterie
(vedi foto sottostanti).


MIELE


ANTRACITE


SABBIA





La soluzione ideale anche per piccoli giardini!
Rispetto ad altri sistemi di terrazza mobile, DECKWell ha il vantaggio di essere meno ingombrante, perchè la terrazza è su 2 livelli e va a sovrapporsi alla pavimentazione circostante. I 2 o 4 moduli possono scorrere su un solo lato della piscina o su entrambi i lati.

DECKWell 2 moduli
3,15x3,15 m



DECKWell 4 moduli
6x3 m - 7x3,50 m - 8x4 m



Copertura DECKWell MIELE 3,15x3,15 m
Copertura DECKWell GRIGIO 3,15x3,15 m
Copertura DECKWell SABBIA 3,15x3,15 m
Copertura DECKWell MIELE 6x3 m
Copertura DECKWell GRIGIO 6x3 m
Copertura DECKWell SABBIA 6x3 m
Copertura DECKWell MIELE 7x3,50 m
Copertura DECKWell GRIGIO 7x3,50 m
Copertura DECKWell SABBIA 7x3,50 m
Copertura DECKWell MIELE 8x4 m
Copertura DECKWell GRIGIO 8x4 m
Copertura DECKWell SABBIA 8x4 m

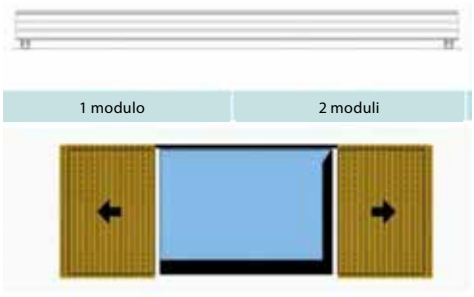

Apertura sulla larghezza

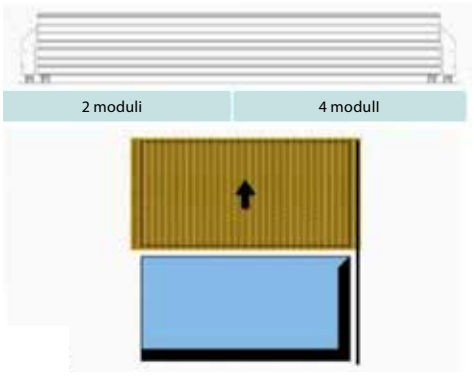

Apertura sulla lunghezza

PER I CODICI E I PREZZI CONTATTARE L'UFFICIO TECNICO: ufficiotecnico@fluidra.it

In fase d'ordine è importante compilare in ogni sua parte il presente modulo.

MODULO PER COPERTURE AUTOMATICHE A TAPPARELLA

CLASSIFICAZIONE PISCINA	
PRIVATA	PUBBLICA
	Piscine tipo A, B e C secondo UNI 10637:2016

RIFERIMENTO CLIENTE

TIPO DI COPERTURA	
SOMMERSA	ESTERNA
MODELLO:	MODELLO:

COLORE LAMINE			
☐	BIANCO	☐	GRIGIO CHIARO
☐	SABBIA	☐	GRIGIO SCURO

STRUTTURA PISCINA			
☐	MURATURA	☐	PREFABBRICATO
☐	VETRORESINA	☐	CON BORDO SFIORO

RIVESTIMENTO PISCINA			
☐	LINER	☐	PIASTRELLE

ANCORAGGI PER TAPPARELLA			
☐	DA INSTALLARE	☐	GIA' INSTALLATI
		SPECIFICARE MODELLO	

SPESSORE MURO VANO MOTORE (SOLO PER MOD. ROUSSILLON)			
☐	20 cm	☐	30 cm
☐	ALTRO: cm		

TRATTAMENTO CHIMICO CON SALE (OPPURE ACQUA SALATA)			
☐	SI	☐	NO

TIPOLOGIA E POSIZIONE SKIMMER			
☐	LARGHEZZA RULLO	☐	LUNGHEZZA
☐	LARGHEZZA OPPOSTA RULLO	☐	DUE LUNGHEZZE

DETTAGLI FLANGIA SKIMMER			
☐	FILO RIVESTIMENTO	☐	SPORGENZA: cm

FORNITURA DELLA PUTRELLA ALLUMINIO / FIBRA DI VETRO			
☐	SI	☐	NO

COLORE DELLA PUTRELLA					
☐	BIANCO	☐	GRIGIO	☐	SABBIA

FORNITURA DEL COPERCHIO PER VANO TAPPARELLA			
☐	SI	☐	NO

TIPO DI COPERCHIO PER VANO TAPPARELLA			
FUORI DALL'ACQUA		SOMMERSO	
☐	LEGNO IPE	☐	LEGNO IPE
☐	ALLUMINIO	☐	ACCIAIO INOX 316L
(BIANCO - SABBIA - GRIGIO)		☐	PVC ESTRUSO COLOR GRIGIO

LARGHEZZA COPERCHIO PER VANO TAPPARELLA			
FUORI DALL'ACQUA		SOMMERSO	
☐	70 cm	☐	99,5 cm (PVC)
☐	95 cm	☐	SU MISURA (PVC - INOX)
☐	SU MISURA (IPE' - ALLUM.)		

TELECOMANDO			
☐	SI	☐	NO

IL PRESENTE MODULO DEVE ESSERE COMPILATO IN TUTTE LE SUE PARTI

PER COPERTURE CON VANO RULLO

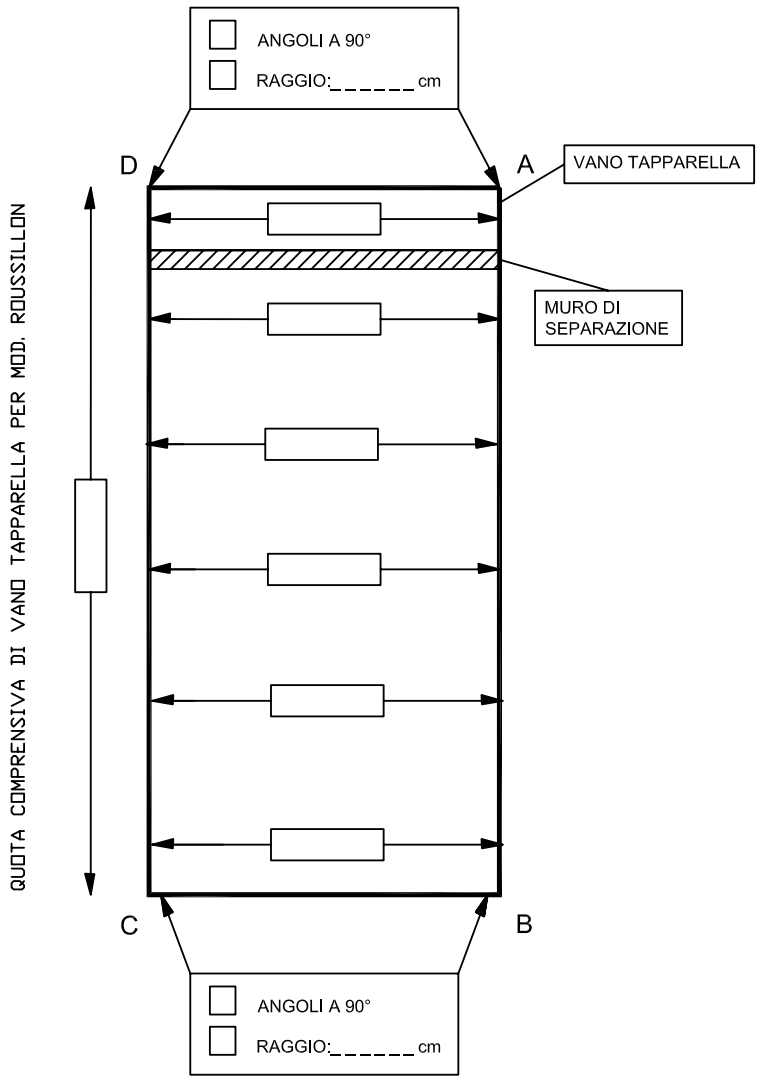

MISURE DIAGONALI

AC:_____

BD:_____

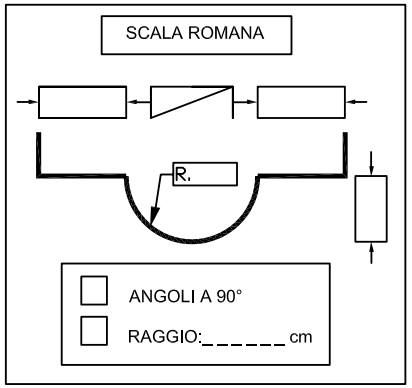

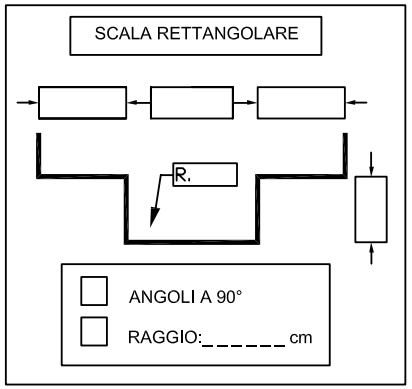

IL PRESENTE MODULO DEVE ESSERE COMPILATO IN TUTTE LE SUE PARTI

PER COPERTURE DA ESTERNO

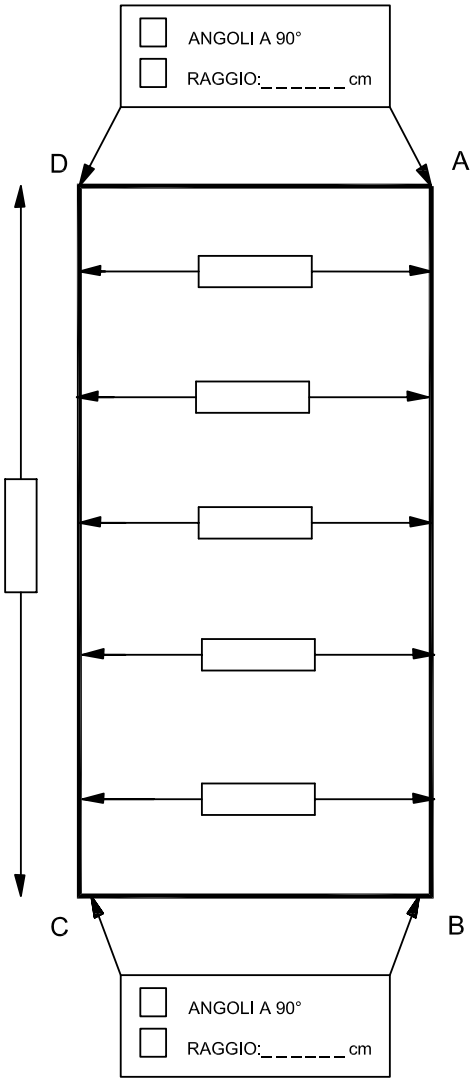

MISURE DIAGONALI

AC:_____

BD:_____

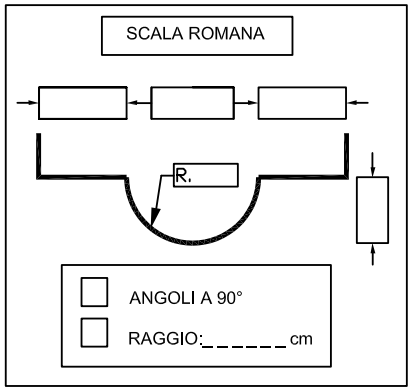

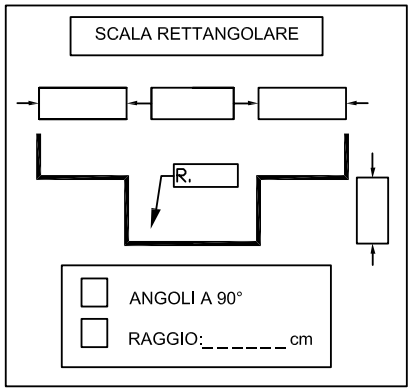

IL PRESENTE MODULO DEVE ESSERE COMPILATO IN TUTTE LE SUE PARTI

IN QUESTO RIQUADRO DISEGNARE, A MANO LIBERA, IL PROFILO DELLA PISCINA.
QUOTARE I LATI PRINCIPALI.
PER LE PISCINE A SKIMMER, INDICARE LA POSIZIONE DEGLI SKIMMER E LO SPESSORE DELLE FLANGE DI TENUTA.
PER LE PISCINE A SFIORO, INDICARE QUALI SONO I LATI CON BORDO SFIORATORE

IL PRESENTE MODULO DEVE ESSERE COMPILATO IN TUTTE LE SUE PARTI



BOLLE

Modello Bolle 400 µm - azzurro

		Codice	Prezzo € / m²	Cod. Alfanumerico	Imb. Standard	Peso Kg Standard	Volume m³ Standard
	Forma piscina						
Modello Eco	Standard	**09296GG**	16,20	P21	-	-	-
	Standard con scala	**LIT001998GG**	18,55	P21	-	-	-
	Forma Libera	**06214GG**	20,71	P21	-	-	-
Modello Luxe	Standard	**09295GG**	17,28	P21	-	-	-
	Standard con scala	**LIT001999GG**	19,51	P21	-	-	-
	Forma Libera	**03975GG**	22,04	P21	-	-	-

Optional/Accessori

	Codice	Prezzo € / m²	Cod. Alfanumerico	Imb. Standard	Peso Kg Standard	Volume m³ Standard
Asola per tubolare	**LIT001993GG**	0,37	P21	-	-	-
Tubolare di Galleggiamento	**LIT001994GG**	34,77	P21	-	-	-

SCHEDA TECNICA Copertura isotermica flottante Bolle	
Composizione	Materiale a base di polietilene
Produzione	Saldatura ad ultrasuoni
Bordatura	Bordi sovrapposti in polietilene con cucitura
Modello Eco	Bordo a vivo senza occhielli
Modello Luxe	Bordatura sul perimetro
Fissaggio	N°2 occhielli sulle due estremità della lunghezza opposta al rullo + n°1 occhiello centrale per la corda di traino
	Occhielli ogni ca. 50 cm. sulla larghezza del lato del rullo avvolgitore
Composizione	Occhielli in ottone nichelato
Imballaggio	Con fodera di protezione



Modello bolle 400 µm + rinforzo 220 µm

		Codice	Prezzo € m²	Cod. Alfanum.	Imb. Standard	Peso kg standard	Volume m³ standard
Modello Eco	Standard	**LIT006002GG**	20,05	P21	-	-	-
	Standard con Scala	**LIT006002GG AI 92**	24,15	P21	-	-	-
	Forma libera	**LIT006002GG AI 57**	26,47	P21	-	-	-
Modello Luxe	Standard	**LIT006003GG**	21,11	P21	-	-	-
	Standard con Scala	**LIT006003GG AI 92**	23,03	P21	-	-	-
	Forma libera	**LIT006003GG AI 57**	25,14	P21	-	-	-

SCHEDA TECNICA
Copertura Bolle 400 µm + rinforzo 220 µm

Composizione	Doppio strato di polietilene più uno strato di tessuto in trama termosaldato
Produzione	Saldatura ad ultrasuoni
Bordatura	Bordi sovrapposti in polietilene con cucitura
Modello Eco	Bordatura a vivo senza occhielli
Modello Luxe	Bordatura sul perimetro
Fissaggio	N°2 occhielli sulle due estremità della lunghezza opposta al rullo + n°1 occhiello centrale per la corda di traino
	Occhielli ogni ca. 50 cm. sulla larghezza del lato del rullo avvolgitore
Composizione	Occhielli in ottone nichelato
Imballaggio	Con fodera di protezione

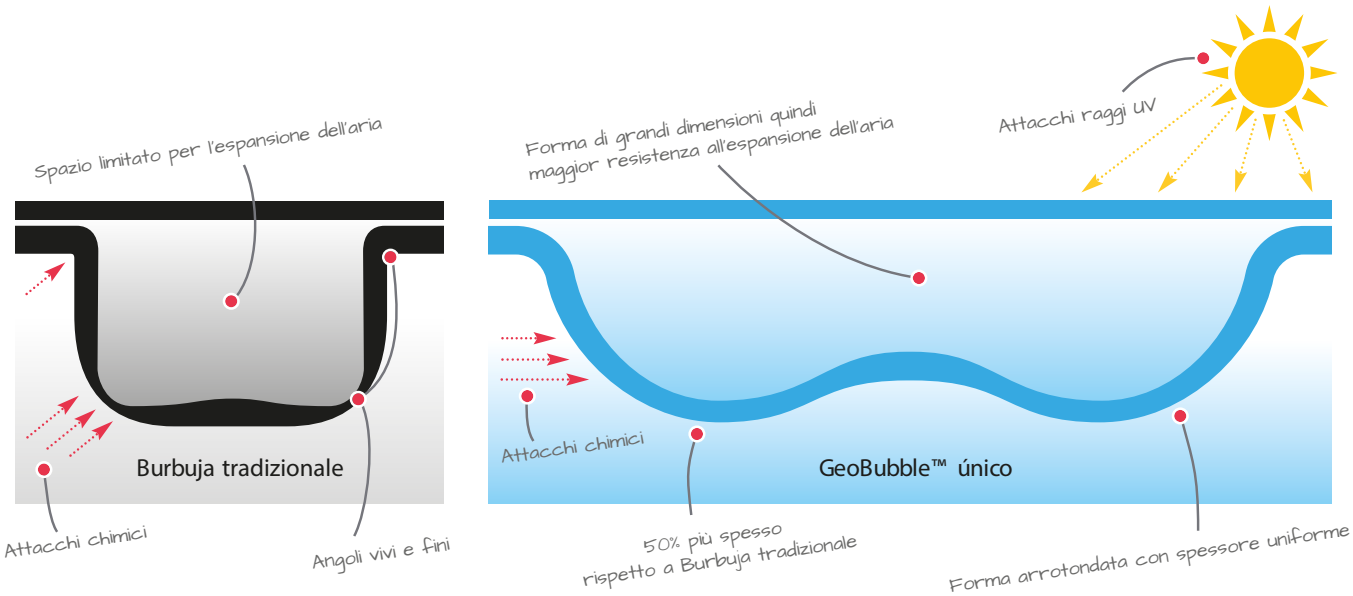

Modello Double Bubble 400 µm Nero



		Codice	Prezzo € m²	Cod. Alfanum.	Imb. Standard	Peso kg standard	Volume m³ standard
Modello Eco Nero	Standard	**LIT006000GG**	19,74	P21	-	-	-
	Standard con Scala	**LIT006000GG AI 92**	21,79	P21	-	-	-
	Forma libera	**LIT006000GG AI 57**	23,78	P21	-	-	-
Modello Luxe Nero	Standard	**LIT006001GG**	20,80	P21	-	-	-
	Standard con Scala	**LIT006001GG AI 92**	22,78	P21	-	-	-
	Forma libera	**LIT006001GG AI 57**	24,83	P21	-	-	-

SCHEDA TECNICA Copertura Double Bubble 400 µm	
Composizione	Due strati di polietilene con doppia bolla più uno strato di tessuto in trama termosaldato
Dimensione bolla	Larghezza 15mm x lunghezza 30 mm
Produzione	Saldatura ad ultrasuoni
Bordatura	Bordi sovrapposti in polietilene con cucitura
Modello Eco	Bordatura a vivo senza occhielli
Modello Luxe	Bordatura sul perimetro
Fissaggio	N°2 occhielli sulle due estremità della lunghezza opposta al rullo + n°1 occhiello centrale per la corda di traino
	Occhielli ogni ca. 50 cm. sulla larghezza del lato del rullo avvolgitore
Composizione	Occhielli in ottone nichelato
Imballaggio	Con fodera di protezione



Modello Mousse Blu / Bianco 6 mm

		Codice	Prezzo € / m²	Cod. Alfanumerico	Imb. Standard	Peso Kg Standard	Volume m³ Standard
	Forma piscina						
Modello Eco	Standard	**15553GG**	31,66	P21	-	-	-
	Standard con Scala	**LIT002006GG**	35,88	P21	-	-	-
	Forma libera	**03992GG**	37,00	P21	-	-	-
Modello Luxe	Standard	**09298GG**	34,77	P21	-	-	-
	Standard con Scala	**LIT002007GG**	38,99	P21	-	-	-
	Forma libera	**03984GG**	40,10	P21	-	-	-

SCHEDA TECNICA Copertura Mousse	
Composizione	Mousse reticolata in polietilene
Produzione	Saldatura termica con strisce di polietilene double face
Bordatura	Bordi sovrapposti in PVC con cucitura
Modello Eco	Bordatura sulle larghezze
Modello Luxe	Bordatura sul perimetro
Fissaggio	N°2 occhielli sulle due estremità della lunghezza opposta al rullo + n°1 occhiello centrale per la corda di traino
	Occhielli ogni ca. 50 cm. sulla larghezza del lato del rullo avvolgitore
Composizione	Occhielli in ottone nichelato
Imballaggio	Consegna arrotolata sulla larghezza in imballo morbido di protezione

Optional/Accessori

	Codice	Prezzo € / m²	Cod. Alfanumerico	Imb. Standard	Peso Kg Standard	Volume m³ Standard
Asola per tubolare	**LIT001993GG**	0,37	P21	-	-	-
Tubolare di Galleggiamento	**LIT001994GG**	34,77	P21	-	-	-

Coperture Invernali Akuacover e Akuawin: Calcolo del prezzo

COME CALCOLARE IL PREZZO TOTALE DI UNA COPERTURA

A.- Per il calcolo dell'area totale di una copertura PER PISCINA RETTANGOLARE è sufficiente aggiungere 75 cm per lato.

- Esempio di calcolo per piscina 5x10:

((5+1,5)*(10+1,5)) * prezzo al mq = prezzo totale copertura

B.- Per il calcolo dell'area totale di una copertura per piscina con SCALA ROMANA o SCALA RETTANGOLARE sommare le aree della vasca principale (ottenuta come da istruzioni precedenti) e del rettangolo circoscritto in caso di scala romana (vuoto per pieno) o rettangolo stesso nel caso di scala rettangolare, aumentato di 1,5 m.

- Esempio di calcolo per piscina 5x10 con scala romana raggio 1,5 m sul lato corto.
- [(5+1,5)*(10+1,5)]+[(3+1,5*r)] * prezzo al m2 = prezzo totale copertura.
- la copertura arriverà sagomata.
- Per un calcolo più preciso inviare modulo di richiesta preventivo all'Ufficio Tecnico.

C.- In caso di piscine A FORMA LIBERA, dovrete sempre inviare il modulo richiesta preventivo all'Ufficio Tecnico.

SCHEDA TECNICA Copertura AKUAcover	
Composizione	Filato in Polietilene laminato con Polietilene
Produzione	Cucitura
Bordatura	Bordi risvoltati in polietilene con cucitura
Fissaggio modello con salsicciotti	Fasce porta salsicciotti ogni metro
Fissaggio modello con occhielli	Coppie di occhielli con distanza reciproca di circa 20 cm e distanza tra coppie di circa 70 cm
Composizione	Occhielli in alluminio
Imballaggio	In sacco di Polietilene laminato

SCHEDA TECNICA Copertura AKUAwin	
Composizione	Filato in Poliestere laminato con PVC
Produzione	Saldatura termica
Bordatura	Bordi risvoltati in PVC con cucitura
Fissaggio modello con salsicciotti	Fasce porta salsicciotti ogni metro
Fissaggio modello con occhielli	Coppie di occhielli con distanza reciproca di circa 20 cm e distanza tra coppie di circa 70 cm
Composizione	Occhielli in alluminio
Imballaggio	In sacco di Polietilene laminato

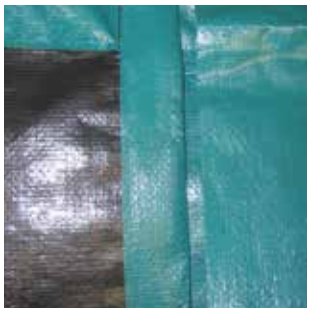

AKUAcover con salsicciotti

DESCRIZIONE

Copertura ermetica con ottima resistenza allo strappo, in tessuto galleggiante con spalmatura in polietilene su entrambi i lati e rinforzata con un'armatura interna in tessuto di polietilene, leggero e facile da maneggiare, con trattamento UV. Finitura con bordatura su tutto il perimetro. Colore verde in superficie e nero sul lato interno. Resistenza +70°C / -30°C. Peso 210 gr/m2. Completa di salsicciotti con tappo a pressione e fasce perimetrali per inserimento salsicciotti.

	Codice	Prezzo €	Cod. Alfanumerico	Imb. Standard	Peso Kg Standard	Volume m³ Standard
Codici coperture al metro quadro						
Copertura Akuacover standard con salsicciotti	**LIT001944GG**	11,56	P21	-	-	-
Copertura Akuacover con scala con salsicciotti	**LIT001944GG AI 92**	13,31	P21	-	-	-
Copertura Akuacover forma libera con salsicciotti	**LIT001944GG AI 57**	15,29	P21	-	-	-
Codici coperture complete						
Copertura Akuacover standard con salsicciotti per piscina 4x8m dimensioni 5,50x9,50m	**LIT002191GG**	608,00	P21	1	-	-
Copertura Akuacover standard con salsicciotti per piscina 4x8m dimensioni 5,50x9,50m con scala romana raggio 1,50m	**LIT002192GG**	786,00	P21	1	-	-
Copertura Akuacover standard con salsicciotti per piscina 5x10m dimensioni 6,50x11,50m	**LIT002193GG**	869,00	P21	1	-	-
Copertura Akuacover standard con salsicciotti per piscina 5x10m dimensioni 6,50x11,50m con scala romana raggio 1,50m	**LIT002194GG**	1.085,00	P21	1	-	-
Copertura Akuacover standard con salsicciotti per piscina 6x12m dimensioni 7,50x13,50m	**LIT002195GG**	1.174,00	P21	1	-	-
Copertura Akuacover standard con salsicciotti per piscina 6x12m dimensioni 7,50x13,50m con scala romana raggio 1,50m	**LIT002196GG**	1.433,00	P21	1	-	-
Copertura Akuacover standard con salsicciotti per piscina 6x12m dimensioni 7,50x13,50m con scala romana raggio 2,00m	**LIT002199GG**	1.492,00	P21	1	-	-
Copertura Akuacover standard con salsicciotti per piscina 7x14m dimensioni 8,50x15,50m	**LIT002197GG**	1.525,00	P21	1	-	-



AKUAcover con occhielli

DESCRIZIONE

Copertura ermetica con ottima resistenza allo strappo, in tessuto galleggiante con spalmatura in polietilene su entrambi i lati e rinforzata con un' armatura interna in tessuto di polietilene, leggero e facile da maneggiare, con trattamento UV. Finitura con bordatura su tutto il perimetro e con doppio occhiello a 20 cm di distanza, ogni 70 cm su tutto il perimetro. Fornitura con corda elastica. Colore verde in superficie e nero sul lato interno. Resistenza +70°C / -30°C.

	Codice	Prezzo €	Cod. Alfanumerico	Imb. Standard	Peso Kg Standard	Volume m³ Standard
Codici coperture al metro quadro						
Copertura Akuacover standard con occhielli	**LIT001945GG**	10,16	P21	-	-	-
Copertura Akuacover con scala con occhielli	**LIT001945GG AI 92**	10,97	P21	-	-	-
Copertura Akuacover forma libera con occhielli	**LIT001945GG AI 57**	11,56	P21	-	-	-



AKUAwin con salsicciotti 400 g

DESCRIZIONE

Copertura in tessuto poliestere ad alta tenacità, spalmato in PVC, colore verde/nero. Peso 400/mq.

Resistenza +70/-25 °C. Saldatura ad alta frequenza, con doppia bordatura. Completa di salsicciotti com tappo a pressione e fasce perimetrali per inserimento salsicciotti.

Codici coperture al metro quadro	Codice	Prezzo €	Cod. Alfanumerico	Imb. Standard	Peso Kg Standard	Volume m³ Standard
Copertura Akuawin standard con salsicciotti	**LIT002040GG**	19,31	P21	-	-	-
Copertura Akuawin con scala e salsicciotti	**LIT002040GG AI 92**	20,98	P21	-	-	-
Copertura Akuawin forma libera con salsicciotti	**LIT002040GG AI 57**	22,88	P21	-	-	-

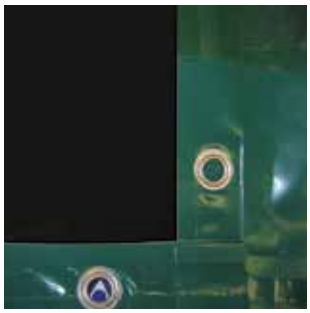

AKUAwin con occhielli 400 g

DESCRIZIONE

Copertura in tessuto poliestere ad alta tenacità, spalmato in PVC, colore verde/nero. Peso 400g/mq.

Resistenza +70/-25 °C. Saldatura ad alta frequenza, con doppia bordatura e con doppio occhiello a 20 cm di distanza dal bordo, ogni 70 cm su tutto il perimetro. Per fissaggio con accessori AstralPool.

Codici coperture al metro quadro	Codice	Prezzo €	Cod. Alfanumerico	Imb. Standard	Peso Kg Standard	Volume m³ Standard
Copertura Akuawin standard con occhielli	**LIT002042GG**	17,95	P21	-	-	-
Copertura Akuawin con scala con occhielli	**LIT002042GG AI 92**	18,72	P21	-	-	-
Copertura Akuawin forma libera con occhielli	**LIT002042GG AI 57**	19,31	P21	-	-	-

Accessori per AKUAcover e AKUAwin

DESCRIZIONE

Su richiesta inserimento griglia di evacuazione per tutti i modelli AKUAcover e AKUAwin.

	Codice	Prezzo €	Cod. Alfanumerico	Imb. Standard	Peso Kg Standard	Volume m³ Standard
Forfait griglia evacuazione al Mq.	**LIT001950GG**	1,48	P21	-	-	-
Salsicciotti di ricambio	**LIT001951GG MT100**	11,32	P21	-	-	-
Salsicciotti di ricambio	**LIT001951GG MT150**	17,16	P21	-	-	-
Salsicciotti di ricambio	**LIT001951GG MT200**	22,65	P21	-	-	-
Salsicciotti di ricambio	**LIT001951GG MT300**	33,85	P21	-	-	-
Air tube fino a 5m	**LIT002069GG**	45,10	P21	-	-	-
Air tube oltre 5m	**LIT002070GG**	39,80	P21	-	-	-
Kit Air tube	**LIT002071GG**	21,22	P21	-	-	-

Copertura di sicurezza per impedire l'accesso accidentale di bambini piccoli in piscina. Conforme alla norma NFP 90 308. Per piscine interrate fino ad un massimo di 11 x 5 m (con scala). Per il calcolo della copertura, aggiungere minimo 30 cm per ogni lato (es:una piscina di 5 x 10 m necessita una copertura di 10,60 x 5,60 m). Si può utilizzare tutto l'anno in quanto protegge la piscina dallo sporco e riduce la proliferazione di batteri ed alghe.



Nota: Per coperture estive di lunghezza massima 15 m

Copertura Tramontana

DESCRIZIONE

SISTEMA DI AVVOLGIMENTO: l'avvolgimento avviene con l'ausilio di 1 o 2 manovelle demoltiplicate (2 per coperture a partire da 9 x 4m). La copertura si avvolge attorno alle barre appoggiandosi sul bordo della piscina. Optional: sistema di movimento manuale con ruote demoltiplicate e manovella.

COLORE	Codice	Prezzo € / m²	Cod. Alfanumerico	Imb. Standard	Peso Kg Standard	Volume m³ Standard
Blu/beige	**40939**	67,42	P21	-	-	-
Verde Scuro/beige	**40940**	67,42	P21	-	-	-
Verde Chiaro/beige	**40941**	67,42	P21	-	-	-
Beige/beige	**40942**	67,42	P21	-	-	-

Scale e varie

	Codice	Prezzo €	Cod. Alfanumerico	Imb. Standard	Peso Kg Standard	Volume m³ Standard
Forfait scala rettangolare	**40947**	416,00	P21	-	-	-
Ritaglio per scale	**40948**	416,00	P21	-	-	-

SCHEDA TECNICA
Copertura Tramontana

Composizione	Telo in PVC 550 g/m² rinforzato con barre di alluminio ogni 1,50 m ca.
Saldatura	Saldatura ad alta frequenza
Bordatura	Doppia bordatura da 6 cm saldata su tutta la lunghezza con cinghie anti-sollevamento all'interno
Rinforzi	Pattini in PVC anti-abrasione in ogni barra a livello del bordo vasca
Fissaggi	Cinghie e ganci inox. Picchetti cilindrici inox/alluminio.
Evacuazione	Fori per l'evacuazione delle acque pluviali su tutta la larghezza tra una barra e l'altra
Avvolgimento	Standard 1 o 2 manovelle semplici, demoltiplicate in base alla dimensione della copertura
Imballaggio	Scatola in cartone con foglio di istruzioni



41223

Accessori / Ricambi

DESCRIZIONE

SISTEMA DI AVVOLGIMENTO COPERTURE A BARRE: Manovella demoltiplicata 7/1 Utilizzare n° 2 unità per dimensioni copertura a partire da 9 x 4 m

	Codice	Prezzo €	Cod. Alfanumerico	Imb. Standard	Peso Kg Standard	Volume m³ Standard
Manovella demoltiplicata 7/1	**41223**	338,00	P21	-	-	-

Scale e ritagli scaletta

DESCRIZIONE

Piscine con scala Romana / scala Rettangolare:

Non importa la forma della scala, la copertura avrà sempre forma rettangolare.

Scalette:

Ritagli per scalette fisse potranno essere realizzati SOLO se posizionati in un lato corto della piscina.

In questi casi la copertura dovrà essere avvolta sul lato opposto.

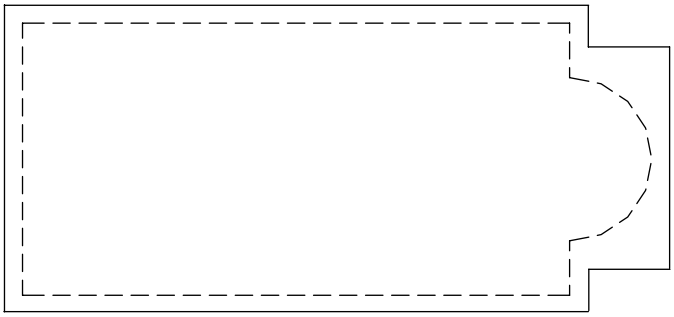

Piscine a forma libera

DESCRIZIONE

Anche nel caso di piscine a forma libera, la copertura avrà sempre forma rettangolare. É indispensabile indicare quale sarà il lato scelto per l'avvolgimento del rullo. Anche se la copertura avrà forma rettangolare, è indispensabile fornire le misure esatte della piscina per poter posizionare correttamente i pattini in PVC anti abrasione a livello del bordo perimetrale senza i quali non possiamo garantire la durata delle barre di alluminio. Verificare che attorno alla copertura ci sia spazio sufficiente per lo scorrimento della manovella o delle ruote (MINIMO 20 cm per lato)

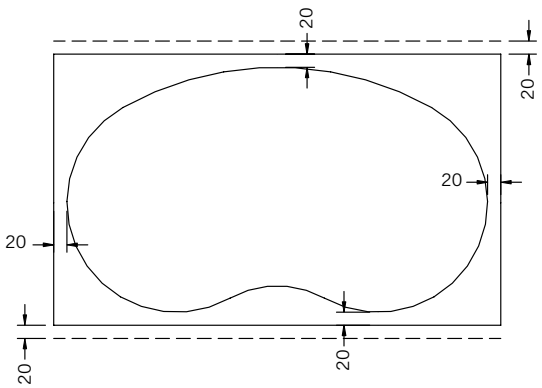

Tenditore 8 mm - 03998



Picchetto inox - 03994
Dim. 7,5 cm



Inserto cilindrico a scomparsa - 40950
Dim. ~ 6 cm x 1,5 cm



Accessori

		Codice	Prezzo €	Cod. Alfanumerico	Imb. Standard	Peso Kg Standard	Volume m³ Standard
Picchetto in acciaio inox	Unità	**03994**	3,95	P21	-	-	-
Picchetto lungo in acciaio inox.	Unità	**05732**	15,63	P21	-	-	-
Inserto cilindrico a scomparsa	Unità	**40950-IT**	10,69	P21	-	-	-
Inserto a scomparsa in ottone	Unità	**03995-IT**	19,18	P21	-	-	-
Mollone dinamometrico	Unità	**03996**	13,37	P21	-	-	-
Cinghie nere per rullo 1,50 m	Coppia	**4401050108**	34,30	P21	-	-	-
Tenditore 8 mm	ml	**03998**	6,22	P21	-	-	-
Tenditore 8 mm x 60 cm Cabiclic	Unità	**03999-IT**	10,05	P21	-	-	-
Tenditore 8 mm x 25 cm	Unità	**05736-IT**	8,49	P21	-	-	-
Tenditore 1,20 m con gancio	Unità	**05734**	6,74	P21	-	-	-
Pinze Fix kit con tenditore	Unità	**09439**	14,36	P21	-	-	-

Picchetto lungo in inox. - 05732
Dim. ~ 40 cm



Inserto a scomparsa in ottone -03995
Dim. 4 cm x Ø 2 cm



Mollone dinamometrico - 03996

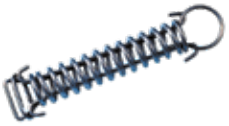

Cinghie nere per rullo 1,50 - 4401050108



Tenditore cabiclic 60 cm - 03999



Tenditore 25 cm - 05736



Tenditore con gancio - 05734



Pinza Fixkit con tenditore -09439





Flottanti rompi-ghiaccio

DESCRIZIONE

50 cm lunghezza.

	Codice	Prezzo €	Cod. Alfanumerico	Imb. Standard	Peso Kg Standard	Volume m³ Standard
CL01 nero (standard)	**34199**	17,74	P21	5	14,8	0,25



Tubo centrale d'alluminio anodizzato Ø 100 mm - Ø 80 mm

	Codice	Prezzo €	Cod. Alfanumerico	Imb. Standard	Peso Kg Standard	Volume m³ Standard
Ø 100 mm						
Tubo fisso 4,5 m di lunghezza	**07622**	574,00	P21	1	12,0	0,059
Tubo fisso 5,5 m di lunghezza	**07623**	661,00	P21	1	14,3	0,071
Tubo fisso 6,6 m di lung. (con 2 cinghie)	**07624**	768,00	P21	1	17,4	0,084
Tubo telescopico 4 - 5,5 m	**07625**	735,00	P21	1	12,8	0,054
Tubo telescopico 5 - 6,6 m	**07626**	830,00	P21	1	15,5	0,067
Tubo telescopico 5,5 - 7,5 m	**469000001**	1.274,00	P21	1	22,0	0,030
Tubo telescopico 6,6 - 8,5 m	**469000088**	1.621,00	P21	1	23,0	0,080
Ø 80 mm						
Tubo telescopico 4 - 5,5 m	**24762**	468,00	P21	1	10,3	0,035
Tubo telescopico 5 - 6,6 m	**30806**	524,00	P21	1	12,3	0,043

Per altre misure consultare
Nota bene: le cinghie non sono comprese nella fornitura
I tubi avvolgitori resistono a coperture di max 15 m di lunghezza.



Tubo fisso

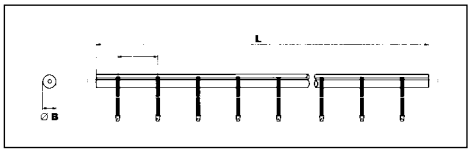

Codice tubo	L (m)	Ø B (mm)	N° cinghie
07622	4,5	100	8
07623	5,5	100	8
07624	6,6	100	10

Tubo telescopico

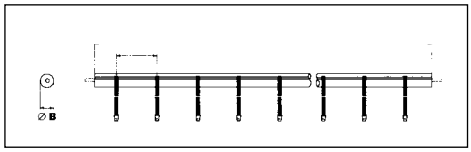

Codice tubo	L (m)	Ø B (mm)	N° cinghie
07625	4,0 - 5,5	95/100	8
07626	5,0 - 6,6	95/100	8
24762	4,0 - 5,5	75/80	8
30806	5,0 - 6,6	75/80	8



Supporto fisso in acciaio inox

DESCRIZIONE

2 supporti a forma di "T". Include: Manovella con manopola. 8 cinghie per bloccaggio della copertura.

	Codice	Prezzo €	Cod. Alfanumerico	Imb. Standard	Peso Kg Standard	Volume m³ Standard
Supporti in AISI-304	**07631**	452,00	P21	1	4,8	0,035

Il rullo che compare nella fotografia non è incluso nella fornitura

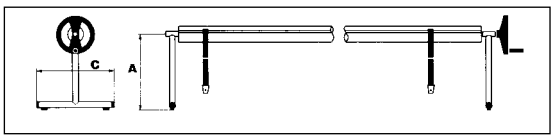

Codice tubo	A (mm)	C (mm)
07631	500	514



Supporto mobile in acciaio inox

DESCRIZIONE

2 supporti a forma di "T". Uno con ruote e l'altro fisso. Con 8 cinghie per il fissaggio della copertura.

	Codice	Prezzo €	Cod. Alfanumerico	Imb. Standard	Peso Kg Standard	Volume m³ Standard
Supporti in AISI-304	**07628**	567,00	P21	1	7,2	0,035

Il rullo che compare nella fotografia non è incluso nella fornitura

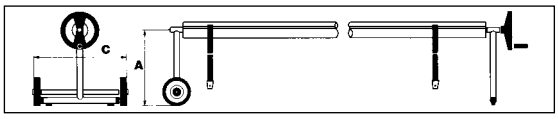

Codice	A (mm)	C (mm)
07628	500	650



Supporto fisso con flangia

DESCRIZIONE

2 supporti di altezza regolabile, da 500 a 800 mm. In AISI-304. Fissaggio al suolo mediante flange. Con 8 cinghie per il fissaggio della copertura.

Codice	Prezzo €	Cod. Alfanumerico	Imb. Standard	Peso Kg Standard	Volume m³ Standard
07629	464,00	P21	1	7,2	0,029

Il rullo che compare nella fotografia non è incluso nella fornitura

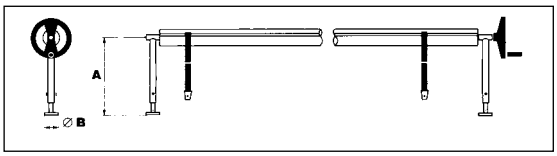

Codice	A (mm)	B (mm)
07629	500 a 800	100



Supporto fisso a parete

DESCRIZIONE

2 supporti per il fissaggio a parete mediante flange. In AISI-304. Con 8 cinghie per il fissaggio della copertura.

	Codice	Prezzo €	Cod. Alfanumerico	Imb. Standard	Peso Kg Standard	Volume m³ Standard
Kit di supporti	**07630**	494,00	P21	1	6,6	0,087

Il rullo che compare nella fotografia non è incluso nella fornitura

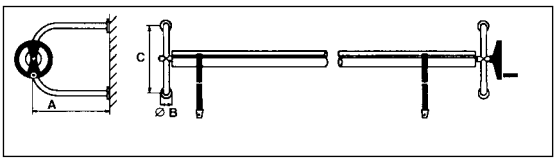

Codice	A (mm)	B (mm)	C (mm)
07630	500	100	500



Supporti per avvolgitore per piscine di grandi dimensioni

DESCRIZIONE

Con 1, 2 o 3 assi. I supporti si completano con i tubi fissi (07622, 07623 e 07624), o tubi telescopici (codici 07625 e 07626). Il kit è composto da due strutture in acciaio inox AISI-304, sulle quali si fissano le ruote (alcune con freno) che consentono lo spostamento. Comprende 8 cinghie per asse.

	Codice	Prezzo €	Cod. Alfanumerico	Imb. Standard	Peso Kg Standard	Volume m³ Standard
2 supporti mobili con 1 asse	**15836**	2.926,00	P21	1	36,4	0,937
2 supporti mobili con 2 assi	**15835**	4.341,00	P21	1	27,4	1,46
2 supporti mobili con 3 assi	**15834**	5.513,00	P21	1	28,4	1,46

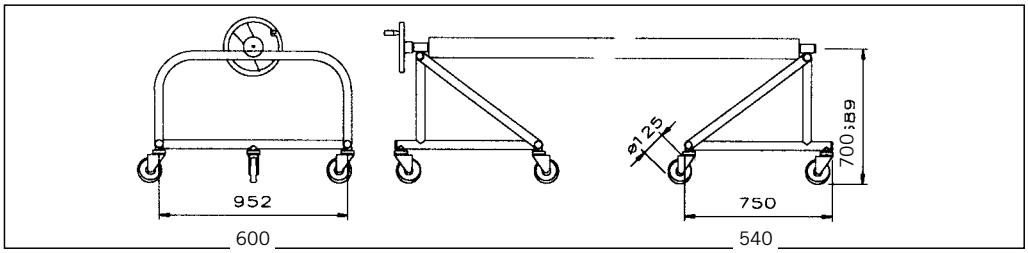

Supporto mobile con 1 asse - Quote in mm

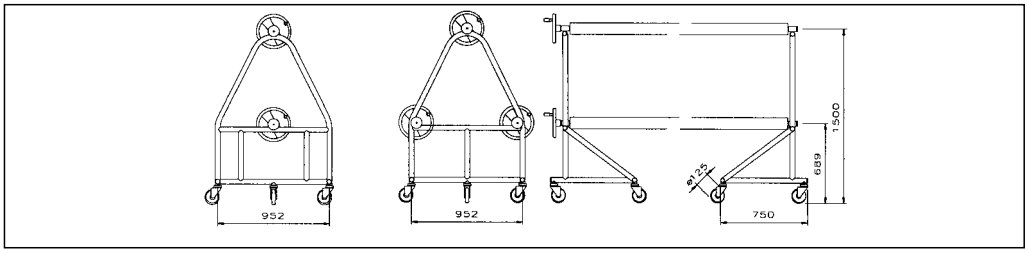

Supporto mobile con 2 e 3 assi - Quote in mm





ACCESSORI PER PISCINE DA COMPETIZIONE

ASTRALPOOL

POSIZIONAMENTO DEI DIVERSI ELEMENTI IN UNA PISCINA DA COMPETIZIONE 466
SPARGER - SISTEMA DI SICUREZZA PER PISCINA TUFFI 466
BLOCCHI DI PARTENZA PER PISCINA DA COMPETIZIONE 466
PIATTAFORMA E BLOCCHI 469
CORSIE GALLEGGIANTI 470
RACCOGLI CORSIE 474
PANNELLI DI VIRATA 475
ACCESSORI PER CORSIE 475

POSIZIONAMENTO DEI DIVERSI ELEMENTI IN UNA PISCINA DA COMPETIZIONE

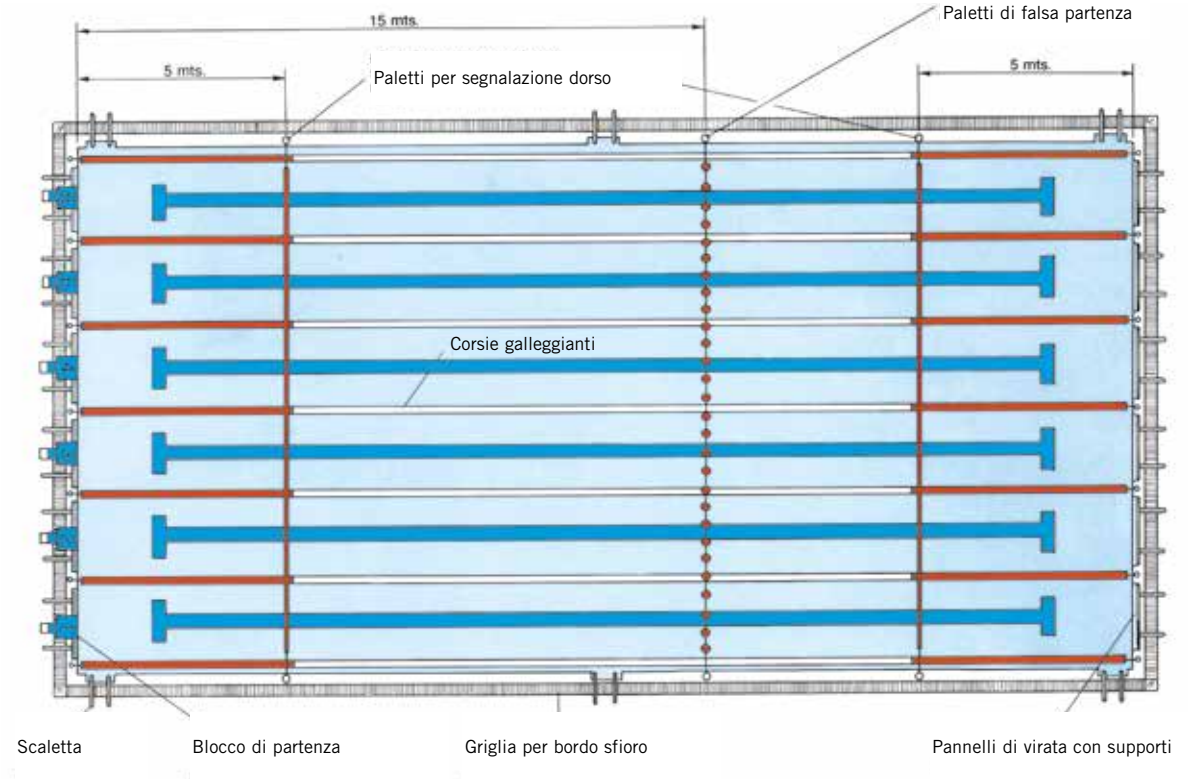

SPARGER - SISTEMA DI SICUREZZA PER PISCINA TUFFI

Sparger - Sistema di sicurezza per piscina tuffi

Sistema di sicurezza utile a minimizzare il rischio di lesione all'impatto con l'acqua da parte dei tuffatori. I diffusori installati sul fondo della piscina liberano aria compressa che, mescolandosi con l'acqua, creano un materasso di sicurezza per il tuffatore.

1. Gruppo aria Compressa - Codice 65463

Sistema di aria compressa con potenze fra i 18.5 ed i 22 KW

Include deposito d'aria con uscite per connessioni da 2 x G2.

2. Gruppo di controllo - Codice 65467-65486

Il modulo incorpora il controllo elettrico e pneumatico del sistema. Controllo elettrico con ingressi da 380V, disponibile in versione automatica o manuale. Il modulo pneumatico ha ingressi da 2" (per il deposito d'aria) e tante uscite quanti sono i diffusori da collocare.

3. Diffusori - Codice 65464-65466

Fabbricati in acciaio inossidabile AISI-316L e adatti a per piscine con rivestimento in liner. Ingressi da 2". Disponibili in tre dimensioni differenti (in base all'altezza della piattaforma).

3.1) Lunghezza 5,5 m (Codice 65464)

3.2) Lunghezza 3,0 m (Codice 65465)

3.3) Lunghezza 1,5 m (Codice 65466)

4. Sistema di controllo utente

4.1) Manuale (Codice 65477-65486)

Azionamento Manuale.

4.2) Automatico (Codice 65467-65477)

Configurazione del sistema attraverso un touch screen.

Contattateci per maggiori informazioni.

BLOCCHI DI PARTENZA PER PISCINA DA COMPETIZIONE



Ancoraggio per blocco di partenza H-700

DESCRIZIONE

Ancoraggio per blocco di partenza H-700, codice 74011, da incorporare nel cemento.

Realizzato in acciaio inox AISI-316L.

	Codice	Prezzo €	Cod. Alfanumerico	Imb. Standard	Peso Kg Standard	Volume m³ Standard
Ancoraggio per blocco 74011	**73971**	368,00	P13	1	8.42	-

Supporto mobile per blocco di partenza H-700



DESCRIZIONE

Specificatamente realizzato per competizioni, conforme alla normativa FINA e UNI EN 13451-4. Ha dei supporti, adattabili alle sei posizioni, per facilitare la salita del nuotatore. Realizzato in acciaio inox AISI-316 con un'altezza pari a 700 mm per evitare di installare la piattaforma per i blocchi di partenza. Installazione con ancoraggio cod. 73971 non incluso.

	Codice	Prezzo €	Cod. Alfanumerico	Imb. Standard	Peso Kg Standard	Volume m³ Standard
Blocco di partenza, h 700 mm	**74011**	6.432,00	P13	1	110	-

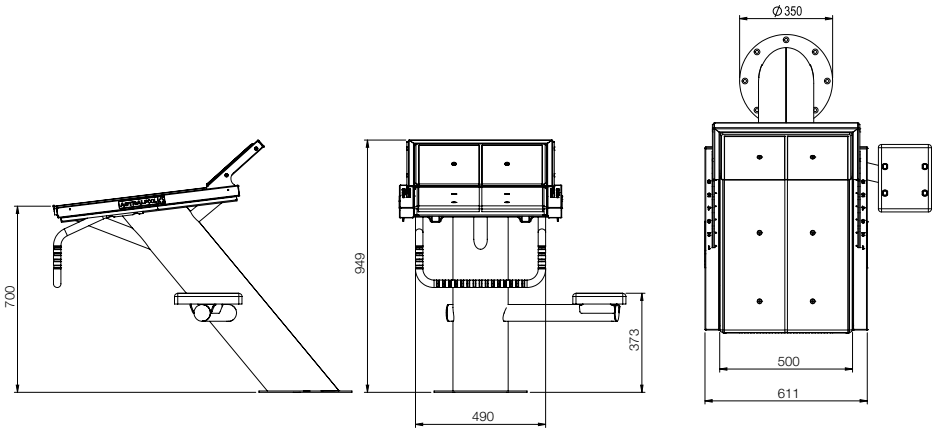

Blocchi BCN03



DESCRIZIONE

Il blocco di partenza BCN03, creato e brevettato da AstralPool per i campionati di nuoto 2003 di Barcelona, ha due caratteristiche:

la possibilità, per il nuotatore, di variare l'inclinazione della piattaforma* manualmente.

L'atleta può scegliere l'angolo che ritiene più conveniente tra i seguenti valori: 0°, 3°, 6° e 10°.

* Il regolamento della Federazione Internazionale Nuoto (FINA) permette un'inclinazione da 0 a 10º nella piattaforma di appoggio del blocco di partenza.

- Maniglie laterali.

Il blocco di partenza è fabbricato in acciaio inox AISI-316. La piattaforma standard è smontabile per permettere il montaggio del sistema elettronico di cronometraggio marca Omega. Su ordinazione si può adattare ad altri sistemi di cronometraggio. Dispone di maniglie di partenza per dorso. Piattaforma da 550 mm di lunghezza x 500 mm di larghezza; finiture lucide; altezza 437 mm. Idoneo per essere installato in piscine con muri laterali. Ancoraggi non inclusi. Ancoraggio cod. 54460 da ordinare a parte.

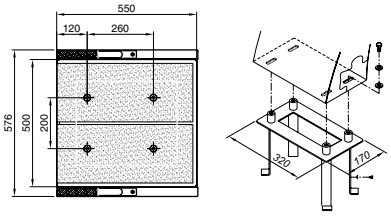

PIANTA
(Codici 28761, 28760 e 32700)

	Codice	Prezzo €	Cod. Alfanumerico	Imb. Standard	Peso Kg Standard	Volume m³ Standard
Blocco BCN03 regolazione manuale e maniglie laterali fisse	**28761**	7.124,00	P13	1	48,8	0,237
Blocco BCN03 Eco fisso senza maniglie laterali	**28760**	3.914,00	P13	1	40,4	0,237
Blocco BCN03 Eco fisso e maniglie laterali fisse	**32700**	4.140,00	P13	1	42	0,237

Nota: Le versioni Eco sono fisse a 6°.

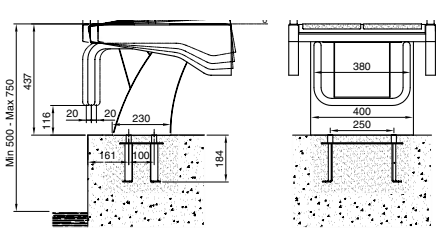

28761

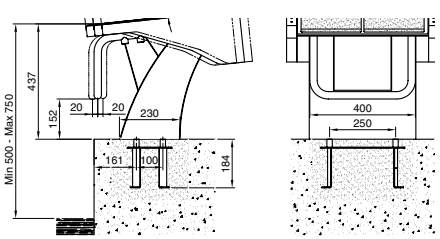

28760

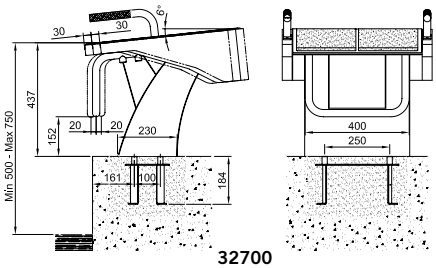

32700



Blocco di partenza per atleti

DESCRIZIONE

Blocco di partenza disegnato appositamente per competizioni, dispone di un supporto regolabile per facilitare la salita del nuotatore. Il suo disegno minimalista e l'alta qualità dei materiali garantiscono un'immagine elegante e moderna. Fabbricato in acciaio inossidabile AISI 316. Finitura superficiale lucida. Supporto regolabile La piattaforma a 6 posizioni è intercambiabile con il modello con sistema elettronico di cronometraggio.

	Codice	Prezzo €	Cod. Alfanumerico	Imb. Standard	Peso Kg Standard	Volume m³ Standard
Blocco di partenza finitura lucida	**53875**	5.962,00	P13	1	-	-

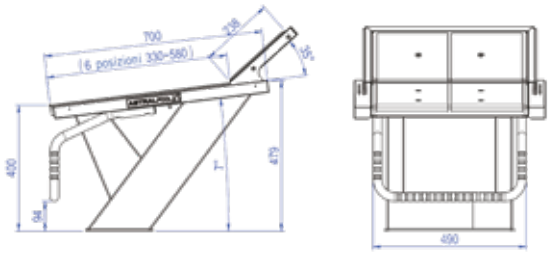



Blocchi di partenza per atleti

DESCRIZIONE

Costruito in inox AISI-316. Piattaforma regolabile in poliestere e F.V. antiscivolo di 500 mm x 500 mm. Numerazione non inclusa. Ancoraggi non inclusi. Ancoraggio cod. 54461 da ordinare a parte.

	Codice	Prezzo €	Cod. Alfanumerico	Imb. Standard	Peso Kg Standard	Volume m³ Standard
FINITURA LUCIDA:						
Altezza 700 mm	**00144**	2.820,00	P13	1	32,0	0,36
Altezza 400 mm	**00145**	2.162,00	P13	1	25,3	0,18

00144

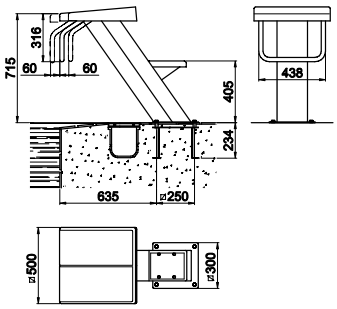

00145

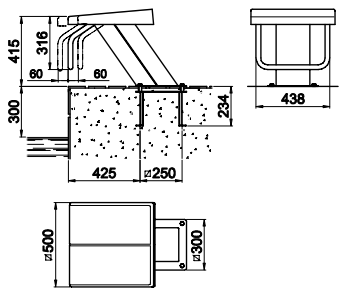



Blocco di partenza per atleti

DESCRIZIONE

Fabbricato in inox AISI-304. Piattaforma regolabile in poliestere e F.V. antiscivolo di 500 x 500 mm. Numerazione non inclusa. Ancoraggi non inclusi.

	Codice	Prezzo €	Cod. Alfanumerico	Imb. Standard	Peso Kg Standard	Volume m³ Standard
FINITURA LUCIDA:						
Altezza 700 mm	**00146**	1.465,00	P13	1	25,0	0,48
Altezza 400 mm	**27578**	1.314,00	P13	1	18,0	0,11

00146

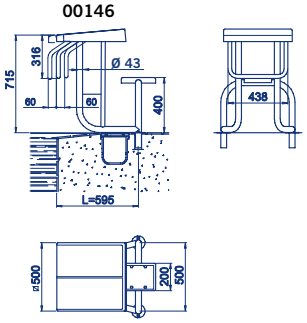

27578

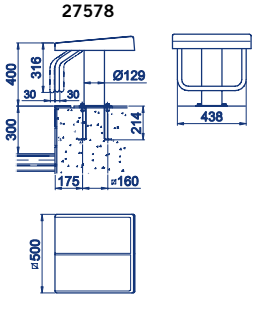

Nota: Il blocco codice 00146, si può fabbricare su misura per adattamento a bordo sfioro. In Questo caso indicare il riferimento "L".

Codice 00146: Fissaggio tramite ancoraggio codice 00143 non incluso.
Codice 27578: **Ancoraggi non inclusi. Ancoraggio cod. 54462 da ordinare a parte.**

Linea di ancoraggi per blocchi

DESCRIZIONE

Linea di ancoraggi di fissaggio per blocchi di partenza da annegare nel cemento. Fabbricati in acciaio inossidabile AISI-304/316, composti da base da annegare, viti e rondelle, con connessione al circuito equipotenziale.

	Codice	Prezzo €	Cod. Alfanumerico	Imb. Standard	Peso Kg Standard	Volume m³ Standard
Ancoraggio blocco competiz. AISI-316	**54460**	303,00	P13	1	2,4	0,02
Ancoraggio blocco AISI-316	**54461**	173,94	P13	1	3,5	0,02
Ancoraggio blocco AISI-304	**54462**	151,58	P13	1	2,4	0,02

Ancoraggio 54460: Per blocchi di partenza codici 28760 - 28761 - 53875

Ancoraggio 54461: Per blocchi di partenza codici 00144 - 00145

Ancoraggio 54462: Per blocchi di partenza codici 27578



Piattaforma per blocchi di partenza

DESCRIZIONE

Astralpool ha realizzato una piattaforma in AISI-304 completa di griglia in materiale plastico alla quale fissare i blocchi di partenza, ampliando in questo modo la sua gamma di prodotti per piscine da competizione. Questa piattaforma può essere inoltre utilizzata come pannello di virata ed include gli accessori per il fissaggio delle corsie.

	Codice	Prezzo €	Cod. Alfanumerico	Imb. Standard	Peso Kg Standard	Volume m³ Standard
Piattafor. blocchi partenza, largh. 2 m	**34213**	5.734,00	P13	1	-	-
Piattafor. blocchi partenza, largh. 2,5 m	**34214**	5.825,00	P13	1	-	-
Piattafor. blocchi partenza, estremità dx	**34215**	2.746,00	P13	1	-	-
Piattafor. blocchi partenza, estremità sx	**34216**	2.523,00	P13	1	-	-

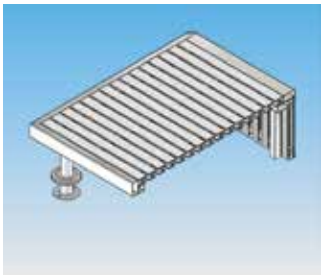

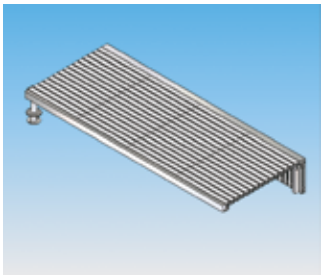

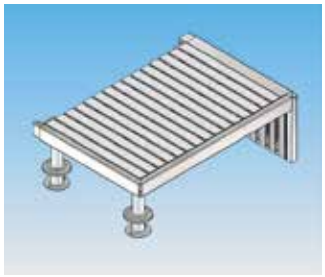

Numeri per blocchi di partenza

DESCRIZIONE

4 unità per ogni tipo.

	Codice	Prezzo €	Cod. Alfanumerico	Imb. Standard	Peso Kg Standard	Volume m³ Standard
Altezza 100 mm (Per blocchi 00144-00145-28760-28761- 53875)						
Num. blocchi BCN03 da 1 a 6	**34200**	170,40	P13	1	0,1	0,001
Num. blocchi BCN03 da 1 a 10	**34201**	283,77	P13	1	0,1	0,001

Le corsie galleggianti sono fornite assemblate con galleggianti, corda (cod. 00210) e ganci (cod. 00207).



Modello da competizione



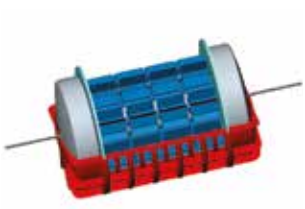

CORSIE GALLEGGIANTI

Corsie BCN03

DESCRIZIONE

Fabbricata e brevettata da AstralPool per i campionati di nuoto 2003, la corsia BCN03 propone un avanzamento tecnologico importante nelle piscine da competizione per conseguire un assorbimento massimo delle onde create dai nuotatori. Risultati delle prove biomeccaniche realizzate dall'Istituto di Idrodinamica Applicata (INHA) nel luglio 2003:

- le corsie BCN03 riducono di un 80% le onde all'interno della corsia di competizione. In questo modo, l'onda è assorbita, senza produrre effetti sul nuotatore.
- le corsie BCN03 assorbono fino un 50% in più delle onde rispetto alle convenzionali. In questo modo si ottiene che ogni corsia della piscina non sia interessata dall'attività della corsia adiacente.

Funzionamento:

Ogni galleggiante dispone al suo interno di un meccanismo formato da 24 turbine distribuite su 6 assi. L'onda dell'acqua fa girare le turbine trasformando l'energia cinetica in energia meccanica che a sua volta si disperde con l'attrito impedendo il passaggio alla corsia attigua. Ogni turbina può girare liberamente intorno al suo asse e a sua volta tutta la corsia può girare intorno al cavo.

Caratteristiche tecniche:

La carcassa esterna è fabbricata in due pezzi di plastica, di forma tale da non infastidire i nuotatori si possano fare male urtandola. Gli interni sono in polietilene e polipropilene.

Esiste la stessa corsia in versione Eco che ha la stessa carcassa e gli stessi colori, senza il meccanismo delle turbine interne.

Le corsie vengono fornite montate con galleggianti, cavo in acciaio inox da 6 mm (codice 28808) e gancio (codice 00207).

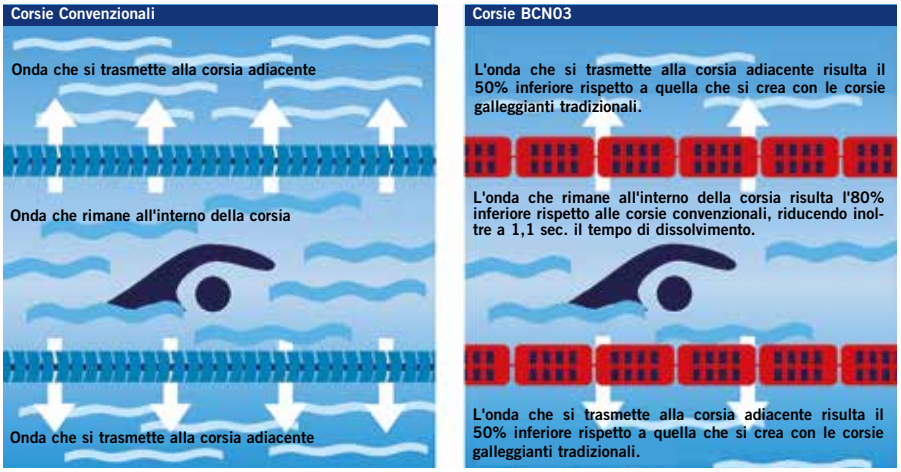

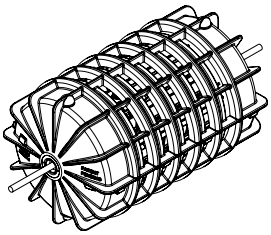

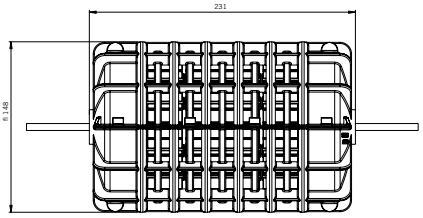

Vista laterale

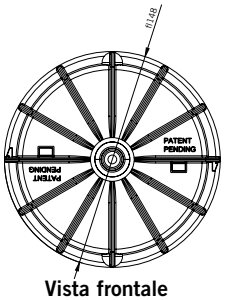

Vista frontale

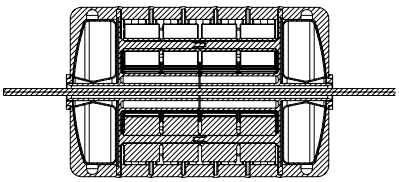

Sezione

Modello BCN03 Competizione

DESCRIZIONE

Le corsie vengono fornite montate con galleggianti, cavo in acciaio inox da 6 mm (28808). Galleggianti con turbina interna.

Nota: Fotografia indicativa



	Codice	Prezzo €	Cod. Alfanumerico	Imb. Standard	Peso Kg Standard	Volume m³ Standard
25 m lunghezza						
Corsia BCN03 bianco-rosso	**67599**	4.204,00	P13	1	-	-
Corsia BCN03 verde-rosso	**67601**	4.204,00	P13	1	-	-
Corsia BCN03 azzurro-rosso	**67602**	4.204,00	P13	1	-	-
Corsia BCN03 giallo-rosso	**67603**	4.204,00	P13	1	-	-
50 m lunghezza						
Corsia BCN03 verde-rosso	**67604**	7.928,00	P13	1	-	-
Corsia BCN03 azzurro-rosso	**67605**	7.928,00	P13	1	-	-
Corsia BCN03 giallo-rosso	**67606**	7.928,00	P13	1	-	-
Corsia BCN03 bianco-rosso	**67600**	7.928,00	P13	1	-	-





Modello Sydney

DESCRIZIONE

Gamma di corsie galleggianti composte da galleggianti con un Ø esterno di 148 mm. Conforme al regolamento della Federazione Internazionale di Nuoto, Fina, secondo il regolamento FR 3 di Piscine per Giochi Olimpici o Campionati Mondiali. Si forniscono montate con galleggianti e cavo di acciaio inox da 6 mm (codice 28808) e gancio (00207).

	Codice	Prezzo €	Cod. Alfanumerico	Imb. Standard	Peso Kg Standard	Volume m³ Standard
25 m lunghezza						
Corsia Sydney bianco-rosso	**67609**	2.268,00	P13	1	-	-
Corsia Sydney verde-rosso	**67612**	2.268,00	P13	1	-	-
Corsia Sydney azzurro-rosso	**67613**	2.268,00	P13	1	-	-
Corsia Sydney giallo-rosso	**67614**	2.268,00	P13	1	-	-
50 m lunghezza						
Corsia Sydney verde-rosso	**67615**	4.572,00	P13	1	-	-
Corsia Sydney azzurro-rosso	**67616**	4.572,00	P13	1	-	-
Corsia Sydney giallo-rosso	**67617**	4.572,00	P13	1	-	-
Corsia Sydney bianco-rosso	**67611**	4.572,00	P13	1	-	-



Modello Roma

DESCRIZIONE

Fornito con galleggianti, corda in poliestere 7 mm (00210), tenditore (00209) e gancio (00207).

	Codice	Prezzo €	Cod. Alfanumerico	Imb. Standard	Peso Kg Standard	Volume m³ Standard
25 m lunghezza	**00181-IT**	1.247,00	P13	1	9,0	0,200
50 m lunghezza	**00183-IT**	2.230,00	P13	1	16,0	0,620

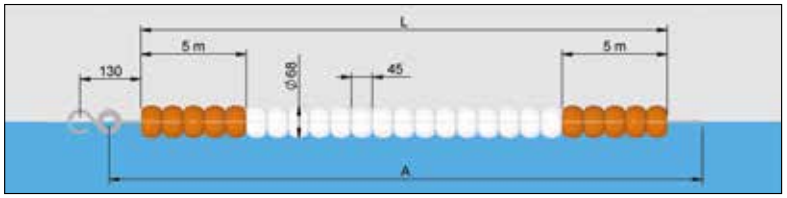

Codice	L (m)	A (m) corda	N° galleggianti Roma arancio	N° galleggianti Roma bianchi
00181-IT	25	27	232	318
00183-IT	50	52	232	868



Modello Mosca

DESCRIZIONE

Fornito con galleggianti, corda in poliestere 7 mm (00210), tenditore (00209) e gancio (00207).

	Codice	Prezzo €	Cod. Alfanumerico	Imb. Standard	Peso Kg Standard	Volume m³ Standard
25 m lunghezza	**00190-IT**	1.443,00	P13	1	9,0	0,200
50 m lunghezza	**00192**	2.766,00	P13	1	16,0	0,620

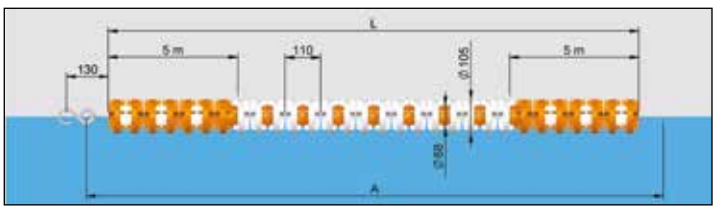

Codice	L (m)	A (m) corda	N° galleggianti Mosca arancio	N° galleggianti Roma arancio	N° galleggianti Mosca bianchi	N° galleggianti Roma bianchi
00190	25	27	192	96	286	143
00192	50	52	192	96	756	378

CORSIE GALLEGGIANTI



Modello Montreal

	Codice	Prezzo €	Cod. Alfanumerico	Imb. Standard	Peso Kg Standard	Volume m³ Standard
25 m lunghezza	**00193**	1.015,00	P13	1	19,0	0,340
50 m lunghezza	**00195**	1.934,00	P13	1	39,0	0,680

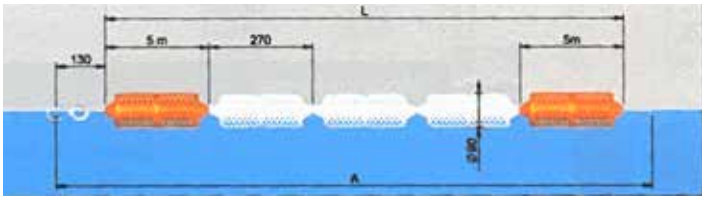

Codice	L (m)	A (m) corda	N° galleggianti Montreal arancio	N° galleggianti Montreal bianchi
00193	25	27	38	55
00195	50	52	38	149



Modello Barcelona

	Codice	Prezzo €	Cod. Alfanumerico	Imb. Standard	Peso Kg Standard	Volume m³ Standard
25 m lunghezza	**00199**	1.312,92	P13	1	40,0	0,340
50 m lunghezza	**00201**	2.596,00	P13	1	78,0	0,680

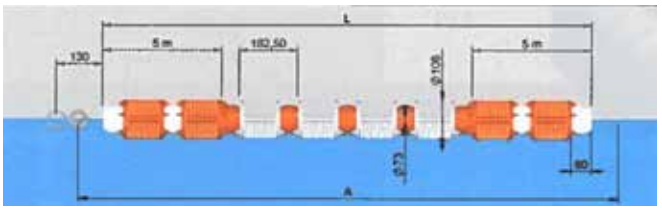

Codice	L (m)	A (m) corda	N° galleggianti Barcelona arancio	N° galleggianti 92 bianchi	N° galleggianti Barcelona bianchi	N° galleggianti 92 arancio
00199	25	27	60	62	91	90
00201	50	52	60	62	242	241

GALLEGGIANTI



Modello BCN03 Competizione

DESCRIZIONE

Galleggianti completi di turbine interne.

	Codice	Prezzo €	Cod. Alfanumerico	Imb. Standard	Peso Kg Standard	Volume m³ Standard
Colore bianco	**28204**	29,63	P13	-	-	-
verde	**28425**	29,63	P13	-	-	-
azzurro	**28423**	29,63	P13	-	-	-
rosso	**28424**	29,63	P13	-	-	-



Modello Sydney

		Codice	Prezzo €	Cod. Alfanumerico	Imb. Standard	Peso Kg Standard	Volume m³ Standard
Colore	azzurro	**54028**	3,47	P13	32	3,20	0,068
	rosso	**54029**	3,47	P13	32	3,20	0,068
	verde	**54030**	3,47	P13	32	3,20	0,068
	giallo	**54031**	3,47	P13	32	3,20	0,068
	bianco	**54032**	3,47	P13	32	3,20	0,068

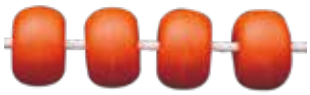

Modello Roma

		Codice	Prezzo €	Cod. Alfanumerico	Imb. Standard	Peso Kg Standard	Volume m³ Standard
Colore	bianco	**00149**	1,45	P13	500	7,0	0,110
	arancio	**00150**	1,45	P13	500	7,0	0,110
	azzurro	**00151**	1,45	P13	500	7,0	0,110
	rosso	**00152**	1,45	P13	500	7,0	0,110
	verde	**43177**	2,63	P13	500	7,0	0,110

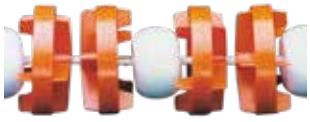

Modello Mosca

		Codice	Prezzo €	Cod. Alfanumerico	Imb. Standard	Peso Kg Standard	Volume m³ Standard
Colore	bianco	**00161**	1,60	P13	150	7,0	0,070
	arancio	**00162**	1,60	P13	150	7,0	0,070
	azzurro	**00163**	1,60	P13	150	7,0	0,070
	rosso	**00164**	1,60	P13	150	7,0	0,070
	verde	**00163VV99**	1,36	P13	150	7,0	0,070



Modello Montreal

		Codice	Prezzo €	Cod. Alfanumerico	Imb. Standard	Peso Kg Standard	Volume m³ Standard
Colore	bianco	**00165**	10,07	P13	28	7,0	0,070
	arancio	**00166**	10,07	P13	28	7,0	0,070
	azzurro	**00167**	10,07	P13	28	7,0	0,070
	rosso	**00168**	10,07	P13	28	7,0	0,070

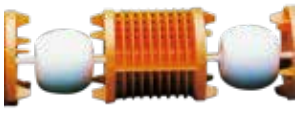

Modello Barcelona

		Codice	Prezzo €	Cod. Alfanumerico	Imb. Standard	Peso Kg Standard	Volume m³ Standard
Colore	bianco	**00173**	7,41	P13	45	10,0	0,070
	arancio	**00174**	7,41	P13	45	10,0	0,070
	azzurro	**00175**	7,41	P13	45	10,0	0,070
	rosso	**00176**	7,41	P13	45	10,0	0,070

Carrello raccogli-corsie BCN03



DESCRIZIONE

Carrello raccogli-corsie disegnato per trasportare ed immagazzinare la corsia BCN03 dopo averla utilizzata in piscina. Fabbricato in tubo di acciaio inossidabile AISI-316, include un sacco in PVC per raccogliere l'acqua in eccesso nella corsia. Grazie all'uscita inferiore del sacco, lo svuotamento si realizza in maniera controllata ed evitando spargimento di acqua.

Per una massima mobilità dispone di 4 ruote girevoli, due delle quali incorporano dei freni. Adatto per essere utilizzato con tutti i modelli di corsie fino a 50 metri di lunghezza.

	Codice	Prezzo €	Cod. Alfanumerico	Imb. Standard	Peso Kg Standard	Volume m³ Standard
Carrello raccogli-corsie BCN03	**28623**	5.313,00	P13	1	55,0	0,389

Rullo avvolgitore per corsie mobile



DESCRIZIONE

Fabbricato in acciaio inox AISI-304, dotato di volante di grande diametro per l'azionamento e montato su 4 ruote girevoli per facilitarne il trasporto. Due ruote dispongono di freno per il bloccaggio dell'avvolgitore.

	Codice	Prezzo €	Cod. Alfanumerico	Imb. Standard	Peso Kg Standard	Volume m³ Standard
Larghezza 1,2 m	**58860**	2.535,00	P13	1	27	0,31
Larghezza 1,8 m	**58859**	3.083,00	P13	1	32	0,45

CAPACITÀ RULLO AVVOLGITORE

Modello	1,2 m			1,8 m		
	25 m	33 m	50 m	25 m	33 m	50 m
BCN03	8	6	4	12	9	6
ROMA	8	6	4	12	9	6
SIDNEY	2	1	1	3	2	1
MOSCA	4	2	2	6	3	3

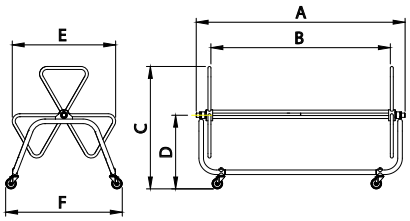

Codice	A	B	C	D	E	F
58860	1415	1125	1165	690	970	1085
58859	2015	1725				

Raccoglitore automatico di corsie galleggianti



DESCRIZIONE

Consente di depositare le corsie in un vano nascosto. Fabbricato in acciaio inox AISI-316, si compone di un corpo raccogli-corsie che rimane interrato nel pavimento della piscina e dove si trova anche il meccanismo di avvolgimento con una ruota che costituisce l'appoggio al momento della raccolta della corsia. Questo articolo potrà essere completato in caso di necessità con un sacco raccogli-corsie.

Codice	Prezzo €	Cod. Alfanumerico	Imb. Standard	Peso Kg Standard	Volume m³ Standard
15842	2.052,00	P13	1	12,8	0,08



Pannello virata

DESCRIZIONE

Acciaio inox AISI-316 con griglia in materiale plastico. Altezza 300 mm. Fornito senza supporto (00139).

	Codice	Prezzo €	Cod. Alfanumerico	Imb. Standard	Peso Kg Standard	Volume m³ Standard
Larghezza corsia 2 m	**00137**	1.317,00	P13	1	13,6	0,040
Larghezza corsia 2,5 m	**00138**	1.512,00	P13	1	16,5	0,051

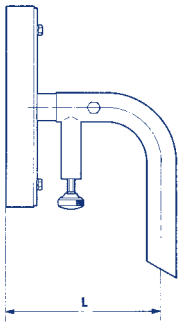

Supporto

DESCRIZIONE

Acciaio inox AISI-316 (per accoppiamento ad ancoraggi 00141 e 00142). Indicare i riferimenti "H", "L" ed il tipo di bordo sfioro al momento dell'ordine.

Codice	Prezzo €	Cod. Alfanumerico	Imb. Standard	Peso Kg Standard	Volume m³ Standard
00139	752,00	P13	1	4,0	0,054

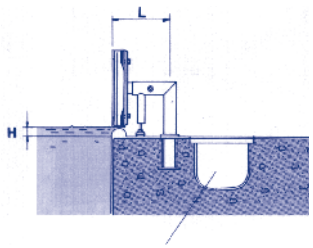

ZURICH - WIESBADEN

DISPOSIZIONE DEGLI ANCORAGGI QUANDO IL RIFERIMENTO «L» È INFERIORE A 500 mm.

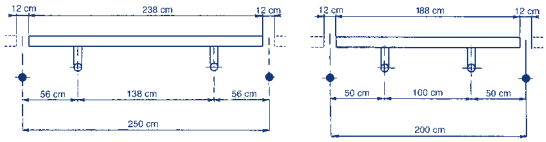

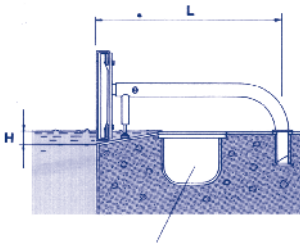

FINLANDES

DISPOSIZIONE DEGLI ANCORAGGI QUANDO IL RIFERIMENTO «L» È SUPERIORE A 500 mm.

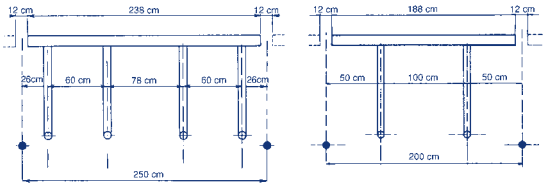



Ancoraggio piano

DESCRIZIONE

Zurich-Wiesbaden. In acciaio inox AISI-316.

	Codice	Prezzo €	Cod. Alfanumerico	Imb. Standard	Peso Kg Standard	Volume m³ Standard
Per tubo Ø 43 mm	**00141**	171,52	P13	2	1,17	0,002
Per tubo Ø 48 mm	**19960**	199,73	P13	2	1,3	0,002

Schema di installazione tipo Zurich/Wiesbaden

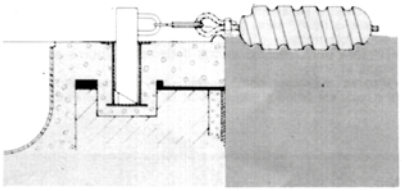

Ancoraggio Supporto corsia **codice 00141** **codice 00140**

Schema di installazione tipo Finlandes

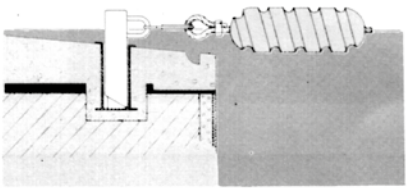

Ancoraggio Supporto corsia **codice 00142** **codice 00140**

Schema di installazione

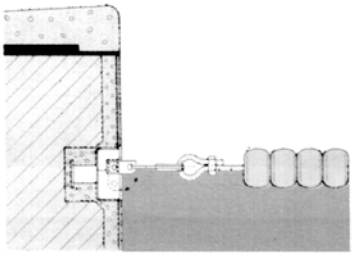

Coppia ancoraggio codici **09206** **09207** **00205** **00206**



Supporto per corsie

DESCRIZIONE

Acciaio inox AISI-316. Per accoppiamento ad ancoraggi 00141 e 00142.

Codice	Prezzo €	Cod. Alfanumerico	Imb. Standard	Peso Kg Standard	Volume m³ Standard
00140	90,50	P13	2	0,63	0,003



Ancoraggio a campanella per corsia galleggiante

	Codice	Prezzo €	Cod. Alfanumerico	Imb. Standard	Peso Kg Standard	Volume m³ Standard
Per piscina in cemento armato	**09206**	102,25	P13	1	0,4	0,001



Ancoraggio a campanella per corsia galleggiante

	Codice	Prezzo €	Cod. Alfanumerico	Imb. Standard	Peso Kg Standard	Volume m³ Standard
Per piscina prefabbricata con guarnizioni, flangia e viti	**09207**	137,53	P13	1	0,5	0,001



Ancoraggio a campanella con gancio a scomparsa per piscine in C.A.

	Codice	Prezzo €	Cod. Alfanumerico	Imb. Standard	Peso Kg Standard	Volume m³ Standard
Per piscina in cemento armato con gancio a scomparsa	**00205**	132,20	P13	1	0,46	0,001



Ancoraggio a campanella con gancio a scomparsa per piscine prefabbricate

DESCRIZIONE

Acciaio inox AISI-316.

Per piscina prefabbricata
Con gancio a scomparsa, guarnizioni, flangia e viti

Codice	Prezzo €	Cod. Alfanumerico	Imb. Standard	Peso Kg Standard	Volume m³ Standard
00206	172,76	P13	1	0,6	0,001



Tenditore corsia galleggiante

DESCRIZIONE

Ottone cromato.

Codice	Prezzo €	Cod. Alfanumerico	Imb. Standard	Peso Kg Standard	Volume m³ Standard
00208	218,55	P13	1	0,97	0,002



Tenditore

DESCRIZIONE

Acciaio inox AISI-316.

Codice	Prezzo €	Cod. Alfanumerico	Imb. Standard	Peso Kg Standard	Volume m³ Standard
00209	82,75	P13	1	0,2	0,001



Molla per corsia

DESCRIZIONE

Acciaio inox AISI-304 con elemento di fissaggio corda.

Codice	Prezzo €	Cod. Alfanumerico	Imb. Standard	Peso Kg Standard	Volume m³ Standard
01468	141,02	P13	1	0,62	0,002





Gancio corda corsia

DESCRIZIONE

Acciaio inox AISI-304.

Codice	Prezzo €	Cod. Alfanumerico	Imb. Standard	Peso Kg Standard	Volume m³ Standard
00207	20,25	P13	100	5	0,01



Corde e cavi per corsie

	Codice	Prezzo €	Cod. Alfanumerico	Imb. Standard	Peso Kg Standard	Volume m³ Standard
Cavo in poliestere Ø 7 mm	**00210**	1,85	P13	110 m	2,0	0,090
Cavo in acciaio inox AISI-316 Ø 4x6 mm plastificato DIN 3055	**00211-IT**	8,06	P13	-	0,1	0,001
Cavo BCN03 in acciaio inox Ø 6 mm senza rivestimento	**28808**	13,54	P13	-	-	-



Ancoraggio inclinato

DESCRIZIONE

Finlandese. In acciaio inox AISI-316.

	Codice	Prezzo €	Cod. Alfanumerico	Imb. Standard	Peso Kg Standard	Volume m³ Standard
Per tubo Ø 43 mm	**00142**	175,06	P13	2	1,13	0,002
Per tubo Ø 48 mm	**19961**	218,55	P13	2	1,26	0,002



Ancoraggio di fissaggio

DESCRIZIONE

Con viti. In acciaio inox AISI-316.

Codice	Prezzo €	Cod. Alfanumerico	Imb. Standard	Peso Kg Standard	Volume m³ Standard
00143	260,85	P13	2	1,47	0,003

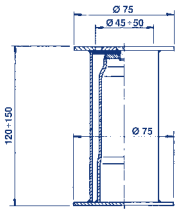

Cod. 00141
Cod. 19960

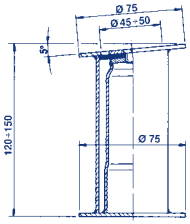

Cod. 00142
Cod. 19961

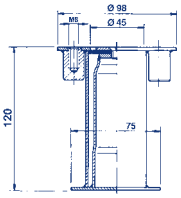

Cod. 00143



Molla inox

Codice	Prezzo €	Cod. Alfanumerico	Imb. Standard	Peso Kg Standard	Volume m³ Standard
13422	44,48	P13	1	-	-



Morsetto inox

Codice	Prezzo €	Cod. Alfanumerico	Imb. Standard	Peso Kg Standard	Volume m³ Standard
13423	16,60	P13	1	-	-



Redancia inox

Codice	Prezzo €	Cod. Alfanumerico	Imb. Standard	Peso Kg Standard	Volume m³ Standard
13424	2,79	P13	1	-	-

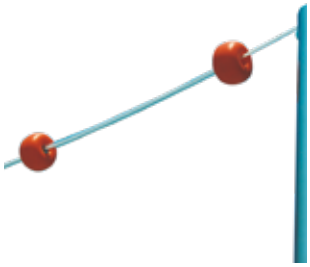

Segnalazione falsa partenza

DESCRIZIONE

Composto da 2 paletti in acciaio inox AISI-316 di 1,8 m di altezza, ciascuno con: puleggia ed elemento rapido di fissaggio e scorrimento corda. Fornito senza ancoraggi.

	Codice	Prezzo €	Cod. Alfanumerico	Imb. Standard	Peso Kg Standard	Volume m³ Standard
Paletti falsa partenza:						
- Larghezza piscina fino a 21 m tubo Ø 43 mm (da accoppiare agli ancoraggi 00141 e 00142).	**19950**	658,00	P13	1	5,6	0,01
- Larghezza piscina a partire da 21 m tubo Ø 48 mm (da accoppiare agli ancoraggi 19960 e 19961).	**19951**	751,00	P13	1	9,4	0,01
Galleggianti falsa partenza: Kit corda in poliestere e galleggianti Indicare la larghezza della piscina al momento dell'ordine	**19954ESP**	Consultare	P13	1	-	-



Segnalazione dorso

DESCRIZIONE

Composto da 4 paletti in acciaio inox AISI-316 e 1,8 m di altezza. Fornito senza ancoraggi.

	Codice	Prezzo €	Cod. Alfanumerico	Imb. Standard	Peso Kg Standard	Volume m³ Standard
Paletti segnalazione dorso						
- Larghezza piscina fino a 21 m tubo Ø 43 mm (da accoppiare agli ancoraggi 00141 e 00142).	**19952**	957,00	P13	1	11,2	0,03
- Larghezza piscina a partire da 21 m tubo Ø 48 mm (da accoppiare agli ancoraggi 19960 e 19961).	**19953**	1.144,00	P13	1	20,0	0,03
Bandierine segnalazione dorso 2 corde in poliestere e bandierine Indicare la larghezza della piscina al momento dell'ordine	**19955ESP**	Consultare	P13	1	-	-

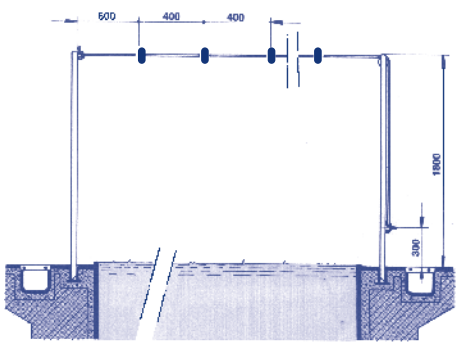

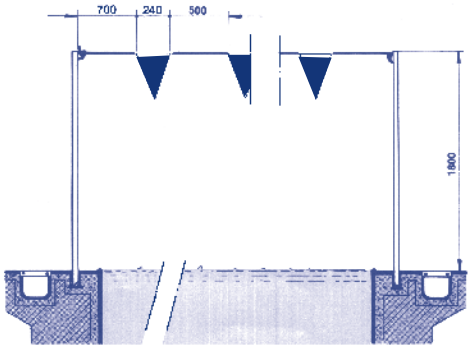

TABELLA SCONTI

Gentile Cliente,

Per rendere più semplice la consultazione del capitolo **Accessori in PVC per piscine** e l'acquisto dei prodotti abbiamo deciso di dividere le fasce sconto in sole due categorie: **PVC e Accessori** e **Tubo**.

Di seguito Le riportiamo le icone identificative delle fasce sconto che ritroverà all'interno del catalogo.

Il Suo funzionario commerciale Le indicherà lo sconto relativo a Lei riservato, per ogni fascia sconto.

PVC E ACCESSORI

Sconto

Si riferisce agli alfanumerici dei seguenti prodotti: raccorderia e relativi accessori.

TUBO

Sconto

Si riferisce agli alfanumerici dei seguenti prodotti: tubo flessibile e tubo rigido.





ACCESSORI IN PVC PER PISCINE

ASTRALPOOL

TUBI FITT B-ACTIVE FLEX E RIGID	479
TUBAZIONI IN PVC	480
ACCESSORI IN PP	487
COLLANTI E SOLVENTI	489
VALVOLE IN PVC	490
VISORI E GIUNTI ELASTICI	493
COLLETTORI	494
TEFLON	494
PRESE A STAFFA IN PP	494
LUNGHEZZA VITI PER ACCOPPIAMENTI FLANGIATI IN PVC	495

FLUIDRA

fitt b-active: resistente, flessibile, sicuro

FITT B-Active Flex: la tecnologia **EVO TECH** rende il tubo flessibile 6 volte più resistente degli altri tubi al fenomeno del cracking, secondo la norma EN ISO 3994, e lo protegge mantenendo inalterate le caratteristiche di elevata flessibilità e stretto raggio di curvatura.

FITT B-Active Rigid: la tecnologia **SHOCK WAVE** rende il tubo rigido 40 volte più resistente agli urti rispetto al minimo prescritto dalla norma EN ISO 1452, ideale per essere installato anche con le più basse temperature.

I tubi **FITT B-Active Flex & Rigid** sono perfettamente integrabili in ogni progetto assicurando massima sicurezza, resistenza e durata.

bactive.fitt.com
FITT.com

10 YEARS GUARANTEE* 10 INSURANCE COVERAGE*

*__FITT__ offre una garanzia di **dieci anni** e una specifica copertura assicurativa decennale.

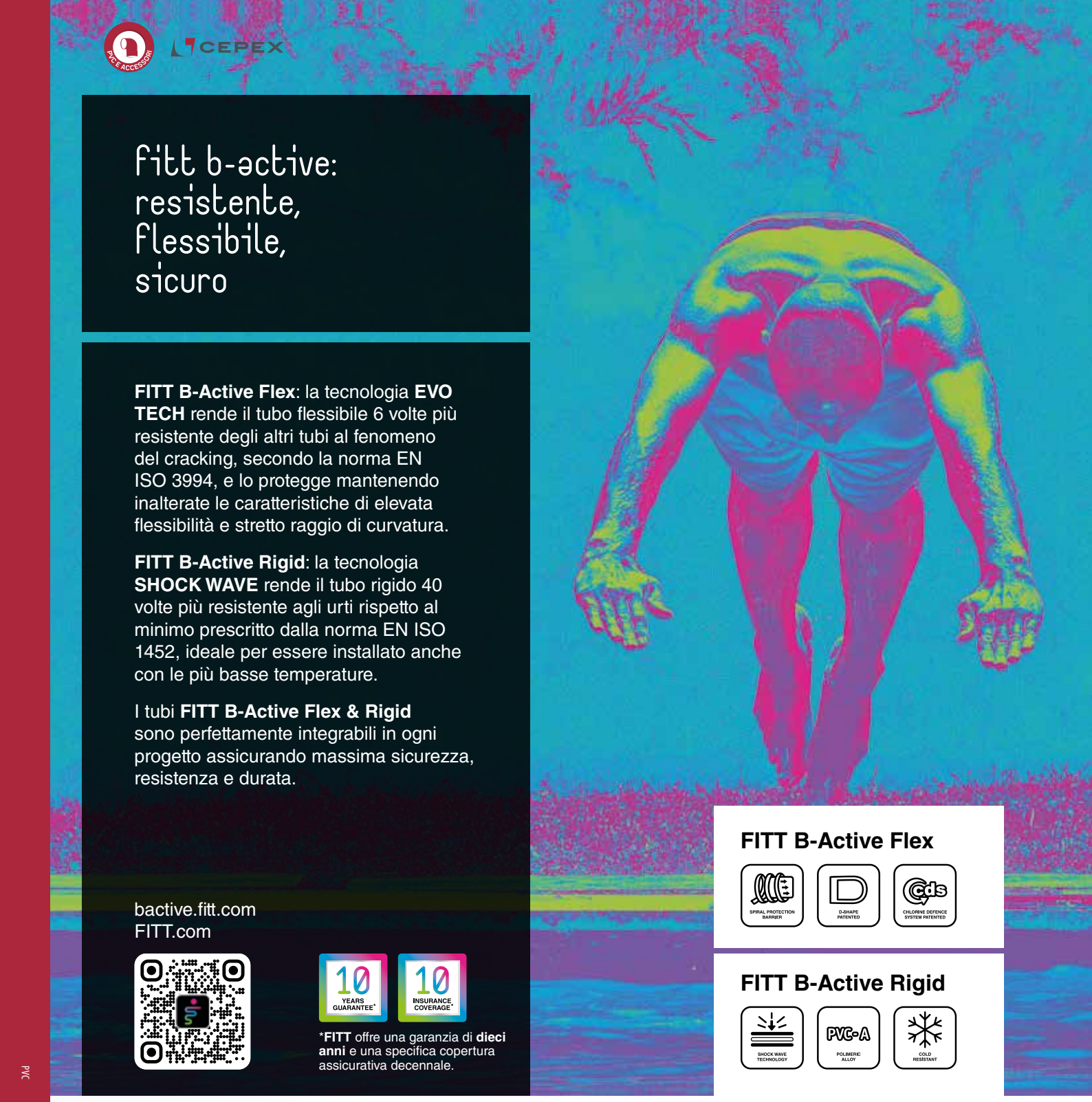

FITT B-Active Flex

SPIRAL PROTECTION BARRIER | D-SHAPE PATENTED | CDS CHLORINE DEFENCE SYSTEM PATENTED

FITT B-Active Rigid

SHOCK WAVE TECHNOLOGY | PVC-A POLIMERIC ALLOY | COLD RESISTANT

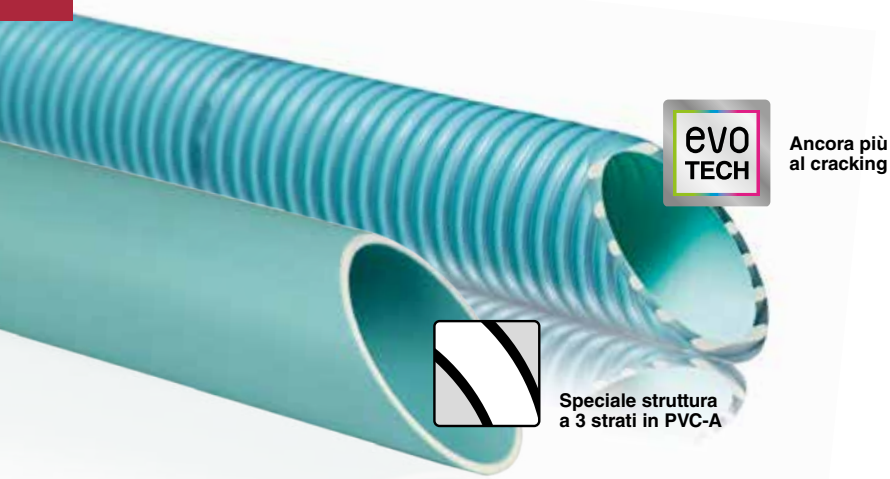

EVO TECH — **Ancora più resistente al cracking**

Speciale struttura a 3 strati in PVC-A

fitt®

Dati tecnici

Conforme alla norma EN ISO 3994:2014.
Omologazione TÜV n. B 17 04 55285 007.
Certificazione valida per FITT B-Active Flex.

FITT B-Active Flex

FITT B-Active Flex è il tubo spiralato flessibile in PVC con pellicola interna protettiva anti-cloro (brevetto Chlorine Defence System), e spirale in PVC rigido di rinforzo contro lo schiacciamento (brevetto D-Shape).
Ancora più resistente agli stress meccanici grazie all'innovazione EVO TECH che rinforza ulteriormente la pellicola che riveste la spirale rigida (tecnologia Spiral Protection Barrier).
La nuova tecnologia **EVO TECH** rende il tubo 6 volte più resistente degli altri tubi al fenomeno del cracking.
Ideale per piscine interrate e SPA, FITT B-Active Flex è il tubo per aspirazione e mandata di acqua, interamente Made in Italy.

Ø esterno [mm]	Pressione di esercizio [bar]	Pressione di scoppio [bar]	Vacuum [mH_2O]	Raggio di curvatura [mm]	Lunghezza [m]	Quantità [rol/pal]	Codice
50	6	18	9	125	25	12	**69860-IT**
					50	8	**69861-IT**
63	4	12	9	165	25	6	**69862-IT**

Conforme alla Direttiva Europea Reg. (EU) 10/2011 per il simulante A. Test prestazionali (meccanici e chimici) sono stati eseguiti sia internamente sia in collaborazione con l'Università di Padova - Laboratorio DTG. Test Certificato da TÜV (verbale test n. MEC16173.00). **Temperatura di utilizzo: –10°C/+60°C.**

	Codice	Prezzo €	Cod. Alf.	Imb. Standard	Peso Kg Standard	Volume m^3 Standard
Tubo B-active d. 50 rotoli 25 m	**69860-IT**	14,14	T01	25	20	0,11
Tubo B-active d. 50 rotoli 50 m	**69861-IT**	14,14	T01	50	38	0,17
Tubo B-active d. 63 rotoli 25 m	**69862-IT**	17,70	T01	25	25,5	0,17

FITT B-Active Rigid

FITT B-Active Rigid è il tubo rigido in PVC-A realizzato con tecnologia Shock Wave caratterizzato da una struttura a 3 strati che ne garantisce la resistenza agli impatti, rispondendo ai metodi di prova previsti dalla norma EN ISO 1452.
Resistente agli urti dovuti a movimentazione incauta e adattabile ai movimenti del terreno, FITT B-Active Rigid assicura la piscina dalla fase di costruzione e per tutto il suo utilizzo.

Ø esterno [mm]	Pressione di esercizio [bar]	Pressione di scoppio [bar]	Vacuum [mH_2O]	Lunghezza [m]	Lunghezza bicchiere [mm]	Quantità [rol/pal]	Quantità [pcs/box]	Codice
50	10	30	10	2	50	252	7	**73445-IT**
50	16	40	10	1,18	-	360	24	**73447-IT**
63	10	25	10	2	60	180	5	**73450-IT**
63	16	32	10	1,18	-	225	15	**73452-IT**

Conforme alla Direttiva Europea Reg. (EU) 10/2011 per il simulante A. **Temperatura di utilizzo: 0°C/+40°C.**

	Codice	Prezzo €	Cod. Alf.	Imb. Standard	Peso Kg Standard	Volume m^3 Standard
Tubo B-active Rigid d. 50 - 2 m	**73445-IT**	8,42	T01	2	5,60	0,01
Tubo B-active Rigid d. 50 - 1,18 m	**73447-IT**	9,23	T01	1,2	3	0,01
Tubo B-active Rigid d. 63 - 2 m	**73450-IT**	11,78	T01	2	5,60	0,01
Tubo B-active Rigid d. 63 - 1,18 m	**73452-IT**	12,16	T01	1,2	3	0,01





Tubo PVC flessibile Barrierflex CDS

DESCRIZIONE

Tubo Pvc flessibile Barrierflex plastificato con spirale di rinforzo in pvc antiurto e antischiacciamento. L'anima interna è rivestita da una barriera anticracking che assicura una totale tenuta e resistenza alle sollecitazioni del sottosuolo e da una speciale pellicola interna in pvc di nuova formulazione che protegge ermeticamente il tubo dall'aggressione delle acque clorate (sistema CDS). Certificato TUV.

	Codice	Prezzo €	Cod. Alf.	Imb. Standard	Peso Kg Standard	Volume m³ Standard
Tubo Barrierflex d. 50 rotoli 25 m	**LIT002785**	12,47	T01	25	20	0,11
Tubo Barrierflex d. 63 rotoli 25 m	**LIT002786**	16,54	T01	25	25	0,16
Tubo Barrierflex d. 50 rotoli 50 m	**L32721**	12,52	T01	50	32	0,17



Tubo PVC flessibile Cepex PLUS

DESCRIZIONE

Tubo semirigido fabbricato in PVC flessibile con rinforzo spiralato indeformabile ed antiurto. Superficie esterna liscia. Colore bianco.

Dimensione	Codice	Prezzo €	Cod. Alf.	Imb. Standard	Peso Kg Standard	Volume m³ Standard
50	**58612**	11,88	T01	25 m	14	0,10
50	**58614**	11,88	T01	50 m	36	0,23
63	**58618**	16,86	T01	25 m	27	0,20
63	**58616**	16,86	T01	50 m	54	0,36



Tubo PVC flessibile Cepex

DESCRIZIONE

Fabbricato in PVC per incollaggio ad accessori a pressione con adesivo per PVC. Colore grigio.

Pressione massima di lavoro 3,5 Kg/cm².

Dimensione	Codice	Prezzo €	Cod. Alf.	Imb. Standard	Peso Kg Standard	Volume m³ Standard
20	**28570**	3,71	T01	50 m	8,5	0,04
25	**28571**	4,56	T01	50 m	11,6	0,08
32	**28572**	6,84	T01	50 m	18,6	0,09
40	**28573**	9,08	T01	50 m	22,9	0,14
50	**69856-IT**	10,17	T01	50 m	32,0	0,17
63	**69858-IT**	14,67	T01	25 m	24,0	0,17
75	**69859-IT**	21,45	T01	25 m	38,0	0,30



Tubo rigido*

Dimensione	PN	Codice	Prezzo €	Cod. Alf.	Imb. Standard	Peso Kg Standard	Volume m³ Standard
32 mm	10	**13090**	2,61	T02	6 m	1,54	-
50 mm	10	**13078**	5,39	T02	6 m	3,78	-
63 mm	10	**13080**	8,15	T02	6 m	5,63	-
75 mm	10	**13085**	11,47	T02	6 m	8,04	-
90 mm	10	**13086**	15,13	T02	6 m	11,44	-
110 mm	10	**13087**	19,99	T02	6 m	17,76	-

Disponibili diametri dal 16 al 315.



PVC gomito 90° per incollaggio

Dimensione	PN	Codice	Prezzo €	Cod. Alf.	Imb. Standard	Peso Kg Standard	Volume m³ Standard
Ø 32 mm	16	**01714**	2,44	C01	90 (10)	5,5	0,02
Ø 50 mm	16	**01716**	5,28	C01	60	9,5	0,04
Ø 63 mm	16	**01717**	7,86	C01	36	10,7	0,04
Ø 75 mm	16	**01718**	16,03	C01	21	9,2	0,04
Ø 90 mm	16	**01719**	21,68	C01	12	9,3	0,04
Ø 110 mm	16	**01720**	34,44	C01	14	19,1	0,08



PVC gomito 90° ridotto per incollaggio

Dimensione	PN	Codice	Prezzo €	Cod. Alf.	Imb. Standard	Peso Kg Standard	Volume m³ Standard
Ø 50 mm x 50-40	16	**02237**	7,74	C01	70	11,5	0,04
Ø 63 mm x 63-50	16	**02238**	11,80	C01	32	9,8	0,04



PVC gomito 90° (incollaggio e filetto maschio)

Dimensione	PN	Codice	Prezzo €	Cod. Alf.	Imb. Standard	Peso Kg Standard	Volume m³ Standard
Ø 50 mm x 1 1/2"	10	**02239**	9,05	C01	80	10,5	0,04
Ø 63 mm x 2"	10	**02240**	13,33	C01	42	10,1	0,04



PVC gomito 45° per incollaggio

Dimensione	PN	Codice	Prezzo €	Cod. Alf.	Imb. Standard	Peso Kg Standard	Volume m³ Standard
Ø 32 mm	16	**01748**	4,07	C01	100 (10)	5,4	0,02
Ø 50 mm	16	**01750**	6,01	C01	80	10,3	0,04
Ø 63 mm	16	**01751**	9,05	C01	45	9,6	0,04
Ø 75 mm	16	**01752**	16,59	C01	25	8,8	0,04
Ø 90 mm	16	**01753**	22,43	C01	15	8,9	0,04
Ø 110 mm	16	**01754**	48,44	C01	16	15,2	0,08



TI a 90° per incollaggio

Dimensione	PN	Codice	Prezzo €	Cod. Alf.	Imb. Standard	Peso Kg Standard	Volume m³ Standard
Ø 32 mm	16	**01782**	2,96	C01	60 (10)	4,7	0,02
Ø 50 mm	16	**01784**	6,82	C01	48	11,7	0,04
Ø 63 mm	16	**01785**	10,14	C01	24	10,7	0,04
Ø 75 mm	16	**01786**	19,00	C01	15	9,0	0,04
Ø 90 mm	16	**01787**	28,70	C01	8	8,2	0,04
Ø 110 mm	16	**01788**	45,05	C01	10	17,7	0,08

Disponibili altri diametri.



TI a 90° mista (incollaggio e filetto femmina)

Dimensione	PN	Codice	Prezzo €	Cod. Alf.	Imb. Standard	Peso Kg Standard	Volume m³ Standard
Ø 50 mm x 1 1/2"	10	**01800**	10,28	C01	21	5,4	0,02
Ø 63 mm x 2"	10	**01801**	17,40	C01	12	5,6	0,02



Croce per incollaggio

Dimensione	PN	Codice	Prezzo €	Cod. Alf.	Imb. Standard	Peso Kg Standard	Volume m³ Standard
Ø 50 mm	16	**02235**	15,37	C01	32	9,6	0,04
Ø 63 mm	16	**02236**	20,46	C01	16	8,7	0,04
Ø 75 mm	16	**27958**	81,88	C01	12	7,4	0,04

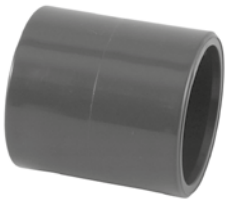

Manicotto per incollaggio

Dimensione	PN	Codice	Prezzo €	Cod. Alf.	Imb. Standard	Peso Kg Standard	Volume m³ Standard
Ø 32 mm	16	**01874**	1,63	C01	160 (20)	5,80	0,02
Ø 50 mm	16	**01876**	3,11	C01	56	5,20	0,02
Ø 63 mm	16	**01877**	4,62	C01	34	5,40	0,02
Ø 75 mm	16	**01878**	10,07	C01	14	3,90	0,02
Ø 90 mm	16	**01879**	16,89	C01	18	8,20	0,04
Ø 110 mm	16	**01880**	23,64	C01	12	9,10	0,04



Manicotto misto (incollaggio e filetto femmina)

Dimensione	PN	Codice	Prezzo €	Cod. Alf.	Imb. Standard	Peso Kg Standard	Volume m³ Standard
Ø 32 mm x 1"	10	**01891**	3,20	C01	120 (20)	5,6	0,02
Ø 50 mm x 1 1/2"	10	**01893**	7,23	C01	56	6,8	0,02
Ø 63 mm x 2"	10	**01894**	9,46	C01	28	6,7	0,02
Ø 75 mm x 2 1/2"	10	**01895**	26,86	C01	14	4,2	0,02
Ø 90 mm x 3"	10	**01896**	29,71	C01	24	11,5	0,04



Manicotto misto rinforzato (incollaggio e filetto femmina)

Dimensione	PN	Codice	Prezzo €	Cod. Alf.	Imb. Standard	Peso Kg Standard	Volume m³ Standard
Ø 50 mm x 1 1/2"	16	**01912**	15,66	C01	56	7,5	0,02
Ø 63 mm x 2"	16	**01913**	18,93	C01	28	7,2	0,02



Manicotto (filetto femmina)

Dimensione	PN	Codice	Prezzo €	Cod. Alf.	Imb. Standard	Peso Kg Standard	Volume m³ Standard
1"	10	**01901**	3,57	C01	120 (20)	5,6	0,02
1 1/2"	10	**01903**	6,92	C01	56	7,5	0,02
2"	10	**01904**	8,54	C01	28	7,5	0,02
2 1/2"	10	**01905**	25,84	C01	14	4,5	0,02
3"	10	**01906**	30,73	C01	8	4,3	0,02

Disponibili altri diametri.

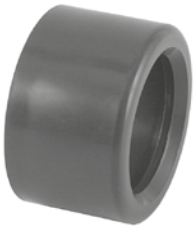

Bussola riduzione per incollaggio

Dimensione	PN	Codice	Prezzo €	Cod. Alf.	Imb. Standard	Peso Kg Standard	Volume m³ Standard
Ø 50 mm x 32 mm	16	**01922**	2,44	C01	60 (10)	2,7	0,01
Ø 63 mm x 50 mm	16	**01925**	3,47	C01	48	3,2	0,01
Ø 63 mm x 32 mm	16	**01927**	3,57	C01	40 (10)	3,3	0,01
Ø 75 mm x 63 mm	16	**01928**	5,30	C01	28	2,4	0,01
Ø 75 mm x 50 mm	16	**18685**	6,72	C01	28	3,5	0,01
Ø 90 mm x 75 mm	16	**01929**	8,34	C01	36	5,4	0,02
Ø 90 mm x 63 mm	16	**18687**	10,98	C01	36	6,3	0,02
Ø 90 mm x 50 mm	16	**18688**	10,98	C01	36	6,7	0,02
Ø 110 mm x 90 mm	16	**01930**	13,51	C01	16	4,6	0,02
Ø 110 mm x 75 mm	16	**18689**	20,65	C01	16	5,5	0,02
Ø 110 mm x 63 mm	16	**18690**	20,65	C01	16	5,3	0,02



Pinza aperta

Dimensione	Codice	Prezzo €	Cod. Alf.	Imb. Standard	Peso Kg Standard	Volume m³ Standard
Ø 50 mm	**02136**	2,41	C01	150	4,6	0,02
Ø 63 mm	**02137**	2,82	C01	100	3,5	0,02
Ø 75 mm	**02138**	3,76	C01	80	4,9	0,02
Ø 90 mm	**02139**	4,35	C01	50	5,2	0,02
Ø 110 mm	**08908**	8,44	C01	35	4,2	0,02



Pinza chiusa

Dimensione	Codice	Prezzo €	Cod. Alf.	Imb. Standard	Peso Kg Standard	Volume m³ Standard
Ø 50 mm	**02140**	3,01	C01	100	2,8	0,02
Ø 63 mm	**02141**	3,39	C01	50	2,2	0,02
Ø 75 mm	**02142**	4,35	C01	40	2,9	0,02
Ø 90 mm	**02143**	5,14	C01	25	3,1	0,02
Ø 110 mm	**08916**	13,15	C01	30	4,1	0,02



Collare per incollaggio

Dimensione	PN	Codice	Prezzo €	Cod. Alf.	Imb. Standard	Peso Kg Standard	Volume m³ Standard
Ø 75 mm	16	**02022**	11,39	C01	29	5,2	0,02
Ø 90 mm	16	**02023**	13,63	C01	14	4,3	0,02
Ø 110 mm	16	**02024**	18,02	C01	20	9,9	0,04
Ø 125 mm	16	**02025**	38,67	C01	14	9,0	0,04
Ø 140 mm	16	**02026**	41,31	C01	10	8,8	0,04



Flangia

Dimensione	PN	Codice	Prezzo €	Cod. Alf.	Imb. Standard	Peso Kg Standard	Volume m³ Standard
Ø 75 mm	16	**02034**	14,72	C01	15	7,1	0,02
Ø 90 mm	16	**02035**	17,39	C01	34	16,7	0,04
Ø 110 mm	16	**02036**	21,18	C01	22	12,8	0,04
Ø 125 mm	16	**02037**	26,80	C01	18	11,4	0,04
Ø 140 mm	16	**02038**	30,75	C01	16	11,9	0,04

Disponibili altri diametri.



Guarnizione*

Dimensione	Codice	Prezzo €	Cod. Alf.	Imb. Standard	Peso Kg Standard	Volume m³ Standard
Ø 75 mm	**02063**	3,87	C01	100 (10)	1,8	0,01
Ø 90 mm	**02064**	4,38	C01	80 (20)	1,9	0,01
Ø 110 mm	**02065**	4,89	C01	60 (20)	2,3	0,01
Ø 125 mm	**02066**	5,60	C01	30 (10)	1,5	0,01
Ø 140 mm	**02067**	6,31	C01	60 (10)	3,5	0,02



Vite, dado e rondella

Dimensione	Codice	Prezzo €	Cod. Alf.	Imb. Standard	Peso Kg Standard	Volume m³ Standard
M 16 x 120	**02440**	7,18	C01	32 (4)	8,7	0,01
M 16 x 130	**02441**	7,88	C01	32 (8)	9,0	0,01
M 16 x 140	**02442**	8,57	C01	32 (4)	9,6	0,01
M 16 x 160	**02444**	10,99	C01	24 (8)	7,9	0,02
M 16 x 170	**02445**	11,69	C01	24 (4)	8,4	0,02
M 20 x 190	**02450**	21,01	C01	16 (8)	9,7	0,02



Calotta per incollaggio*

Dimensione	PN	Codice	Prezzo €	Cod. Alf.	Imb. Standard	Peso Kg Standard	Volume m³ Standard
Ø 32 mm	16	**01945**	1,76	C01	120 (20)	2,9	0,01
Ø 50 mm	16	**01947**	3,67	C01	48	3,6	0,01
Ø 63 mm	16	**01948**	4,58	C01	24	2,7	0,01
Ø 75 mm	16	**01949**	11,39	C01	32	5,7	0,02
Ø 90 mm	16	**01950**	15,01	C01	16	6,2	0,02
Ø 110 mm	16	**01951**	22,10	C01	9	5,4	0,02



Calotta (filetto femmina)

Dimensione	PN	Codice	Prezzo €	Cod. Alf.	Imb. Standard	Peso Kg Standard	Volume m³ Standard
1"	10	**01960**	2,96	C01	80 (10)	3,2	0,01
1 1/2"	10	**01962**	4,85	C01	40	4,3	0,01
2"	10	**01963**	6,82	C01	22	4,3	0,01
2 1/2"	10	**01964**	22,39	C01	12	3,1	0,01
3"	10	**01965**	29,41	C01	16	7,1	0,02

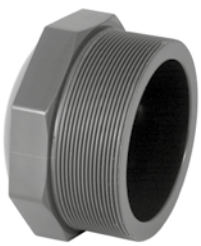

Tappo (filetto maschio)

Dimensione	PN	Codice	Prezzo €	Cod. Alf.	Imb. Standard	Peso Kg Standard	Volume m³ Standard
1 1/2"	10	**02127**	4,17	C01	60	4,2	0,01
2"	10	**02128**	5,41	C01	70	7,4	0,02

*Disponibili diametri fino al 315.



Manicotto nipplo (incollaggio e filetto maschio)

Dimensione	PN	Codice	Prezzo €	Cod. Alf.	Imb. Standard	Peso Kg Standard	Volume m³ Standard
Ø 32 mm - 25 x 1"	10	**02079**	2,65	C01	80 (20)	2,8	0,01
Ø 50 mm - 40 x 1 1/2"	10	**02085**	3,89	C01	68	5,9	0,02
Ø 50 mm - 40 x 1"	10	**02087**	4,06	C01	70 (10)	5,4	0,02
Ø 63 mm - 50 x 2"	10	**02088**	6,15	C01	46	6,2	0,02
Ø 63 mm - 50 x 1 1/2"	10	**02089**	6,15	C01	60	7,5	0,02
Ø 75 mm - 63 x 2 1/2"	10	**02091**	10,17	C01	24	5,1	0,02
Ø 75 mm - 63 x 2"	10	**02092**	10,17	C01	30	5,9	0,02
Ø 75 mm - 63 x 1 1/2"	10	**02093**	10,17	C01	30	5,4	0,02
Ø 90 mm - 75 x 3"	10	**02094**	15,36	C01	12	3,9	0,02
Ø 90 mm - 75 x 2 1/2"	10	**02095**	15,36	C01	15	4,6	0,02
Ø 90 mm - 75 x 2"	10	**02096**	15,36	C01	24	6,6	0,02



Manicotto FM (incollaggio e filetto maschio)

Dimensione	PN	Codice	Prezzo €	Cod. Alf.	Imb. Standard	Peso Kg Standard	Volume m³ Standard
Ø 32 mm x 1"	10	**02104**	2,96	C01	60 (20)	2,6	0,01
Ø 50 mm x 1 1/2"	10	**02106**	4,79	C01	72	6,5	0,02
Ø 63 mm x 2"	10	**02107**	7,33	C01	50	7,2	0,02
Ø 75 mm x 2 1/2"	10	**02108**	13,23	C01	24	6,5	0,02
Ø 90 mm x 3"	10	**02109**	25,63	C01	28	12,3	0,04



Nipplo (filetto maschio)

Dimensione	PN	Codice	Prezzo €	Cod. Alf.	Imb. Standard	Peso Kg Standard	Volume m³ Standard
1"	10	**02114**	2,85	C01	80 (20)	2,6	0,01
1 1/2"	10	**02116**	4,17	C01	36	2,6	0,01
2"	10	**02117**	5,81	C01	46	5,0	0,02
2 1/2"	10	**02118**	15,27	C01	30	5,5	0,02
3"	10	**02119**	20,65	C01	12	3,2	0,02



Adattatore misto (incollaggio e filetto femmina)

Dimensione	PN	Codice	Prezzo €	Cod. Alf.	Imb. Standard	Peso Kg Standard	Volume m³ Standard
Ø 32 mm - 25 x 1"	10	**02251**	4,99	C01	60 (10)	2,9	0,01
Ø 50 mm - 40 x 1 1/2"	10	**02257**	7,33	C01	40 (10)	4,5	0,02
Ø 63 mm - 50 x 2"	10	**02260**	13,17	C01	36	7,2	0,02
Ø 63 mm - 50 x 1 1/2"	10	**02261**	13,17	C01	36	5,7	0,02
Ø 75 mm - 63 x 2 1/2"	10	**02263**	20,46	C01	12	3,3	0,02
Ø 75 mm - 63 x 2"	10	**02264**	17,39	C01	24	5,7	0,02
Ø 90 mm - 75 x 3"	10	**02266**	25,53	C01	9	3,9	0,02
Ø 90 mm - 75 x 2 1/2"	10	**02267**	24,58	C01	9	3,5	0,02



Portagomma filetto maschio

Dimensione	PN	Codice	Prezzo €	Cod. Alf.	Imb. Standard	Peso Kg Standard	Volume m³ Standard
1 1/2" X 38 mm	10	**02224**	4,99	C01	36	3,0	0,01



Portagomma incollaggio maschio

Dimensione	PN	Codice	Prezzo €	Cod. Alf.	Imb. Standard	Peso Kg Standard	Volume m³ Standard
50 mm x 38 mm	10	**02207**	4,58	C01	40	3,2	0,01



Riduzione filettata corta (filetto maschio e femmina)

Dimensione	PN	Codice	Prezzo €	Cod. Alf.	Imb. Standard	Peso Kg Standard	Volume m³ Standard
1¼" x 1"	10	**20149**	4,22	C01	80 (10)	2,7	0,01
1½" x 1¼"	10	**20150**	4,87	C01	50 (10)	2,1	0,01
2" x 1½"	10	**20151**	7,40	C01	36	2,6	0,01
2½" x 2"	10	**20152**	10,85	C01	22	2,8	0,01



Bocchettone per incollaggio

Dimensione	PN	Codice	Prezzo €	Cod. Alf.	Imb. Standard	Peso Kg Standard	Volume m³ Standard
Ø 32 mm	16	**02329**	8,25	C01	30	3,0	0,01
Ø 50 mm	16	**02331**	11,85	C01	30	5,8	0,02
Ø 63 mm	16	**02332**	16,65	C01	12	4,4	0,02
Ø 75 mm	10	**02333**	58,00	C01	16	9,3	0,04
Ø 90 mm	10	**02334**	67,67	C01	12	10,1	0,04
Ø 110 mm	10	**02335**	78,75	C01	5	8,2	0,04



Bocchettone misto (incollaggio e filetto femmina)

Dimensione	PN	Codice	Prezzo €	Cod. Alf.	Imb. Standard	Peso Kg Standard	Volume m³ Standard
Ø 32 mm x 1"	16	**02338**	12,72	C01	30	3,4	0,01
Ø 50 mm x 1½"	16	**02340**	21,27	C01	30	6,2	0,02
Ø 63 mm x 2"	16	**02341**	26,96	C01	12	4,7	0,02
Ø 75 mm x 2½"	10	**02342**	73,48	C01	16	9,4	0,04
Ø 90 mm x 3"	10	**02343**	84,46	C01	12	10,3	0,04



Bocchettone misto (incollaggio femmina e filetto maschio)

Dimensione	PN	Codice	Prezzo €	Cod. Alf.	Imb. Standard	Peso Kg Standard	Volume m³ Standard
Ø 32 mm x 1"	16	**02355**	9,77	C01	30	3,5	0,01
Ø 50 mm x 1½"	16	**02357**	13,53	C01	30	6,7	0,02
Ø 63 mm x 2"	16	**02358**	21,98	C01	12	5,2	0,02
Ø 75 mm x 2½"	10	**02359**	62,99	C01	16	8,2	0,04
Ø 90 mm x 3"	10	**02360**	84,46	C01	10	10,0	0,04



Gomito 90° Performance Comp x Comp (PP-P.01.CP)

Dimensione	PN	Codice	Prezzo €	Cod. Alf.	Imb. Standard	Peso Kg Standard	Volume m³ Standard
50 x 50 mm	16	**01474**	19,61	R08	25	14,8	0,08
63 x 63 mm	16	**01475**	23,82	R08	15	16,4	0,08



Gomito 90° Performance Comp x Filetto femmina (PP-P.01.CPFT)

Dimensione	PN	Codice	Prezzo €	Cod. Alf.	Imb. Standard	Peso Kg Standard	Volume m³ Standard
50 x 1¼"	10	**34577**	21,96	R08	40	17,3	0,08
50 x 1½"	10	**01487**	15,59	R08	40	17,3	0,08
50 x 2"	10	**01488**	17,38	R08	40	17,9	0,08
63 x 1¼"	10	**34579**	26,97	R08	20	16,2	0,08
63 x 1½"	10	**33132**	22,87	R08	20	16,2	0,08
63 x 2"	10	**01489**	23,26	R08	20	16,2	0,08



Gomito 90° Performance Comp x Filetto maschio (PP-P.01.CPMT)

Dimensione	PN	Codice	Prezzo €	Cod. Alf.	Imb. Standard	Peso Kg Standard	Volume m³ Standard
50 x 1¼"	10	**01500**	14,65	R08	40	16,1	0,08
50 x 1½"	10	**01501**	12,14	R08	40	16,4	0,08
50 x 2"	10	**01502**	15,63	R08	40	16,2	0,08
63 x 1¼"	10	**34580**	22,73	R08	20	15,6	0,08
63 x 1½"	10	**34581**	22,73	R08	20	15,6	0,08
63 x 2"	10	**01503**	18,11	R08	20	15,6	0,08



TI 90° Performance Comp x Comp x Comp (PP-P.03.CP)

Dimensione	PN	Codice	Prezzo €	Cod. Alf.	Imb. Standard	Peso Kg Standard	Volume m³ Standard
50 x 50 x 50 mm	16	**01511**	27,06	R08	15	13,7	0,08
63 x 63 x 63 mm	16	**01512**	38,77	R08	8	13,2	0,08



TI 90° Performance Comp x Filetto femmina x Comp (PP-P.03.CPFT)

Dimensione	PN	Codice	Prezzo €	Cod. Alf.	Imb. Standard	Peso Kg Standard	Volume m³ Standard
50 x 1" x 50	10	**33129**	29,05	R08	20	15,1	0,08
50 x 1½" x 50	10	**01531**	24,33	R08	20	15,1	0,08
50 x 2" x 50	10	**01532**	25,24	R08	20	14,9	0,08
63 x 1" x 63	10	**33130**	41,18	R08	10	13,6	0,08
63 x 1½" x 63	10	**33131**	35,11	R08	10	13,6	0,08
63 x 2" x 63	10	**01533**	32,92	R08	10	13,6	0,08

TI 90° Performance Comp x Filetto maschio x Comp (PP-P.03.CPMT)



Dimensione	PN	Codice	Prezzo €	Cod. Alf.	Imb. Standard	Peso Kg Standard	Volume m³ Standard
50 x 1½" x 50 mm	10	**01544**	23,85	R08	20	14,1	0,08
63 x 2" x 63 mm	10	**01545**	39,50	R08	12	15,5	0,08

Manicotto Performance Comp x Comp (PP-P.05.CP)



Dimensione	PN	Codice	Prezzo €	Cod. Alf.	Imb. Standard	Peso Kg Standard	Volume m³ Standard
50 x 50 mm	16	**01553**	18,24	R08	30	17,4	0,08
63 x 63 mm	16	**01554**	25,24	R08	20	21,1	0,08

Raccordo Performance Comp x Filetto femmina (PP-P.05.CPFT)



Dimensione	PN	Codice	Prezzo €	Cod. Alf.	Imb. Standard	Peso Kg Standard	Volume m³ Standard
50 x 1¼"	10	**01575**	13,16	R08	40	15,0	0,08
50 x 1½"	10	**01576**	11,27	R08	40	15,5	0,08
50 x 2"	10	**01577**	14,26	R08	40	17,7	0,08
63 x 1½"	10	**34582**	17,55	R08	25	18,3	0,08
63 x 2"	10	**01578**	15,80	R08	25	18,3	0,08

Raccordo Performance Comp x Filetto maschio (PP-P.05.CPMT)



Dimensione	PN	Codice	Prezzo €	Cod. Alf.	Imb. Standard	Peso Kg Standard	Volume m³ Standard
50 x 1"	10	**33128**	13,97	R08	45	16,0	0,08
50 x 1¼"	10	**06155**	11,88	R08	45	16,0	0,08
50 x 1½"	10	**01593**	10,68	R08	45	16,4	0,08
50 x 2"	10	**01594**	10,85	R08	45	16,2	0,08
63 x 1½"	10	**01595**	15,44	R08	25	15,6	0,08
63 x 2"	10	**01596**	15,44	R08	25	15,9	0,08

Tappo Performance Comp (PP-P.07.CP)



Dimensione	PN	Codice	Prezzo €	Cod. Alf.	Imb. Standard	Peso Kg Standard	Volume m³ Standard
50 mm	16	**01605**	11,99	R08	50	17,7	0,08
63 mm	16	**01606**	16,09	R08	25	15,8	0,08

Adesivo PVC-BLUE



	Codice	Prezzo €	Cod. Alf.	Imb. Standard	Peso Kg Standard	Volume m³ Standard
250 cc c/pen.	**68518**	13,56	C02	24	10,0	0,03
500 cc c/pen.	**68520**	19,53	C02	24	13,5	0,05
1.000 cc c/pen.	**68592**	36,95	C02	12	12,8	0,02

Adesivo PVC-U Bondtite



	Codice	Prezzo €	Cod. Alf.	Imb. Standard	Peso Kg Standard	Volume m³ Standard
250 cc c/pen.	**68595**	19,44	C02	36	10,2	0,02
500 cc c/pen.	**68596**	29,74	C02	24	13,5	0,03
1.000 cc c/pen.	**68597**	46,94	C02	12	12,8	0,02

Adesivo per PVC



	Codice	Prezzo €	Cod. Alf.	Imb. Standard	Peso Kg Standard	Volume m³ Standard
250 cc c/pen.	**02430**	28,78	C02	28	9,3	0,024
500 cc	**02427**	31,66	C02	15	8,0	0,024
500 cc c/pen.	**09043**	44,64	C02	15	8,1	0,024
1.000 cc	**02426**	58,79	C02	12	13,0	0,024
1.000 cc c/pen.	**09044**	81,81	C02	12	12,8	0,024

Solvente per PVC



Dimensione	Codice	Prezzo €	Cod. Alf.	Imb. Standard	Peso Kg Standard	Volume m³ Standard
500 cc	**02432**	21,98	C02	15	8,1	0,024
1.000 cc	**02431**	34,65	C02	12	11,0	0,024

Tangit PVC-U Plus



DESCRIZIONE

Assicura alti livelli di performance ed è adatto per tutti i livelli di pressione. Il primo prodotto della categoria senza THF. Disponibilità a partire da gennaio 2022.

	Codice	Prezzo €	Cod. Alf.	Imb. Standard	Peso Kg Standard	Volume m³ Standard
125g	**100492**	27,61	C02	12	-	-

Tangit



	Codice	Prezzo €	Cod. Alf.	Imb. Standard	Peso Kg Standard	Volume m³ Standard
500 cc	**02434-IT**	72,93	C02	12	7,6	0,014
1.000 cc	**02433-IT**	127,01	C02	12	14,4	0,028

Solvente per Tangit



	Codice	Prezzo €	Cod. Alf.	Imb. Standard	Peso Kg Standard	Volume m³ Standard
1000 cc	**14213**	83,76	C02	12	11,4	0,02



COMPONENTI

1. Perno
2. Sfera
3. Ghiera
4. Maniglia
5. Manicotto
6. Guarnizione sagomata sfera
7. O-ring perno
8. Guarnizione ammortizzatrice
9. O-ring manicotto
10. Corpo
11. Porta o-ring



Corpo compatto e leggero
facile da trasportare e installare.



Manipolazione ergonomica
Realizzate in PP di alta resistenza
con superficie antiscivolo.



Chiave incorporata nella maniglia
per regolare il giunto filettato



Nervi più profondi nei dadi per un
facile serraggio



Valvola a sfera STD (PE - EPDM - incollaggio)



Dimensione	PN	Codice	Prezzo €	Cod. Alf.	Imb. Standard	Peso Kg Standard	Volume m³ Standard
32 mm	16	**36503**	26,21	C03	8	3,1	0,01
40 mm	16	**36504**	30,60	C03	6	3,1	0,01
50 mm	16	**36505**	40,71	C03	6	7,4	0,02
63 mm	16	**36506**	55,69	C03	10	12,7	0,04
75 mm	10	**36507**	202,51	C03	4 (1)	9,8	0,04
90 mm	10	**36508**	237,26	C03	2 (1)	8,1	0,04

Valvola a sfera STD (PE - EPDM - Filetto femmina)



Dimensione	PN	Codice	Prezzo €	Cod. Alf.	Imb. Standard	Peso Kg Standard	Volume m³ Standard
1"	16	**36513**	27,72	C03	8	2,8	0,01
1¼"	16	**36514**	32,08	C03	6	3,1	0,01
1½"	16	**36515**	43,04	C03	10	7,6	0,02
2"	16	**36516**	63,44	C03	10	13,1	0,04
2½"	10	**36517**	212,13	C03	4 (1)	9,8	0,04
3"	10	**36518**	246,60	C03	2 (1)	8,4	0,04

Valvola a sfera in PVC-U (incollaggio)



Dimensione	PN	Codice	Prezzo €	Cod. Alf.	Imb. Standard	Peso Kg Standard	Volume m³ Standard
50 mm	10	**02502**	38,11	C03	10	7,3	-
63 mm	10	**02503**	57,74	C03	9	11,2	-

Valvola a sfera in PVC-U (PE - EPDM - Filetto femmina)



Dimensione	PN	Codice	Prezzo €	Cod. Alf.	Imb. Standard	Peso Kg Standard	Volume m³ Standard
1/2"	10	**02504**	40,43	C03	10	7,4	-
2"	10	**02505**	60,93	C03	9	11,8	-

Valvola a farfalla automatica STD



Valvola automatica appositamente progettata per piscine pubbliche, per filtri di grande diametro.
Completamente realizzata in PVC-U; o-ring in EPDM . Resistente agli urti e ai raggi UV.
Compatibile con tutti gli standard di installazione - ISO/DIN, BSi, ANSI, JIS.
Attuatore multitensione (24-240 VAC-VDC) e grado di protezione IP67.

Dimensione	PN	Codice	Prezzo €	Cod. Alf.	Imb. Standard	Peso Kg Standard	Volume m³ Standard
63-75	10	**72267**	1.824,99	C03	1	3,1	-
90	10	**72268**	1.848,90	C03	1	3,8	-
110	10	**72269**	2.046,69	C03	1	4,6	-
125-140	10	**72270**	2.658,10	C03	1	6,0	-
160	10	**72273**	3.302,06	C03	1	9,3	-
220-225	10	**72274**	3.617,09	C03	1	11,5	-
250-280	6	**72275**	5.117,49	C03	1	16,4	-
315	6	**72276**	5.561,27	C03	1	26,3	-



Valvola a sfera E-QUA (PE - EPDM - incollaggio)

Dimensione	PN	Codice	Prezzo €	Cod. Alf.	Imb. Standard	Peso Kg Standard	Volume m³ Standard
50 mm	12	**41544**	36,18	C03	10	7,1	0,02
63 mm	12	**41545**	54,85	C03	10	12,5	0,04



Valvola a sfera E-QUA (PE - EPDM - Filetto femmina)

Dimensione	PN	Codice	Prezzo €	Cod. Alf.	Imb. Standard	Peso Kg Standard	Volume m³ Standard
1½"	12	**41546**	38,40	C03	10	7,3	0,02
2"	12	**41547**	57,86	C03	10	12,8	0,04



Valvola di ritegno a molla (O-ring in EPDM - Incollaggio)

Dimensione	PN	Codice	Prezzo €	Cod. Alf.	Imb. Standard	Peso Kg Standard	Volume m³ Standard
50	16	**09015**	45,33	C03	12	7,8	0,02
63	16	**09016**	65,41	C03	10	11,7	0,04
75	10	**09017**	143,89	C03	4 (1)	9,8	0,04
90	10	**09018**	185,14	C03	2 (1)	8,1	0,04



Valvola di ritegno a sfera (O-ring in EPDM - Incollaggio)

Dimensione	PN	Codice	Prezzo €	Cod. Alf.	Imb. Standard	Peso Kg Standard	Volume m³ Standard
50	16	**25697**	67,08	C03	12	8,4	0,02
63	16	**25698**	95,70	C03	10	12,7	0,04
75	10	**22175**	194,48	C03	4 (1)	11,0	0,04
90	10	**22176**	278,85	C03	2 (1)	9,4	0,04



Valvola a clapet (O-ring in EPDM)

Dimensione	PN	Codice	Prezzo €	Cod. Alf.	Imb. Standard	Peso Kg Standard	Volume m³ Standard
75	10	**08984**	69,98	C03	10	3,2	0,01
90	10	**08985**	85,44	C03	8	3,2	0,01
110	10	**08986**	104,94	C03	5	2,9	0,01
125	10	**09040**	114,76	C03	5	3,4	0,01
140	10	**08987**	129,13	C03	10	8,2	0,02

Valvola a clapet completa



DESCRIZIONE

Valvola a clapet completa: valvola + 2 flange + 2 collari + bulloneria

Dimensione	PN	Codice	Prezzo €	Cod. Alf.	Imb. Standard	Peso Kg Standard	Volume m³ Standard
75	6	**23312**	144,30	C03	2	5,3	0,01
90	6	**23313**	191,10	C03	3	12,5	0,02
110	6	**23314**	236,44	C03	2	10,5	0,02
125	6	**23315**	291,92	C03	2	11,3	0,02
140	6	**23316**	331,02	C03	2	13,2	0,04

Valvola a farfalla Standard (O-ring in EPDM - Perno acciaio zincato)



Dimensione	PN	Codice	Prezzo €	Cod. Alf.	Imb. Standard	Peso Kg Standard	Volume m³ Standard
63-75	10	**32614**	209,37	C03	2	3,3	0,01
90	10	**32615**	237,11	C03	2	3,8	0,01
110	10	**32616**	260,98	C03	2	5,2	0,02
125-140	10	**32617**	302,70	C03	2	7,0	0,02

Kit accoppiamento valvola a farfalla PVC-U



DESCRIZIONE

Kit accoppiamento valvola a farfalla: valvola + 2 flange + 2 collari + bulloneria

Dimensione	PN	Codice	Prezzo €	Cod. Alf.	Imb. Standard	Peso Kg Standard	Volume m³ Standard
63	16	**09119**	64,33	C03	3	5,8	-
75	16	**09120**	83,78	C03	2	4,9	-
90	16	**09121**	128,53	C03	3	12,3	-
110	16	**09122**	154,10	C03	2	9,7	-
125	16	**09123**	196,67	C03	2	10,6	-
140	16	**09124**	222,30	C03	2	12,0	-

Visore per liquidi (incollaggio)



Dimensione	PN	Codice	Prezzo €	Cod. Alf.	Imb. Standard	Peso Kg Standard	Volume m³ Standard
50	6	**02387**	37,25	C01	-	4,8	-
63	6	**02388**	46,09	C01	-	7,2	-
75	16	**02389**	148,37	C01	-	7,4	-
90	16	**02390**	193,23	C01	-	12	-
110	16	**02391**	214,20	C01	-	8	-

Giunti Antivibranti PN10



DESCRIZIONE

Assorbono vibrazioni, oscillazioni, contrazioni e dilatazioni. Flange in acciaio cadmiato.

Dimensione	DN	Codice	Prezzo €	Cod. Alf.	Imb. Standard	Peso Kg Standard	Volume m³ Standard
50	2"	**71747**	129,15	C01	-	-	-
65	2 ½	**71748**	164,93	C01	-	-	-
80	3	**71749**	189,80	C01	-	-	-
100	4	**71750**	301,60	C01	-	-	-

COLLETTORI



Easy tube

DESCRIZIONE

Collettore di aspirazione e/o mandata senza valvole da abbinare ai gruppi filtranti.
Interasse uscita: 135 mm.
Nota: possibilità di realizzazioni su misura, preventivi a richiesta.
Collettori diametro 90 mm.
Vedi il prodotto completo nel capitolo "Filtrazione"

TEFLON



Rotolo teflon

Dimensione	Codice	Prezzo €	Cod. Alf.	Imb. Standard	Peso Kg Standard	Volume m³ Standard
12 mm / 12 m / 0,075	**02435-IT**	1,59	C02	250	1,87	0,01
19 mm / 20 m / 0,20	**02436N**	8,92	C02	25	0,6	0,01

PRESE A STAFFA IN PP



Prese a staffa

Dimensione	PN	Codice	Prezzo €	Cod. Alf.	Imb. Standard	Peso Kg Standard	Volume m³ Standard
50 x ½"	10	**05141**	3,36	R07	70	10,0	0,04
50 x ¾"	10	**05142**	3,36	R07	70	10,0	0,04
50 x 1"	10	**05143**	3,36	R07	70	10,4	0,04
50 x 1¼"	10	**28674**	3,36	R07	70	10,7	0,04
63 x ½"	10	**28675**	5,04	R07	50	12,2	0,04
63 x ¾"	10	**05145**	5,04	R07	50	12,8	0,04
63 x 1"	10	**05146**	5,04	R07	50	13,0	0,04
63 x 1¼"	10	**28676**	5,04	R07	40	10,4	0,04
63 x 1½"	10	**05441**	5,04	R07	40	11,4	0,04

LUNGHEZZA VITI PER ACCOPPIAMENTI FLANGIATI IN PVC


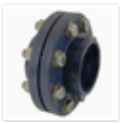
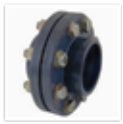
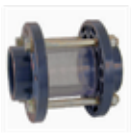

n° Viti	D. FLANGIA	FARFALLA + FLANGIA LIBERA M	FARFALLA + FLANGIA LIBERA COD.	FARFALLA + FLANGIA C/COLLARE M	FARFALLA + FLANGIA C/COLLARE COD.	UNIONE CON: FLANGIA LIBERA M	UNIONE CON: FLANGIA LIBERA COD.	UNIONE CON: FLANGIA C/COLLARE M	UNIONE CON: FLANGIA C/COLLARE COD.	VISORE PER LIQUIDI M	VISORE PER LIQUIDI COD.
4	20					12x60	16061	12x60	16061		
4	25					12x60	16061	12x60	16061		
4	32					12x60	16061	12x60	16061		
4	40					16x70	02437	16x70	02437		
4	50					16x70	02437	16x70	02437		
4	63	16x120	02440	16x120	02440	16x80	02438	16x70	02437		
4	75	16x140	02442	16x120	02440	16x90	02439	16x70	02437	16x150	02443
8	90	16x150	02443	16x130	02441	16x90	02439	16x70	02437	16x170	02445
8	110	16x160	02444	16x130	02441	16x100	66775	16x80	02438	16x200	07718
8	125	16x170	02445	16x140	02442	16x110	66776	16x80	02438	16x220	07719
8	140	16x170	02445	16x150	02443	16x120	02440	16x90	02439	16x240	07720
8	160	20x200	20263	20x160	02448	20x130	66778	20x90	02446	20x270	07721
8	200	20x210	02451	20x180	02449	20x120	66777	20x110	02447	20x310	07722
8	225	20x230	02452	20x190	02450	20x130	66778	20x110	02447	20x340	07723
12	250	20x270	07721			20x140	66779				
12	315	20x310	07722			20x160	02448				




n° Viti	D. FLANGIA	VALVOLA CLAPET + FLANGIA LIBERA M	VALVOLA CLAPET + FLANGIA LIBERA COD.	VALVOLA CLAPET + FLANGIA C/COLLARE M	VALVOLA CLAPET + FLANGIA C/COLLARE COD.
4	20				
4	25				
4	32				
4	40				
4	50				
4	63	16x100	14226	16x80	02438
4	75	16x120	02440	16x80	02438
8	90	16x120	02440	16x80	02438
8	110	16x120	02440	16x90	02439
8	125	16x130	02441	16x100	14226
8	140	16x130	02441	16x100	14226
8	160	20x160	02448	20x110	02447
8	200	20x160	02448	20x120	14228
8	225	20x180	02449	20x130	14214
12	250	20X210	02451		

DN giunto	GIUNTO + FLANGIA LIBERA M	GIUNTO + FLANGIA LIBERA COD.	GIUNTO + FLANGIA C/COLLARE M	GIUNTO + FLANGIA C/COLLARE COD.
25	16x70	02437		
32	16x70	02437		
40	16x70	02437		
50	16x80	02438		
65	16x80	02438	16x70	02437
80	16x80	02438	16x70	02437
100	16x90	02439	16x70	02437
-	-	-	-	-
125	16x100	14226	16x80	02438
150	20x110	02447	20x90	02446
-	-	-	-	-
200	20x120	14228	20x90	02446
250	16x130	02441		
300				





DOSAGGIO, CONTROLLO E AUTOMAZIONE

ZODIAC®

LE 5 GAMME DI PRODOTTI DEL TRATTAMENTO ACQUA	498
GAMME EXO IQ E HYDROXINATOR IQ	499
STERILIZZATORI A SALE	501
TRATTAMENTO MAGNAPOOL	502
STERILIZZATORE HYDROXINATOR® IQ	504
MINERALI MAGNAPOOL	506
STERILIZZATORE A SALE EXO® IQ	507
STERILIZZATORE A SALE EXO® IQ LS	509
STERILIZZATORE A SALE EXPERT	512
EI²	514
pH LINK & DUAL LINK	516
REGOLAZIONE PH	518
pH EXPERT	519
REGOLAZIONE REDOX	521
CHLOR EXPERT	522
PURIFICATORI MINERALI NATURE² SPA	525

FLUIDRA

L'acqua è un elemento instabile che evolve continuamente, a maggior ragione in una piscina. È quindi necessario effettuare un trattamento fisico-chimico dell'acqua al fine di renderla sana, chiara, equilibrata, disinfettata e disinfettante.

Zodiac propone 5 famiglie di prodotti al fine di liberare i proprietari delle piscine dall'onere del trattamento acqua:

- **Regolatori di pH automatici** per assicurare un pH ottimale qualunque sia il tipo di disinfezione impiegato
- **Regolatori Redox automatici** per una disinfezione al cloro gestita automaticamente
- **Sterilizzatori a sale semplici da installare, duraturi e rivoluzionari** (moduli di regolazione pH e cloro in opzione su alcuni modelli), proposti in 3 differenti livelli di gamma
- **Purificatori minerali Nature²** per una disinfezione con meno cloro e un'acqua cristallina
- **Sistema brevettato MagnaPool** per un trattamento acqua completo, incentrato sull'efficienza, il comfort dei bagnanti e il rispetto dell'ambiente.

COMBINAZIONI POSSIBILI TRA I DIVERSI SISTEMI

Disinfezione autonoma

Disinfezione dell'acqua automatica che si adatta a ciascun bisogno e ciascun budget.



Chlor Expert



Ei²



Ei² Expert



eXPERT



eXO® iQ



eXO® iQ LS



Hydroxinator® iQ

Regolazione pH automatica

La base du trattamento dell'acqua, compatibile con tutti i sistemi di disinfezione o sterilizzatori Zodiac.



pH Expert



pH Link



Dual Link
(pH/ORP)

MagnaPool®
Mineral Pool Science

MagnaPool® è l'esclusivo trattamento acqua a base di magnesio per un'acqua cristallina dalla dolcezza incomparabile e un'ineguagliabile comfort di balneazione.



Minerali MagnaPool®

+



Vetro filtrante Crystal Clear

+



Hydroxinator® iQ

eXO® iQ & eXO® iQ LS

Acqua sotto controllo con un dosaggio di serenità

Le soluzioni di sterilizzatori a sale eXO®

La piattaforma eXO® è un sistema di dosaggio automatico ed efficace. Offre il controllo della qualità dell'acqua e delle attrezzature della piscina in tutta semplicità.



Controllo all-in-one

Il controllo della qualità dell'acqua centralizzato in un unico strumento: pH, clorazione, attrezzature aggiuntive (pompa di filtrazione, illuminazione...).

Tranquillità

Con il suo elettrodo a lunga durata e sonde di alta qualità, la soluzione eXO® offre sempre una qualità dell'acqua ottimale. A dimostrazione della sua affidabilità, lo sterilizzatore viene fornito con una garanzia di 3 anni*.

Sistema Wi-Fi incorporato

L'app iAqualink™ ti consente di avere un controllo remoto e in tempo reale della qualità dell'acqua e delle attrezzature della tua piscina ** direttamente dal tuo smartphone o tablet.

* 3 anni sul dispositivo, 2 anni sulle sonde PH, 1 anno sulla sonda Redox.
** Connesse alla soluzione eXO®.

Hydroxinator® iQ

Un'acqua cristallina dalla dolcezza incomparabile

Esclusivo sistema di trattamento acqua a base di magnesio

La tecnologia brevettata MagnaPool® combina le proprietà chiarificanti del magnesio con un materiale filtrante dalla finezza eccezionale, per una piscina ricca di minerali perfettamente sana ed equilibrata.



Un'acqua dolce per la pelle e gli occhi

MagnaPool® rallenta naturalmente lo sviluppo delle clorammine, quelle molecole che sono all'origine del fastidioso odore di cloro e dell'irritazione di occhi e pelle.

Una piscina cristallina e sana

MagnaPool® permette di ottenere un'acqua dalla limpidezza straordinaria, senza l'aggiunta di prodotti ossidanti.

Un trattamento rispettoso dell'ambiente

Il materiale filtrante Crystal Clear delle piscine MagnaPool® è costituito da migliaia di cristalli di vetro puro. Non viene intaccato dai batteri e necessita di un controlavaggio del filtro molto rapido.

Un’interfaccia unica per un controllo perfetto



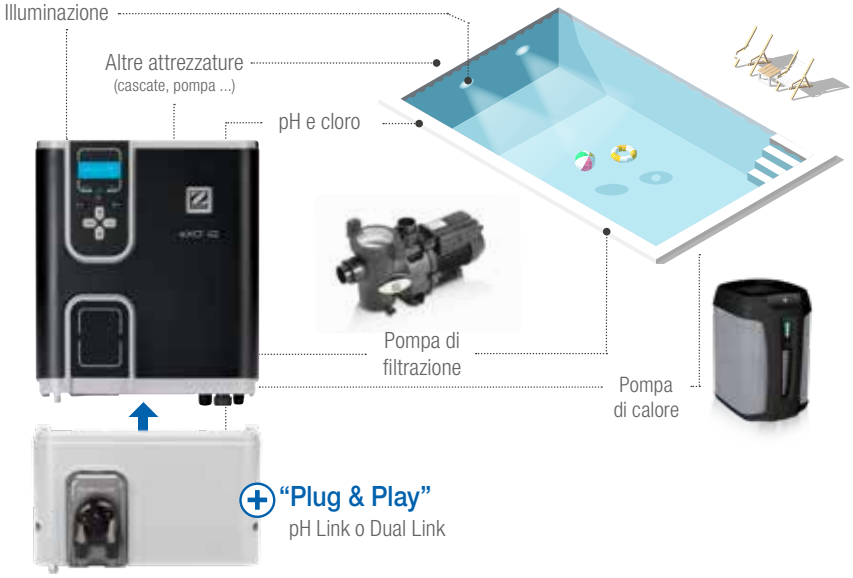

Caratteristiche tecniche

	eXO® iQ	eXO® iQ LS	Hydroxinator® iQ
Volume massimo d’acqua trattato (clima temperato, acqua 28°C, capacità di sanificazione collegata alla durata della filtrazione)	150 m³	70 m³	150 m³
Tipologia di trattamento	Elettrolisi al sale	Elettrolisi al sale a bassa salinità	MagnaPool® Elettrolisi con minerali di magnesio
Concentrazione raccomandata (misurata in vasca)	4 g/L	2 g/L	4 g/L
Controllo pH opzionale	modulo pH Link “Plug & Play”		
Controllo pH e ORP opzionale	modulo Dual Link “Plug & Play”		
Controllo remoto wireless	Wi-Fi integrato app per android & iOS **		
Modalità boost	Clorazione shock per 24 h		
Modalità copertura	Riduce la produzione quando la copertura è chiusa Attivazione manuale o automatica (produzione regolabile da 0 a 30%)		
Indicatore temperatura dell’acqua	Si, con protezione della cellula		
Controllo attrezzature	3 attrezzature programmabili: - pompa di filtrazione: velocità variabile (Zodiac) o singola - 2 attrezzature accessorie: illuminazione, pompa extra ...		
Sicurezza - sensore di flusso	Sensore di flusso meccanico		
Pulizia automatica della cellula (inversione di polarità)	Regolabile da 2 a 8 ore (permette di essere regolata in base alla durezza dell’acqua - impostazione di fabbrica 5 ore)		
Garanzia - centralina	3 anni incondizionata*		
Garanzia - sonde	2 anni (sonda pH) / 1 anno (sonda ORP)		

* salvo uso improprio

Sterilizzatori a sale: una disinfezione automatica, facile e efficace

Semplici da installare e utilizzare, gli sterilizzatori a sale permettono un trattamento completo con una ridotta manutenzione.

> COME FUNZIONA?

L'elettrolisi a sale è un principio semplice. L'acqua della piscina è leggermente salata (da 2 a 4 g/l, il che significa da 9 a 18 volte meno dell'acqua di mare). Per reazione dell'elettrolisi attraverso la cellula dell'apparecchio, gli ioni di cloruro sono trasformati in cloro gassoso, un potente disinfettante istantaneamente disciolto nell'acqua. **Il cloro attivo (HOCl) così prodotto distrugge tutti i micro-organismi nella cellula e assicura un livello sufficiente di cloro libero nella piscina.** Il cloro attivo, che si elimina attraverso la combinazione con la materia organica e l'effetto dei raggi UV del sole, è costantemente rinnovato dalla cellula senza alcun intervento dell'utilizzatore.

Per un'efficacia ottimale dello sterilizzatore**, il pH della piscina deve essere mantenuto tra 7,0 e 7,6.**

Tutti gli sterilizzatori Zodiac sono forniti di cellule con **elettrodi in titanio di alta qualità e di lunga durata,** per assicurare tranquillità all'utilizzatore.

REAZIONE CICLICA DELL'ELETTROLISI A SALE

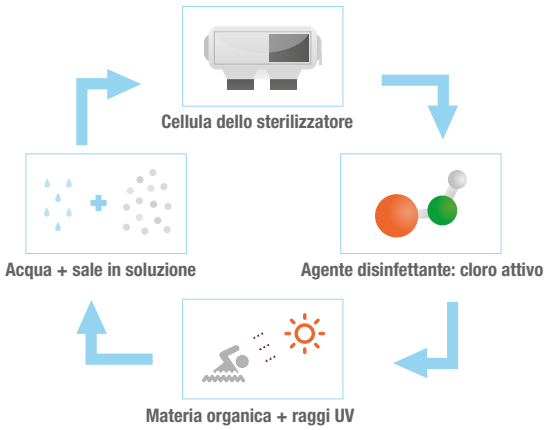

SIMBOLO DI RIFERIMENTO
I quadri di comando e le cellule degli sterilizzatori a sale Zodiac Tri saranno riparati o sostituiti durante il periodo di garanzia qualsiasi siano le cause del loro deterioramento (salvo uso improprio del prodotto).

AIUTO ALLA SCELTA

	Hydroxinator iQ	eXO®iQ	eXO®iQ LS	eXPERT	Ei²
					
Volumi d'acqua trattati in m³ (clima temperato, filtrazione 8h/g)	40 / 70 / 100 / 150	40 / 70 / 100 / 150	40 / 70	30 / 50 / 90 /140 / 180	50 / 90 / 110
Produzione di cloro in g/h	10 - 18 - 22 - 35	10 - 18 - 22 - 35	10 - 18	7 - 12 - 21 - 30 - 40	12 - 20 - 25
Salinità in g/L (minima/ richiesta/massima)	4,5/5/13	3,3/4,0/13	1,6 / 2 / 10	3,5 / 4,0 / 10	3,0/4,0/10
Tipo di cellula	U invertita	U invertita	U invertita	T shape	Quick Fix
Inversione di polarità	2 / 8 h	2 / 8 h	2 / 8 h	2 / 3 / 4 / 7 h	5 h
Indice di protezione	IP43	IP43	IP43	IP65	IPX5
Schermo LCD	4 linee, retroilluminato	4 linee, retroilluminato	4 linee, retroilluminato	Touchscreen e LCD	N/A (led)
Numero di lingue dell'interfaccia	11	11	11	N/A	N/A (led)
Modalità Boost/Modalità Low	*	*	*	*	-
Timer di programmazione	*	*	*	-	-
Informazioni utente	Messaggi+Led	Messaggi+Led	Messaggi+Led	Messaggi	Led
Rilevazione della portata	Flussostato meccanico	Flussostato meccanico	Flussostato meccanico	Flussostato meccanico	Sensore di gas
Modulo regolazione pH opzionale	pH Link	pH Link	pH Link	Sì (modello specifico)	-
Modulo regolazione pH e Cloro opzionale	Dual Link	Dual Link	Dual Link	Sì (modello specifico)	-
Garanzia	3 anni	3 anni	3 anni	3 anni	2 anni

MagnaPool®, il trattamento acqua brevettato a base di magnesio
Per un'acqua cristallina dalla dolcezza incomparabile.

La tecnologia brevettata MagnaPool® combina le proprietà chiarificanti del magnesio con un materiale filtrante dalla finezza eccezionale, per una piscina ricca di minerali perfettamente sana e equilibrata.

> COME FUNZIONA?

Il sistema MagnaPool® utilizza minerali naturali, il magnesio e il potassio (diluiti nella piscina), per purificare l'acqua della piscina, procurando un'esperienza di bagno incomparabile.
Questa soluzione di trattamento dell'acqua trasforma naturalmente i minerali di magnesio in idrossido di magnesio, una sostanza dolce e setosa che agisce come chiarificante al fine di trattenere tutte le impurità presenti nell'acqua, anche le più fini. Senza impurità, i batteri non si sviluppano più e vengono eliminati dalla piscina.

L'Hydroxinator® MagnaPool® genera poi cloro non sintetico (o inorganico): **si tratta del fenomeno dell'idrossinazione.** Il cloro così prodotto, senza aggiunta di prodotti ossidanti, protegge l'integrità e la qualità dell'acqua, senza nuocere all'ambiente nel quale è utilizzato.



LO SAPEVATE?
I minerali MagnaPool® non contengono cloruro di sodio («sale» o NaCl). Pertanto, il trattamento con MagnaPool® non ha effetti negativi sul pH (nessuna produzione di soda rispetto ai soliti sterilizzatori a sale).

INSTALLAZIONE STANDARD

Il sistema brevettato MagnaPool® è costituito dall'Hydroxinator®iQ e dalla sua cellula di trattamento, il materiale filtrante di cristalli di vetro Crystal Clear e i minerali MagnaPool®. Ciascuno di questi elementi è necessario al funzionamento del sistema MagnaPool®; non possono essere acquistati separatamente.

Per ottenere un ecosistema MagnaPool® completo, il kit può essere abbinato al filtro Boreal e alla pompa FloPro VS.

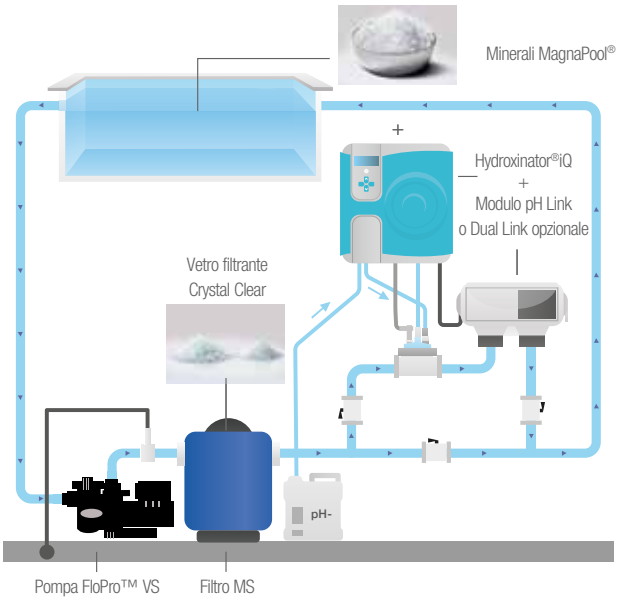

MagnaPool® ECOSYSTEM

SIMBOLO DI RIFERIMENTO
Il sistema MagnaPool® è costituito dall'Hydroxinator® iQ, i minerali MagnaPool® e il materiale filtrante Crystal Clear.
Le apparecchiature Zodiac sono compatibili e/o complementari con il sistema MagnaPool®.
Identificate nel catalogo i prodotti dell'ecosistema MagnaPool® grazie a questo simbolo.

I benefici del sistema MagnaPool®



UNA PISCINA CRISTALLINA E SANA

MagnaPool® permette di ottenere un'acqua dalla limpidezza straordinaria, senza l'aggiunta di prodotti ossidanti. Questa incredibile limpidezza è possibile grazie alla combinazione di due fattori innovativi. Da una parte, il potere chiarificante naturale del magnesio presente nei minerali MagnaPool®. Dall'altra, l'eccezionale finezza di filtrazione del materiale filtrante Crystal Clear.



Mg 12 24 Mineral Pool Science

UN'ACQUA DOLCE PER LA PELLE E GLI OCCHI

Rispetto ai sistemi tradizionali di trattamento dell'acqua (aggiunta manuale di cloro o sterilizzazione a sale), MagnaPool® rallenta naturalmente lo sviluppo delle clorammine, quelle molecole che sono all'origine del fastidioso odore di cloro e dell'irritazione di occhi e pelle.

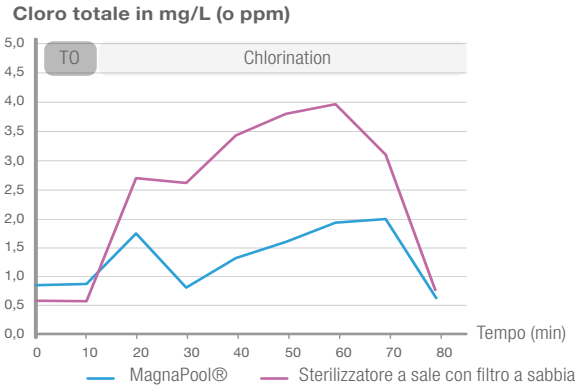

Misurazione effettuata in laboratorio (Zodiac) di cloro combinato (=clorammine) dopo l'aggiunta di materiale organico (=MO) in due piscine trattate rispettivamente con sterilizzazione a sale e MagnaPool®.

ECO RISPETTOSO

UN TRATTAMENTO RISPETTOSO DELL'AMBIENTE

Il materiale filtrante Crystal Clear delle piscine MagnaPool® è costituito da migliaia di cristalli di vetro puro. A differenza della sabbia, non viene intaccato dai batteri e necessita di un controlavaggio del filtro molto rapido. Per questo il consumo d'acqua è ridotto fino al 75%.

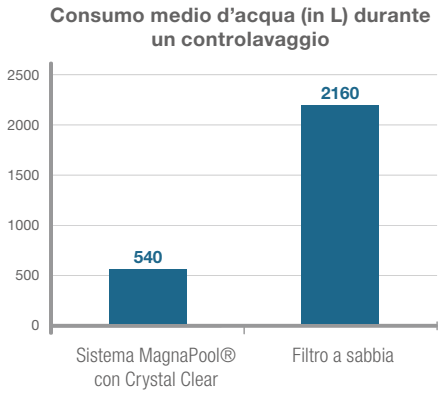

Valore per una piscina dotata di filtro da 640 mm e pompa da 1,0 CV (o 0,75 kW).

LO SAPEVATE?

Il magnesio partecipa a più di 300 reazioni enzimatiche e alla crescita cellulare del corpo umano, così come alla trasmissione nervosa, al rinnovamento della pelle e al rilassamento cellulare. La molecola della clorofilla, elemento di base delle piante, si articola attorno all'atomo del magnesio.



STERILIZZATORE HYDROXINATOR® IQ

Hydroxinator® iQ

DESCRIZIONE

+ Comfort di balneazione ineguagliabile
+ Acqua cristallina: effetto chiarificante del magnesio e del materiale filtrante
+ Eco-rispettoso: risparmio d'acqua, di energia e meno prodotti chimici in aggiunta
+ Evolutivo: apparecchio di alta gamma con modulo di regolazione pH o pH / ORP

ACCESSORI INCLUSI NELLA CONFEZIONE

				
Kit fissaggio alla parete	Kit rilevatore di flusso	Sonda di temperatura	Kit riduttori da incollare	App Gratuita

TUTTI I TIPI DI PISCINA · PRODOTTO EVOLUTIVO · AquaLink CONTROL · Ti 22 TITANIO INSIDE · MagnaPool ECOSYSTEM · ECO RISPETTOSO · SENSORE TEMP. ACQUA · COVER MODE

3 ANNI GARANZIA · GARANZIA INCONDIZIONATA

Codice Alfanumerico P34

CARATTERISTICHE TECNICHE

Modello	Hydroxinator® iQ 10	Hydroxinator® iQ 18	Hydroxinator® iQ 22	Hydroxinator® iQ 35
Codice	WW000172	WW000173	WW000174	WW000175
Prezzo Iva esclusa	1.696,00*	1.940,00*	2.318,00*	2.636,00*

PER QUALI PISCINE?

Volume d'acqua trattato (clima temperato 28°C, filtrazione 8 h/g)	40 m³	70 m³	100 m³	150 m³
Produzione nominale di cloro	10 g/h	18 g/h	22 g/h	35 g/h
Amperaggio di uscita nominale	2,8 A	3,6 A	5,0 A	7,2 A

DESCRIZIONE

Interfaccia utente	Schermo LCD retroilluminato 4 linee
Lingue	11 (FR-EN-DE-ES-IT-NL-PT-CZ-SL-HU-SW)
Modalità di funzionamento	Normale, Boost (100%), Low (modalità copertura regolabile da 0 a 30%)
Attrezzature controllabili	Pompa a velocità singola o pompa a velocità variabile Zodiac 2 ulteriori accessori (illuminazione, pompa supplementare...)
Orologio/timer	Orologio 24h / 2 timer per la clorazione 2 timer per velocità singola o 4 timer per pompa a velocità variabile 2 timer per le attrezzature aggiuntive
Tasso di minerali consigliato-minimo	5g/L - 4,5 g/L minimo (**)
Inversione di polarità	Si: regolabile da 2 a 8 ore (impostazioni di fabbrica =5 ore)
Sicurezza	Sonda di temperatura: produzione di cloro ridotto in caso di acqua fredda per protezione dell'elettrodo Spia '»mancanza di sale» riduzione della produzione per proteggere l'elettrodo, Spia «assenza di flusso»: interruzione della produzione finché le condizioni non sono ottimali, sensore di flusso meccanico
Posizione della cellula	Orizzontale
Tubatura compatibile	DN50 mm, DN63 mm, 1 ½" (48 mm)

* Chiedi al tuo referente commerciale la speciale scontistica a te riservata.

** La misurazione del tasso di minerali si effettua con gli abituali tester di salinità.

STERILIZZATORE HYDROXINATOR® IQ

DETTAGLI TECNICI

Durata della cellula **	10 000h (piastre in titanio, rivestimento in rutenio SC6)
Potenza	200 W
Portata minima (necessaria per spurgare l'aria della cellula)	5 m^3 / h
Portata massima (limitata dalle perdite di carico della tubatura)	18 m^3/h (oltre, bypass obbligatorio)
Pressione massima autorizzata nella cellula	2,75 bar (KPa)
Temperatura massima dell'acqua	40 °C
Temperatura minima dell'acqua	5 °C
Lunghezza del cavo quadro-cellula	1,8 m
Indice di protezione	IP43
Dimensioni della cellula (LxHxP)	32,0 x 13,5 x 11,0 cm
Dimensioni del quadro (LxHxP)	32,0 x 37,0 x 12,0 cm
Alimentazione	220-240 VAC / 50-60 Hz

** In condizioni di laboratorio

INSTALLAZIONE

- Il quadro si installa nel locale tecnico o sotto un riparo.
- La distanza del quadro comando-cellula è di 1,5 m (lunghezza cavo della cellula = 1,8 m).
- Il quadro di comando sarà preferibilmente collegato a un'alimentazione elettrica permanente (con l'utilizzo di timer interni).

Schema di installazione Hydroxinator® iQ e Hydroxinator® iQ+ pH Link

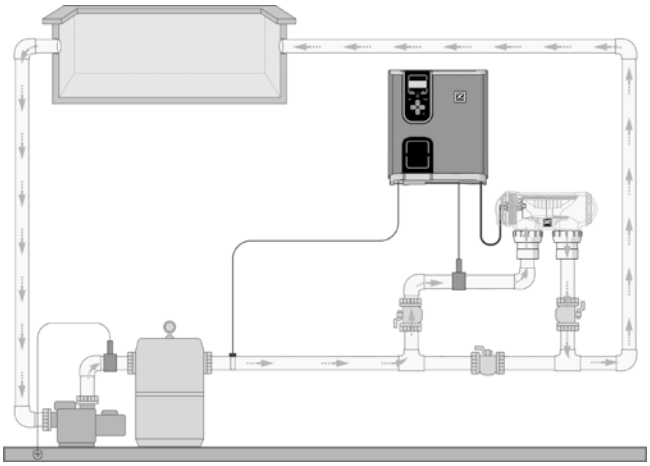

MINERALI MAGNAPOOL® E VETRO FILTRANTE

			
	Minerali MagnaPool®	Crystal Clear 0.7/1.3 mm	Crystal Clear 1,0/3,0 mm
codice	WC000163	WF000063	WF000064

ACCESSORI OPZIONALI

		
	Modulo pH Link 2019	Modulo Dual Link 2019
codice	WW000176	WW000177

Prodotto consigliato per la vendita in negozio e/o in showroom per la specificità e la complessità del prodotto e/o della sua installazione.



Minerali MagnaPool®

TUTTI I TIPI DI PISCINA

MagnaPool ECOSYSTEM

ECO RISPETTOSO

DESCRIZIONE

+ Esclusivi: minerali MagnaPool® brevettati dedicati alle piscine MagnaPool®
+ Efficienti: acqua cristallina, minor quantità di clorammine
+ Eco-rispettosi: formulazione senza sale (assenza di cloruro di sodio)
+ Facili: manutenzione facile grazie alla confezione da 10 kg

Codice Alfanumerico P34

CARATTERISTICHE TECNICHE

Codice	WC000163
Prezzo Iva esclusa	40,46 €

DESCRIZIONE

Contenuto	Minerali MagnaPool® brevettati
Formula	Cloruro di magnesio e cloruro di potassio
Aspetto	Miscela di cristalli/polvere
Dosaggio*	5 g/L o 5 kg/m³
Dimensioni del sacco (lxh)	40 x 50 cm
Peso netto del sacco	10 kg
Pallet	72 sacchi per pallet
Peso netto pallet	720 kg
Indicazioni d'uso	1 pallet di 720 kg permette di far funzionare 1 o 2 piscine MagnaPool® (a seconda del volume)

*La misura del tasso di minerali si effettua con il tester della salinità abituale.

PRODOTTI ASSOCIATI

			
	Hydroxinator®iQ	Crystal Clear 0.7/1.3 mm	Crystal Clear 1,0/3,0 mm
codice	WW000172/73/74/75	WF000063	WF000064

STERILIZZATORE A SALE EXO® IQ

eXO® iQ



DESCRIZIONE

+ All in 1: il controllo dell'acqua concentrato (pH, Clorazione, apparecchiature)
+ Tranquillità: elettrodo di lunga durata, sonde di alta qualità
+ Connettività integrata: connessione tramite Wi-Fi all'app iAqualink

ACCESSORI INCLUSI NELLA CONFEZIONE

				
Kit fissaggio alla parete	Kit rilevatore di flusso	Sonda di temperatura	Kit riduttori da incollare	App Gratuita

Codice Alfanumerico P36

CARATTERISTICHE TECNICHE

Modello	eXO® iQ 10	eXO® iQ 18	eXO® iQ 22	eXO® iQ 35
Codice	WW000162	WW000163	WW000164	WW000165
Prezzo Iva esclusa	1.696,00 €	1.940,00 €	2.318,00 €	2.636,00 €

PER QUALI PISCINE?

Volume d'acqua trattato (clima temperato, filtrazione 8 h/g)	40 m³	70 m³	100 m³	160 m³
Produzione nominale di cloro	10 g/h	18 g/h	22 g/h	35 g/h
Amperaggio di uscita nominale	2,8 A	3,6 A	5,0 A	7,2 A

DESCRIZIONE

Interfaccia utente	Schermo LCD retroilluminato 4 linee
Lingue	11 (FR-EN-DE-ES-IT-NL-PT-CZ-SL-HU-SW)
Modalità di funzionamento	Normale, Boost (100%); Low (modalità copertura regolabile da 0 a 30%)
Attrezzature controllabili	Pompa a velocità singola o pompa a velocità variabile Zodiac 2 ulteriori accessori (illuminazione, pompa supplementare...)
Orologio/timer	Orologio 24h / 2 timer per la clorazione 2 timer per velocità singola o 4 timer per pompa a velocità variabile 2 timer per le attrezzature aggiuntive
Inversione di polarità	Si: regolabile da 2 a 8 ore (impostazioni di fabbrica =5 ore)
Tasso di sale consigliato - minimo	4 g/L - 3,3 g/L minimo
Sicurezza	Sonda di temperatura: produzione di cloro ridotto in caso di acqua fredda per protezione dell'elettrodo Spia «mancanza di sale» riduzione della produzione per proteggere l'elettrodo, Spia «assenza di flusso»: interruzione della produzione finché le condizioni non sono ottimali, sensore di flusso meccanico
Posizione della cellula	Orizzontale
Tubatura compatibile	DN50 mm, DN63 mm, 1 ½" (48 mm)

STERILIZZATORE A SALE EXO® IQ

DETTAGLI TECNICI

Durata della cellula**	10 000 h (piastre in titanio, rivestimento in rutenio SC6)
Potenza	200 W
Portata minima (necessaria per spurgare l'aria della cellula)	5 m^3 / h
Portata massima (limitata dalle perdite di carico della tubatura)	18 m^3/h (bypass obbligatorio oltre a questa portata)
Pressione massima ammissibile nella cellula	2,75 bar (KPa)
Temperatura massima dell'acqua	40 °C
Temperatura minima dell'acqua	5 °C
Lunghezza del cavo quadro-cellula	1,8 m
Indice di protezione	IP43
Dimensioni della cellula (L x H x P)	32,0 x 13,5 x 11,0 cm
Dimensioni del quadro (L x H x P)	32,0 x 37,0 x 12 cm
Alimentazione	220-240 VAC / 50-60 Hz

**In condizioni di laboratorio

INSTALLAZIONE

- Il quadro comandi si installa nel locale tecnico o sotto un riparo.
- La distanza quadro di comando-cellula è di 1,5 m (lunghezza cavo della cellula = 1,8 m).
- Il quadro di comando sarà da collegare a un'alimentazione elettrica permanente (con utilizzo di timer interni).

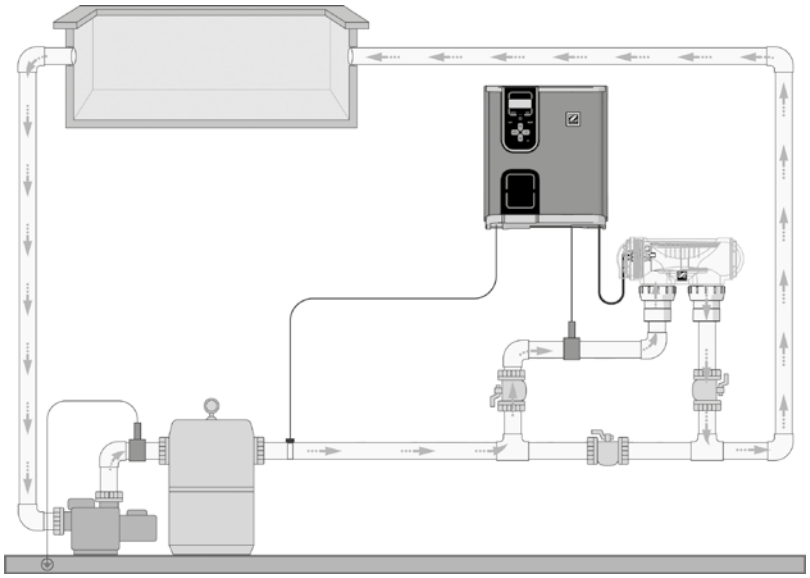

ACCESSORI OPZIONALI

		
	Modulo pH Link 2019	Modulo Dual Link 2019
codice	WW000176	WW000177

Prodotto consigliato per la vendita in negozio e/o in showroom per la specificità e la complessità del prodotto e/o della sua installazione.

STERILIZZATORE A SALE EXO® IQ LS

eXO® iQ LS



DESCRIZIONE

+ Sterilizzatore a bassa salinità
+ All in 1: il controllo dell'acqua concentrato (pH, clorazione, apparecchiature)
+ Connettività integrata: connessione tramite Wi-Fi all'app iAqualink

ACCESSORI INCLUSI NELLA CONFEZIONE

				
Kit fissaggio alla parete	Kit rilevatore di flusso	Sonda di temperatura	Kit riduttori da incollare	App Gratuita

Codice Alfanumerico P36

CARATTERISTICHE TECNICHE

Modello	eXO® iQ 10	eXO® iQ 18
Codice	WW000170	WW000171
Prezzo Iva esclusa	1.915,00 €	2.111,00 €

PER QUALI PISCINE?

Volume d'acqua trattato (clima temperato 28°C, filtrazione 8 h/g)	40 m³	70 m³
Produzione nominale di cloro	10 g/h	18 g/h
Amperaggio di uscita nominale	2,8 A	3,6 A

DESCRIZIONE

Interfaccia utente	Schermo LCD retroilluminato 4 linee
Lingue	11 (FR-EN-DE-ES-IT-NL-PT-CZ-SL-HU-SW)
Modalità di funzionamento	Normale, Boost (100%), Low (modalità copertura regolabile da 0 a 30%)
Attrezzature controllabili	Pompa a velocità singola o pompa a velocità variabile Zodiac 2 ulteriori accessori (illuminazione, pompa supplementare...)
Orologio/timer	Orologio 24h / 2 timer per la clorazione 2 timer per velocità singola o 4 timer per pompa a velocità variabile 2 timer per le attrezzature aggiuntive
Inversione di polarità	Si: regolabile da 2 a 8 ore (impostazioni di fabbrica =5 ore)
Tasso di sale consigliato - minimo	2 g/L - 1,6 g/L minimo
Sicurezza	Sonda di temperatura: produzione di cloro ridotto in caso di acqua fredda per protezione dell'elettrodo Spia «mancanza di sale» riduzione della produzione per proteggere l'elettrodo, Spia «assenza di flusso»: interruzione della produzione finché le condizioni non sono ottimali, sensore di flusso meccanico
Posizione della cellula	Orizzontale
Tubatura compatibile	DN50 mm, DN63 mm, 1 ½" (48 mm)

STERILIZZATORE A SALE EXO® IQ LS

DETTAGLI TECNICI

Durata della cellula **	10 00h (piastre in titanio, rivestimento in rutenio SC6)
Potenza	200 W
Portata minima (necessaria per spurgare l'aria della cellula)	5 m^3 / h
Portata massima (limitata dalle perdite di carico della tubatura)	18 m^3/h (oltre, bypass obbligatorio)
Pressione massima ammissibile nella cellula	2,75 bar (KPa)
Temperatura massima dell'acqua	40 °C
Temperatura minima dell'acqua	5 °C
Lunghezza del cavo quadro-cellula	1,8 m
Indice di protezione	IP43
Dimensioni della cellula (L x H x P)	32,0 x 13,5 x 11,0 cm
Dimensioni del quadro (L x H x P)	32,0 x 37,0 x 12 cm
Alimentazione	220-240 VAC / 50-60 Hz

**In condizioni di laboratorio

INSTALLAZIONE

- Il quadro comandi si installa nel locale tecnico o sotto un riparo.
- La distanza quadro di comando-cellula è di 1,5 m (lunghezza cavo della cellula = 1,8 m).
- Il quadro di comando sarà da collegare a un'alimentazione elettrica permanente (con utilizzo di timer interni).

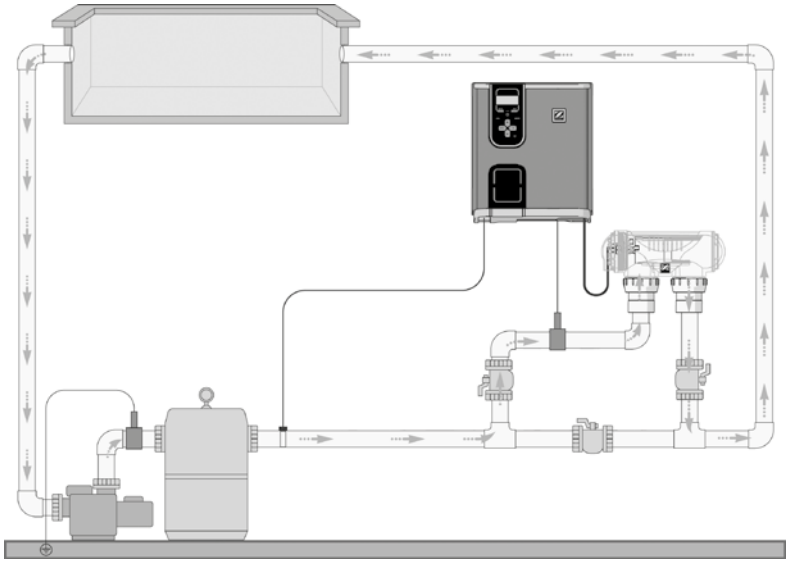

ACCESSORI OPZIONALI

		
	Modulo pH Link 2019	Modulo Dual Link 2019
codice	WW000176	WW000177

Prodotto consigliato per la vendita in negozio e/o in showroom per la specificità e la complessità del prodotto e/o della sua installazione.

> 1 gamma, 3 soluzioni

FACILITÀ DI UTILIZZO

Con uno schermo touch screen di grandi dimensioni e con caratteri di grandi dimensionisi impostazione e settaggio. Controlla in modo immediato lo stato della piscina grazie ad un display user-friendly.

MASSIMA VERSATILITÀ

Disponibile in un'ampia gamma di soluzioni utili a trattare piscine di dimensioni fino a 180 m³, eXPERT garantisce un trattamento dell'acqua di lunga durata grazie all'alta qualità delle cellule.

QUALITÀ DELL'ACQUA

eXPERT garantisce un trattamento completo dell'acqua grazie alla possibilità di bilanciare l'acqua* e alla regolazione automatica del cloro con modulo pH.

* In base al modello.



NN COMPATIBILE
eXPERT può essere controllato da remoto utilizzando l'app NN se è collegato al sistema Fluidra Connect & Go.



1. Elettrolisi al sale

Disinfezione automatica della piscina



2. Elettrolisi al sale + regolazione del pH

In aggiunta alla disinfezione automatica, questo modello permette il bilanciamento dell'acqua. Inietta pH correttivo nel caso in cui sia necessario.



3. Elettrolisi al sale + regolazione del pH & ORP

In aggiunta alla gestione del pH, questo modello gestisce automaticamente il livello di cloro grazie alla regolazione dell'ORP per garantire un trattamento completo dell'acqua.

TABELLA COMPARATIVA

	eXPERT 7	eXPERT 12	eXPERT 21	eXPERT 30	eXPERT 40
Produzione nominale di cloro (g/h)	7	12	21	30	40
Volume d'acqua trattato (clima temperato con acqua fino a 28°C, la capacità di disinfezione dipende dal tempo di filtrazione giornaliero, in questo caso 8 h/g) (m³)	30 m³	50 m³	90 m³	140 m³	180 m³
Salinità raccomandata (soglia min-max)	4 g/L (4 - 10 g/L)				
Lettura della salinità	Sì				
Lettura della temperatura dell'acqua	Sì				
Modalità Boost	Clorazione a shock 24 ore				
Modalità Low (cover)	Riduzione della produzione di cloro quando la copertura è chiusa				
Sicurezza del flussostato	Sensore di flusso meccanico				
Regolazione e dosaggio pH	Sì, specifico per i modelli "pH"				
Regolazione ORP	Sì, specifico per i modelli "pH/ORP"				
Connettività / Controllo tramite app	Sì, NN Thing (compatibile con Fluidra Connect e applicazione NN) può essere controllato da remoto se è collegato ad un dispositivo connesso				
Garanzia, alimentatore e cellula	2 anni				
Garanzia sensori	2 anni (sensore pH) / 1 anno (sensore ORP)				



STERILIZZATORE A SALE EXPERT

eXPERT

NEW 2022

DESCRIZIONE

+ Facilità di utilizzo.
+ Massima versatilità.
+ Ottima qualità dell'acqua.

2 ANNI GARANZIA

INCONDIZIONATA GARANZIA INCONDIZIONATA

TUTTI I TIPI DI PISCINA

Ti 22 TITANIO INSIDE

SENSORE TEMP. ACQUA

COVER MODE

COMPATIBLE NN thing

ACCESSORI INCLUSI NELLA CONFEZIONI

				
Kit di installazione	Kit di installazione rilevatore di flusso	Kit pompa pH versione pH and pH/ORP	Versione pH: kit sensore pH con soluzione tampone	Versione pH/ORP: kit sensore pH & ORP con soluzione tampone

Codice Alfanumerico P36

CARATTERISTICHE TECNICHE

Modello	eXPERT 7	eXPERT 12	eXPERT 21	eXPERT 30	eXPERT 40
Modello standard	74183	74184	74185	74186	74187
Prezzo Iva esclusa	1.291,00 €	1.453,00 €	1.762,00 €	1.975,00 €	2.748,00 €
Modello pH	74188	74189	74190	74191	74192
Prezzo Iva esclusa	2.137,00 €	2.299,00 €	2.608,00 €	2.820,00 €	3.593,00 €
Modello pH/ORP	74193	74194	74195	74196	74197
Prezzo Iva esclusa	2.998,00 €	3.160,00 €	3.469,00 €	3.682,00 €	4.455,00 €

Interfaccia utente	Touch-screen e LCD	
Calibrazione	Semi-automatica a 2 punti pH 4 e pH 7 & ORP 470 mV (soluzione buffer inclusa)	
Setpoints	Impostazioni di fabbrica: pH = 7,2 / ORP = 700 mV	
Posizione dei sensori	Verticale, sul supporto del sensore (fornito)	
Modalità di funzionamento	Normale, Boost (100%), Low (modalità copertura regolabile da 10 a 90%)	
Orologio/Timer	Controllato mediante il timer di filtrazione	
Inversione di polarità	Sì : 2, 3, 4 or 7 h (default 2 h)	
Tasso salino consigliato - minimo	5 g/L - 4 g/L minimo	4 g/L - 3.5 g/L minim
Sicurezza	Spia «assenza di flusso»: interruzione della produzione finché le condizioni non sono ottimali, "g/L": Livello del sale troppo alto o troppo basso "Alto" & "Basso" indicatori per valori del pH & ORP	
Posizione della cellula	Orizzontale o verticale	
Raccorderia compatibile	DN50 mm, DN63 mm	

PER QUALI PISCINE?

Modello	eXPERT 7	eXPERT 12	eXPERT 21	eXPERT 30	eXPERT 40
Volume d'acqua trattato (clima temperato, filtrazione 8h/g)	30 m³	50 m³	100 m³	140 m³	180 m³
Produzione nominale di cloro	7 g/h	12 g/h	21 g/h	30 g/h	40 g/h
Amperaggio di uscita nominale	0,2 A	0,4 A		0,8 A	0,9 A

Prodotto consigliato per la vendita in negozio e/o in showroom per la specificità e la complessità del prodotto e/o della sua installazione.

STERILIZZATORE A SALE EXPERT

CARATTERISTICHE TECNICHE

Modello	eXPERT 7	eXPERT 12	eXPERT 21	eXPERT 30	eXPERT 40
Tipologia di sensore pH or ORP	Elettrodo combinato in vetro da Ø12 mm a giunzione singola				
Scala di lettura	0.0 - 9.9 pH 0 - 999 mV				
Accurezza di lettura	0.1 pH 1 mV				
Tolleranza del sensore	0-60 °C, velocità acqua ≤ 2 m/s				
Pressione massima (punto di iniezione)	1,5 bar				
Flusso della pompa peristaltica pH	1,5 L/h				
Alimentazione	230 VAC / 50-60 Hz				
Durata della cellula*	10 000 h (piastre in titanio, rivestimento in rutenio SC6)				
Potenza	46 W	92 W		184 W	207 W
Portata minima (necessaria per spurgare l'aria della cellula)	3 m^3 / h		5 m^3 / h	6 m^3 / h	8 m^3 / h
Pressione massima ammissibile nella cellula	1 bar (kg/cm^2)				
Temperatura massima dell'acqua	40°C				
Temperatura minima dell'acqua	10°C				
Lunghezza del cavo quadro-cellula	1,5 m				
Indice di protezione	IP65				
Dimensioni della cellula (L x w x h)	33 x 16 x 17 cm				
Dimensioni del quadro (L x w x h)	23 x 34 x 12 cm				

* In condizioni di laboratorio.

INSTALLAZIONE

- Grazie alla protezione IP65, il quadro comandi può essere installato ovunque, anche nella zona della piscina (vedi gli standard IEC 60529).
- La distanza quadro di comando-cellula è di 1,5 m
- L'unità di controllo può essere monitorata dal timer della pompa di filtrazione.

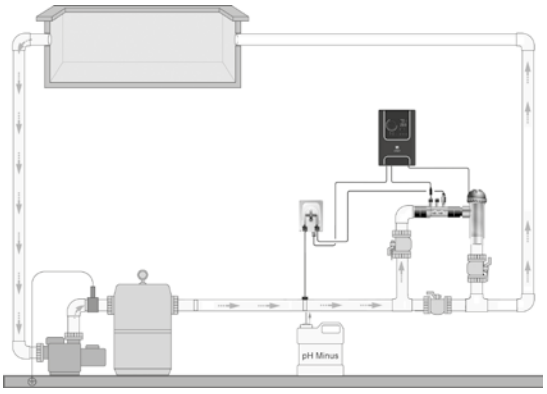







EI²

Ei²

DESCRIZIONE

+ Elettrodo di lunga durata
+ Adatto per tutte le installazioni
+ Facile da installare

ACCESSORI INCLUSI NELLA CONFEZIONE



Kit di installazione

Codice Alfanumerico P36

CARATTERISTICHE TECNICHE

Modello	Ei² 12	Ei² 20	Ei² 25
Codice	WW000244	WW000245	WW000246
Prezzo Iva esclusa	976,00 €	1.155,00 €	1.278,00 €

PER QUALI PISCINE?

Volume d'acqua trattato (clima temperato, filtrazione 8 h/g)	50 m³	90 m³	110 m³
Produzione nominale di cloro	12 g/h	20 g/h	25 g/h
Amperaggio di uscita nominale	2,5 A	4,0 A	5,0 A

DESCRIZIONE

Interfaccia utente	Led
Modalità di funzionamento	Normale
Orologio/timer	Asservito alla filtrazione
Inversione di polarità	Sì: 5h
Tasso di sale consigliato - minimo	4 g/L - 3,0 g/L minimo
Sicurezza	Spia «mancanza di sale»: riduzione della produzione per proteggere l'elettrodo, Spia «assenza di flusso»: interruzione della produzione finchè le condizioni non sono ottimali
Posizione della cellula	Orizzontale o verticale
Tubatura compatibile	DN50 mm, DN63 mm, 1 ½'' (48 mm)

DETTAGLI TECNICI

Potenza	70 W	110 W	140 W
Durata della cellula*	7500 h (piastre in titanio, rivestimento in rutenio SC6)		
Portata minima (necessaria per spurgare l'aria della cellula)	5 m³ / h		
Portata massima (limitata dalle perdite di carico della tubatura)	18 m³/h (oltre, bypass obbligatorio)		
Pressione massima autorizzata nella cellula	2,75 bar (KPa)		
Temperatura massima dell'acqua	40 °C		
Temperatura minima dell'acqua	5 °C		
Lunghezza del cavo quadro-cellula	1,8 m		
Indice di protezione	IPX5		
Dimensioni della cellula (lxhxp)	16,5 x 22,5 x 12,5 cm		
Dimensioni del quadro (lxhxp)	28,5 x 40,5 x 12,5 cm		
Alimentazione 50 Hz	220-240 VAC (fornito con cavo di rete e presa di alimentazione)		

*In condizioni di laboratorio

Prodotto consigliato per la vendita in negozio e/o in showroom per la specificità e la complessità del prodotto e/o della sua installazione.

INSTALLAZIONE

- Il quadro IPX5 può essere installato in qualsiasi locale tecnico.
- La distanza quadro di comando-cellula è di 1,5 m.
- Il quadro di comando deve essere obbligatoriamente asservito alla filtrazione (alimentazione elettrica interrotta quando la pompa di filtrazione si spegne).

Schema d'installazione Ei²:

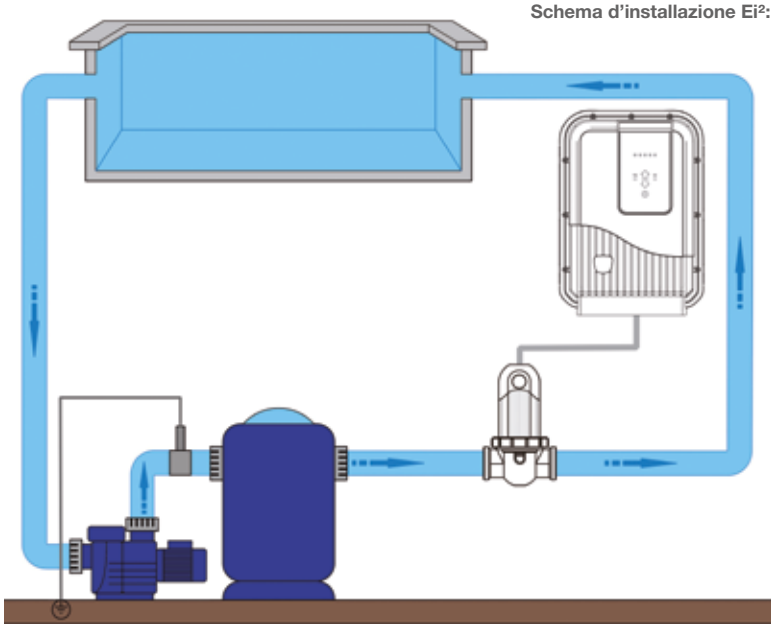

Codice Alfanumerico P45

ACCESSORI OPZIONALI

		
	Chiave di sblocco cellula	Cappuccio invernale
codice	R0769900	R0770100
Prezzo	22,50	14,45





pH Link & Dual Link

DESCRIZIONE

+ Sistema integrato di dosaggio e disinfezione ++
+ Dosaggio automatico
+ Misurazione facile e precisa (Kit POD)

ACCESSORI INCLUSI NELLA CONFEZIONE

	 Sonda pH	 Sonda Redox	 Soluzione tampone pH	 Soluzione tampone redox	 Sega a campana	 Kit tubazioni	 Kit POD
pH Link	x		x		x	x	x
Dual Link	x	x	x	x	x	x	x

Codice Alfanumerico P36

CARATTERISTICHE TECNICHE

Modello	pH Link	Dual Link
Codice	WW000176	WW000177
Prezzo Iva esclusa	765,00 €	1.124,00 €

PER QUALI PISCINE?

Volume d'acqua massimo trattato	150 m^3	in base alla dimensione dello sterilizzatore
Dosaggio pH	Acido	

DESCRIZIONE

Interfaccia utente	Interfaccia dell'apparecchio (schermo LCD retroilluminato 4 linee)
Taratura	Semi-automatica a 2 punti pH 4 & ORP 470 mV (soluzioni tampone fornite)
Valore prefissato	Impostazione di fabbrica: pH=7,2 / ORP = 700 mV
Posizione sonde	Verticale, sul POD (fornito)
Sicurezza	Sicurezza di sovradosaggio, misurazioni basse, sensore scollegato, sensore rotto (pH Link)

CARATTERISTICHE TECNICHE

Tipo di sonda (pH)	Sonda di processo combinata, doppia giunzione e doppia porosità, corpo in vetro	
Scala di misura	0,0 -12,0 pH	100 - 1000 mV
Precisione di misurazione	0,1 pH	10 mV
Tolleranze sonda	0-60°C, velocità dell'acqua </= 2 m/s	
Contropressione massima (punto di iniezione)	1,5 bar	
Portata pompa peristaltica (pH)	1,2 L/h	
Dimensioni del modulo (lxhxp)	30,5 x 18,1 x 11,5 cm	

* 2 anni sulle sonde PH, 1 anno sulla sonda Redox

Prodotto consigliato per la vendita in negozio e/o in showroom per la specificità e la complessità del prodotto e/o della sua installazione.

INSTALLAZIONE

- Il modulo si connette direttamente sul quadro di comando Tri Expert (o l'idrossinatore per il pH Link).
- La distanza Modulo-sonda della cellula è di 2 m (esiste una prolunga di 3 m opzionale).
- Il POD deve obbligatoriamente essere installato in modo che le sonde siano verticali per assicurare una misurazione ottimale.

Schema d'installazione Modulo pH Link & Dual Link

Kit POD in linea:

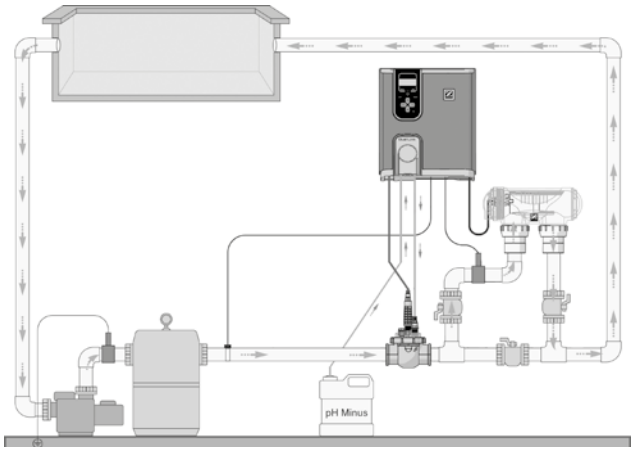

Kit POD sul by-pass della cellula:

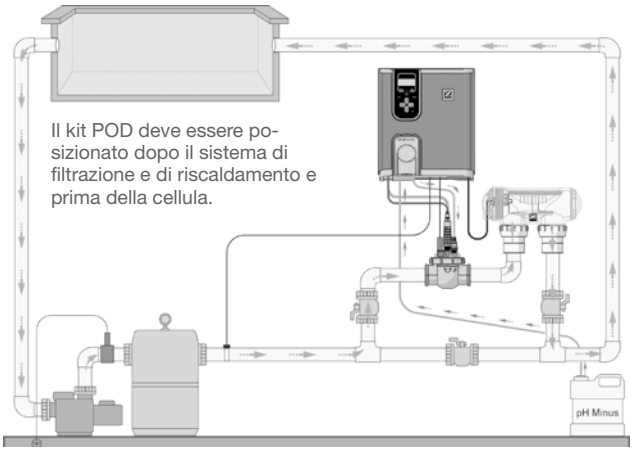

Codice Alfanumerico P45

ACCESSORI OPZIONALI

						
	Pescante	Soluzioni Tampone pH 4 e pH 7 (X6 + X6)	Soluzione tampone 470 mV (x6)	Cappuccio invernale	Prolunga cavo BNC 3 mt	Anodo messa a terra
codice	R0808000	R0824400	R0824500	R0770100	R0635800	R0673800
Prezzo	69,48	66,17	35,29	14,45	38,76	43,89

Regolazione pH: per un equilibrio ideale dell'acqua

pH Expert adotta la tecnologia di dosaggio proporzionale al fine di **mantenere automaticamente un livello di pH ideale** per il confort dei bagnanti. Per un equilibrio dell'acqua ottimale, pH Expert dispone di una funzione che permette di adattare i cicli di iniezione in funzione dell'alcalinità dell'acqua (TAC). **È così possibile scegliere 3 impostazioni:**

Alcalinità bassa	Alcalinità standard	Alcalinità elevata
TAC < 10 °f (100 ppm $CaCO_3$)	(impostazione predefinita)	TAC > 15 °f (150 ppm $CaCO_3$)

Un funzionamento auto-adattivo e sicuro

In funzione del valore misurato dalle loro sonde, i regolatori di pH Zodiac correggono automaticamente il pH della piscina aumentando o diminuendo il valore, grazie alla loro pompa dosatrice peristaltica.

Il tempo di dosaggio dipende dallo **scarto tra il pH della piscina e il pH ideale (setpoint).** L'equilibrio dell'acqua della piscina è così mantenuto al valore desiderato senza alcun intervento.

I regolatori di pH Zodiac sono dotati **di una sicurezza al sovradosaggio esclusiva (chiamata OFA)** al fine di prevenire un'iniezione eccessiva. Questa sicurezza è regolabile e funziona su 3 livelli in modo da determinare se sia necessario oppure no dosare il prodotto correttore.

DOSAGGIO AUTO-ADATTIVO ESCLUSIVO

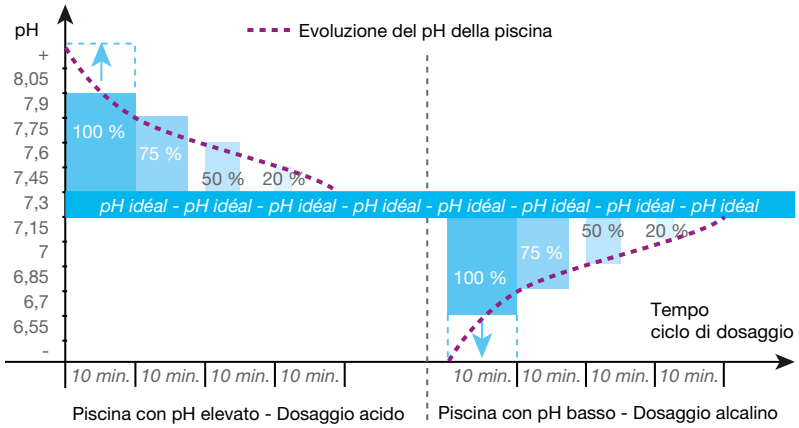

Per un maggior comfort

Per il comfort dei bagnanti il pH della piscina deve essere mantenuto tra 7,0 e 7,6:

- Al di sotto, l'acqua è aggressiva.
- Al di sopra, sono necessarie dosi maggiori di disinfettante per mantenere un'acqua sana e combattere la formazione delle alghe.
- Il pH ideale dell'acqua della piscina corrisponde anche al pH minimo del corpo umano, e più in particolare a quello del sangue, che è compreso tra 7,35 e 7,45.

SCALA DEL pH



LO SAPEVATE? Il pH deve essere controllato e regolato qualunque sia il sistema di disinfezione utilizzato. Di conseguenza pH Expert può essere utilizzato in tutti i tipi di piscina.



2 ANNI GARANZIA *

TUTTI I TIPI DI PISCINA

INSTALLAZIONE FACILE

pH Expert

DESCRIZIONE

+ Dosaggio automatico di pH
+ Precisione di regolazione
+ Sicurezza in caso di sovradosaggio

ACCESSORI INCLUSI NELLA CONFEZIONE

				
Sonda pH	Kit soluzioni tampone	Kit installazione su tubazioni	Kit fissaggio parete	Pescante

Codice Alfanumerico P36

CARATTERISTICHE TECNICHE

Codice	W500708
Prezzo Iva esclusa	678,00 €

PER QUALI PISCINE?

Volume d'acqua trattato massimo	150 m^3
Dosaggio	Acido o basico

DESCRIZIONE

Interfaccia utente	Schermo LCD retroilluminato 1 riga
Lingue	6 (FR-EN-ES-DE-IT-NL)
Taratura	Semi-automatica in 1 o 2 fasi (kit soluzioni tampone fornito)
Valore prefissato	Impostazione di fabbrica: pH=7,4
Sicurezza	Dispositivo di sicurezza al sovradosaggio OFA su 3 livelli, parametrizzato (regolazione da 0 a 6 h, default=4 h), Sensore di livello del prodotto correttore (incluso nel pescante)
Posizione della sonda	Verticale

DETTAGLI TECNICI

Tipo di sonda (pH)	Sonda combinata, doppia giunzione e doppia porosità, corpo epossidico Ø12 mm
Scala di misura	0,0 - 14,0 pH
Precisione di misura	0,1 pH
Tolleranze sonda	0-60 °C, velocità acqua </= 2 m/s
Contropressione massima (punto di iniezione)	1,5 bar
Portata pompa peristaltica (pH)	1,5 L/h
Prese a staffa per collegamenti**	Su tubi DN 50 mm (originale) o DN 63 mm (optional)
Indice di protezione	IP65
Dimensioni (lxhxp)	19,5 x 23,6 x 8,5 cm
Alimentazione 50 Hz	220-240 VAC

* Escluse parti di consumo che hanno 1 anno di garanzia (sonde, tubo, valvola di non ritorno)
** Non necessari se viene utilizzato il kit POD opzionale.

INSTALLAZIONE

- La sonda deve essere posizionata a più di 30 cm da un eventuale gomito (altrimenti utilizzare il kit POD).
- La sonda deve essere installata verticalmente (tolleranza di 45° massimo). Il suo cavo BNC misura 5 m.
- La messa a terra dell'acqua della piscina è consigliata per evitare i problemi di correnti parassite o vaganti.

Schema d'installazione pH Expert:

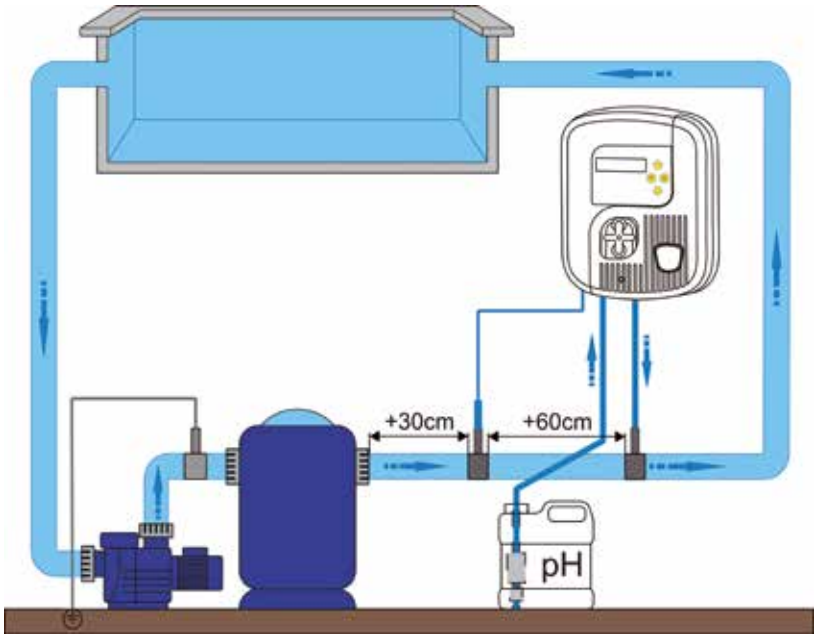

IL VALORE DEL pH È FONDAMENTALE PER MANTENERE L'EFFICACIA DEL CLORO:

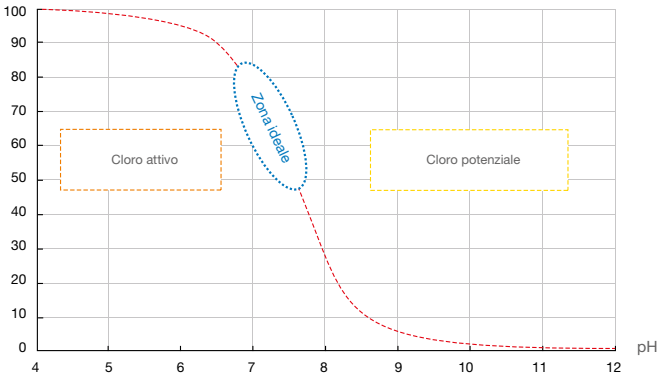

Codice Alfanumerico P45

ACCESSORI OPZIONALI

					
	Sonda pH	Kit POD	Collare DN50 mm	Soluzioni tampone pH 4 e pH 7 (x6 + x6)	Anodo messa a terra
codice	R0819800	R0534900	W013010	R0824400	R0673800
Prezzo	169,76	161,22	21,39	66,17	43,89

Prodotto consigliato per la vendita in negozio e/o in showroom per la specificità e la complessità del prodotto e/o della sua installazione.

Regolazione Redox: per una clorazione automatizzata

Chlor Expert adotta la tecnologia del dosaggio proporzionale al fine di **mantenere automaticamente un livello di cloro ideale** per il confort dei bagnanti. Viene utilizzato il metodo Redox, cioè la misura della capacità disinfettante dell'acqua.

Un funzionamento auto-adattivo e sicuro

In funzione del valore redox misurato tramite la sonda, i regolatori Redox Zodiac correggono automaticamente il tasso di cloro grazie alla loro pompa dosatrice peristaltica.

Il tempo di dosaggio dipende dallo **scarto tra il valore Redox dell'acqua della piscina e il valore ottimale (setpoint).** Le quantità di cloro liquido iniettate sono automaticamente proporzionate al rapporto di disinfezione richiesto.

I regolatori Redox Zodiac sono dotati **di una sicurezza per il sovradosaggio esclusiva (chiamata OFA) al fine di prevenire un'iniezione eccessiva.** Questa sicurezza è regolabile e funziona su 3 livelli in modo da determinare se sia necessario oppure no dosare cloro liquido.

DOSAGGIO AUTO-ADATTIVO ESCLUSIVO

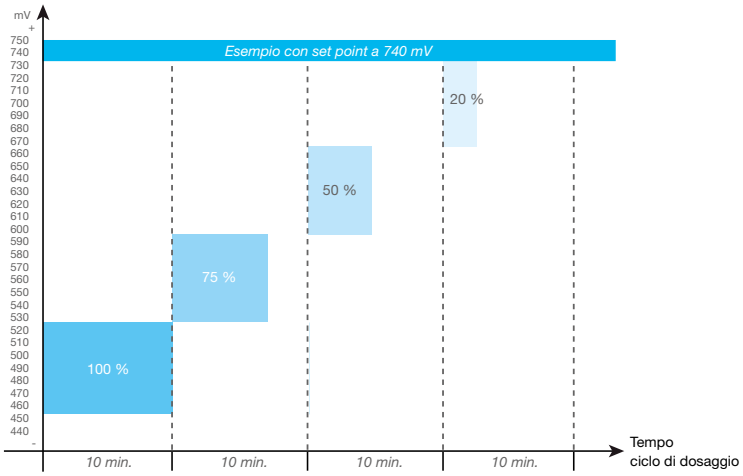

Per un maggior comfort

- Per il confort dei bagnanti, il potenziale Redox dell'acqua deve essere compreso tra 600 e 750 mV, il che equivale a circa 1 mg/l di cloro libero con pH 7,4 (variabile secondo il valore di stabilizzante in vasca).
- Al fine di avere costantemente un'acqua di qualità ottimale, la regolazione del pH (pH Expert) è il complemento indispensabile della regolazione Redox. **Il kit POD** sarà in questo caso l'opzione ideale per avere un'installazione facile e una misurazione precisa e più efficace.



Lo sapevate?

Il potenziale Redox (e di conseguenza il tasso di cloro) varia in funzione di molteplici parametri.

Per un trattamento ottimale, è necessario rispettare 5 valori:

- pH = da 7,0 a 7,6
- TAC (alcalinità)=da 8 a 15 °f (o da 80 a 150 ppm $CaCO_3$)
- Acido cianurico (stabilizzante) < 30 ppm
- Temperatura dell'acqua = da 20 a 28 °C
- Acqua di pozzo e acqua piovana vietate

È indispensabile verificare e correggere nel caso questi parametri di equilibrio dell'acqua non siano rispettati per assicurare un funzionamento ottimale della regolazione Redox.



Chlor Expert

DESCRIZIONE

+ Dosaggio automatico di cloro
+ Precisione di regolazione
+ Sicurezza in caso di sovradosaggio

ACCESSORI INCLUSI NELLA CONFEZIONE

				
Sonda Redox	Kit soluzioni tampone	Kit installazione su tubazioni	Kit fissaggio parete	Pescante









Codice Alfanumerico P36

CARATTERISTICHE TECNICHE	
Codice	W500709
Prezzo Iva esclusa	936,00 €

PER QUALI PISCINE?	
Volume d'acqua trattato massimo	20-150 m³
Dosaggio	Cloro liquido

DESCRIZIONE	
Interfaccia utente	Schermo LCD retroilluminato 1 riga
Lingue	6 (FR-EN-ES-DE-IT-NL)
Taratura	Semi-automatica in 1 fase (soluzione tampone fornita)
Valore prefissato	Impostazione di fabbrica: ORP=650 mV
Sicurezza	Dispositivo di sicurezza al sovradosaggio OFA su 3 livelli, parametrizzato (regolazione da 0 a 6 h, default=4 h), Sensore di livello del prodotto correttore (incluso nel pescante)
Posizione della sonda	Verticale

DETTAGLI TECNICI	
Tipo di sonda (ORP)	Sonda combinata, doppia giunzione e doppia porosità, corpo epossidico Ø12 mm
Scala di misura	0 - 1000 mV
Precisione di misura	10 mV
Tolleranze sonda	0-60 °C, velocità acqua </= 2 m/s
Contropressione massima (punto di iniezione)	1,5 bar
Portata pompa peristaltica (pH)	1,5 L/h
Prese a staffa per collegamenti**	Su tubi DN 50 mm (originale) o DN 63 mm (optional)
Indice di protezione	IP65
Dimensioni (lxhxp)	19,5 x 23,6 x 8,5 cm
Alimentazione 50 Hz	220-240 VAC

* Escluse parti di consumo che hanno 1 anno di garanzia (sonde, tubo, valvola di non ritorno)

** Non necessari se viene utilizzato il kit POD opzionale.



Prodotto consigliato per la vendita in negozio e/o in showroom per la specificità e la complessità del prodotto e/o della sua installazione.

INSTALLAZIONE

- Il volume della piscina minimo richiesto per l'utilizzo di una regolazione Redox è di 20 m³.
- La sonda deve essere posizionata a più di 30 cm da un eventuale gomito (altrimenti utilizzare il kit POD).
- La sonda deve essere installata verticalmente (tolleranza di 45° massimo). Il suo cavo BNC misura 5 m.
- La messa a terra dell'acqua della piscina è consigliata per evitare i problemi di correnti parassite o vaganti.
- La concentrazione dello stabilizzante di cloro (acido cianurico) deve essere inferiore a 30 ppm.

Schema d'installazione Chlor Expert:

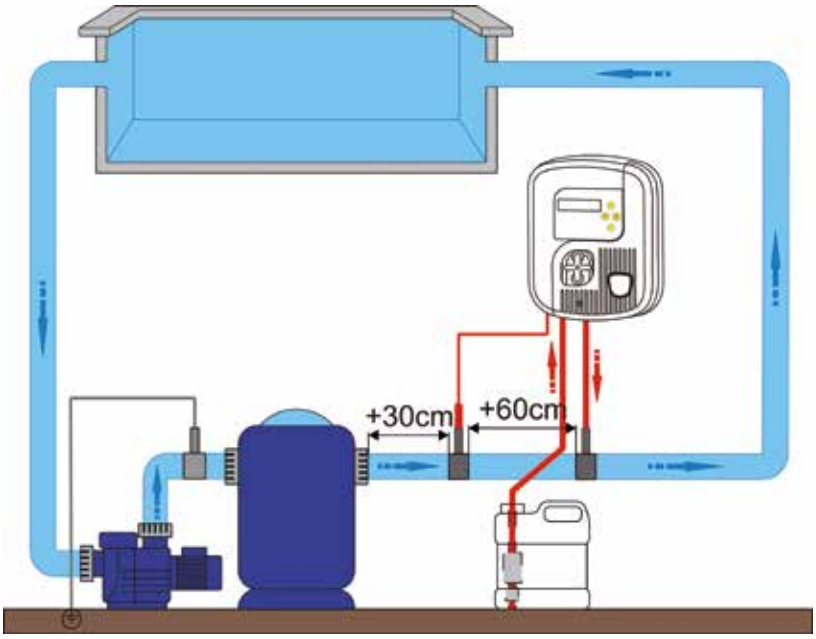

IMPORTANZA DEL PH SUL POTENZIALE REDOX E INFLUENZA DELLO STABILIZZANTE:

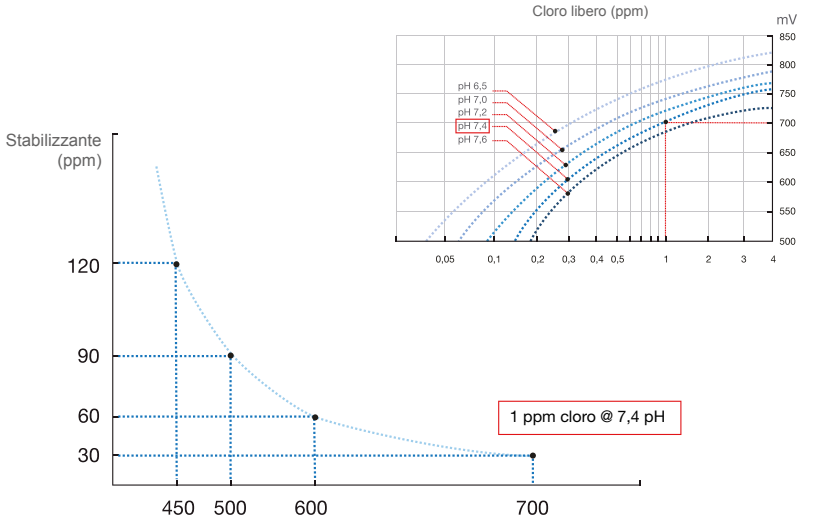

Codice Alfanumerico P45

ACCESSORI OPZIONALI

					
	Sonda Redox	Kit POD	Collare DN50 mm	Soluzioni tampone ORP 470 mV (x6)	Anodo messa a terra
codice	R0819900	R0534900	W013010	R0824500	R0673800
Prezzo	218,27	161,22	21,39	35,29	43,89

Purificatori minerali Nature², Autonomi e rispettosi dell'ambiente

I purificatori minerali Zodiac assicurano il trattamento e la chiarificazione dell'acqua utilizzando meno prodotti chimici.

Come funziona?

La tecnologia Nature² combina **l'efficacia riconosciuta di alcuni minerali in materia di disinfezione e purificazione** con le proprietà uniche di un materiale utilizzato nelle industrie di punta: la ceramica. Essa è stata scelta per la sua incomparabile superficie di contatto con l'acqua, 16000 m² nella più piccola delle nostre cartucce (superficie micro-porosa in piano).

Le sfere di ceramica trattengono le micro particelle (materie colloidali) non fermate dal filtro per chiarificare l'acqua della piscina.

Le particelle di rame, ripartite in alcune biglie di ceramica, forniscono proprietà alghicida alla cartuccia Nature².

Le particelle di argento, distribuite in altre biglie in ceramica, offrono proprietà battericida e fungicida (disinfezione).

L'azione combinata di queste proprietà permettono ai sistemi Nature² di utilizzare **fino a 4 volte meno cloro** in rapporto a un trattamento manuale classico: sono sufficienti 0,5 ppm di cloro libero (in base alle condizioni d'uso).

FUNZIONAMENTO DELLA CARTUCCIA NATURE²

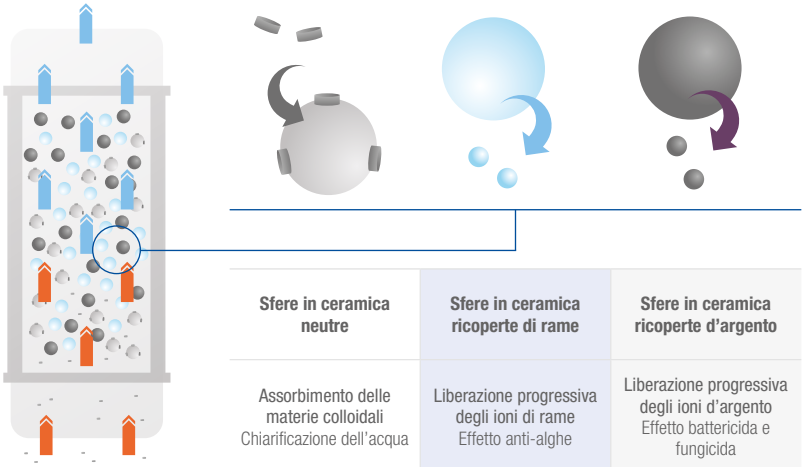

Sfere in ceramica neutre	Sfere in ceramica ricoperte di rame	Sfere in ceramica ricoperte d'argento
Assorbimento delle materie colloidali Chiarificazione dell'acqua	Liberazione progressiva degli ioni di rame Effetto anti-alghe	Liberazione progressiva degli ioni d'argento Effetto battericida e fungicida

Per una sana balneazione

- I sistemi Nature2, utilizzando una quantità di cloro fino a 4 volte inferiore rispetto a un trattamento cloro manuale, garantiscono una balneazione nettamente migliore (meno odori, nessuna sensazione sgradevole sulla pelle,ecc.).
- Grazie all'utilizzo ridotto dei prodotti chimici, il pH è potenzialmente meno perturbato. L'equilibrio dell'acqua, grazie a un trattamento di disinfezione efficiente, è quindi più stabile.
- Secondo i modelli e i bisogni, Nature² può essere utilizzato anche con uno sterilizzatore a sale, con ossigeno attivo, un sistema UV o anche un ozonizzatore.

AIUTO ALLA SCELTA



		Nature² Spa
Volumi d'acqua trattati in m³		4
Utilizzo in piscine interrate e semi-interrate (tubazioni rigide)		-
Utilizzo in piscine fuori terra (tubazioni flessibili)		-
Utilizzo in spa		•
Purificazione minerale		•
Disinfezione complementare	Clorinatore integrato	-
	Apporto manuale (cloro, ossigeno attivo,...)	•
	Trattamento automatico (elettrolisi a sale, dosaggio liquido, UV, ozono,...)	•



TUTTI I TIPI DI PISCINA
INSTALLAZIONE FACILE
ECO RISPETTOSO

Nature² Spa

DESCRIZIONE

+ Pronto all'utilizzo
+ Autonomo
+ Eco-rispettoso

ACCESSORI INCLUSI NELLA CONFEZIONE



Aste di posizionamento

Codice Alfanumerico P36

CARATTERISTICHE TECNICHE

Modello	**Cartuccia Nature² Express - confezione da 6 cartucce**
Codice	WN000001
Prezzo Iva esclusa	272,79 (45,50 a pezzo)

PER QUALI SPA?

Volume d'acqua trattato (spa)	0 - 4 m³

DESCRIZIONE

Tipo di disinfettante da utilizzare	Cloro organico stabilizzato di tipo «dicloro» o «tricloro», utilizzo possibile di cloro inorganico di tipo ipoclorito di calcio, cloro liquido, ossigeno attivo (liquido o in polvere) o UV
Autonomia della cartuccia	4 mesi a partire dal posizionamento della cartuccia nel filtro della spa
Compatibilità	Nature² Spa non è compatibile con il bromo e i suoi derivati, i disinfettanti senza cloro del tipo PHMB (o «biguanidi»), i prodotti contenenti rame, i prodotti anti-macchie e i sequestranti metallici

CARATTERISTICHE TECNICHE

Portata minima/massima	Adatto a tutte le portate delle spa
Temperatura massima di funzionamento (acqua)	35 °C
Installazione	All'interno del filtro a cartuccia della spa
Peso della cartuccia	100 g
Dimensioni	3,8 x 16,0 cm
Quantità ordine minimo	1 confezione da 6 cartucce

INSTALLAZIONE

- La cartuccia Nature² si inserisce direttamente nel filtro a cartuccia della spa. Utilizzare le aste di posizionamento se necessario in modo che sia posizionata nel mezzo del filtro.

Schema d'installazione Nature² Spa







DOSAGGIO, CONTROLLO E AUTOMAZIONE

ASTRALPOOL

BLUE CONNECT, L'ANALIZZATORE INTELLIGENTE PER PISCINA	528
ELETTROLISI DEL SALE E CONTROLLO DEL PH	529
SOLUZIONI PER IL TRATTAMENTO DELL'ACQUA DELLA PISCINA	530
ELETTROLISI DEL SALE - PISCINA PRIVATA	531
ELETTROLISI DEL SALE - PISCINA PRIVATA	532
ELETTRODI SERIE ELITE CONNECT E SMART NEXT	535
ELETTRODI SERIE ENERGY SEL E SEL CLEAR	535
IGIENIZZAZIONE AUTOMATICA UV - PISCINA PRIVATA	536
REGOLAZIONE AUTOMATICA pH E CLORO - PISCINA PRIVATA	539
ACCESSORI ELETTROLISI DEL SALE E CONTROLLO DEL PH	540
REGOLAZIONE AUTOMATICA E CONTROLLO - PISCINA PUBBLICA	541
ELETTROLISI A SALE E CONTROLLO pH/CL - PISCINA PUBBLICA	542
ELETTROLISI A SALE E CONTROLLO PH/CL PER PISCINA PUBBLICA E PRIVATA	544
IGIENIZZAZIONE AUTOMATICA UV - PISCINA PUBBLICA	545
POMPE DOSATRICI OPTIMA	546
POMPE DOSATRICI	547
ACCESSORI PER IL DOSAGGIO	551

FLUIDRA

527

SCOPRI LA GAMMA
BLUE CONNECT
NEL CAP. INTERNET OF POOLS



Blue Connect, l'analizzatore intelligente per piscina

Blue Connect è un dispositivo intelligente che analizza e fornisce automaticamente dati precisi sullo stato dell'acqua. Grazie alla app gratuita, Blue Connect informa l'utente sulle procedure chiare e semplici, per equilibrare i parametri dell'acqua della piscina.

Il dispositivo è composto da un sensore che misura i principali parametri per mantenere l'acqua cristallina: pH, temperatura, conducibilità (sali disciolti) e Redox (cloro).

Sempre connesso

Blue connect è sempre connesso grazie a molteplici tecnologie:

Sigfox

Blue Connect invia continuamente le informazioni al cloud tramite un network dedicato ai dispositivi connessi (solo per Blue Connect Plus)

Bluetooth

Gli utenti *Blue Connect* possono ottenere una diagnosi in tempo reale mediante Bluetooth.

Wi-Fi

Blue Connect si può collegare con la propria connessione Wi-Fi grazie al collegamento Wi-Fi Blue Extender.

Plug & Play

Blue Connect funziona in **ogni tipologia di piscina** e la sua installazione avviene in soli 3 minuti.

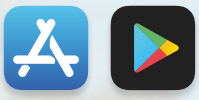

1. Scarica l'App Blueriiot



2. Connetti Blue Connect



3. Installa nell'acqua o nel locale tecnico (*Blue Fit*)

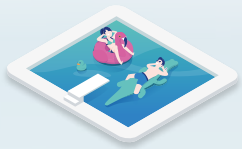

4. Divertiti nella tua piscina!

AstralPool Smart

Elettrolisi salina

Il trattamento dell'acqua per elettrolisi è un ciclo chiuso nel quale non c'è consumo di sale. Il cloro si genera a partire dal sale comune sciolto nell'acqua, senza necessità di immagazzinare né manipolare prodotti chimici.
Il cloro generato distrugge la materia organica e patogena presente nell'acqua, trasformandosi di nuovo in sale.
L'igienizzazione è più efficiente che in altri sistemi per l'azione combinata del cloro e dell'ossigeno attivo che si generano durante l'elettrolisi.

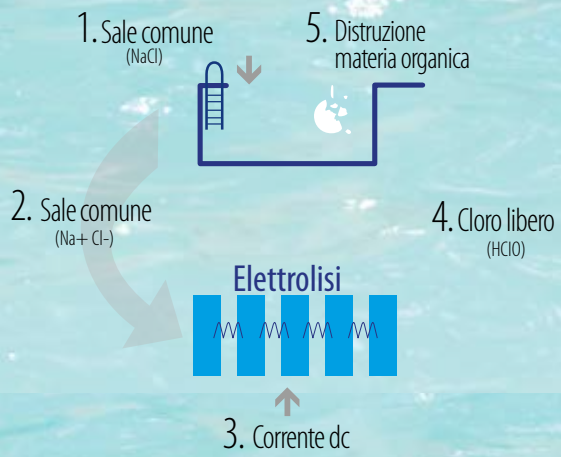

Con i prodotti di elettrolisi salina **AstralPool Smart** restituirà la vita all'acqua della sua piscina, recuperando tutta la sua purezza nella forma più semplice e naturale.

- Dovrà solo aggiungere una piccola quantità di sale (4-6gr/l) all'inizio della stagione.
- Senza utilizzare prodotti chimici.
- Dimenticandosi delle irritazioni su pelle e occhi.
- Senza odore di cloro.
- Con notevole risparmio di acqua. Fino ad un 5 % del volume totale della piscina.
- Con un funzionamento semplice ed una facile installazione.

Caratteristiche	Benefici
Cellula TWIN CELL®	Il sistema di auto-pulizia è completamente efficace anche con acque di durezza media evitando il lavaggio manuale con acido. Grande durata , stabilità ed efficienza.
Pannello di controllo	Permette la visione di tutte le informazioni relative al trattamento della piscina. Peso e volume ridotti per una maggiore adattabilità e facile installazione, anche in piscine già esistenti.
Doppio indicatore di portata / Rilevatore di gas all'interno della cellula e interruttore di flusso meccanico esterno	Unici modelli sul mercato che incorporano questi rilevatori di serie. (Smart+ e Élite) Il sistema si arresta automaticamente in presenza di mancanza di portata e indica un allarme visuale. Evita problemi dovuti ad un cattivo funzionamento o ad una installazione difettosa.
Controllo di salinità dell'acqua	Sistema di allarme per controllare i parametri della piscina come concentrazione di sale, stato dell'elettrodo, ecc.
Controllo pH	Controllo automatico del pH potenziando l'ossidazione e la disinfezione ed assicurando valori ottimali di pH.
Controllo pH/ORP integrato (serie Elite)	Controllo automatico del trattamento dell'acqua integrato in un unico apparecchio per una maggiore tranquillità e comodità. Mantenimento dell'acqua in un equilibrio costante.
Garanzia di una marca leader nel settore della piscina con oltre 35 anni di esperienza	2 anni (Smart, Smart+, Smart+pH); 5 anni (Élite) e la garanzia di fiducia di una delle marche leader del mercato.

Come scegliere la soluzione di trattamento dell'acqua più adeguata?

La nostra gamma di prodotti relativi al trattamento dell'acqua consente ai possessori di piscina di adattare la loro strumentazione ai propri bisogni, risparmiando in interventi di manutenzione e/o incrementando il comfort in acqua. La tabella sottostante guida la scelta della soluzione ideale per i componenti utili al trattamento dell'acqua della piscina.

Scala crescente della gamma prodotti









		Pompe dosatrici	Trattamento dell'acqua mediante UV	Elettrolisi salina	Neolysis 2
Tipologia di trattamento		Cloro liquido	Trattamento UV	Sale	UV e sale
Regolazione pH*		✓	✓	✓	✓
Regolazione del trattamento		✓	✓	✓	✓
Dosaggio/sanificazione automatici		✓	✓	✓	✓
Controllo da remoto con app		*Fluidra Connect compatibile*	-	*Fluidra Connect compatibile*	*Fluidra Connect compatibile*
Risparmio sulla manutenzione		✓	✓✓	✓✓✓	✓✓✓
Riduzione della manipolazione dei prodotti chimici		✓	✓✓	✓✓✓	✓✓✓
Trattamento sano e delicato		✓	✓✓	✓✓	✓✓✓
Investimento economico	**All'installazione**	€ - €€€	€€ - €€€	€€ - €€€€	€€€ - €€€€
	Costo stagionale	€€€	€€	€€	€€

* La funzionalità varia in base al modello scelto.

Comparazione dei modelli







Nome prodotto	Elite Connect				Smart Next					Energy Sel		
Produzione di cloro	12 g/h	24 g/h	32 g/h	42 g/h	7 g/h	12 g/h	21 g/h	30 g/h	40 g/h	9 g/h	13 g/h	19 g/h
Capacità piscina con acqua a T normale - filtrazione 8h/g	50 m³	100 m³	150 m³	200 m³	30 m³	50 m³	90 m³	140 m³	180 m³	40 m³	55 m³	95 m³
Salinità (g/l)	Standard Min: 5 - Ideale: 6 Bassa salinità Min: 1 - Ideale: 2				Min: 5 - Ideale: 6					Min: 3,5 - Ideale: 4		
Controllo della produzione	0-100%				0-100% (10 livelli)					0-100%		
Funzionamento a bassa salinità	Opzionale				No					No		
Controllo pH	Espandibile (sensore di controllo)				Opzionale					No		
Portasonda incluso	Sì (opzione pH)				Sì (opzione pH)					No		
Pompa pH inclusa (interna o esterna)	Sì (opzione pH)				Sì (opzione pH)					No		
Timer sicurezza pH	Sì (1-120 min)				Sì (1-120 min)					No		
Controllo ORP	Configurabile				No					No		
Controllo ppm	Configurabile				No					No		
Controllo produzione esterno	Sì (Regolabile)				Sì (Regolabile)					No		
Rilevamento copertura	Sì (Regolabile)				Sì (Regolabile)					Sì (Regolabile)		
Interfaccia utente	Display 2,8" TFT colori				Display retroilluminato					Schermo LCD a 2 cifre		
Portata minima	2 m³/h	4 m³/h	6 m³/h	8 m³/h	2 m³/h	3 m³/h	5 m³/h	6 m³/h	8 m³/h	2 m³/h	3 m³/h	4 m³/h
Potenza elettrica	83	165	205	205	46	92	92	184	207	70		
Grado di protezione involucro	IP65				IP65					IP45		
Tipo di elettrodo	Orizzontale o verticale				Orizzontale o verticale					Orizzontale o verticale		
Vita utile elettrodo (massima)	12.000 h				10.000 h					8.000 h		
Sensore di flusso	Sì (flussostato e sensore gas)				Sì (sensore gas, flussostato opzionale)					No		
Sensore salinità	Sì (Alta - Bassa)				Sì (Alta - Bassa)					No		
Inversione polarità	Sì, 2-3-4 h				Sì, 2-3-4-7 h					Sì, 0-99 h		
Orologio programmatore	Sì				No					No		
Contatore ore	Sì				Sì					No		
Visualizzazione temperatura	Sì				Sì					No		
Visualizzazione salinità	Sì				Sì					No		
Connettività	Sì (PoolStation incorporato, NN compatibile)				Sì (NN compatibile)					No		
Entrate - Uscite	4 (digitali) - 4 (relés)				No					No		
Garanzia	3 anni				2 anni					2 anni		

Elite Connect



DESCRIZIONE

Un sistema di controllo totale e automatico per il pH e il cloro della piscina che integra i vantaggi di un sistema ad elettrolisi.

- Prodotto connesso con la presenza di una porta Ethernet e app PoolStation (disponibile su iOS & aOS).
- NN Thing: controllo intelligente tramite Fluidra Connect e applicazione NN (disponibile su iOS & aOS).
- Funzioni di controllo espandibili mediante moduli opzionali S-Driver® (pH, Rx o Cl ppm).
- NOVITÀ 2022: Pannello di controllo touch da 2,8" OLED a colori.
- NOVITÀ 2022: Programmazione mediante timer per le apparecchiature connesse della piscina.
- Integra 4 ingressi digitali e 4 uscite digitali (relés) per controllare la pompa di filtrazione, pompa di calore, illuminazione, ecc...
- Fornito di serie con sensore di gas, flussostato e porta sonda compatto di serie.
- Fornito con elettrodi di alta qualità, con una vita fino a 12.000 ore in condizioni normali di utilizzo.
- Controllo di produzione da 0 a 100%.
- Pompa dosatrice del pH inclusa con opzione pH.
- Versione a Bassa Salinità opzionale (1-4 g/l).
- Driver VSP che può controllare le 3 velocità di una pompa di filtrazione a velocità variabile.
- Opzionale Quadro Power & Control per facilitare l'installazione fra Elite Connect e le attrezzature connesse della piscina.

Fluidra Connect compatibile





*Salvo uso improprio e ad esclusione di componenti soggetti ad usura

	Codice	Prezzo €	Cod. Alf.	Imb. Standard	Peso Kg Standard	Volume m³ Standard
Elite Connect						
Elite Connect 12 g/h	**70012**	1.796,00	P12	1	6,30	0,047
Elite Connect 24 g/h	**70013**	2.054,00	P12	1	8,20	0,047
Elite Connect 32 g/h	**70014**	2.312,00	P12	1	9,10	0,047
Elite Connect 42 g/h	**70016**	3.330,00	P12	1	9,50	0,047
Elite Connect pH**						
Elite Connect pH 12 g/h	**70019**	2.456,00	P12	1	7,70	0,047
Elite Connect pH 24 g/h	**70021**	2.719,00	P12	1	9,50	0,047
Elite Connect pH 32 g/h	**70023**	2.977,00	P12	1	10,60	0,047
Elite Connect pH 42 g/h	**70025**	3.995,00	P12	1	10,90	0,047
Elite Connect pH/Rx**						
Elite Connect pH/Rx 12 g/h	**70031**	3.432,00	P12	1	8,15	0,047
Elite Connect pH/Rx 24 g/h	**70032**	3.695,00	P12	1	9,95	0,047
Elite Connect pH/Rx 32 g/h	**70033**	3.954,00	P12	1	11,05	0,047
Elite Connect pH/Rx 42 g/h	**70035**	4.972,00	P12	1	11,35	0,047
Elite Connect pH/ppm**						
Elite Connect pH/ppm 12 g/h	**70361**	7.215,00	P12	1	13,80	0,080
Elite Connect pH/ppm 24 g/h	**70363**	7.478,00	P12	1	14,90	0,080
Elite Connect pH/ppm 32 g/h	**70365**	7.737,00	P12	1	16,60	0,080
Elite Connect pH/ppm 42 g/h	**70369**	8.755,00	P12	1	16,90	0,080
Elite Connect LS (Low Salt)						
Elite Connect LS 12 g/h	**70037**	2.021,00	P12	1	6,30	0,047
Elite Connect LS 24 g/h	**70039**	2.506,00	P12	1	8,20	0,047
Elite Connect LS pH 12 g/h	**70040**	2.685,00	P12	1	7,70	0,047
Elite Connect LS pH 24 g/h	**70042**	3.170,00	P12	1	9,50	0,047
Elite Connect LS pH/Rx 12 g/h	**70047**	3.662,00	P12	1	7,80	0,047
Elite Connect LS pH/Rx 24 g/h	**70048**	4.146,00	P12	1	8,90	0,047
Elite Connect LS pH/ppm 12 g/h	**70371**	7.445,00	P12	1	14,90	0,080
Elite Connect LS pH/ppm 24 g/h	**70372**	7.929,00	P12	1	16,60	0,080
Driver e opzioni						
SD-pH	**70049**	688,00	P25	1	0,80	0,06
Pompa dosatrice	**70054**	229,50	P25	1	0,80	0,06
SD-ORP	**70051**	1.075,00	P25	1	0,80	0,06
SD-PPM	**70052**	5.351,00	P25	1	0,80	0,051
SD-VSP	**73471**	362,00	P25	1	0,80	0,002

**utilizzabile solo con acido

Prodotto consigliato per la vendita in negozio e/o in showroom per la specificità e la complessità del prodotto e/o della sua installazione.

Caratteristiche porta sonde e rilevatore flusso per Elite Connect

Il porta sonde cod.70968 in dotazione a Elite Connect (laddove previsto) alloggia esclusivamente le sonde (pH/ORP) e l'iniettore, **non alloggia il rilevatore di flusso**, avendo filettatura incompatibile.

Il **rilevatore di flusso cod. 71124** in dotazione a Elite Connect, **non può essere alloggiato nel porta sonde cod. 70968** ma richiede per l'installazione l'utilizzo dei seguenti kit:

Collare da 50mm x ½" cod. 11440 + riduzione da ¾" a ½" cod. 02304
Oppure
Collare da 63mm x ½" cod. 28679 + riduzione da ¾" a ½" cod. 02304



70049



70054

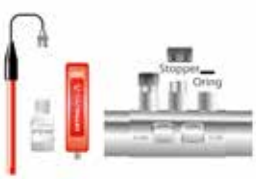

70051



70052



73741

Smart Next



DESCRIZIONE

- NN Thing: controllo intelligente tramite Fluidra Connect e applicazione NN (disponibile per iOS & aOS).
- NOVITÀ 2022: modalità Boost 24h.
- NOVITÀ 2022: modalità "Bio pool" con specifiche soglie di setpoints pH & ORP.
- Smart Next è disponibile con elettrolisi a sale o con regolamentazioni: solo pH o pH e Redox per controllo della clorinazione.
- Controllo della temperatura e della salinità.
- Controllo della produzione da 0 a 100%.
- Fornito di serie con sensore di gas (flussostato opzionale) e porta sonda compatto (opzione pH e pH/Rx) di serie.
- Fornito con elettrodi di alta qualità, con una vita fino a 10.000 ore in condizioni normali di utilizzo.
- Pompa dosatrice del pH inclusa con opzione pH.

Fluidra Connect compatibile

*Salvo uso improprio e ad esclusione di componenti soggetti ad usura

	Codice	Prezzo €	Cod. Alf.	Imb. Standard	Peso Kg Standard	Volume m³ Standard
Smart Next						
Smart Next 7 g/h	**70058**	1.241,00	P12	1	4,80	0,047
Smart Next 12 g/h	**70060**	1.402,00	P12	1	6,30	0,047
Smart Next 21 g/h	**70062**	1.709,00	P12	1	8,20	0,047
Smart Next 30 g/h	**70063**	1.922,00	P12	1	9,10	0,047
Smart Next 40 g/h	**70064**	2.695,00	P12	1	9,50	0,047
Smart Next pH**						
Smart Next pH 7 g/h	**70083**	1.912,00	P12	1	6,20	0,047
Smart Next pH 12 g/h	**70084**	2.073,00	P12	1	7,70	0,047
Smart Next pH 21 g/h	**70085**	2.380,00	P12	1	9,50	0,047
Smart Next pH 30 g/h	**70086**	2.593,00	P12	1	10,60	0,047
Smart Next pH 40 g/h	**70093**	3.366,00	P12	1	10,90	0,047
Smart Next pH/Rx						
Smart Next pH/Rx 7 g/h	**71692**	2.704,00	P12	1	6,65	0,047
Smart Next pH/Rx 12 g/h	**71693**	2.856,00	P12	1	8,15	0,047
Smart Next pH/Rx 21 g/h	**71694**	3.157,00	P12	1	9,95	0,047
Smart Next pH/Rx 30 g/h	**71695**	3.357,00	P12	1	11,05	0,047
Smart Next pH/Rx 40 g/h	**71696**	4.095,00	P12	1	11,35	0,047
Opzionale:						
Flussostato	**71124**	147,53	P25	1	0,17	0,002

**utilizzabile solo con acido

Caratteristiche porta sonde e rilevatore flusso per Smart Next

Il porta sonde cod.70968, opzionale per Smart Next, alloggia esclusivamente la sonda pH ed eventuale sonda ORP in presenza di controllo ORP esterno. **Non alloggia il rilevatore di flusso, avendo filettatura incompatibile.**

Il **rilevatore di flusso cod. 71124, opzionale per Smart Next**, **non può essere alloggiato nel porta sonde cod.70968** ma richiede per l'installazione l'utilizzo dei seguenti kit:

Collare da 50mm x ½" cod. 11440 + riduzione da ¾" a ½" cod. 02304
Oppure
Collare da 63mm x ½" cod. 28679 + riduzione da ¾" a ½" cod. 02304



Accessori per pH
(fornito con modelli pH e pH/Rx)



Accessori ORP
(fornito con modelli pH/Rx)

Prodotto consigliato per la vendita in negozio e/o in showroom per la specificità e la complessità del prodotto e/o della sua installazione.



Energy Sel

DESCRIZIONE

Elettrolisi con elettrodi autopulenti mediante inversione di polarità. Di facile installazione e uso. Pulsante ON-OFF posizionato nella parte inferiore per evitare scollegamenti involontari. È pensata per piscine fino a 95 m³. Relè per copertura automatica.

- Tratta l'acqua della piscina in modo naturale.
- Connessione per copertura automatica.
- Connettore di rilevamento del flusso opzionale.

	Produzione di cloro	Codice	Prezzo €	Cod. Alfanum.	Imb. Standard	Peso Kg Standard	Volume m³ Standard
Fino a 30 m³	9 g/h	**71650**	900,00	P12	1	3,50	0,025
Fino a 55 m³	13 g/h	**71651**	1.128,00	P12	1	3,65	0,025
Fino a 95 m³	19 g/h	**71652**	1.287,00	P12	1	3,70	0,025

Prodotto consigliato per la vendita in negozio e/o in showroom per la specificità e la complessità del prodotto e/o della sua installazione.



E-Next

DESCRIZIONE

Il sistema ad elettrolisi E-Next è in grado di trattare piscine fino a 180 m³.

Disinfetta automaticamente e riduce la produzione di cloro se la piscina dispone di una copertura automatica (con apposito sensore). L'inversione di polarità contribuisce alla pulizia degli elettrodi e l'allarme "sale" avvisa l'utente nel caso in cui ci sia una bassa concentrazione di sale per evitare danni alla cellula che l'acqua della piscina diventi verde.

NOVITÀ 2022: nuova versione pH con regolazione del pH inclusa e il dosaggio per un trattamento completo dell'acqua.

	Produzione di cloro	Codice	Prezzo €	Cod. Alfanum.	Imb. Standard	Peso Kg Standard	Volume m³ Standard
Fino a 30 m³	7 g/h	**74081**	979,00	P12	1	4,80	0,047
Fino a 50 m³	12 g/h	**74082**	1.058,00	P12	1	6,30	0,047
Fino a 90 m³	21 g/h	**74083**	1.129,00	P12	1	8,20	0,047
Fino a 140 m³	30 g/h	**74084**	1.313,00	P12	1	9,10	0,047
Fino a 180 m³	40 g/h	**74085**	1.684,00	P12	1	9,50	0,047



Accessori per pH
(fornito con versione pH)

E-Next pH

Fino a 30 m³	7 g/h	**74944**	1.661,00	P12	1	6,20	0,047
Fino a 50 m³	12 g/h	**74945**	1.739,00	P12	1	7,70	0,047
Fino a 90 m³	21 g/h	**74946**	1.807,00	P12	1	9,50	0,047
Fino a 140 m³	30 g/h	**74947**	1.996,00	P12	1	10,60	0,047
Fino a 180 m³	40 g/h	**74948**	2.365,00	P12	1	10,90	0,047



Sel Clear

DESCRIZIONE

Elettrolisi di sale con elettrodi autopulenti mediante inversione di polarità. Di facile installazione e uso. Pensato per piscine fino a 95 m³. Relè per copertura automatica. Flussostato opzionale.

	Produzione di cloro	Codice	Prezzo €	Cod. Alfanumerico	Imb. Standard	Peso Kg Standard	Volume m³ Standard
Sel Clear, fino a 30 m³	9 g/h	**54041**	854,00	P12	1	3,50	0,025
Sel Clear, fino a 55 m³	13 g/h	**54042**	1.098,00	P12	1	3,65	0,025
Sel Clear, fino a 95 m³	19 g/h	**54043**	1.234,00	P12	1	3,70	0,025
Flussostato		**4408060108**	139,22	P25	1	-	-



Pool Terre

DESCRIZIONE

Accessori per qualsiasi sistema di elettrolisi del sale per l'attacco della presa a terra.

	Codice	Prezzo €	Cod. Alfanumerico	Imb. Standard	Peso Kg Standard	Volume m³ Standard
Per tubo Ø 50 mm	**25894**	82,85	P12	1	0,6	0,001
Per tubo Ø 63 mm	**25895**	65,64	P12	1	0,6	0,001

Altre misure su richiesta.

ELETTRODI SERIE ELITE CONNECT E SMART NEXT

Elettrodi serie Elite Connect



	Codice	Prezzo €	Cod. Alfanum.	Imb. Standard
Elettrodo Elite Connect 12 (Codici 70012 / 70019 / 70031 / 70361)	**60588**	636,00	P25	1
Elettrodo Elite Connect 24 (Codici 70013 / 70021 / 70032 / 70363)	**60589**	987,00	P25	1
Elettrodo Elite Connect 32 (Codici 70014 / 70040 / 70033 / 70365)	**60594**	1.242,00	P25	1
Elettrodo Elite Connect 42 (Codici 70016 / 70025 / 70035 / 70369)	**70316**	1.680,00	P25	1
Elettrodo Elite Connect 12 LS (Codici 70037 / 70040 / 70047 / 70371)	**70317**	987,00	P25	1
Elettrodo Elite Connect 24 LS (Codici 70039 / 70042 / 70048 / 70372)	**70318**	1.476,00	P25	1

Elettrodi serie Smart Next



Immagini prodotto indicative

	Codice	Prezzo €	Cod. Alfanum.	Imb. Standard
Elettrodi Smart Next 07 (Codici 70058 / 70083)	**60595**	465,00	P25	1
Elettrodi Smart Next 12 (Codici 70060 / 70084)	**60596**	573,00	P25	1
Elettrodi Smart Next 21 (Codici 70062 / 70085)	**70312**	897,00	P25	1
Elettrodi Smart Next 30 (Codici 70063 / 70086)	**70314**	1.131,00	P25	1
Elettrodi Smart Next 40 (Codici 70064 / 70093)	**70315**	1.551,00	P25	1

ELETTRODI SERIE ENERGY SEL E SEL CLEAR

Elettrodi ricambio Energy Sel E Sel Clear



	Codice	Prezzo €	Cod. Alfanumerico	Imb. Standard	Peso Kg Standard	Volume m³ Standard
SEL CLEAR:						
Elettrodo Basic 30: fino a 30 m³	**54051**	537,00	P25	1	0,35	0,0055
Elettrodo Basic 55: fino a 55 m³	**54052**	744,00	P25	1	0,44	0,0055
Elettrodo Basic 95: fino a 95 m³	**54053**	972,00	P25	1	0,50	0,0055

+ Neolysis è il sistema più avanzato per il trattamento dell'acqua del brand AstralPool. È un sistema di sanificazione ibrido brevettato che combina il trattamento UV con l'elettrolisi del sale e garantisce un'eccellente efficacia contro gli agenti patogeni.

+ NOVITÀ per 2022 : la gamma Neolysis 2 è equipaggiata con un alimentatore con schermo touchscreen 2.8" Oled e permette di controllare le attrezzature della piscina.



Neolysis 2

NEW 2022

DESCRIZIONE

- Acqua adatta all'irrigazione.
- Disinfezione ibrida basata sulla disinfezione UV e l'elettrolisi.
- Migliore qualità dell'acqua.
- Trattamento sostenibile e più salutare.
- Prodotto connesso (Poolstation app) con la possibilità di controllare le attrezzature della piscina (4 entrate & 4 uscite).
- Lampada UV LP alta qualità (13.000 h).
- Elettrodi per elettrolisi di alta qualità (12000 h).
- Processo esclusivo brevettato.
- Opzionale Quadro Power & Control per facilitare l'installazione fra Neolysis 2 e le attrezzature connesse della piscina. Vedi pag. 306.

Fluidra Connect compatibile

	Codice	Prezzo €	Cod. Alfanumerico	Imb. Standard	Peso Kg Standard	Volume m³ Standard
Neolysis S2 (6 g/l di sale) + UV						
AP NEO/S 12 g/h + UV 48 W	**74695**	3.261,00	P12	1	13,50	0,187
AP NEO/S 24 g/h + UV 56 W	**74696**	3.477,00	P12	1	14,00	0,187
AP NEO/S 32 g/h + UV 56 W	**74697**	3.762,00	P12	1	15,50	0,187
AP NEO/S 12 g/h + UV 48 W + PH	**74698**	3.804,00	P12	1	14,00	0,187
AP NEO/S 24 g/h + UV 56 W + PH	**74699**	4.020,00	P12	1	14,50	0,187
AP NEO/S 32 g/h + UV 56 W + PH	**74700**	4.308,00	P12	1	15,00	0,187
AP NEO/S 12 g/h + UV 48 W + PH/ORP	**74701**	4.620,00	P12	1	14,50	0,187
AP NEO/S 24 g/h + UV 56 W + PH/ORP	**74702**	4.836,00	P12	1	15,00	0,187
AP NEO/S 32 g/h + UV 56 W + PH/ORP	**74703**	5.124,00	P12	1	17,00	0,187
Neolysis 2 LS (low salt 1 g/L)						
AP NEO 12 g/h + UV 48 W	**74686**	3.654,00	P12	1	13,50	0,187
AP NEO 24 g/h + UV 56 W	**74687**	4.053,00	P12	1	14,00	0,187
AP NEO 32 g/h + UV 56 W	**74688**	4.584,00	P12	1	15,50	0,187
AP NEO 12 g/h + UV 48 W + PH	**74689**	4.197,00	P12	1	14,00	0,187
AP NEO 24 g/h + UV 56 W + PH	**74690**	4.596,00	P12	1	14,50	0,187
AP NEO 32 g/h + UV 56 W + PH	**74691**	5.124,00	P12	1	15,00	0,187
AP NEO 12 g/h + UV 48 W + PH/ORP	**74692**	5.016,00	P12	1	14,50	0,187
AP NEO 24 g/h + UV 56 W + PH/ORP	**74693**	5.412,00	P12	1	15,00	0,187
AP NEO 32 g/h + UV 56 W + PH/ORP	**74694**	5.943,00	P12	1	17,00	0,187
S-Driver® modules:						
SD-pH	**70049**	688,00	P25	1	0.80	0,006
SD-Pump	**70054**	229,50	P25	1	0.80	0,06
SD-ORP	**70051**	1.075,00	P25	1	0.80	0,006
SD-PPM	**70052**	5.351,00	P25	1	0.80	0,051
SD-VSP	**73471**	362,00	P25	1	0.80	0,002







Possibilità di migliorare l'unità con i moduli S-Driver®



70049



70051



70052



73471

Prodotto consigliato per la vendita in negozio e/o in showroom per la specificità e la complessità del prodotto e/o della sua installazione.

Lampade sistema Neolysis e Heliox per piscine private



	Codice	Prezzo €	Cod. Alfanumerico	Imb. Standard	Peso Kg Standard	Volume m³ Standard
Lampade e ricambi lampade						
Lampada UV LP-10, 48 W (Cod. 57744, 57747, 57750, 66126, 66129, 66139)	**60559**	191,99	P25	1	0,10	-
Lampada UV LP-14, 56 W (Cod. 57745, 57746, 57748, 57749, 57751, 57752, 66127, 66128, 66130, 66138, 66140 e 66141)	**60606**	211,34	P25	1	0,11	-
Quarzo UV LP-10/14 (lampada 48 W e 56 W)	**60607**	128,01	P25	1	0,08	-
Elettrodi e Portaelettrodi PE						
Neo/Neo pH / Neo pH.ORP 12 grs/h (Cod. 57744, 57747, 57750)	**61116**	1.212,00	P25	1	-	-
Neo/Neo pH / Neo pH.ORP 24 grs/h (Cod. 57745, 57748, 57751)	**61117**	1.710,00	P25	1	-	-
Neo/Neo pH / Neo pH.ORP 32 grs/h (Cod. 57746, 57749, 57752)	**61118**	2.193,00	P25	1	-	-

RICAMBI

IGIENIZZAZIONE AUTOMATICA UV - PISCINA PRIVATA

I modelli UV LP Inox ed UV LP PVC, (LP = bassa pressione) sono destinati all'applicazione in piscina residenziale. Agiscono con 254 nm di lunghezza d'onda, ideale per eliminare i microorganismi. Permettono di avvalersi dell'ultima tecnologia nel campo del trattamento dell'acqua mediante luce ultravioletta.

Novità LP Inox & LP PVC:

- Versione in inox e PVC.
- Versione doppia lampada, LP30 e LP30+.
- Power Box in plastica iniettata.
- Tecnologia Fluidra, design e fabbricazione.
- Indicatore di lampada accesa.
- Contatore elettronico di ore di lavoro e controlli (controllo tempo vita lampada).
- Flussostato (optional, di serie nelle versioni LP +).
- Versioni con controllo pH&ORP integrato (soluzione integrale) con sonde pH, ORP e Buffers inclusi (pompa dosatrice non inclusa).



Heliox UV LP Inox per piscina residenziale

DESCRIZIONE

Il modello UV LP Inox si caratterizza per una camera UVC in AISI-316L di massima irradiazione (maggiore capacità di trattamento) e la disponibilità di una doppia lampada nella sua versione LP30/LP30+.

	Codice	Prezzo €	Cod. Alfanumerico	Imb. Standard	Peso Kg Standard	Volume m³ Standard
Heliox UV LP 10	**52206**	2.326,00	P12	1	-	-
Heliox UV LP 14	**52207**	2.656,00	P12	1	-	-
Heliox UV LP 25	**52208**	3.198,00	P12	1	-	-
Heliox UV LP 30	**52209**	3.902,00	P12	1	-	-
Versione con controllo pH/ORP (LP+):						
Heliox UV LP 10 +	**52210**	4.022,00	P12	1	-	-
Heliox UV LP 14 +	**52211**	4.351,00	P12	1	-	-
Heliox UV LP 25 +	**52212**	4.893,00	P12	1	-	-
Heliox UV LP 30 +	**52213**	5.600,00	P12	1	-	-



Heliox UV LP PE per piscina residenziale

DESCRIZIONE

Il modello UV LP PE è fabbricato in PE inalterabile, che gli permette di lavorare nelle condizioni più estreme di salinità (acqua di mare), pH ed ossidanti.

	Codice	Prezzo €	Cod. Alfanumerico	Imb. Standard	Peso Kg Standard	Volume m³ Standard
Heliox UV LP P10	**52214**	1.712,00	P12	1	-	-
Heliox UV LP P14	**52215**	1.797,00	P12	1	-	-
Heliox UV LP P20	**52216**	1.938,00	P12	1	-	-
Heliox UV LP P25	**52217**	2.070,00	P12	1	-	-
Versione con controllo pH/ORP (LP+):						
Heliox UV LP P10 +	**52218**	3.408,00	P12	1	-	-
Heliox UV LP P14 +	**52219**	3.493,00	P12	1	-	-
Heliox UV LP P20 +	**52220**	3.635,00	P12	1	-	-
Heliox UV LP P25 +	**52221**	3.766,00	P12	1	-	-

Materiale	Codice	Modello	Codice	Modello	Portata (30 mJ/cm²)	N° lampade	Potenza Nominale / UV-C	Altezza totale (mm)	Ø del reattore
Inox	**52206**	UV LP 10	**52210**	UV LP 10+	10 m³/h	1	48 / 13 W	790	204
Inox	**52207**	UV LP 14	**52211**	UV LP 14+	14 m³/h	1	56 / 18 W	790	204
Inox	**52208**	UV LP 25	**52212**	UV LP 25+	25 m³/h	1	90 / 30 W	1033	204
Inox	**52209**	UV LP 30	**52213**	UV LP 30+	30 m³/h	2	2 x 75 / 2 x 25 W	1033	204
PVC	**52214**	UV LP P10	**52218**	UV LP P10+	10 m³/h	1	48 / 13 W	735	200
PVC	**52215**	UV LP P14	**52219**	UV LP P14+	14 m³/h	1	56 / 18 W	735	200
PVC	**52216**	UV LP P20	**52220**	UV LP P20+	20 m³/h	1	75 / 25 W	978	200
PVC	**52217**	UV LP P25	**52221**	UV LP P25+	25 m³/h	1	90 / 30 W	978	200

Prodotto consigliato per la vendita in negozio e/o in showroom per la specificità e la complessità del prodotto e/o della sua installazione.



Lyriox UV-C

NEW 2022

+ Trattamento UV-C economico e sostenibile per piscine e spa.
+ Sanificazione eco-friendly: consente una riduzione significativa dell'uso di prodotti per l'igienizzazione.
+ Compatto & di facile installazione.



DESCRIZIONE

- Zero corrosione : 100% composta da PVC, quindi adatto per l'uso in combinazione con acqua salata.
- Custodia dell'alimentatore integrata.
- Presente inoltre la versione compatta U-shape per un'installazione più facile (modello 50W).
- Lampade ad alta qualità UV-C (9.000 h).
- Fornita con raccordi 50mm o 63mm (in base al modello) per facilitare l'installazione.







	Codice	Prezzo €	Cod. Alf.	Imb. Standard	Peso Kg Standard	Volume m^3 Standard
Lyriox UV-C 15W	**82100**	288,00	P12	1	-	-
Lyriox UV-C 25W	**82101**	299,00	P12	1	-	-
Lyriox UV-C 30W	**82102**	422,00	P12	1	-	-
Lyriox UV-C 50W Compact	**82103**	583,00	P12	1	-	-
Lyriox UV-C 55W	**82104**	440,00	P12	1	-	-
Lyriox UV-C 75W	**82105**	507,00	P12	1	-	-
Lyriox UV-C 110W	**82106**	805,00	P12	1	-	-

CARATTERISTICHE TECNICHE

Codice	Portata d'acqua 30 mJ/ cm^2 (m^3/h)	Portata d'acqua max. (m^3/h)	Potenza nominale UV-C (Watt)	Connessioni	Materiale reattore	Durata delle lampade
82100	2	7	15	50mm	PVC	9.000 h
82101	2	10	25	50mm	PVC	9.000 h
82102	4	15	30	50mm	PVC	9.000 h
82103	5	15	50	50mm	PVC	9.000 h
82104	8	20	55	50mm	PVC	9.000 h
82105	10	25	75	63mm	PVC	9.000 h
82106	15	25	119	63mm	PVC	9.000 h



Control Connect

DESCRIZIONE

Un sistema di controllo totale e automatico per il pH e il cloro della piscina.
Una gamma di modelli adattabili ai diversi bisogni con regolazione e dosaggio automatico del pH e ORP o regolazione automatica del pH e PPM.

- Funzioni di controllo espandibili mediante moduli opzionali S-Driver® (pH, Rx o Cl ppm).
- Pannello di controllo touch da 2,8" TFT a colori.
- Compatibile con Fluidra Connect.
- Integra 4 ingressi digitali e 4 uscite digitali (relés) per controllare la pompa di filtrazione, la pompa di calore, l'illuminazione e l'irrigazione.
- Fornito di serie con flussostato.
- Disponibile nella versione autonoma (cod. 71537) o nella versione completa con sensore di flusso (cod. 71538 e cod. 71539).
- Fornito di serie con lettore della temperatura dell'acqua.
- Dotato di output dedicati per pompe dosatrici di pH e cloro.
- Pompe dosatrici di pH e cloro non incluse.

Fluidra Connect compatibile







71537



71538



71539

	Codice	Prezzo €	Cod. Alfanum.	Imb. Standard	Peso Kg Standard
pH/ORP/temp autonomo	**71537**	2.442,00	P14	1	5,85
pH/ORP/temp pannello completo	**71538**	3.878,00	P14	1	6,85
pH/PPM/temp pannello completo	**71539**	6.843,00	P14	1	6,85

Prodotto consigliato per la vendita in negozio e/o in showroom per la specificità e la complessità del prodotto e/o della sua installazione.

Quadro Power & Control - Elite Connect, Neolysis 2 e Control Connect



DESCRIZIONE

Quadro precablato per facilitare l'installazione di Elite Connect, Neolysis 2 e Control Connect con l'attrezzatura della piscina, può essere controllato tramite 4 uscite (pompa di filtrazione, pompa di calore, illuminazione, ecc.).

- Involucro impermeabile IP55.
- Tutte le uscite sono protette da un fusibile.
- Specifiche di controllo :

Uscita 1 x 230 Vac per:
- Pompa di filtrazione fino a 3 cv
- Qualsiasi dispositivo fino a 10A / 2.3 kW

Uscita 3 x 230 Vac per:
- Pompa di filtrazione fino a 1/3 cv
- Qualsiasi dispositivo fino a 6.5A / 1.5 kW

	Codice	Prezzo €	Cod. Alfanumerico	Imb. Standard	Peso Kg Standard	Volume m³ Standard
Quadro Power & Control - Tipo A	**72454**	688,00	P12	1	9,5	-

Prodotto consigliato per la vendita in negozio e/o in showroom per la specificità e la complessità del prodotto e/o della sua installazione.

Portasonde



DESCRIZIONE

Portasonde trasparente, color azzurro chiaro, che permette di verificare lo stato delle sonde. Per incollaggio a tubo Ø 63 mm. Predisposto per 5 collegamenti: n° 3 raccordi per pH/Redox e flussostato, n° 2 filetti per iniettori di correttore pH e Pool terre.

	Codice	Prezzo €	Cod. Alfanumerico	Imb. Standard	Peso Kg Standard	Volume m³ Standard
Portasonde	**42356**	158,21	P25	1	0,5	0,01
Tappo M 25	**4408040067**	9,69	P25	-	-	-



Pompe dosatrici peristaltiche

DESCRIZIONE

Ideali per il dosaggio del pH nelle apparecchiature della gamma Elite.

	Codice	Prezzo €	Cod. Alfanumerico	Imb. Standard	Peso Kg Standard	Volume m³ Standard
Pompa dosatrice peristaltica portata 4 l/h a 3 bar	**57179**	195,03	P14	-	-	-
Pompa dosatrice peristaltica a portata 12 l/h a 1 bar	**57178**	195,03	P14	-	-	-



Guardian Pool

NEW 2022

Un'unità di controllo elettronico completamente automatizzata con misurazione potenziometrica del pH e del Redox o con misurazione amperometrica del cloro

DESCRIZIONE

L'unità Guardian Pool combina il controllo tradizionale ed elementi di dosaggio con un controllo totalmente digitale dei valori che facilita la gestione dei parametri della piscina. Guardian Pool si distingue per le sue elevate prestazioni nel controllo e nella regolazione dei prodotti chimici da utilizzare in piscine private e pubbliche. Design innovativo display 7" touch screen ad alta risoluzione, aggiornamento firmware attraverso la sua porta USB, utilizzata per scaricare le informazioni sulla piscina, e comunicazione Wi-Fi per controllare l'apparecchiatura attraverso qualsiasi dispositivo mobile, tablet o PC, entro il suo raggio d'azione.

Vantaggi:
- Nuova interfaccia utente intuitiva e multilingue.
- In base al modello, lettura simultanea di pH, ORP, temperatura, cloro libero, cloro totale, cloro combinato e torbidità.
- Datalogger interno con 4Mb di memoria, fino a 16.000 dati, con la possibilità di scaricare dati, visualizzare grafici e visualizzare lo schermo al momento dell'inserimento dati.
- Visualizzazione degli allarmi per i diversi parametri.
- Sensore di misurazione del cloro, valido per ipoclorito di sodio, dicloro, tricloro o cloruro di sodio, con lettura stabile fino a 500 ppm di acido isocianidrico.
- Possibilità di utilizzare elettrodi per bromo, perossido, peracetico, ozono.
- 2 relè di controllo per pH e cloro libero, alimentati a 230V 50/60Hz 6A.
- 1 relè di controllo per ORP alimentato a 230V 50/60Hz 6A.
- 1 relè di controllo per temperatura 230V 50/60Hz con possibilità di associazione a cloro totale o cloro combinato.
- 2 relè di allarme configurabili per qualsiasi misura, compresa la portata, o come allarme di sistema.
- Porta di comunicazione Modbus Fluidra Connect RS485.
- Supporto elettrodo con illuminazione a LED per identificazione guasti.



72700



72701



72702



72703



72704



72705

Caratteristiche tecniche:
- Design innovativo.
- Screen touch 7 " (display retroilluminato 240x128 pixels).
- Supporto sensori modulare.
- Centrale digitale con accesso completo a tutti i parametri.
- Facile da usare.
- Per piscine trattate con cloro stabilizzato (solido), cloro non stabilizzato (liquido o solido), o bromo.
- Include uscite a doppio relè per ogni parametro, uscite regolabili da 4 a 20 mA.
- Modulo WiFi con impostazioni pagina Webserver interne.
- Compatibile con Fluidra Connect.
- Menu multilingua.
- Gli ingressi dei sensori sono isolati galvanicamente.
- Porta USB per il parametro di download e la funzione di aggiornamento del firmware.
- Regolazione del dosaggio proporzionale sulla pompa proporzionale.

COMPATIBLE NN thing Fluidra Connect compatibile

	Codice	Prezzo €	Cod. Alfanumerico	Imb. Standard	Peso Kg Standard	Volume m³ Standard
Guardian Pool 1 Cloro 10 ppm	**72700**	2.642,00	P14	1	-	-
Guardian Pool 2 Cloro 2 ppm	**72701**	3.520,00	P14	1	-	-
Guardian Pool 3 pH/ORP	**72703**	2.418,00	P14	1	-	-
Guardian Pool 4 pH/Cloro 10 ppm	**72702**	3.865,00	P14	1	-	-
Guardian Pool 5 pH/ORP/°C/Cloro 10 ppm	**72704**	3.968,00	P14	1	-	-
Guardian Pool 6 pH/ORP/°C/ Cloro libero e totale 10 ppm /NTU	**72705**	5.242,00	P14	1	-	-

Model		Guardian Pool 1	Guardian Pool 2	Guardian Pool 3	Guardian Pool 4	Guardian Pool 5	Guardian Pool 6
		Cloro 10 ppm	Cloro 2 ppm	pH / ORP(2)	pH / Cloro 10 ppm	pH / ORP (2) / °C / Cloro 10 ppm(1)	pH / ORP (2) / °C / Cloro Libero e Totale 10 ppm / NTU(1)
Code		72700	72701	72703	72702	72704	72705
Utilizzo dell'acqua		Acqua potabile	Acqua potabile	Piscine Residenziali / Pubbliche	Piscine Pubbliche	Piscine Pubbliche	Piscine Pubbliche
Sensori	pH			✓	✓	✓	✓
	ORP(2)			✓		✓	✓
	Temperatura	✓	✓	✓	✓	✓	✓
	Cloro libero 2 ppm		✓				
	Cloro libero 10 ppm	✓			✓	✓	✓
	Cloro totale 10 ppm						✓
	Cloro combinato						✓
	Torbidità 10 NTU						✓

(1) Sensore temperatura PT-100 incluso. (2) Sonda ORP con catodo d'oro (Au).

Prodotto consigliato per la vendita in negozio e/o in showroom per la specificità e la complessità del prodotto e/o della sua installazione.

Elettrolisi a sale per piscina ad uso pubblico

L'applicazione dei sistemi di elettrolisi salina per il trattamento dell'acqua di piscine di uso collettivo è impiegato in maniera progressiva grazie alla sua efficacia, comodità, sicurezza ed economia.

La nostra ampia gamma di sistemi di elettrolisi industriali comprende articoli autopulenti di fino a 600 grammi/ora di cloro, permettendo il trattamento dell'acqua mediante elettrolisi salina per qualunque installazione di uso pubblico.

Principali vantaggi:

Sicurezza: Nei sistemi di elettrolisi salina non è necessario immagazzinare, manipolare né dosare nessun prodotto chimico, apportando una maggiore sicurezza. La materia prima di immagazzinamento è il sale comune.

Risparmio: L'incorporazione di sistemi di elettrolisi salina prevede un risparmio del 50-60%, rispetto ai sistemi tradizionali.

Pompa peristaltica non inclusa nella fornitura.

	EASY SALT	PRO-CHLORE SALT	ECO SALT PLUS
Elettrodi autopulenti (durata prevista)	7.000 - 10.000 h.	8.000 - 12.000 h.	6.000 - 8.000 h.
Salinità necessaria (apparati STANDARD)	4 - 6 g/l ammissibile 3 - 12 g/	4 - 6 g/l ammissibile 3 - 12 g/	1,5 - 2 g/l ammissibile 0,5 - 5 g/
Utilizzo con acqua di mare (salinità 35g/l)	NO	SI VERSIONE - AM	NO
Produzione gr/h	70 - 180	50 - 600	50 - 300
Tecnologia	BIPOLARE	TWIN - CELL®	TWIN - CELL®

Modbus





Fluidra Connect compatibile

Pro-Chlore Salt

	Codice	Prezzo €	Cod. Alfanumerico	Imb. Standard	Peso Kg Standard	Volume m³ Standard
Pro-Chlore Salt A-50EX (50 g/h)	**35252**	6.008,00	P12	1	30	0,026
Pro-Chlore Salt A-80EX (80 g/h)	**35253**	10.638,00	P12	1	40	0,131
Pro-Chlore Salt A-120EX (120 g/h)	**35254**	15.351,00	P12	1	55	0,131
Pro-Chlore Salt A-180EX (180 g/h)	**35255**	21.229,00	P12	1	70	0,131
Pro-Chlore Salt A-300EX (300 g/h)	**35256**	33.034,00	P12	1	85	0,131
Pro-Chlore Salt A-600EX (600 g/h)	**35257**	64.442,00	P12	1	120	0,178
SPECIALE PER ACQUA DI MARE						
Pro-Chlore Salt A-50EX AM (50 g/h)	**35252-AM**	6.113,00	P12	1	30	0,026
Pro-Chlore Salt A-80EX AM (80 g/h)	**35253-AM**	10.485,00	P12	1	40	0,131
Pro-Chlore Salt A-120EX AM (120 g/h)	**35254-AM**	15.145,00	P12	1	55	0,131
Pro-Chlore Salt A-180EX AM (180 g/h)	**35255-AM**	22.133,00	P12	1	70	0,131
Pro-Chlore Salt A-300EX AM (300 g/h)	**35256-AM**	33.200,00	P12	1	85	0,131
Pro-Chlore Salt A-600EX AM (600 g/h)	**35257-AM**	64.649,00	P12	1	120	0,178
Kit comunicazione Fluidra Connect Compatibile	**60363**	Consultare*				

	A-50	A-80	A-120	A-180	A-300	A-600
Alimentazione (ac)	230 V / 50 - 60 Hz			380 V / 50 - 60 Hz		
	2,4 A	3,9 A	5,8 A	3,3 A	5,5 A	12 A
Cavo:	H017 V/K					
Entrata (ac)	3 x 1,0 mm²	3 x 1,0 mm²	3 x 2,5 mm²	5 x 1,5 mm²	5 x 4 mm²	5 x 4,0 mm²
Uscita (dc)	2 x 10 mm²	2 x 25 mm²	2 x 35 mm²	2 x 70 mm²	2 x 120 mm²	3 x 240 mm²
Connessioni:	Attacchi 1 1/2"	Flange D63 mm		Flange D90 mm		
Fusibile	5.0 A (6 x 32 mm)	7.0 A (6 x 32 mm)	10 A (6 x 32 mm)	QM K6	QM K10	QM K20
Uscita	9 V / 25 A	10 V / 40 A	10 V / 65A	10 V / 90 A	10 V / 150 A	10 V / 300 A
Refrigerazione	Naturale	Ventilatore				
Portata minima	9 m³/h	14 m³/h	20 m³/h	30 m³/h	50 m³/h	90 m³/h
Elettrodi	8	12	8	12	16	2 x 16

* Articolo disponibile solo a prezzo netto.
Per informazioni contattare il commerciale di riferimento.







Fluidra Connect compatibile

Pro-Chlore Salt Plus

DESCRIZIONE

La gamma Pro-Chlore Salt Plus incorpora un sistema di controllo e di regolazione dei valori di Redox (ORP), e pH che permettono una migliore gestione del prodotto e permettono di disporre di un'eccellente qualità dell'acqua in qualsiasi momento.

	Codice	Prezzo €	Cod. Alfanumerico	Imb. Standard	Peso Kg Standard	Volume m³ Standard
Pro-Chlore Salt Plus A-50+ (50 g/h)	**35258**	7.609,00	P12	30	0,026	-
Pro-Chlore Salt Plus A-80+ (80 g/h)	**35259**	12.525,00	P12	40	0,088	-
Pro-Chlore Salt Plus A-120+ (120 g/h)	**35260**	17.300,00	P12	55	0,088	-
Pro-Chlore Salt Plus A-180+ (180 g/h)	**35261**	23.066,00	P12	70	0,088	-
Pro-Chlore Salt Plus A-300+ (300 g/h)	**35262**	33.200,00	P12	85	0,088	-
Pro-Chlore Salt Plus A-600+ (600 g/h)	**35263**	62.901,00	P12	120	0,178	-
SPECIALE PER ACQUA DI MARE						
Pro-Chlore Salt Plus A-50+ (50 g/h)	**35258-AM**	7.795,00	P12	30	0,026	-
Pro-Chlore Salt Plus A-80+ (80 g/h)	**35259-AM**	12.815,00	P12	40	0,088	-
Pro-Chlore Salt Plus A-120+ (120 g/h)	**35260-AM**	17.474,00	P12	55	0,088	-
Pro-Chlore Salt Plus A-180+ (180 g/h)	**35261-AM**	24.462,00	P12	70	0,088	-
Pro-Chlore Salt Plus A-300+ (300 g/h)	**35262-AM**	34.944,00	P12	85	0,088	-
Pro-Chlore Salt Plus A-600+ (600 g/h)	**35263-AM**	66.977,00	P12	120	0,178	-
Kit comunicazione Fluidra Connect Compatibile	**60363**	Consultare*				







Fluidra Connect compatibile

Pro-Chlore Salt PPM plus

DESCRIZIONE

La gamma Pro-Chlore Salt PPM Plus incorpora un sistema di controllo e regolazione dei valori del Cloro (ppm) e pH.

	Codice	Prezzo €	Cod. Alfanumerico	Imb. Standard	Peso Kg Standard	Volume m³ Standard
Pro-Chlore Salt PPM Plus A-50+ (50 g/h)	**45836**	11.710,00	P12	30	0,026	-
Pro-Chlore Salt PPM Plus A-80+ (80 g/h)	**45837**	16.311,00	P12	40	0,088	-
Pro-Chlore Salt PPM Plus A-120+ (120 g/h)	**45838**	20.970,00	P12	55	0,088	-
Pro-Chlore Salt PPM Plus A-180+ (180 g/h)	**45839**	28.889,00	P12	70	0,088	-
Pro-Chlore Salt PPM Plus A-300+ (300 g/h)	**45840**	37.626,00	P12	85	0,088	-
Pro-Chlore Salt PPM Plus A-600+ (600 g/h)	**45841**	67.561,00	P12	120	0,178	-
SPECIALE PER ACQUA DI MARE						
Pro-Chlore Salt PPM Plus A-50+ (50 g/h)	**45836-AM**	12.945,00	P12	30	0,026	-
Pro-Chlore Salt PPM Plus A-80+ (80 g/h)	**45837-AM**	17.474,00	P12	40	0,088	-
Pro-Chlore Salt PPM Plus A-120+ (120 g/h)	**45838-AM**	22.133,00	P12	55	0,088	-
Pro-Chlore Salt PPM Plus A-180+ (180 g/h)	**45839-AM**	29.122,00	P12	70	0,088	-
Pro-Chlore Salt PPM Plus A-300+ (300 g/h)	**45840-AM**	39.606,00	P12	85	0,088	-
Pro-Chlore Salt PPM Plus A-600+ (600 g/h)	**45841-AM**	71.053,00	P12	120	0,178	-
Kit comunicazione Fluidra Connect Compatibile	**60363**	Consultare*				

Valido per Pro Chlore Salt, Easy Salt e Eco Salt Plus:

	pH	ORP	Cloro libre
Elementi forniti	Sonda H-035 / Soluzione di calibrazione pH (7,0/4,0)	Sonda RX-02 / Soluzione di calibrazione ORP (470 mV)	Sonda CL0102
	Porta sonde (2x) PE 1/2" (di serie in tutti i modelli). Pannello porta-sonde con rilevatore di tipo induttivo (di serie nei modelli ppm)		
Dimensioni	600 x 240 x 120 mm (panel)		
Uscita controllo pH	230 V / 50-60 Hz / 0,5 A max., ON/OFF		
Escada	0,0 - 9,9	0 - 999 mV	0,0 - 5,0 ppm
Range controllo	7,0 - 7,8	650 - 850 mV	0,0 - 5,0 ppm
Precisione	0,1 pH	1 mV	0,1 ppm
Calibrazione	(pH) Automatica due modi: Fast: calibrazione a un punto Standard: calibrazione a due punti	Automatica: calibrazione a un punto	CLORO LIBERO: automatico (un punto con calibrazione DPD esterno non fornito)

* Articolo disponibile solo a prezzo netto.
Per informazioni contattare il commerciale di riferimento.

ELETTROLISI A SALE E CONTROLLO PH/CL PER PISCINA PUBBLICA E PRIVATA



Easy Salt Next

DESCRIZIONE

Easy Salt Next è il futuro dei sistemi di elettrolisi a sale per le piscine residenziali e pubbliche fino a 190 grammi/cloro all'ora. Easy Salt Next ha un design compatto e con un ottimo rapporto qualità/prezzo. Realizzato con celle ad alta pressione (polipropilene) e fornito di elettrodi di qualità Premium+ (fino a 12.000 ore). Il dispositivo è fornito di un display LED per una migliore l'interfaccia utente. Funzioni di controllo espandibili mediante elettrodi di serie AP PR-200.

	Codice	Prezzo €	Cod. Alfanumerico	Imb. Standard	Peso Kg Standard	Volume m³ Standard
Easy Salt Next 75	**72663**	5.185,00	P12	1	25	0.29
Easy Salt Next 100	**72665**	5.559,00	P12	1	25	0.29
Easy Salt Next 150	**72667**	6.624,00	P12	1	35	0.29
Easy Salt Next 190	**72669**	8.699,00	P12	1	35	0.29
Easy Salt Next 75 pH/ORP	**72664**	6.134,00	P12	1	25	0.29
Easy Salt Next 100 pH/ORP	**72666**	6.509,00	P12	1	25	0.29
Easy Salt Next 150 pH/ORP	**72668**	7.574,00	P12	1	35	0.29
Easy Salt Next 190 pH/ORP	**72670**	9.649,00	P12	1	35	0.29



Fluidra Connect compatibile

Easy Salt

DESCRIZIONE

Sistema di elettrolisi sale AUTO-PULENTE per applicazioni in piscina di uso residenziale e pubblica fino a 180 g cloro/ora. Easy Salt è un prodotto compatto ed ad un costo competitivo.

	Codice	Prezzo €	Cod. Alfanumerico	Imb. Standard	Peso Kg Standard	Volume m³ Standard
Easy Salt 70	**53799**	6.933,00	P12	-	-	-
Easy Salt 90	**53801**	8.225,00	P12	-	-	-
Easy Salt 180	**53803**	16.165,00	P12	-	-	-
Easy Salt 70+ (pH/ORP)	**53800**	8.738,00	P12	-	-	-
Easy Salt 90+ (pH/ORP)	**53802**	10.032,00	P12	-	-	-
Easy Salt 180+ (pH/ORP)	**53804**	17.971,00	P12	-	-	-
Kit comunicazione Fluidra Connect Compatibile	**60363**	Consultare*				



Fluidra Connect compatibile

Salt Plus

DESCRIZIONE

Salt Plus presenta un processo eco-sostenibile attraverso l'eliminazione di clorammine. Funzionamento con 2 grammi di sale per litro e trattamento senza prodotto chimico. Sistema di elettrolisi salina industriale per applicazione in piscine di uso pubblico AUTO-PULENTE di fino a 300 g cloro/ora. Cellula TWIN-CELL SYSTEM di alta pressione equipaggiata con elettrodi di qualità Salt Plus.

	Codice	Prezzo €	Cod. Alfanumerico	Imb. Standard	Peso Kg Standard	Volume m³ Standard
Salt Plus 50EX	**53810**	9.703,00	P12	-	-	-
Salt Plus 80EX	**53811**	14.813,00	P12	-	-	-
Salt Plus 120EX	**53812**	21.732,00	P12	-	-	-
Salt Plus 180EX	**53813**	23.623,00	P12	-	-	-
Salt Plus 300EX	**53814**	47.928,00	P12	-	-	-
Salt Plus 50+ (pH/ORP)	**53815**	11.776,00	P12	-	-	-
Salt Plus 80+ (pH/ORP)	**53816**	16.649,00	P12	-	-	-
Salt Plus 120+ (pH/ORP)	**53817**	23.567,00	P12	-	-	-
Salt Plus 180+ (pH/ORP)	**53818**	33.212,00	P12	-	-	-
Salt Plus 300+ (pH/ORP)	**53819**	49.760,00	P12	-	-	-
Salt Plus 50+ PPM (pH/cloro)	**53820**	15.127,00	P12	-	-	-
Salt Plus 80+ PPM (pH/cloro)	**53821**	21.089,00	P12	-	-	-
Salt Plus 120+ PPM (pH/cloro)	**53822**	28.007,00	P12	-	-	-
Salt Plus 180+ PPM (pH/cloro)	**53823**	37.653,00	P12	-	-	-
Salt Plus 300+ PPM (pH/cloro)	**53824**	54.200,00	P12	-	-	-
Kit comunicazione Fluidra Connect Compatibile	**60363**	Consultare*				

* Articolo disponibile solo a prezzo netto. Per informazioni contattare il commerciale di riferimento.

Prodotto consigliato per la vendita in negozio e/o in showroom per la specificità e la complessità del prodotto e/o della sua installazione.

AstralPool presenta Heliox UV. Un nuovo modello di apparecchiatura con luce ultravioletta UV-C che oltre a igienizzare efficacemente l'acqua riduce in modo considerevole le clorammine (Cloro combinato). La gamma è composta dal modello Heliox UV LP per piscina residenziale e Heliox UV MP per piscina pubblica.



I vantaggi dell'utilizzo della tecnologia UV-C:

Gli impianti con luce ultravioletta sono completamente automatici e con costi contenuti di installazione e mantenimento. Inoltre presentano grandi vantaggi rispetto ad altri sistemi:

- Permettono di trattare il 100% dell'acqua della piscina.
- Si ottiene un'acqua sanificata senza brutti odori né problemi di irritazione per gli occhi grazie alla drastica riduzione delle clorammine.
- Si ottiene un notevole risparmio in costi per prodotti chimici.
- Sono rispettosi dell'ecosistema perché:

- L'apporto di acqua nuova è inferiore (risparmio nel rinnovo di acqua giornaliera).
- Si formano meno sottoprodotti residuali nell'acqua.
- Gli sterilizzatori UV-C non aggiungono prodotto chimico all'acqua.

Funzionamento del Heliox-UV

La sanificazione UV-C è un trattamento locale, con una camera di UV che attraverso lampade irradiano l'acqua della piscina sterilizzandola. La radiazione, W UV-C, ed il tempo di residenza adattati al sistema assicurano un'effettiva disattivazione del 99,9% dei microorganismi come la riduzione delle clorammine.

Heliox UV MP per piscina pubblica



DESCRIZIONE

I modelli Heliox UV MP (media pressione) sono destinati all'applicazione in piscina pubblica. Queste lampade coprono un spettro ampio, tutta la regione UV inclusa, che permette un'effettiva eliminazione di clorammine nell'acqua della piscina, permettendo inoltre un'igienizzazione efficace per l'inattivazione di microorganismi (99,9%), perfino di quelli resistenti al cloro.

Novità del modello

- Design più compatto, reattore UV in inox AISI-316.
- Potenza regolabile tra 70% e 100% nominale, con incrementi dell'1%, mediante controllo elettronico autoventilato.
- Tecnologia Fluidra design e fabbricazione.
- Sensore radiazione UV-C calibrato (mW/cm2). Controllo preciso dosaggio. Regolazione di potenza istantanea in base al processo di lavoro. Risparmio di energia e tempo di vita della lampada con 8.000 ore di durata.
- Display touch-screen avanzato. Menù navigazione, parametri del sistema e storico di funzionamento.

Optional versioni avanzate:

- Comunicazione MODBUS e web integrato

I sistemi di controllo proposti per i modelli Heliox UV MP presentano una serie di caratteristiche che permettono i più alti livelli di affidabilità, efficienza energetica. I modelli Heliox UV MP elaborano due parametri al momento di decidere la potenza applicata: radiazione mezza e portata. In questo modo ogni modello ha una radiazione nominale per garantire una dose di 60 mJ/cm2. Se la portata da trattare fosse inferiore alla nominale, la radiazione necessaria ed il sistema diminuiranno la loro potenza, ottimizzando il consumo elettrico e la vita della lampada. Allo stesso modo se la radiazione diminuisce dovuto a perdite per torbidità, il sistema riallinea la potenza per garantire la dose necessaria.

- Wiper Automatico.

	Codice	Prezzo €	Cod. Alfanumerico	Imb. Standard	Peso Kg Standard	Volume m³ Standard
Heliox UV MP 50	**52200**	26.674,00	P12	1	-	-
Heliox UV MP 80	**52201**	33.208,00	P12	1	-	-
Heliox UV MP 140	**52202**	34.461,00	P12	1	-	-
Heliox UV MP 300	**52203**	39.314,00	P12	1	-	-
Heliox UV MP 450	**52204**	48.778,00	P12	1	-	-
Heliox UV MP 675	**52205**	59.704,00	P12	1	-	-

Codice	Modello	Portata (30 mJ/cm²)	N° lampade	Potenza Nominale / UV-C	Tensione di servizio	Pot. tot. lampade UV-C(W)	Flange DN entr/uscita	Altezza totale (mm)	Ø del reattore
52200	UV MP 50	50 m³/h	1	0.7 kW / 105 W	230 VAC / 50-60 Hz	90	DIN 150	834	273
52201	UV MP 80	80 m³/h	1	1.0 kW / 150 W		150	DIN 150	834	273
52202	UV MP 140	140 m³/h	1	3.0 kW / 450 W		150	DIN 150	834	273
52203	UV MP 300	300 m³/h	1	3.0 kW / 450 W		450	DIN 250	1012	356
52204	UV MP 450	450 m³/h	2	6.0 kW / 900 W	380 VAC / 50-60 Hz.	1350	DIN 250	1138	356
52205	UV MP 675	675 m³/h	3	9.0 kW / 1350 W		1800	DIN 300	1218	356

Per modelli per acqua di mare consultate i nostri uffici tecnici.



Pompa Dosatrice Optima

Le pompe dosatrici della serie OPTIMA sono il risultato di 30 anni di esperienza nel settore del dosaggio automatico di prodotti chimici. Questa nuova serie riduce il numero di pompe necessarie a soddisfare le varie necessità di dosaggio. La serie OPTIMA, grazie alla nuova tecnologia che permette di alimentarla tra i 90 e 265 Vac a 50-60Hz, garantisce una precisione ed un'adattabilità senza precedenti. L'integrazione di molte funzioni è possibile grazie alla semplice programmazione, al display alfanumerico, al menù di programmazione multilingue ed alla nuova tecnologia che permette il controllo della pressione e della portata della pompa. Ciò rende possibile soddisfare le diverse esigenze con un numero ridotto di modelli. Le pompe OPTIMA sono prodotte in conformità alle norme CE. Protezione IP5. Alimentazione elettrica 90-265 Vca 50/0Hz. Materiali a contatto con il prodotto chimico: polipropilene, viton, teflon, PVC. (Altri materiali sono disponibili su richiesta). Carcassa in plastica anticorrosiva. Pannello di controllo resistente all'umidità. Valvola di scarico integrata. Manutenzione minima, non è richiesta alcuna lubrificazione.



Pompa dosatrice analogica OPTIMA a portata costante

DESCRIZIONE

Nelle pompe dosatrici analogiche della serie OPTIMA la portata è regolabile in percentuale attraverso il potenziometro situato sotto il pannello frontale che modifica la frequenza di funzionamento della pompa. Dotate di ingresso per il sensore di livello. Doppia scala di regolazione: possibilità di dividere per 5 la frequenza massima del dosaggio. Questa doppia scala consente all'utente di disporre di pompe con un unico modello.

	Codice	Prezzo €	Cod. Alfanumerico	Imb. Standard	Peso Kg Standard	Volume m³ Standard
Tipo B Pompa Optima manuale regolabile da 5-10 bar e 2-5 l/h	**66164**	309,00	P14	1	3,5	0,01
Tipo C Pompa Optima manuale regolabile da 5 bar e 10 l/h	**57133**	371,00	P14	1	4,5	0,01
Tipo D Pompa Optima manuale regolabile da 5 bar e 20 l/h	**57135**	448,00	P14	1	4,5	0,01



Pompa dosatrice digitale proporzionale e volumetrica OPTIMA

DESCRIZIONE

Pompa che include tutte le funzioni di dosaggio proporzionale in un unico modello.
Caratteristiche della pompa:
- Proporzionalità a segnale analogico 0/4 20mA
- Proporzionalità a segnale digitale con possibilità di:
- Moltiplicare gli impulsi in entrata (1:n)
- Dividere gli impulsi in entrata (n:1)
- Funzione in ppm
- La pompa dispone di una funzione di memoria per poter processare gli impulsi in entrata che arrivano nel momento del dosaggio.

Allarme di livello con blocco della pompa attraverso un relé di allarme, limitazione della portata massima della pompa dosatrice per evitare dosaggi eccessivi, password di protezione dei dati programmati, possibilità di connessione di allarmi, alimentazione da 90 a 265 Vca 50/60Hz.

	Codice	Prezzo €	Cod. Alfanumerico	Imb. Standard	Peso Kg Standard	Volume m³ Standard
Tipo B Modello 7-10 bar e 5 litri	**57136**	677,00	P14	1	3,5	0,01
Tipo C Modello 5 bar e 10 litri	**57137**	677,00	P14	1	4,5	0,01
Tipo D Modello 5 bar e 20 litri	**57138**	736,00	P14	1	4,5	0,01



Pompa dosatrice OPTIMA con analizzatore di pH/Redox Next

DESCRIZIONE

Pompa dosatrice della serie OPTIMA con strumento di controllo del pH o Redox integrato.

Caratteristiche della pompa:
Dimensioni: 191x155x131 mm Peso: 1kg
Alimentazione: 230 Vac senza presa
Installazione a parete (si forniscono accessori)
Display: LCD a 2 linee da 8 caratteri
Ingressi e uscite:
- Ingresso di temperatura PT100 (sensore escluso)
- Ingresso di controllo di livello
- Arresto/avvio a distanza

Dispositivo unico per pH o ORP, i sensori si richiedono a parte.

	Codice	Prezzo €	Cod. Alfanumerico	Imb. Standard	Peso Kg Standard	Volume m³ Standard
Pompa dosatrice Optima Next controllo Redox/pH da 8 bar e 5 l/h	**66166**	453,00	P14	1	4,5	0,01

Pompa dosatrice OPTIMA con analizzatore di pH/Redox



Fluidra Connect compatibile

DESCRIZIONE

Pompa dosatrice della serie OPTIMA con strumento di controllo del pH o Redox integrato.

Caratteristiche della pompa:
Dimensioni: 237x233,5x109 mm
Peso: 1,5kg
Alimentazione: 230 Vac con presa
Installazione a parete (si forniscono accessori).
Come optional, con piedino che ne consente il montaggio sul serbatoio (cod.36830)
Display: LCD a 2 linee da 16 caratteri
Ingressi e uscite:
- Ingresso di temperatura PT100 (sensore escluso)
- Ingresso di controllo di livello
- Ingresso di sensore di dosaggio (optional)
- Ingresso di contatore emettitore di impulsi
- Arresto/avvio a distanza
- Uscita relè di allarme
- Uscita 4...20 mA ripetizione di misurazione non isolata galvanicamente
- Comunicazione Modbus RTU

Dispositivo unico per pH o ORP, i sensori si richiedono a parte.

	Codice	Prezzo €	Cod. Alfanumerico	Imb. Standard	Peso Kg Standard	Volume m³ Standard
Tipo C Pompa dosatrice Optima controllo Redox/pH da 10 bar e 5 l/h e da 5 bar e 10 l/h	**66179**	754,00	P14	1	4,5	0,01
Opzione:						
Sensore PT100	**66758**	78,68	P14	-	-	-
Presa Staffa per PT100	**66759**	21,48	P14	-	-	-

Sensori				
Sensore pH con soluzioni di calibrazione (Codice: 36004)	●		●	
Sensore Redox con soluzioni di calibrazione (Codice: 36005)		●		●



Pompa peristaltica Micro pH

DESCRIZIONE

Pompe peristaltica con strumento di pH integrato, adatta per dosaggio di prodotti acidi. Programmazione del point facilitata su un intervallo compreso fra 6,0 e 8,0 pH. Calibrazione semi automatica su un solo valore di 7.01 pH. Visualizzazione del pH su display. Dosaggio proporzionale al set point definito.

Cassa in PP caricato con 30% talco. Pannello frontale in policarbonato. Corpo pompante con spurgo manuale. Protezione IP55. 100% Made in Italy. In conformità con le normative CE. Interruttore ON / OFF.

Corpo pompa PP in polipropilene caricato vetro 30%. Rullini DELRIN. Tubo Santoprene.

Alimentazione 230 v 50 – 60 Hz. Potenza assorbita 35 Watts. Peso netto 0,5 kg. Ghiere PP 1/8".

Raccordi PP 4 x 6 mm. Attacco sonda BNC.

	Codice	Prezzo €	Cod. Alfanumerico	Imb. Standard	Peso Kg Standard	Volume m³ Standard
Standard	**LIT000380**	363,00	P14	-	-	-



Pompa peristaltica Micro Redox

DESCRIZIONE

Pompe peristaltica con strumento di Redox integrato, adatta per dosaggio di prodotti ossidanti. Programmazione del point facilitata su un intervallo compreso fra 300 e 800 mV. Calibrazione semi automatica su un solo valore di 468 mV. Visualizzazione del Redox su display. Dosaggio proporzionale al set point definito. Cassa in PP caricato con 30% talco. Pannello frontale in policarbonato. Corpo pompante con spurgo manuale. Protezione IP55. 100% Made in Italy. In conformità con le normative CE. Interruttore ON / OFF.

Corpo pompa PP in polipropilene caricato vetro 30%. Rullini DELRIN. Tubo Santoprene.

Alimentazione 230 v 50 – 60 Hz. Potenza assorbita 35 Watts. Peso netto 0,5 kg. Ghiere PP 1/8".

Raccordi PP 4 x 6 mm. Attacco sonda BNC.

	Codice	Prezzo €	Cod. Alfanumerico	Imb. Standard	Peso Kg Standard	Volume m³ Standard
Standard	**LIT000381**	363,00	P14	-	-	-



Pannello combinato Micro Astral

DESCRIZIONE

Pannello termo formato cablato elettricamente:

Pompa dosatrice con strumento di ORP / REDOX integrato a bordo modello MICRO REDOX da 1,6 l/h proporzionale al set point fissato. Pompa dosatrice con strumento di pH integrato a bordo modello MICRO pH da 1 l/h proporzionale al set point fissato. Porta-sonda a deflusso con pre-filtro da 50 micron. Rubinetto di prelievo per campionamento. Programmazione semplificata. Auto calibrazione su una sola soluzione tampone. Soluzioni tampone pH 7 e 468 mV. Elettrodo di pH e Redox corpo epoxy, cavo da 1 metro.

	Codice	Prezzo €	Cod. Alfanumerico	Imb. Standard	Peso Kg Standard	Volume m³ Standard
Pannello combinato	**LIT000383**	1.002,00	P14	-	-	-

Pompa dosatrice a membrana Exactus

Pompa elettromagnetica con supporto per montaggio su base o a parete. Disponibile in 6 modelli:
- Manuale con regolazione della portata analogica
- Manuale a microprocessore
- Proporzionale attivata da un segnale esterno in mA
- Con strumento pH /Rx incorporato
- Con strumento Cl2 incorporato (ppm)
- Proporzionale attivata da segnale esterno tipo reed (Volumetrica)

Impianti conformi alle norme CE. Protezione IP-65. Attacco elettrico 220/240 V 50/60 Hz. Materiali a contatto con il liquido: polipropilene, viton, teflon, PVC (su richiesta sono disponibili altri tipi di valvole di diversi materiali). Con cassa di plastica anti-acido. Display tattile anti-umidità. Valvola di drenaggio incorporata. Non necessita lubrificazione, minima manutenzione. Su richiesta si può fornire con uscita-sonda di livello o con altri voltaggi di lavoro.

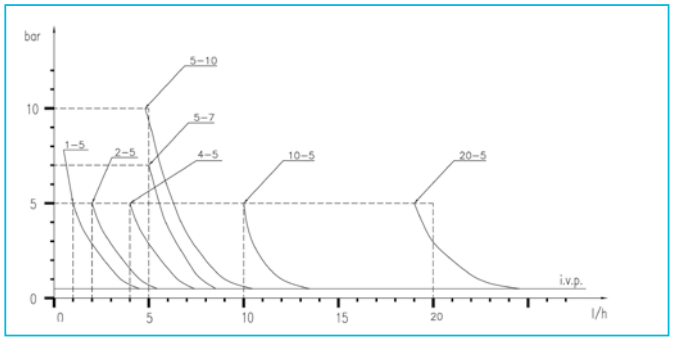

CURVA DI RENDIMENTO EXACTUS



Exactus modello manuale

DESCRIZIONE

Pompa dosatrice elettronica per montaggio a parete o su base orizzontale. Regolazione 0-100% e 0-20%.

		Codice	Prezzo €	Cod. Alfanumerico	Imb. Standard	Peso Kg Standard	Volume m³ Standard
Manuale	2 l/h - 5 bar	**57153**	310,00	P14	1	4	0,005
Manuale	2 l/h - 10 bar	**57154**	310,00	P14	1	4	0,005
Manuale	5 l/h - 7 bar	**57155**	310,00	P14	1	4	0,005
Manuale	5 l/h - 10 bar	**57156**	436,00	P14	1	4	0,005
Manuale	10 l/h - 5 bar	**57157**	436,00	P14	1	4	0,005
Manuale	20 l/h - 5 bar	**57158**	496,00	P14	1	4	0,005



Exactus modello manuale con microprocessore

DESCRIZIONE

Pompa dosatrice elettronica per montaggio a parete o su base orizzontale. Portata regolabile manualmente con sistema digitale che determina la frequenza delle iniezioni. Intervallo di regolazione 0-100% e 0-20%. Possibilità di funzione controllo di livello (sonda non inclusa).

		Codice	Prezzo €	Cod. Alfanumerico	Imb. Standard	Peso Kg Standard	Volume m³ Standard
Manuale Digitale	2 l/h - 10 bar	**57159**	359,00	P14	1	4	0,005
Manuale Digitale	5 l/h - 7 bar	**57160**	349,00	P14	1	4	0,005
Manuale Digitale	5 l/h - 10 bar	**57161**	482,00	P14	1	4	0,005
Manuale Digitale	10 l/h - 5 bar	**57162**	472,00	P14	1	4	0,005
Manuale Digitale	20 l/h - 5 bar	**57163**	519,00	P14	1	4	0,005

N.B. Le pompe dosatrici Exactus NON sono predisposte per la sonda di livello cod. 43486R0001. Per queste pompe richiedere la variante "L".



Exactus modello proporzionale

DESCRIZIONE

Pompa dosatrice elettronica per montaggio a parete o su base orizzontale. Regolazione proporzionale tramite microprocessore attraverso segnale esterno 4-20 mA.

		Codice	Prezzo €	Cod. Alfanumerico	Imb. Standard	Peso Kg Standard	Volume m³ Standard
Proporz. (4-20mA)	5 l/h - 7 bar	**57164**	606,00	P14	1	4	0,005
Proporz. (4-20mA)	5 l/h - 10 bar	**57165**	675,00	P14	1	4	0,005
Proporz. (4-20mA)	10 l/h - 5 bar	**57166**	668,00	P14	1	4	0,005
Proporz. (4-20mA)	20 l/h - 5 bar	**57167**	701,00	P14	1	4	0,005



Exactus modello pH/Rx

DESCRIZIONE

Pompa dosatrice elettronica per montaggio a parete o su base orizzontale. Regolazione pH o Rx con controllo proporzionale. Intervallo di regolazione dosaggio da 0% a 100%. Sonda non inclusa. Indicare la sonda necessaria in fase di ordine.

		Codice	Prezzo €	Cod. Alfanumerico	Imb. Standard	Peso Kg Standard	Volume m³ Standard
Modello pH / Rx	5 l/h - 7 bar	**57892**	571,00	P14	1	4	0,005
Modello pH/ Rx	5 l/h - 10 bar	**57893**	585,00	P14	1	4	0,005
Modello pH /Rx	10 l/h - 5 bar	**57894**	685,00	P14	1	4	0,005



Exactus modello CL

DESCRIZIONE

Pompa dosatrice elettronica per montaggio a parete o su base orizzontale, con strumento di misura del cloro (ppm) incorporato. Funzionamento proporzionale, rilevazione tramite sonda potenziostatica organica non inclusa.

		Codice	Prezzo €	Cod. Alfanumerico	Imb. Standard	Peso Kg Standard	Volume m³ Standard
Modello CL	5 l/h - 10 bar	**57172**	717,00	P14	1	4	0,005
Modello CL	10 l/h - 5 bar	**57173**	717,00	P14	1	4	0,005
Sonda potenziostatica per la misura del cloro libero completa di portasonda con sensore livello acqua		**LIT002712**	2.551,00	P25	1	-	-



Exactus volumetrica modello VFT

DESCRIZIONE

Pompa dosatrice elettronica per montaggio a parete o su base orizzontale. Regolazione proporzionale in funzione di un segnale in ingresso di tipo reed. Possibilità di regolazione 1xN, 1/N.

		Codice	Prezzo €	Cod. Alfanumerico	Imb. Standard	Peso Kg Standard	Volume m³ Standard
Mod VFT Volumetrica	5 l/h 7 bar	**57174**	669,00	P14	1	4	0,005
Mod VFT Volumetrica	5 l/h 10 bar	**57175**	669,00	P14	1	4	0,005
Mod VFT Volumetrica	10 l/h 5 bar	**57176**	669,00	P14	1	4	0,005
Mod VFT Volumetrica	20 l/h 5 bar	**57177**	689,00	P14	1	4	0,005



Control Basic Plus

DESCRIZIONE

Centralina di dimensioni contenute, di facile installazione e manutenzione, studiata per evitare l'effetto sifone e protetta da eventuali schizzi di prodotto chimico. Misura e controlla automaticamente pH o Redox della piscina. Fornita senza sensori e soluzioni di calibrazione. Kit di installazione incluso.

- Involucro in plastica con protezione IP-65
- Display LCD retroilluminato 16 caratteri per 2 linee
- Autocalibrazione dei sensori
- Controllo di qualità dei sensori
- Dosaggio proporzionale
- Dosaggio in pausa in caso di allarme ed indicazione con LED lampeggiante
- Relé di allarme
- Relé di uscita per elemento esterno
- Entrata livello minimo di prodotto chimico
- Entrata di temperatura PT100 (sensore opzionale)
- Set-point regolabile
- Interruttore

Fluidra Connect compatibile

Portata:	1,5 l/h o 5 l/h
Contropressione:	1,5 bar
Intervallo di misurazione del pH:	0.00...14.00pH
Intervallo di misurazione del redox:	-999...+999 mV

	Codice	Prezzo €	Cod. Alfanumerico	Imb. Standard	Peso Kg Standard	Volume m³ Standard
Control Basic 1,5 l/h	**66159**	513,00	P14	1	2,2	0,01
Control Basic 5,0 l/h	**66160**	659,00	P14	1	2,2	0,01
Elettrodo pH con soluzioni di calibrazione	**36004**	183,00	P25	1	0,4	0,001
Elettrodo Redox con soluzioni di calibrazione	**36005**	172,00	P25	1	0,3	0,001



Redox Basic EV Plus

DESCRIZIONE

Sistema per la misurazione e controllo automatico del Redox in piscina e di conseguenza del valore del cloro libero. In base alla quantità di cloro necessaria, l'impianto azionerà l'elettrovalvola di apertura-chiusura dei dosatori.

Fornito senza sensori e soluzioni di calibrazione. Kit di installazione compreso.

Intervallo di misurazione del redox: -999...+999 mV

- Involucro in plastica con protezione IP-65
- Display LCD retroilluminato 16 caratteri per 2 linee
- Autocalibrazione dei sensori
- Controllo di qualità dei sensori
- Dosaggio proporzionale
- Dosaggio in pausa in caso di allarme ed indicazione con LED lampeggiante
- Relé di allarme
- Entrata livello minimo di prodotto chimico
- Entrata di temperatura PT100 (sensore opzionale)
- Set-point regolabile
- Interruttore

Fluidra Connect compatibile

	Codice	Prezzo €	Cod. Alfanumerico	Imb. Standard	Peso Kg Standard	Volume m³ Standard
Redox Basic EV	**66161**	557,00	P14	1	2,1	0,01
Elettrodo Redox con soluzioni di calibrazione	**36005**	172,00	P25	1	0,3	0,001

				
Kit di installazione				
Control Basic	•	•	•	•
Redox Basic			•	•

Sensori				
Sensore pH con soluzioni di calibrazione (Codice: 36004)	•		•	
Sensore Redox con soluzioni di calibrazione (Codice: 36005)		•		•



Control Basic Dual pH-EV Plus

Fluidra Connect compatibile

DESCRIZIONE

Sistema di controllo e dosaggio CONTROL BASIC DUAL pH-EV, progettato per il controllo automatico di pH e Redox (ORP). È essenziale per le SPA e per le piscine domestiche, con cloratore salino o in pastiglia, in quanto dispone di un'uscita a relè per l'azionamento del dispositivo di clorazione, oltre al controllo pH dell'impianto usando una pompa peristaltica. Piccola dimensione, che incorpora tutti i componenti necessari per una corretta installazione. A seconda del dispositivo collegato, la funzione di controllo può essere impostata su ON / OFF o Proporzionale (ideale per elettrovalvola).

Caratteristiche tecniche generali:

Misura e controlla automaticamente pH o Redox della piscina.

Range di misura da 0…14 (modelli pH), da 0…1000 mV (modelli Redox).

Include kit completo di installazione, composto da sensore per pH e redox, portasonde, soluzioni standard, tubi e raccordi di aspirazione e scarico.

Corpo in ABS con IP65.

Schermo di lettura digitale per valori di pH, Redox (ORP) e Temperatura (opzionale PT100)

Arresto / ingresso di avvio remoto (230Vac) per mantenere il display acceso per la calibrazione e la programmazione.

Entrata di livello del prodotto chimico.

Relé di allarme.

	Codice	Prezzo €	Cod. Alfanumerico	Imb. Standard	Peso Kg Standard	Volume m³ Standard
Control Basic DUAL pH-EV 1,5 l/h Fluidra Connect compatibile (sensori inclusi)	**66180**	864,00	P12	1	-	-

Accessori

	Codice	Prezzo €	Cod. Alfanumerico	Imb. Standard	Peso Kg Standard	Volume m³ Standard
Elettrodo pH in plastica con cavo da 5 m, connessione BNC	**21538***	105,00	P25	-	-	-
Elettrodo Redox in plastica con cavo da 5 m, connessione BNC	**21539***	110,00	P25	-	-	-
Sonda di livello per pompe dosatrici Exactus con predisposizione (variante "L")	**43486R0001**	32,00	P25	-	-	-
Portaelettrodi per lavoro a pressione	**01306**	13,43	P25	1	0,3	0,001

*Possono essere utilizzati come ricambi per le apparecchiature Exactus e Optima.





PULITORI

ZODIAC®

2 TECNOLOGIE PER LA PULIZIA DELLA PISCINA 554

ROBOT PULITORI ELETTRICI 558

GAMMA PULITORI ALPHA IQ™ PRO 561

GAMMA VOYAGER™ 567

GAMMA PULITORI VOYAGER™ 569

GAMMA PULITORI VORTEX™ PRO 574

GAMMA PULITORI CYCLONX™ PRO 577

GAMMA PULITORI TORNAX PRO 580

GAMMA PULITORI ELETTRICI PER PISCINE PUBBLICHE 583

ROBOT PULITORI IDRAULICI 588

Per mantenere al meglio una piscina, devono essere tenuti in conto molteplici parametri **nella scelta dell'apparecchio per la pulizia:**

forma e rivestimento della piscina, perfezione della pulizia, volume da coprire, ecc.

I robot di alta tecnologia Zodiac® si adattano alle diverse particolarità di una piscina, al tempo di pulizia e a qualsiasi budget.

Oggi sono disponibili 2 tecnologie:

la pulizia elettrica e la pulizia idraulica.

I robot elettrici Zodiac®: una soluzione autonoma e performante

Indipendenti dal sistema di filtrazione, questi apparecchi Plug&Play sono autonomi. Senza bisogno di alcun intervento e programmabili (durata del ciclo di pulizia, superficie da trattare, ecc.), essi arrivano in ogni angolo della piscina, salgono le pareti, puliscono la linea d'acqua e recuperano le impurità nel loro cestello filtrante.

Esistono differenti tipologie per tutti i tipi di piscina.



I robot idraulici zodiac®: una soluzione semplice ed economica



I robot idraulici **si installano facilmente sul sistema di filtrazione della piscina,** sfruttando l'energia prodotta dalla pompa di filtrazione per funzionare.

I robot idraulici catturano i detriti per effetto dell'aspirazione e li immagazzinano nel prefiltro della pompa.

Più economici dei robot elettrici, i robot idraulici si collegano a una presa aspirafango della piscina o a uno skimmer e sono **particolarmente adattati a piscine piccole,** a fondo piatto o pendenza dolce e alle piscine fuori terra.

Per ottimizzare l'efficacia di questi accessori, è necessario **assicurarsi della loro compatibilità con il rivestimento della piscina,** i componenti di filtrazione, l'ambiente, ecc.

I robot pulitori elettrici

Una soluzione automatica e performante

I robot elettrici racchiudono **la migliore tecnologia Zodiac®.**

Indipendenti dal sistema di filtrazione, questi apparecchi Plug&Play raccolgono i detriti nel loro **cestello filtrante**, rendendoli così autonomi.



Alpha iQ™ PRO, ultra-efficacia combinata all'intelligenza

Mediante il Sensore Nav System™, la gamma ALPHA iQ™ identifica la configurazione della tua piscina al fine di ottimizzare gli spostamenti e il tempo di pulizia. L'aspirazione ciclonica brevettata è estremamente potente e duratura. Grazie al suo **Lift System** brevettato, ALPHA iQ™ è più leggero quando viene rimosso dall'acqua. È possibile seguire il processo di pulizia in ogni momento mediante l'interfaccia intuitiva dell'applicazione iAquaLink™. ALPHA iQ™ è in costante evoluzione grazie all'ottimizzazione e agli aggiornamenti automatici e da remoto delle sue funzionalità.



VORTEX™ PRO 4WD, massima potenza in versione 4 x 4

i robot della gamma Vortex Pro 4WD sono dotati di **aspirazione ciclonica brevettata ultra potente** Zodiac. Dotati di **4 ruote motrici,** questi pulitori sono adatti ad ogni superficie: aderiscono perfettamente alle pareti e superano facilmente gli ostacoli. I pulitori della gamma Vortex Pro 4WD sono dotati della tecnologia **Lift System**, che li rende più leggeri all'uscita dall'acqua (20% di sforzo in meno). La loro **capacità di aspirazione extra-large** è solo una delle caratteristiche che rendono questi robot pulitori i più performanti della gamma.



VOYAGER™, agilità a piena potenza

Con l'aspirazione ciclonica brevettata, la gamma **Voyager** si adatta a tutte le piscine e a tutti i tipi di rivestimento. I sensori di bordo come il **giroscopio** e l'**accelerometro**, permettono al pulitore di funzionare in modo ottimale durante la pulizia della piscina. Voyager è **controllabile anche da remoto tramite l'app iAqualink**, grazie alla quale è possibile monitorare i tempi e l'avanzamento della pulizia in tempo reale. Un modello della gamma è dotato di **Lift System** brevettato per il sollevamento e l'uscita dall'acqua. Le **spazzole elicoidali** permettono di migliorare l'aspirazione dei detriti; il **doppio filtro**, con micron differenti (prima 150 e poi 60 micron), grazie alla bocca di aspirazione di 23 cm, permette di ottenere una pulizia accurata di tutte le zone della piscina.



CYCLONX™ PRO, un concentrato di tecnologia

I pulitori della gamma Cyclonx Pro garantiscono una pulizia ottimale della piscina, grazie a 6 cicli di pulizia pre-programmati, di cui uno **Deep Clean** per pulire il fondo della piscina e un programma da un'ora **Quick Clean** ultra rapido. Il filtro di grande capacità (fino a 3,7 L) e l'ampia bocca di aspirazione, garantiscono che tutti i detriti vengano raccolti.

Il filtro può essere facilmente pulito usando la funzione **Push'n'Go**™, un sistema brevettato Zodiac®: una semplice pressione sul bottone solleva la maniglia del cestello filtrante e permette di estrarlo facilmente.



TORNAX™ PRO, efficacia per tutte le superfici

Il pulitore TORNAX garantisce una **pulizia efficace** della vostra piscina in completa autonomia, grazie al suo movimento intelligente e la sua spazzola rotante, che rimuove tutti i detriti per poi raccoglierli.

TORNAX è il più **leggero** (5,5 kg) di tutti i pulitori Zodiac®.

Grazie al suo peso ridotto, TORNAX è veloce e **opera senza sforzo.** TORNAX è stato progettato non solo per essere facile da usare, ma anche facile da mantenere, infatti l'accesso al filtro dall'alto permette di sciacquarlo senza entrare in contatto con i detriti.

Aspirazione ciclonica

ASPIRAZIONE CICLONICA BREVETTATA

Tecnologia brevettata per una pulizia senza calo di prestazioni

> COME FUNZIONA?

Il vortice ultrapotente che si crea all'interno del filtro mantiene i detriti in sospensione, **prevenendo il rischio di ostruzione del filtro e mantenendo costanti le prestazioni di pulizia.**



Mantiene i detriti in sospensione

I robot pulitori dotati di aspirazione ciclonica sono: **RV5300, RV5380, RV5600, RA6300 iQ, RA 6500 iQ, RA 6700 iQ.**

Lift System

LIFT SYSTEM BREVETTATO

Innovazione brevettata per un'uscita dall'acqua assistita.

> 20% DI SFORZO IN MENO!

Il robot pulitore si posiziona sulla parete scelta e sale fino alla linea di galleggiamento, quindi espelle l'acqua tramite un getto d'acqua posteriore ultrapotente: **il pulitore potrà essere estratto dall'acqua con il 20% di sforzo in meno.**



I robot pulitori dotati di Lift System sono: **RV 5380, RV 5600, RA 6300 iQ, RA 6500 iQ, RA 6700 iQ, RE 4600 iQ.**

Sensore Nav System

SensorNavSystem™

Un sistema di navigazione intelligente per una pulizia efficiente e personalizzata.

> PULIZIA PERSONALIZZATA PER OGNI PISCINA

Il Sensore Nav System ™ offre diverse caratteristiche incorporate che consentono ai robot pulitori di apprendere tutto in merito alla piscina e di adattare la sua pulizia nel modo più intelligente possibile.

- Riconoscimento e analisi delle dimensioni e della forma della piscina al fine di ottimizzare gli spostamenti e il tempo di pulizia.
- Il rilevatore di pressione incorporato consente al pulitore di risalire le pareti, raggiungere e pulire progressivamente la linea d'acqua, qualunque sia la profondità.
- Si concentra sulle aree maggiormente sporche come il fondo della piscina e le zone adiacenti alle pareti.

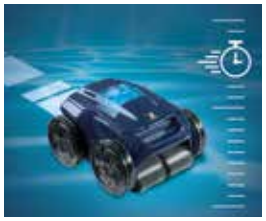

I robot pulitori dotati di Smart Nav System™ sono: **RA 6300 iQ, RA 6500 iQ, RA 6700 iQ.**

Swivel

Riduce l'attorcigliamento del cavo

> COME FUNZIONA?

Il sistema automatico Swivel previene l'attorcigliamento del cavo durante le operazioni di pulizia della piscina. **L'efficienza di pulizia è ottimizzata e lo stoccaggio del pulitore è ancora più facile.**



I robot pulitori dotati di Swivel sono: **RV 5380, RV 5600, RA 6300 iQ, RA 6500 iQ, RA 6700 iQ.**

4 Ruote motrici (4WD)

Pulizia efficace su tutte le superfici

> SUPERA FACILMENTE GLI OSTACOLI

Dotati di 4 ruote motrici, i robot della gamma **Vortex PRO 4WD** e **ALPHA iQ™** si adattano a tutte le situazioni.

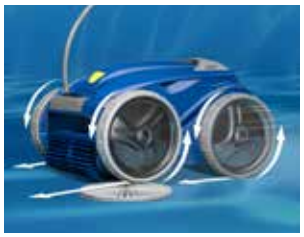

> COPERTURA OTTIMALE E ADERENZA PERFETTA

Grazie alla loro perfetta aderenza, **i robot della gamma Vortex™ PRO 4WD** e **ALPHA iQ™** raggiungono anche gli angoli più piccoli e puliscono ogni tipo di superficie, **per una piscina perfettamente pulita.**

I robot pulitori dotati di quattro ruote motrici sono: **RV5300, RV5380, RV5600, RA6300 iQ, RA 6500 iQ, RA 6700iQ.**

Filtrazione a due strati

Filtrazione più fine e aspirazione a lunga durata

> LA PRESENZA DI 2 FILTRI CONSENTE UN'ASPIRAZIONE A LUNGA DURATA E LA RACCOLTA DI DETRITI PIÙ FINI

La combinazione di questi due filtri offre una superfice di aspirazione maggiore rispetto ai filtri standard, che evita l'intasamento del filtro stesso. Questo design unico permette di utilizzare eventualmente soltanto il filtro per detriti medi, molto utile all'inizio della stagione.

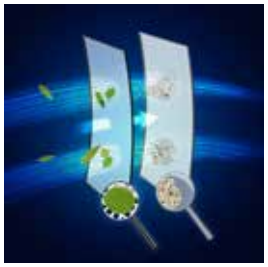

COME FUNZIONA?

Due filtri sovrapposti: l'acqua con i detriti scorre prima attraverso uno strato medio (150µ) e in secondo momento in uno più fine (60µ). Il filtro da 150µ tratterà i detriti più grandi mentre quello da 60µ permetterà una filtrazione più fine.

I robot pulitori dotati di filtrazione a due strati sono: **RE 4600 iQ, RE 4400 iQ**

ROBOT PULITORI ELETTRICI

Una soluzione autonoma e performante

TABELLA COMPARATIVA PULITORI		RA 6900 iQ	RA 6800 iQ	RA 6700 iQ	RA 6500 iQ	RA 6300 iQ	RV 5300	RV 5380
	Caratteristiche tecniche							
Tipologia di piscina	Rivestimenti	Liner, poliestere, PVC armato, cemento verniciato, piastrelle	Liner, poliestere, PVC armato, cemento verniciato, piastrelle	Liner, poliestere, PVC armato, cemento verniciato, piastrelle	Liner, poliestere, PVC armato, cemento verniciato, piastrelle	Liner, poliestere, PVC armato, cemento verniciato, piastrelle	Liner, poliestere, PVC armato, cemento verniciato, piastrelle	Liner, poliestere, PVC armato, cemento verniciato, piastrelle
	Forme della vasca	Rettangolare, ovale, forma libera	Rettangolare, ovale, forma libera	Rettangolare, ovale, forma libera	Rettangolare, ovale, forma libera	Rettangolare, ovale, forma libera	Rettangolare, ovale, forma libera	Rettangolare, ovale, forma libera
	Fondo	Piatto, lieve pendenza, pendenza composta, a tramoggia	Piatto, lieve pendenza, pendenza composta, a tramoggia	Piatto, lieve pendenza, pendenza composta, a tramoggia	Piatto, lieve pendenza, pendenza composta, a tramoggia	Piatto, lieve pendenza, pendenza composta, a tramoggia	Piatto, lieve pendenza, pendenza composta, a tramoggia	Piatto, lieve pendenza, pendenza composta, a tramoggia
	Dimensioni	20 x 10 m (cavo 25m con Swivel)	15 x 7 m (cavo 21m con Swivel)	15 x 7 m (cavo 21m con Swivel)	12 x 6 m (cavo 18m con Swivel)	12 x 6 m (cavo 18m con Swivel)	12 x 6 m (cavo 18m)	12 x 6 m (cavo 18m con Swivel)
Performance	Sistema di trazione	4 WD 2 motori	4 WD 2 motori	4 WD 2 motori	4 WD 2 motori	4 WD 2 motori	4 WD 2 motori	4 WD 2 motori
	Zone di pulizia	Fondo / pareti / linea d'acqua	Fondo / pareti / linea d'acqua	Fondo / pareti / linea d'acqua	Fondo / pareti / linea d'acqua	Fondo / pareti / linea d'acqua	Fondo / pareti / linea d'acqua	Fondo / pareti / linea d'acqua
	Aspirazione ciclonica	√	√	√	√	√	√	√
	Livello di filtrazione	150 and 60µ	150 and 60µ	60µ	60µ	60µ	100µ	100µ
	Capacità del filtro	5 L	5 L	5 L	5 L	5 L	5 L	5 L
	Swivel	√	√	√	√	√	√	√
	Sensor Nav System™	√	√	√	√	√	-	-
	Controllo da remoto	**(con app)**	**(con app)**	**(con app)**	**(con app)**	-	-	-
	Spazzole	Contact +	Contact +	Contact +	Contact +	Contact +	Contact +	Contact +
Cicli di pulizia	N° di cicli di pulizia	Multipli	Multipli	Multipli	Multipli	2	2	2
	Zona di pulizia	Multipli da 0h30 to 6h con cicli preimpostati. Veloce: Solo fondo Intelligente: Fondo / Pareti / Linea d'acqua Ultra: Fondo / Pareti / Linea d'acqua Linea d'acqua	Veloce: Solo fondo Intelligente: Fondo / Pareti / Linea d'acqua Ultra: Fondo / Pareti / Linea d'acqua Linea d'acqua	Veloce: Solo fondo Intelligente: Fondo / Pareti / Linea d'acqua Ultra: Fondo / Pareti / Linea d'acqua Linea d'acqua	Veloce: Solo fondo Intelligente: Fondo / Pareti / Linea d'acqua Ultra: Fondo / Pareti / Linea d'acqua	Veloce: Solo fondo Intelligente: Fondo / Pareti / Linea d'acqua	Fondo / Pareti / Linea d'acqua Solo fondo	Fondo / Pareti / Linea d'acqua Solo fondo
	Impostazione manuale del tempo di pulizia	√	√	√	√	-	-	-
Facilità d'uso	Controllo tramite app iAqualink™	√	√	√	√	√	-	-
	Lift System	√	√	√	√	√	-	√
	Timer 7 gg tramite app	√	√	√	√	-	-	-
	Indicatore di filtro pieno	√	√	√	√	√	√	√
	Finestra trasparente	√	√	√	√	√	-	-
	Filtro retroilluminato	√	√	√	√	√	-	-
	Sistema di filtrazione	Filtro rigido con accesso dall'alto	Filtro rigido con accesso dall'alto	Filtro rigido con accesso dall'alto	Filtro rigido con accesso dall'alto	Filtro rigido con accesso dall'alto	Filtro rigido con accesso dall'alto	Filtro rigido con accesso dall'alto
	Carrello	√	√	√	√	√	√	√
Caratteristiche avanzate app	Display temperatura acqua	**√ (tramite app)**	**√ (tramite app)**	**√ (tramite app)**	-	-	-	-
	Modalità pulizia Spot	√	√	√	-	-	-	-
	Garanzia	4 anni**	4 anni**	4 anni**	4 anni**	4 anni**	3 anni	3 anni

** 3 anni + 1 anno se il pulitore è connesso all'applicazione iAqualink™

TABELLA COMPARATIVA PULITORI

	Caratteristiche tecniche	RE 4600 iQ	RE 4400 iQ	RE 4300	RE 4200	RC 4400	RC 4380	RT 3200	RT 2100
									
Tipologia di piscina	Rivestimenti	Liner, poliestere, PVC armato, cemento verniciato, piastrelle	Liner, poliestere, PVC armato, cemento verniciato, piastrelle	Liner, poliestere, PVC armato, cemento verniciato, piastrelle	Liner, poliestere, PVC armato, cemento verniciato, piastrelle	Liner, poliestere, PVC armato	Liner, poliestere, PVC armato	Liner, poliestere, PVC armato, cemento verniciato, piastrelle (con spazzole dedicate)	Liner, poliestere, PVC armato, cemento verniciato, piastrelle (con spazzole dedicate)
	Forme della vasca	Rettangolare, ovale, forma libera	Rettangolare, ovale, forma libera	Rettangolare, ovale, forma libera	Rectangular, oval, free shape	Rettangolare, ovale, forma libera	Rettangolare, ovale, forma libera	Rettangolare, ovale, forma libera	Rettangolare, ovale, forma libera
	Fondo	Piatto, lieve pendenza, pendenza composta, a tramoggia	Piatto, lieve pendenza, pendenza composta, a tramoggia	Piatto, lieve pendenza, pendenza composta, a tramoggia	Piatto, lieve pendenza, pendenza composta, a tramoggia	Piatto, lieve pendenza, pendenza composta, a tramoggia	Piatto, lieve pendenza, pendenza composta, a tramoggia	Piatto, lieve pendenza, pendenza composta	Piatto, lieve pendenza, pendenza composta
	Dimensioni	12 x 6 m (cavo 18m)	12 x 6 m (cavo 18m)	10 x 5m (cavo 15m)	10 x 5m (cavo 15m)	12 x 6 m (cavo 18m)	10 x 5 m (cavo 15 m)	9 x 4 m (cavo 16,5m)	8 x 4 m (cavo 14 m)
Performance	Sistema di trazione	Cingoli - 2 motori	Cingoli - 2 motori	Cingoli - 2 motori	Cingoli - 2 motori	Cingoli - 2 motori	Cingoli - 2 motori	Cingoli - 2 motori	Cingoli - 2 motori
	Zone di pulizia	Fondo / pareti / linea d'acqua	Fondo / pareti / linea d'acqua	Fondo / pareti / linea d'acqua	Fondo / pareti / linea d'acqua	Fondo / pareti / linea d'acqua	Fondo / pareti / linea d'acqua	Fondo / pareti	Solo Fondo
	Aspirazione ciclonica	√	√	√	√	-	-	-	-
	Livello di filtrazione	150/60µ	150/60µ	526 cm2 150/60µ	100µ	100µ	100µ	100µ	100µ
	Capacità del filtro	4 L	4 L	4 L	4 L	3,7 L	3,7 L	3 L	3 L
	Swivel	-	-	-	-	-	-	-	-
	Sensor Nav System™	-	-	-	-	-	-	-	-
	Controllo da remoto	√ **con app**	-	-	-	-	-	-	-
	Spazzole	Elicoidali	Elicoidali	Elicoidali	Elicoidali	Standard	Standard	Standard	Standard
Cicli di pulizia	N° di cicli di pulizia	2	2	2	2	6	2	1	1
	Zona di pulizia	Fondo / Pareti / Linea d'acqua Solo fondo	Fondo / Pareti / Linea d'acqua Solo fondo	Fondo / Pareti / Linea d'acqua Solo fondo	Fondo / Pareti / Linea d'acqua Solo fondo	Fondo / Pareti / Linea d'acqua Solo fondo "Pulizia profonda"	Fondo / Pareti / Linea d'acqua Solo fondo "Pulizia profonda"	Fondo / Pareti	Solo Fondo
	Impostazione manuale del tempo di pulizia	-	-	-	-	√	-	-	-
Facilità d'uso	Controllo tramite app iAqualink™	√	√	-	-	-	-	-	-
	Lift System	√	-	-	-	-	-	-	-
	Timer 7 gg tramite app	-	-	-	-	-	-	-	-
	Indicatore di filtro pieno	-	-	-	-	√	-	-	-
	Finestra trasparente	√	√	√	√	√	√	√	-
	Filtro retroilluminato	√	√	-	-	-	-	-	-
	Sistema di filtrazione	Filtro rigido con accesso dall'alto	Filtro rigido con accesso dall'alto	Filtro rigido con accesso dall'alto	Filtro rigido con accesso dall'alto	Filtro rigido con accesso dall'alto	Filtro rigido con accesso dall'alto	Filtro rigido con accesso dall'alto	Filtro rigido con accesso dall'alto
	Carrello	√	-	-	-	√	√	-	-
Caratteristiche avanzate app	Display temperatura acqua	-	-	-	-	-	-	-	-
	Modalità pulizia Spot	-	-	-	-	-	-	-	-
	Garanzia	3 anni*	3 anni**	2 anni	2 anni	2 anni	2 anni	2 anni	2 anni

*Per una pulizia ottimale nelle piscine con rivestimento in piastrelle, è necessario l'utilizzo di spazzole specifiche.

** 2 anni + 1 anno se il pulitore è connesso all'applicazione iAqualink™

> ALPHA iQ™ PRO
PRESTAZIONI EXTRA E INTELLIGENZA

Modello RA 6700 iQ



SensorNavSystem™

- Cycle Smart: calcola il tempo ottimale di pulizia per ogni piscina
- Rilevatore di pressione: garantisce una maggiore capacità di risalita e la pulizia della linea d'acqua
- Rilevatore di temperatura dell'acqua



iAquaLink CONTROL

Controllo grazie all'applicazione iAquaLink™

- Modalità telecomando
- Programmazione 7 giorni
- Lift System
- Selezione, avviamento, arresto e controllo dei cicli
- Modalità pulizia localizzata
- Visualizzazione della temperatura dell'acqua

4 ANNI GARANZIA

3 anni + 1 anno se il pulitore è connesso all'app iAqualink™*

*Condizioni specifiche nel manuale di garanzia

Alpha iQ™ PRO - prestazioni extra e intelligenza





Pulizia personalizzata con Sensor Nav System™



Aspirazione ciclonica brevettata



Lift System: Facile all'uso e più leggero all'uscita della piscina



Pilotaggio intuitivo (RA 6500 e RA 6700)

TABELLA COMPARATIVA DELLE GAMME

		RA 6900 iQ	RA 6800 iQ	RA 6700 iQ	RA 6500 iQ	RA 6300 iQ
						
Tipi di piscine	Rivestimento	Tiles, liner, polyester hull, reinforced PVC, painted concrete	Tiles, liner, polyester hull, reinforced PVC, painted concrete	Tiles, liner, polyester hull, reinforced PVC, painted concrete	Tiles, liner, polyester hull, reinforced PVC, painted concrete	Tiles, liner, polyester hull, reinforced PVC, painted concrete
	Forma	Rectangular, oval, free shape	Rectangular, oval, free shape	Rectangular, oval, free shape	Rectangular, oval, free shape	Rectangular, oval, free shape
	Dimensioni	20 x 10 m (cavo 25m con Swivel)	15 x 7 m (cavo 21m con Swivel)	15 x 7 m (cavo 21m con Swivel)	12 x 6 m (cavo 18m con Swivel)	12 x 6 m (cavo 18m con Swivel)
Performance	Sistema di trazione	4 ruote motrici - 2 motori	4 ruote motrici - 2 motori	4 ruote motrici - 2 motori	4 ruote motrici - 2 motori	4 ruote motrici - 2 motori
	Zone di pulizia	Fondo / pareti / linea d'acqua	Fondo / pareti / linea d'acqua	Fondo / pareti / linea d'acqua	Fondo / pareti / linea d'acqua	Fondo / pareti / linea d'acqua
	Aspirazione ciclonica	√	√	√	√	√
	Livello filtrazione	150 e 60µ	150 e 60µ	60µ	60µ	60µ
	Capacità del filtro	5 L	5 L	5 L	5 L	5 L
	Swivel	√	√	√	√	√
	Sensor Nav System™	√	√	√	√	√
	Controllo da remoto	**(tramite app)**	**(tramite app)**	**(tramite app)**	**(tramite app)**	-
	Sensore di pressione	√	√	√	√	-
	Spazzole	Contact +	Contact +	Contact +	Contact +	Contact +
Cicli di pulizia	Numero cicli pulizia	Multipli	Multipli	Multipli	Multipli	2
	Cicli di pulizia	Multipli da 0h30 a 6h con cicli preimpostati Veloce: Solo fondo Intelligente: Fondo / pareti / linea d'acqua Ultra: Fondo / pareti / linea d'acqua Solo linea d'acqua	Veloce: Solo fondo Intelligente: Fondo / pareti / linea d'acqua Ultra: Fondo / pareti / linea d'acqua Solo linea d'acqua	Veloce: Solo fondo Intelligente: Fondo / pareti / linea d'acqua Ultra: Fondo / pareti / linea d'acqua Solo linea d'acqua	Veloce: Solo fondo Intelligente: Fondo / pareti / linea d'acqua Ultra: Fondo / pareti / linea d'acqua Solo linea d'acqua	Veloce: Solo fondo Intelligente: Fondo / pareti / linea d'acqua
	Impostazione manuale del tempo di pulizia	√	√	√	√	-
Facilità d'uso	Controllo app iAqualink™	√	√	√	√	√
	Lift System	√	√	√	√	√
	Quadro di comando program. 7 gg	√	√	√	√	-
	ndicatore di filtro pieno	√	√	√	√	√
	Finestra trasparente	√	√	√	√	√
	Filtro illuminato	√	√	√	√	√
	Sistema di filtrazione	Filtro rigido con accesso dall'alto	Filtro rigido con accesso dall'alto	Filtro rigido con accesso dall'alto	Filtro rigido con accesso dall'alto	Filtro rigido con accesso dall'alto
	Carrello di trasporto	√	√	√	√	√
Caratteristiche avanzate app	Display temperatura acqua	**√ (info in app)**	**√ (info in app)**	**√ (info in app)**	-	-
	Modalità pulizia SPOT	√	√	√	-	-
	Garanzia	4 anni*	4 anni*	4 anni**	4 anni*	4 anni*

* 3 anni + 1 anno se il pulitore è connesso all'applicazione iAqualink™



GAMMA PULITORI ALPHA IQ™ PRO

RA 6900 iQ ALPHA iQ™ PRO

NEW 2022

DESCRIZIONE

Prestazioni extra e intelligenza
+ Sensor Nav System™: pulizia intelligente e personalizzata
+ Filtrazione a due strati 150/60µ
+ Aspirazione potente e duratura
+ Rimozione senza sforzi dall'acqua
+ Connessione Wi-Fi: interfaccia intuitiva e funzionalità avanzate dovunque tramite l'applicazione

Professional Advice Recommended
4 ANNI GARANZIA*
Sensor Nav System
ASPIRAZIONE CICLONICA BREVETTATA
LIFT SYSTEM BREVETTATO
SWIVEL
iAquaLink CONTROL

ACCESSORI INCLUSI NELLA CONFEZIONE

			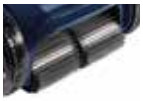		
Carrello di trasporto	Quadro di comando	Filtrazione a due strati 60µ / 150µ (con possibilità il 150µ da solo)	Spazzole Contact +	Swivel	Applicazione gratuita

Codice Alfanumerico P37

CODICE E PREZZO

Codice	WR000296
Prezzo Iva esclusa	1.952,00 €

PER QUALI PISCINE

Tipo di piscina	Piscine interrate, piscine fuori terra a pareti rigide, max consigliato 20x10
Forma della vasca	Rettangolare, ovale, forma libera
Fondo	Piatto, lieve pendenza, pendenza composta, a tramoggia
Rivestimento	Piastrelle, liner, poliestere, PVC armato, cemento verniciato

DESCRIZIONE

Zone di pulizia	Fondo / pareti / linea d'acqua
Numero / Durata cicli di pulizia	Molteplici cicli da 0h30 a 3h30: - Veloce: solo fondo 1h15 - Intelligente: fondo / pareti / linea d'acqua - Ultra: fondo / pareti / linea d'acqua (2h45) - Solo linea d'acqua: 0h45
Timer	7 giorni
Fonte d'energia	Autonomo, connessione a 230V a monte del trasformatore
Spostamento	Pre-programmato
Sistema di trazione	4 ruote motrici - 2 motori
Trasmissione	Ingranaggi
Sensore di pressione	Sì
Spazzole	Sì (Spazzole Contact +)
Lift System	Sì
Finestra trasparente	Sì
Indicatore di filtro pieno	Sì
Controllo da remoto	Sì, tramite app
Misurazione temperatura acqua	Sì (informazioni tramite app)
Sicurezza	Sistema spiaggia, sicurezza fuori dall'acqua, protezione elettronica dei motori
Sistema di filtrazione / accesso	Filtro rigido con accesso dall'alto
Numero di pezzi per bancale	16

CARATTERISTICHE TECNICHE

Numero di motori	3
Tensione alimentazione quadro	200-240 VAC ; 50 / 60 Hz
Tensione alimentazione robot	30 VDC
Potenza assorbita	150 W
Lunghezza cavo	25m con Swivel
Dimensione robot (L x W x h)	43 x 48 x 27 cm
Dimensione imballo (L x W x h)	56 x 56 x 46 cm
Peso robot	10 kg
Peso imballo	20,9 kg
Superficie filtrante	1827 cm² / 150 e 60µ
Capacità del filtro	5 L
Ampiezza di pulizia teorica	24,5 cm

* 3 anni + 1 anno se il pulitore è connesso all'applicazione iAqualink™

Codice Alfanumerico P45

ACCESSORI DISPONIBILI OPZIONALI

						
	Filtro da 150µ per filtrazione singola e/o doppia	Filtro per detriti molto fini 60 micron per doppia filtrazione	Filtro per detriti fini 100 micron	Filtro per detriti grossi 200 micron	Filtro per detriti molto fini 60 micron	Sacca di protezione
Codice	R0913300	R0913400	R0863600	R0863700	R0863500	R0568100
Prezzo	62,84 €	Consultare	62,84 €	62,84 €	62,84 €	58,21 €

Professional Advice Recommended Prodotto consigliato per la vendita in negozio e/o in showroom per la specificità e la complessità del prodotto e/o della sua installazione.



GAMMA PULITORI ALPHA IQ™ PRO

RA 6800 iQ ALPHA iQ™ PRO

NEW 2022

DESCRIZIONE

Prestazioni extra e intelligenza
+ Sensor Nav System™: pulizia intelligente e personalizzata
+ Filtrazione a due strati 150/60µ
+ Aspirazione potente e duratura
+ Rimozione senza sforzi dall'acqua
+ Connessione Wi-Fi: interfaccia intuitiva e funzionalità avanzate dovunque tramite l'applicazione

4 ANNI GARANZIA*

Sensor Nav System

ASPIRAZIONE CICLONICA BREVETTATA

LIFT SYSTEM BREVETTATO

SWIVEL

iAquaLink CONTROL

ACCESSORI INCLUSI NELLA CONFEZIONE


Carrello di trasporto


Quadro di comando


Filtrazione a due strati 60µ / 150µ (con possibilità il 150µ da solo)


Spazzole Contact +


Swivel


Applicazione gratuita

Codice Alfanumerico P37

CODICE E PREZZO

Codice	WR000295
Prezzo Iva esclusa	1.868,00 €

PER QUALI PISCINE

Tipo di piscina	Piscine interrate, piscine fuori terra a pareti rigide, max consigliato 15x7
Forma della vasca	Rettangolare, ovale, forma libera
Fondo	Piatto, lieve pendenza, pendenza composta, a tramoggia
Rivestimento	Piastrelle, liner, poliestere, PVC armato, cemento verniciato

DESCRIZIONE

Zone di pulizia	Fondo / pareti / linea d'acqua
Numero / Durata cicli di pulizia	Molteplici cicli da 0h30 a 3h30: - Veloce: solo fondo 1h15 - Intelligente: fondo / pareti / linea d'acqua - Ultra: fondo / pareti / linea d'acqua (2h45) - Solo linea d'acqua: 0h45
Timer	7 giorni
Fonte d'energia	Autonomo, connessione a 230V a monte del trasformatore
Spostamento	Pre-programmato
Sistema di trazione	4 ruote motrici - 2 motori
Trasmissione	Ingranaggi
Sensore di pressione	Sì
Spazzole	Sì (Spazzole Contact +)
Lift System	Sì
Finestra trasparente	Sì
Indicatore di filtro pieno	Sì
Controllo da remoto	Sì, tramite app
Misurazione temperatura acqua	Sì (informazioni tramite app)
Sicurezza	Sistema spiaggia, sicurezza fuori dall'acqua, protezione elettronica dei motori
Sistema di filtrazione / accesso	Filtro rigido con accesso dall'alto
Numero di pezzi per bancale	16

CARATTERISTICHE TECNICHE

Numero di motori	3
Tensione alimentazione quadro	200-240 VAC ; 50 / 60 Hz
Tensione alimentazione robot	30 VDC
Potenza assorbita	150 W
Lunghezza cavo	21m con Swivel
Dimensione robot (L x W x h)	43 x 48 x 27 cm
Dimensione imballo (L x W x h)	56 x 56 x 46 cm
Peso robot	10 kg
Peso imballo	20,5 kg
Superficie filtrante	1827 cm² / 150 e 60µ
Capacità del filtro	5 L
Ampiezza di pulizia teorica	24,5 cm

* 3 anni + 1 anno se il pulitore è connesso all'applicazione iAqualink™

Codice Alfanumerico P45

ACCESSORI DISPONIBILI OPZIONALI

						
	Filtro da 150µ per filtrazione singola e/o doppia	Filtro per detriti molto fini 60 micron per doppia filtrazione	Filtro per detriti fini 100 micron	Filtro per detriti grossi 200 micron	Filtro per detriti molto fini 60 micron	Sacca di protezione
Codice	R0913300	R0913400	R0863600	R0863700	R0863500	R0568100
Prezzo	62,84 €	Consultare	62,84 €	62,84 €	62,84 €	58,21 €

Prodotto consigliato per la vendita in negozio e/o in showroom per la specificità e la complessità del prodotto e/o della sua installazione.



GAMMA PULITORI ALPHA IQ™ PRO

RA 6700 iQ ALPHA iQ™ PRO

DESCRIZIONE

Prestazioni extra e intelligenza
+ Sensor Nav System™: pulizia intelligente e personalizzata
+ Aspirazione potente e duratura
+ Rimozione senza sforzi dall'acqua
+ Connessione Wi-Fi: interfaccia intuitiva e funzionalità avanzate dovunque tramite l'applicazione

4 ANNI GARANZIA*

Sensor Nav System™

ASPIRAZIONE CICLONICA BREVETTATA

LIFT SYSTEM BREVETTATO

SWIVEL

iAquaLink™ CONTROL

ACCESSORI INCLUSI NELLA CONFEZIONE


Carrello di trasporto


Quadro di comando


Cestello filtrante ultra-fine 60µ

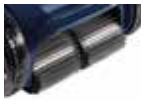
Spazzole Contact +


Swivel


Applicazione gratuita

Codice Alfanumerico P37

CODICE E PREZZO

Codice	WR000197
Prezzo Iva esclusa	1.806,00 €

PER QUALI PISCINE

Tipo di piscina	Piscine interrate, piscine fuori terra a pareti rigide, max consigliato 15x7
Forma della vasca	Rettangolare, ovale, forma libera
Fondo	Piatto, lieve pendenza, pendenza composta, a tramoggia
Rivestimento	Piastrelle, liner, poliestere, PVC armato, cemento verniciato

DESCRIZIONE

Zone di pulizia	Fondo / pareti / linea d'acqua
Numero / Durata cicli di pulizia	Molteplici cicli da 0h30 a 3h30: - Veloce: solo fondo 1h15 - Intelligente: fondo / pareti / linea d'acqua - Ultra: fondo / pareti / linea d'acqua (2h45) - Solo linea d'acqua: 0h45
Timer	7 giorni
Fonte d'energia	Autonomo, connessione a 230V a monte del trasformatore
Spostamento	Pre-programmato
Sistema di trazione	4 ruote motrici
Trasmissione	Ingranaggi
Sensore di pressione	Sì
Spazzole	Sì (Spazzole Contact +)
Lift System	Sì
Finestra trasparente	Sì
Indicatore di filtro pieno	Sì
Controllo da remoto	Sì, tramite app
Misurazione temperatura acqua	Sì (informazioni tramite app)
Sicurezza	Sistema spiaggia, sicurezza fuori dall'acqua, protezione elettronica dei motori
Sistema di filtrazione / accesso	Filtro rigido con accesso dall'alto
Numero di pezzi per bancale	16

CARATTERISTICHE TECNICHE

Numero di motori	3
Tensione alimentazione quadro	200-240 VAC ; 50 / 60 Hz
Tensione alimentazione robot	30 VDC
Potenza assorbita	150 W
Lunghezza cavo	21m con Swivel
Dimensione robot (L x W x h)	43 x 48 x 27 cm
Dimensione imballo (L x W x h)	56 x 56 x 46 cm
Peso robot	10 kg
Peso imballo	22,3 kg
Superficie filtrante	1180 cm² / 60µ
Capacità del filtro	5 L
Ampiezza di pulizia teorica	24,5 cm

* 3 anni + 1 anno se il pulitore è connesso all'applicazione iAqualink™

Codice Alfanumerico P45

ACCESSORI DISPONIBILI OPZIONALI

	 Filtro per detriti molto fini 60 micron	 Filtro per detriti fini 100 micron	 Filtro per detriti grossi 200 micron	 Sacca di protezione
Codice	R0863500	R0863600	R0863700	R0568100
Prezzo	62,84 €	62,84 €	62,84 €	58,21 €

Prodotto consigliato per la vendita in negozio e/o in showroom per la specificità e la complessità del prodotto e/o della sua installazione.



GAMMA PULITORI ALPHA IQ™ PRO

RA 6500 iQ ALPHA iQ™ PRO

DESCRIZIONE

Prestazioni extra e intelligenza
+ Sensor Nav System™: pulizia intelligente e personalizzata
+ Aspirazione potente e duratura
+ Rimozione senza sforzi dall'acqua
+ Connessione Wi-Fi: interfaccia intuitiva e funzionalità avanzate dovunque tramite l'applicazione

PROFESSIONAL ADVICE RECOMMENDED

4 ANNI GARANZIA*

Sensor Nav System™

ASPIRAZIONE CICLONICA BREVETTATA

LIFT SYSTEM BREVETTATO

SWIVEL

iAquaLink™ CONTROL

ACCESSORI INCLUSI NELLA CONFEZIONE

			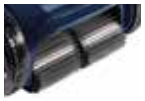		
Carrello di trasporto	Quadro di comando	Cestello filtrante ultra-fine 60µ	Spazzole Contact +	Swivel	Applicazione gratuita

Codice Alfanumerico P37

CODICE E PREZZO

Codice	WR000198
Prezzo Iva esclusa	1.726,00 €

PER QUALI PISCINE

Tipo di piscina	Piscine interrate, piscine fuori terra a pareti rigide, max consigliato 12x6 m
Forma della vasca	Rettangolare, ovale, forma libera
Fondo	Piatto, lieve pendenza, pendenza composta, a tramoggia
Rivestimento	Piastrelle, liner, poliestere, PVC armato, cemento verniciato

DESCRIZIONE

Zone di pulizia	Fondo / pareti / linea d'acqua
Numero / Durata cicli di pulizia	Molteplici cicli da 0h30 a 3h30: - Veloce: solo fondo 1h15 - Intelligente: fondo / pareti / linea d'acqua - Ultra: fondo / pareti / linea d'acqua (2h45)
Timer	7 giorni
Fonte d'energia	Autonomo, connessione a 230V a monte del trasformatore
Spostamento	Pre-programmato
Sistema di trazione	4 ruote motrici
Trasmissione	Ingranaggi
Sensore di pressione	Sì
Spazzole	Sì (Spazzole Contact +)
Lift System	Sì
Finestra trasparente	Sì
Indicatore di filtro pieno	Sì
Controllo da remoto	Sì, tramite app
Misurazione temperatura acqua	No
Sicurezza	Sistema spiaggia, sicurezza fuori dall'acqua, protezione elettronica dei motori
Sistema di filtrazione / accesso	Filtro rigido con accesso dall'alto
Numero di pezzi per bancale	16

CARATTERISTICHE TECNICHE

Numero di motori	3
Tensione alimentazione quadro	200-240 VAC ; 50 / 60 Hz
Tensione alimentazione robot	30 VDC
Potenza assorbita	150 W
Lunghezza cavo	18m con Swivel
Dimensione robot (L x W x h)	43 x 48 x 27 cm
Dimensione imballo (L x W x h)	56 x 56 x 46 cm
Peso robot	10 kg
Peso imballo	21 kg
Superficie filtrante	1180 cm² / 60µ
Capacità del filtro	5 L
Ampiezza di pulizia teorica	24,5 cm

* 3 anni + 1 anno se il pulitore è connesso all'applicazione iAqualink™

Codice Alfanumerico P45

ACCESSORI DISPONIBILI OPZIONALI

				
	Filtro per detriti molto fini 60 micron	Filtro per detriti fini 100 micron	Filtro per detriti grossi 200 micron	Sacca di protezione
Codice	R0863500	R0863600	R0863700	R0568100
Prezzo	62,84 €	62,84 €	62,84 €	58,21 €

PROFESSIONAL ADVICE RECOMMENDED

Prodotto consigliato per la vendita in negozio e/o in showroom per la specificità e la complessità del prodotto e/o della sua installazione.



GAMMA PULITORI ALPHA IQ™ PRO

RA 6300 iQ ALPHA iQ™ PRO

DESCRIZIONE

Prestazioni extra e intelligenza
+ Sensor Nav System™: pulizia intelligente e personalizzata
+ Aspirazione potente e duratura
+ Rimozione senza sforzi dall'acqua
+ Connessione Wi-Fi: interfaccia intuitiva e funzionalità avanzate dovunque tramite l'applicazione

PROFESSIONAL ADVICE RECOMMENDED

4 ANNI GARANZIA*

Sensor Nav System™

ASPIRAZIONE CICLONICA BREVETTATA

LIFT SYSTEM BREVETTATO

SWIVEL

iAquaLink™ CONTROL

ACCESSORI INCLUSI NELLA CONFEZIONE


Carrello di trasporto


Quadro di comando


Cestello filtrante ultra-fine 60µ

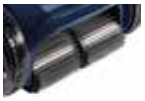
Spazzole Contact +


Swivel


Applicazione gratuita

Codice Alfanumerico P37

CODICE E PREZZO

Codice	WR000199
Prezzo Iva esclusa	1.610,00 €

PER QUALI PISCINE

Tipo di piscina	Piscine interrate, piscine fuori terra a pareti rigide, max consigliato 12x6 m
Forma della vasca	Rettangolare, ovale, forma libera
Fondo	Piatto, lieve pendenza, pendenza composta, a tramoggia
Rivestimento	Piastrelle, liner, poliestere, PVC armato, cemento verniciato

DESCRIZIONE

Zone di pulizia	Fondo / pareti / linea d'acqua
Numero / Durata cicli di pulizia	2 cicli - Veloce: solo fondo 1h15 - Intelligente: fondo / pareti / linea d'acqua (calcolato automaticamente)
Timer	No
Fonte d'energia	Autonomo, connessione a 230V a monte del trasformatore
Spostamento	Pre-programmato
Sistema di trazione	4 ruote motrici
Trasmissione	Ingranaggi
Sensore di pressione	No
Spazzole	Sì (Spazzole Contact +)
Lift System	Sì
Finestra trasparente	Sì
Indicatore di filtro pieno	Sì
Controllo da remoto	No
Misurazione temperatura acqua	No
Sicurezza	Sistema spiaggia, sicurezza fuori dall'acqua, protezione elettronica dei motori
Sistema di filtrazione / accesso	Filtro rigido con accesso dall'alto
Numero di pezzi per bancale	16

CARATTERISTICHE TECNICHE

Numero di motori	3
Tensione alimentazione quadro	200-240 VAC ; 50 / 60 Hz
Tensione alimentazione robot	30 VDC
Potenza assorbita	150 W
Lunghezza cavo	18m con Swivel
Dimensione robot (L x W x h)	43 x 48 x 27 cm
Dimensione imballo (L x W x h)	56 x 56 x 46 cm
Peso robot	10 kg
Peso imballo	21 kg
Superficie filtrante	1180 cm² / 60µ
Capacità del filtro	5 L
Ampiezza di pulizia teorica	24,5 cm

* 3 anni + 1 anno se il pulitore è connesso all'applicazione iAqualink™

Codice Alfanumerico P45

ACCESSORI DISPONIBILI OPZIONALI

	 Filtro per detriti molto fini 60 micron	 Filtro per detriti fini 100 micron	 Filtro per detriti grossi 200 micron	 Sacca di protezione
Codice	R0863500	R0863600	R0863700	R0568100
Prezzo	62,84 €	62,84 €	62,84 €	58,21 €

PROFESSIONAL ADVICE RECOMMENDED Prodotto consigliato per la vendita in negozio e/o in showroom per la specificità e la complessità del prodotto e/o della sua installazione.

Voyager™



RE 4600 IQ4400 IQ

> PERFORMANCE CICLONICA

La sua aspirazione ciclonica brevettata è potente e di lunga durata. Le sue spazzole elicoidali e la sua duplice filtrazione raccolgono efficacemente tutti i detriti, anche quelli più piccoli.

With VOYAGER™, la piscina sarà perfettamente pulita tutto l'anno.

> AGILITÀ INTEGRATA

Con il suo sensore intelligente e il suo design unico, VOYAGER™ offre un'eccellente copertura di pulizia e un'agilità senza limiti.

> FACILITÀ DI UTILIZZO

Grazie all'applicazione iAquaLink™, le funzionalità del pulitore sono facilmente accessibili da remoto tramite lo smartphone. Il tempo di pulizia può essere modificato e l'avanzamento della pulizia può essere monitorato in qualsiasi momento. VOYAGER è in costante evoluzione grazie agli aggiornamenti automatici. Il filtro rigido retroilluminato dall'alto e la finestra trasparente permettono una maggiore facilità di utilizzo.

Voyager™ RE 4400 iq

Finestra trasparente sopra il filtro



Filtrazione a due strati





Facile accesso al filtro





Spazzole elicoidali
(anteriori e posteriori)

Ampia capacità di aspirazione





iAquaLink CONTROL

Controllo con il Wi-Fi tramite l'applicazione iAqualinkTM:

È possibile selezionare il ciclo di pulizia desiderato, farlo partire, metterlo in pausa, controllare l'andamento della pulizia)

3 ANNI GARANZIA
2 anni + 1 anno se il pulitore è connesso all'app iAqualink™*
*Condizioni specifiche nel manuale di garanzia

RE4600 iQ è dotato del lift system e del controllo manuale da remoto tramite l'applicazione

Voyager™ - agilità a piena potenza



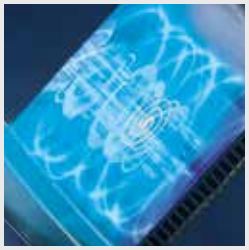

Aspirazione ciclonica

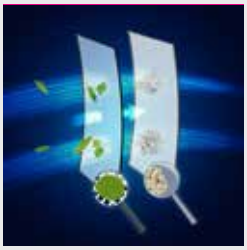

Filtrazione a doppio stadio



Spazzole a forma d'elica



Interfaccia utente intuitiva

COMPARATIVE TABLE OF RANGES TECHNICAL SPECIFICATIONS		RE 4600 iQ	RE 4400 iQ	RE 4300	RE 4200
					
Tipologia di piscina	Rivestimenti	Liner, poliestere, PVC armato, cemento verniciato, piastrelle	Liner, poliestere, PVC armato, cemento verniciato, piastrelle	Liner, poliestere, PVC armato, cemento verniciato, piastrelle	Liner, poliestere, PVC armato, cemento verniciato, piastrelle
	Forme della vasca	Rettangolare, ovale, forma libera	Rettangolare, ovale, forma libera	Rettangolare, ovale, forma libera	Rettangolare, ovale, forma libera
	Fondo	Piatto, lieve pendenza, pendenza composta	Piatto, lieve pendenza, pendenza composta	Piatto, lieve pendenza, pendenza composta	Piatto, lieve pendenza, pendenza composta
	Dimensioni	12 x 6 m (cavo 18m)	12 x 6 m (cavo 18m)	10 x 5m (cavo 15m)	10 x 5m (cavo 15m)
Performance	Sistema di trazione	Cingoli - 2 motori	Cingoli - 2 motori	Cingoli - 2 motori	Cingoli - 2 motori
	Zone di pulizia	Fondo / Pareti / Linea d'acqua	Fondo / Pareti / Linea d'acqua	Fondo / Pareti / Linea d'acqua	Fondo / Pareti / Linea d'acqua
	Aspirazione ciclonica	√	√	√	√
	Livello di filtrazione	150/60µ	150/60µ	150/60µ	100µ
	Capacità del filtro	4 L	4 L	4 L	4 L
	Swivel	-	-	-	-
	Sensor Nav System™	-	-	-	-
	Controllo da remoto	√ **con app**	-	-	-
	Spazzole	Elicoidali	Elicoidali	Elicoidali	Elicoidali
Cicli di pulizia	N° di cicli di pulizia	2	2	2	2
	Zona di pulizia	Fondo / Pareti / Linea d'acqua Solo fondo	Fondo / Pareti / Linea d'acqua Solo fondo	Fondo / Pareti / Linea d'acqua Solo fondo	Fondo / Pareti / Linea d'acqua Solo fondo
	Impostazione manuale del tempo di pulizia	-	-	-	-
Facilità d'uso	Controllo tramite app iAqualink™	√	√	-	-
	Lift system	√	-	-	-
	Timer 7 gg tramite app	-	-	-	-
	Indicatore filtro pieno	-	-	-	-
	Finestra trasparente	√	√	√	√
	Filtro retroilluminato	√	√	-	-
	Sistema di filtrazione	Filtro rigido con accesso dall'alto	Filtro rigido con accesso dall'alto	Filtro rigido con accesso dall'alto	Filtro rigido con accesso dall'alto
	Carrello	√	-	-	-
Funzionalità avanzate dell'app	Temperatura dell'acqua	-	-	-	-
	Modalità di pulizia Spot	-	-	-	-
	Garanzia	3 anni*	3 anni*	2 anni	2 anni

* 2 anni + 1 anno se il pulitore è connesso all'applicazione iAqualink™

GAMMA PULITORI VOYAGER™

RE 4600 iQ VOYAGER™



DESCRIZIONE

Agilità a piena potenza

+ Performance di pulizia ottimale: aspirazione ciclonica brevettata / spazzole elicoidali / filtrazione a due strati 150/60µ
+ Agilità integrata: progettato per l'utilizzo in piscine di qualsiasi forma e con qualsiasi rivestimento / cingoli / sensore accelerometro e giroscopio
+ Controllo tramite app iAquaLink™: funzionalità avanzate
+ Facilità di utilizzo: accesso al filtro dall'alto / finestra trasparente / carrello

3 ANNI GARANZIA*

FILTRAZIONE A DUE STRATI

ASPIRAZIONE CICLONICA BREVETTATA

LIFT SYSTEM BREVETTATO

iAquaLink CONTROL

ACCESSORI INCLUSI NELLA CONFEZIONE



Carrello



Quadro di comando



Filtrazione a due strati 60µ / 150µ



App gratuita

Codice Alfanumerico P37

CODICE E PREZZO

Codice	WR000323
Prezzo Iva esclusa	1.355,00 €

PER QUALI PISCINE

Tipo di piscina	Piscine interrate, piscine fuori terra a pareti rigide, max consigliato 12x6 m
Forma della vasca	Rettangolare, ovale, forma libera
Fondo	Piatto, lieve pendenza, pendenza composta, a tramoggia
Rivestimento	Piastrelle, liner, poliestere, PVC armato, cemento verniciato

DESCRIZIONE

Zone di pulizia	Fondo / Pareti / Linea d'acqua
Numero / Durata cicli di pulizia	2 cicli : - Solo fondo : 1h30 - Fondo / Pareti / Linea d'acqua : 2h30
Timer	No
Fonte d'energia	Autonomo, connessione a 230V a monte del trasformatore
Spostamento	Pre-programmato
Sistema di trazione	Cingoli - 2 motori
Sesore di pressione	No
Spazzole	Sì - spazzole elicoidali anteriori e posteriori
Lift System	Sì
Finestra trasparente	Sì
Indicatore filtro pieno	No
Controllo da remoto	Sì, tramite app
Misurazione della temperatura dell'acqua	No
Sicurezza	Sistema spiaggia, sicurezza fuori dall'acqua, protezione elettronica dei motori
Sistema di filtrazione / accesso	Filtro rigido con accesso dall'alto
Numero di pezzi per bancale	16

CARATTERISTICHE TECNICHE

Numero di motori	3
Tensione alimentazione quadro	200-240 VAC ; 50 / 60 Hz
Tensione alimentazione robot	30 VDC
Potenza assorbita	150 W
Lunghezza cavo	18m
Dimensione robot (L x W x h)	43 x 40 x 30 cm
Dimensione imballo (L x W x h)	56 x 56 x 47 cm
Peso robot	8 kg
Peso imballo	15 kg
Capacità del filtro	1066cm² 150/60µ
Capacità filtrante	4L
Ampiezza di pulizia teorica	23 cm

* 2 anni + 1 anno se il pulitore è connesso all'applicazione iAqualink™

Codice Alfanumerico P45

ACCESSORI OPZIONALI - NON INCLUSI

			
	Cestello principale per filtro singolo da 100µ	Cestello principale per filtro singolo da 200µ	Sacca di protezione
Codice	R0897500	R0897700	R0568100
Prezzo	66,29 €	66,29 €	58,21 €

PROFESSIONAL ADVICE RECOMMENDED

Prodotto consigliato per la vendita in negozio e/o in showroom per la specificità e la complessità del prodotto e/o della sua installazione.

GAMMA PULITORI VOYAGER™

RE 4400 iQ VOYAGER™



3 ANNI GARANZIA*

FILTRAZIONE A DUE STRATI

ASPIRAZIONE CICLONICA BREVETTATA

iAquaLink CONTROL

DESCRIZIONE

Agilità a piena potenza

+ Performance di pulizia ottimale: aspirazione ciclonica brevettata / spazzole elicoidali / filtrazione a due strati 150/60µ
+ Agilità integrata: progettato per l'utilizzo in piscine di qualsiasi forma e con qualsiasi rivestimento / cingoli / sensore accelerometro e giroscopio
+ Controllo tramite app iAquaLink™: funzionalità base
+ Facilità di utilizzo: accesso al filtro dall'alto / finestra trasparente / carrello

ACCESSORI INCLUSI NELLA CONFEZIONE

			
Carrello	Quadro di comando	Filtrazione a due strati 60µ / 150µ	App gratuita

Codice Alfanumerico P37

CODICE E PREZZO

Codice	WR000327
Prezzo Iva esclusa	1.241,00 €

PER QUALI PISCINE

Tipo di piscina	Piscine interrate, piscine fuori terra a pareti rigide, max consigliato 12x6 m
Forma della vasca	Rettangolare, ovale, forma libera
Fondo	Piatto, lieve pendenza, pendenza composta, a tramoggia
Rivestimento	Piastrelle, liner, poliestere, PVC armato, cemento verniciato

DESCRIZIONE

Zone di pulizia	Fondo / Pareti / Linea d'acqua
Numero / Durata cicli di pulizia	2 cicli : - Solo fondo : 1h30 - Fondo / Pareti / Linea d'acqua : 2h30
Timer	No
Fonte d'energia	Autonomo, connessione a 230V a monte del trasformatore
Spostamento	Pre-programmato
Sistema di trazione	Cingoli - 2 motori
Sensore di pressione	No
Spazzole	Sì - spazzole elicoidali anteriori e posteriori
Lift System	No
Finestra trasparente	Sì
Indicatore filtro pieno	No
Controllo da remoto	No
Misurazione della temperatura dell'acqua	No
Sicurezza	Sistema spiaggia, sicurezza fuori dall'acqua, protezione elettronica dei motori
Sistema di filtrazione / accesso	Filtro rigido con accesso dall'alto
Numero di pezzi per bancale	20

CARATTERISTICHE TECNICHE

Numero di motori	3
Tensione alimentazione quadro	200-240 VAC ; 50 / 60 Hz
Tensione alimentazione robot	30 VDC
Potenza assorbita	150 W
Lunghezza cavo	18m
Dimensione robot (L x W x h)	43 x 40 x 30 cm
Dimensione imballo (L x W x h)	56 x 56 x 37 cm
Peso robot	8 kg
Peso imballo	14kg
Capacità del filtro	1066cm² 150/60µ
Capacità filtrante	4L
Ampiezza di pulizia teorica	23 cm

* 2 anni + 1 anno se il pulitore è connesso all'applicazione iAqualink™

Codice Alfanumerico P45

ACCESSORI OPZIONALI - NON INCLUSI

				
	Cestello principale per filtro singolo da 100µ	Cestello principale per filtro singolo da 200µ	Sacca di protezione	Carrello
Codice	R0897500	R0897700	R0568100	R0639500
Prezzo	66,29 €	66,29 €	58,21 €	125,00 €

Prodotto consigliato per la vendita in negozio e/o in showroom per la specificità e la complessità del prodotto e/o della sua installazione.

GAMMA PULITORI VOYAGER™

RE 4300 VOYAGER™

NEW 2022



2 ANNI GARANZIA

ASPIRAZIONE CICLONICA BREVETTATA

DESCRIZIONE

Agilità a piena potenza

+ Performance di pulizia ottimale: aspirazione ciclonica brevettata / spazzole elicoidali / filtrazione a due strati 150/60µ
+ Agilità integrata: progettato per l'utilizzo in piscine di qualsiasi forma e con qualsiasi rivestimento / cingoli / sensore accelerometro e giroscopio
+ Facilità di utilizzo: accesso al filtro dall'alto / finestra trasparente

ACCESSORI INCLUSI NELLA CONFEZIONE

		
Quadro di comando	Filtrazione a due strati 60µ / 150µ	Base per quadro di comando

Codice Alfanumerico P37

CODICE E PREZZO

Codice	WR000449
Prezzo Iva esclusa	1.099,00 €

PER QUALI PISCINE

Tipo di piscina	Piscine interrate, piscine fuori terra a pareti rigide, max consigliato 10x5 m
Forma della vasca	Rettangolare, ovale, forma libera
Fondo	Piatto, lieve pendenza, pendenza composta, a tramoggia
Rivestimento	Piastrelle, liner, poliestere, PVC armato, cemento verniciato

DESCRIZIONE

Zone di pulizia	Fondo / Pareti / Linea d'acqua
Numero / Durata cicli di pulizia	2 cicli : - Solo fondo : 1h30 - Fondo / Pareti / Linea d'acqua : 2h30
Timer	No
Fonte d'energia	Autonomo, connessione a 230V a monte del trasformatore
Spostamento	Pre-programmato
Sistema di trazione	Cingoli - 2 motori
Sensore di pressione	No
Spazzole	Sì - spazzole elicoidali anteriori
Lift System	No
Finestra trasparente	Sì
Indicatore filtro pieno	No
Controllo da remoto	No
Misurazione della temperatura dell'acqua	No
Sicurezza	Sistema spiaggia, sicurezza fuori dall'acqua, protezione elettronica dei motori
Sistema di filtrazione / accesso	Filtro rigido con accesso dall'alto
Numero di pezzi per bancale	20

CARATTERISTICHE TECNICHE

Numero di motori	3
Tensione alimentazione quadro	200-240 VAC ; 50 / 60 Hz
Tensione alimentazione robot	30 VDC
Potenza assorbita	150 W
Lunghezza cavo	15m
Dimensione robot (L x W x h)	43 x 40 x 30 cm
Dimensione imballo (L x W x h)	56 x 56 x 37 cm
Peso robot	8 kg
Peso imballo	14kg
Capacità del filtro	526cm² 150/60µ
Capacità filtrante	4L
Ampiezza di pulizia teorica	23 cm

Codice Alfanumerico P45

ACCESSORI OPZIONALI - NON INCLUSI

				
	Cestello principale per filtro singolo da 100µ	Cestello principale per filtro singolo da 200µ	Sacca di protezione	Carrello
Codice	R0897500	R0897700	R0568100	R0639500
Prezzo	66,29 €	66,29 €	58,21 €	125,00 €

PROFESSIONAL ADVICE RECOMMENDED

Prodotto consigliato per la vendita in negozio e/o in showroom per la specificità e la complessità del prodotto e/o della sua installazione.

GAMMA PULITORI VOYAGER™

RE 4200 VOYAGER™



2 ANNI GARANZIA

ASPIRAZIONE CICLONICA BREVETTATA

DESCRIZIONE

Agilità a piena potenza

+ Performance di pulizia ottimale: aspirazione ciclonica brevettata / spazzole elicoidali / aspirazione potente
+ Agilità integrata: progettato per l'utilizzo in piscine di qualsiasi forma e con qualsiasi rivestimento / cingoli / sensore accelerometro e giroscopio
+ Facilità di utilizzo: accesso al filtro dall'alto / finestra trasparente

ACCESSORI INCLUSI NELLA CONFEZIONE

		
Quadro di comando	Filtro 100µ	Base per quadro di comando

Codice Alfanumerico P37

CODICE E PREZZO

Codice	WR000331
Prezzo Iva esclusa	1.049,00 €

PER QUALI PISCINE

Tipo di piscina	Piscine interrate, piscine fuori terra a pareti rigide, max consigliato 10x5 m
Forma della vasca	Rettangolare, ovale, forma libera
Fondo	Piatto, lieve pendenza, pendenza composta, a tramoggia
Rivestimento	Piastrelle, liner, poliestere, PVC armato, cemento verniciato

DESCRIZIONE

Zone di pulizia	Fondo / Pareti / Linea d'acqua
Numero / Durata cicli di pulizia	2 cicli : - Solo fondo : 1h30 - Fondo / Pareti / Linea d'acqua : 2h30
Timer	No
Fonte d'energia	Autonomo, connessione a 230V a monte del trasformatore
Spostamento	Pre-programmato
Sistema di trazione	Cingoli - 2 motori
Sensore di pressione	No
Spazzole	Sì - spazzole elicoidali anteriori
Lift System	No
Finestra trasparente	Sì
Indicatore filtro pieno	No
Controllo da remoto	No
Sicurezza	Sistema spiaggia, sicurezza fuori dall'acqua, protezione elettronica dei motori
Sistema di filtrazione / accesso	Filtro rigido con accesso dall'alto
Numero di pezzi per bancale	20

CARATTERISTICHE TECNICHE

Numero di motori	3
Tensione alimentazione quadro	200-240 VAC ; 50 / 60 Hz
Tensione alimentazione robot	30 VDC
Potenza assorbita	150 W
Lunghezza cavo	15m
Dimensione robot (L x W x h)	43 x 40 x 30 cm
Dimensione imballo (L x W x h)	56 x 56 x 37 cm
Peso robot	8 kg
Peso imballo	14kg
Capacità del filtro	526cm² 100µ
Capacità filtrante	4L
Ampiezza di pulizia teorica	23 cm

Codice Alfanumerico P45

ACCESSORI OPZIONALI - NON INCLUSI

					
	Cestello principale per doppia filtrazione da 60µ	Cestello principale per doppia filtrazione da 150µ	Cestello principale per filtro singolo da 200µ	Sacca di protezione	Carrello
Codice	R0898100	R0897600	R0897700	R0568100	R0639500
Prezzo	56,04	56,04	66,29 €	58,21 €	125,00 €

Prodotto consigliato per la vendita in negozio e/o in showroom per la specificità e la complessità del prodotto e/o della sua installazione.

Vortex™ PRO - un concentrato di innovazione

I PUNTI CHIAVE DELLA GAMMA

3 livelli di filtrazione disponibili

Maniglia situata davanti al pulitore e scarico dell'acqua nella parte posteriore



Tecnologia Vortex: aspirazione ciclonica potente e costante

Spazzole a lamelle



Cestello filtrante di facile accesso e di grande capacità (5 l)



Lift System brevettato



Bocca d'aspirazione molto larga



indicatore «pulizia filtro»

TABELLA COMPARATIVA DELLA GAMMA

	RV 5380	RV 5300
		
Dimensione della piscina	12 x 6 m	12 x 6 m
Zone di pulizia	Solo fondo, fondo/pareti/ linea d'acqua	Solo fondo, fondo/pareti/ linea d'acqua
Programmi di pulizia	2	2
Quadro di comando programmabile-7 gg	-	-
Lift System	Sì	-
Swivel	Sì	-
Ruote motrici	4	4
Telecomando	-	-
Indicatore di filtro pieno	Sì	Sì
Lunghezza del cavo	18 m	18 m
Garanzia	3	3
Spazzole Contact +	Sì	Sì
Connessione Smartphone	No	No

GAMMA PULITORI VORTEX™ PRO

RV 5380 VORTEX™ PRO 4WD



3 ANNI GARANZIA

ASPIRAZIONE CICLONICA BREVETTATA

SWIVEL

DESCRIZIONE

MASSIMA POTENZA IN VERSIONE 4 RUOTE MOTRICI
+ Aspirazione ultra potente e duratura
+ Adatto a tutte le superfici
+ Rimozione dall'acqua senza sforzo
+ Capacità di aspirazione extra large

ACCESSORI INCLUSI NELLA CONFEZIONE

				
Carrello di trasporto	Quadro di comando	Cestello filtrante 100µ	Spazzole Contact +	Swivel

Codice Alfanumerico P37

CODICE E PREZZO

Codice	WR000225
Prezzo Iva esclusa	1.469,00 €

PER QUALI PISCINE

Tipo di piscina	Piscine interrate, piscine fuori terra a pareti rigide, max consigliato 12x6 m
Forma della vasca	Rettangolare, ovale, forma libera
Fondo	Piatto, lieve pendenza, pendenza composta, a tramoggia
Rivestimento	Piastrelle, liner, poliestere, PVC armato, cemento verniciato

DESCRIZIONE

Zone di pulizia	Fondo / pareti / linea d'acqua
Numero/durata cicli di pulizia	Due cicli: -Solo fondo: 1h30 -Fondo / pareti / linea d'acqua: 2h30
Fonte d'energia	Autonomo, connessione a 230 V a monte del trasformatore
Spostamento	Pre-programmato
Sistema di trazione	4 ruote motrici
Trasmissione	Ingranaggi
Spazzole	Sì (spazzole Contact +)
Lift System	Sì
Indicatore di filtro pieno	Sì
Telecomando	No
Sicurezza	Sistema spiaggia, sicurezza fuori dall'acqua, protezione elettronica dei motori
Sistema di filtrazione/ accesso	Filtro rigido con accesso dall'alto
Numero di pezzi per bancale	16

CARATTERISTICHE TECNICHE

Numero di motori	3
Tensione alim. quadro	200-240 VAC ; 50 Hz
Tensione alim. robot	30 VDC
Potenza assorbita	150 W
Lunghezza cavo	18 m con Swivel
Dimensione robot (LxPxa)	43 x 48 x 27 cm
Dimensione imballo (LxPxa)	56 x 56 x 46 cm
Peso robot	9,5 kg
Peso imballo	21 kg
Superficie filtrante/Livello filtrazione	1180 cm² / 100 micron
Capacità del filtro	5 L
Ampiezza di pulizia teorica	24,5 cm

Codice Alfanumerico P45

ACCESSORI DISPONIBILI OPZIONALI

				
	Filtro per detriti molto fini 60 micron	Filtro per detriti grossi 200 micron	Filtro per detriti fini 100 micron	Sacca di protezione
Codice	R0638600	R0643700	R0636600	R0568100
Prezzo	62,96 €	62,96 €	62,96 €	58,21 €

Prodotto consigliato per la vendita in negozio e/o in showroom per la specificità e la complessità del prodotto e/o della sua installazione.

GAMMA PULITORI VORTEX™ PRO

RV 5300 VORTEX™ PRO 4WD



3 ANNI GARANZIA

ASPIRAZIONE CICLONICA BREVETTATA

DESCRIZIONE

MASSIMA POTENZA IN VERSIONE 4 RUOTE MOTRICI
+ Aspirazione ultra potente e duratura
+ Adatto a tutte le superfici
+ Capacità di aspirazione extra large

ACCESSORI INCLUSI NELLA CONFEZIONE

			
Carrello di trasporto	Quadro di comando	Cestello filtrante 100µ	Spazzole Contact +

Codice Alfanumerico P37

CODICE E PREZZO

Codice	WR000161
Prezzo Iva esclusa	1.208,00 €

PER QUALI PISCINE

Tipo di piscina	Piscine interrate, piscine fuori terra a pareti rigide, max consigliato 12x6 m
Forma della vasca	Rettangolare, ovale, forma libera
Fondo	Piatto, lieve pendenza, pendenza composta, a tramoggia
Rivestimento	Piastrelle, liner, poliestere, PVC armato, cemento verniciato

DESCRIZIONE

Zone di pulizia	Fondo / pareti / linea d'acqua
Numero/durata cicli di pulizia	Due cicli: -Solo fondo: 1h30 -Fondo / pareti / linea d'acqua: 2h30
Fonte d'energia	Autonomo, connessione a 230 V a monte del trasformatore
Spostamento	Pre-programmato
Sistema di trazione	4 ruote motrici
Trasmissione	Ingranaggi
Spazzole	Sì (spazzole Contact +)
Lift System	No
Indicatore di filtro pieno	Sì
Telecomando	No
Sicurezza	Sistema spiaggia, sicurezza fuori dall'acqua, protezione elettronica dei motori
Sistema di filtrazione/ accesso	Filtro rigido con accesso dall'alto
Numero di pezzi per bancale	16

CARATTERISTICHE TECNICHE

Numero di motori	3
Tensione alim. quadro	200-240 VAC ; 50 Hz
Tensione alim. robot	30 VDC
Potenza assorbita	150 W
Lunghezza cavo	18 m
Dimensione robot (LxPxa)	43 x 48 x 27 cm
Dimensione imballo (LxPxa)	56 x 56 x 46 cm
Peso robot	9,5 kg
Peso imballo	21 kg
Superficie filtrante/Livello filtrazione	1180 cm² / 100 micron
Capacità del filtro	5 L
Ampiezza di pulizia teorica	24,5 cm

Codice Alfanumerico P45

ACCESSORI DISPONIBILI OPZIONALI

	 Filtro per detriti molto fini 60 micron	 Filtro per detriti grossi 200 micron	 Filtro per detriti fini 100 micron	 Sacca di protezione
Codice	R0638600	R0643700	R0636600	R0568100
Prezzo	62,96 €	62,96 €	62,96 €	58,21 €

Prodotto consigliato per la vendita in negozio e/o in showroom per la specificità e la complessità del prodotto e/o della sua installazione.

Cyclonx™ PRO - l'essenziale della tecnologia Zodiac

I PUNTI CHIAVE DELLA GAMMA

PUSH'N'GO™ **Sistema Push'n'go**
(facilità di accesso al filtro)



Trazione a cingoli



Cestello filtrante di facile accesso e di grande capacità (3,7 l)



Molteplici zone di pulizia
(fondo, pareti, linea d'acqua)



Quadro di comando



Carrello di trasporto e stoccaggio
(solo RC 4400)

TABELLA COMPARATIVA DELLA GAMMA

	RC 4400	RC4380
		
Dimensioni della piscina	12 x 6 m	10 x 5 m
Zone di pulizia	Fondo / pareti /linea d'acqua	Fondo / pareti /linea d'acqua
Durate del ciclo di pulizia	Solo fondo: 1h, 1h30, 2h Fondo / pareti / linea d'acqua: 1h, 1h30, 2h	Solo fondo: 1h30 Fondo / pareti / linea d'acqua: 1h30
Programmi di pulizia	6	2
Impostazione del tempo di pulizia	Sì	No
Indicatore di filtro pieno	Sì	No
Coperchio del filtro	Trasparente	Trasparente
Lunghezza del cavo	18 m	15 m
Carrello	Sì	No
Garanzia	2 anni	2 anni

> FUNZIONAMENTO DEL QUADRO COMANDI
della gamma CyclonX Pro

SIMBOLI DEL QUADRO COMANDI	DESCRIZIONE DEI SIMBOLI	RC 4400	RC 4380
	Avviamento/arresto del robot	•	•
	Indicatore di controllo	•	•
	Superficie da pulire* Solo fondo Fondo + pareti + linea d'acqua	•	•
	Controllo della superficie	•	•
	Indicazione « pulizia filtro »	•	-
	Regolazione del tempo di pulizia	•	-

* Il ciclo di pulizia selezionato è visibile dalle icone illuminate.



GAMMA PULITORI CYCLONX™ PRO

RC 4400 CYCLONX™ PRO

DESCRIZIONE

UN CONCENTRATO DI TECNOLOGIA
+ Pulizia ottimale per fondo/pareti/linea d'acqua
+ Grande capacità di aspirazione
+ Accesso al filtro con la semplice pressione di un pulsante

2 ANNI GARANZIA

PUSH'N'GO

ACCESSORI INCLUSI NELLA CONFEZIONE

		
Carrello di trasporto	Quadro di comando	Cestello filtrante 100 micron

Codice Alfanumerico P37

CODICE E PREZZO

Codice	WR000021
Prezzo Iva esclusa	1.207,00 €

PER QUALI PISCINE

Tipo di piscina	Piscine interrate, piscine fuori terra a pareti rigide, max consigliato 12x6 m
Forma della vasca	Rettangolare, ovale, forma libera
Fondo	Piatto, lieve pendenza, pendenza composta, a tramoggia
Rivestimento	Liner, PVC armato

DESCRIZIONE

Zone di pulizia	Fondo/pareti/linea d'acqua
Numero/durata cicli di pulizia	6 cicli / 1h, 1h30, 2h (solo fondo), 1h, 1h30, 2h (fondo/pareti/linea d'acqua)
Fonte d'energia	Autonomo, connessione a 230 V a monte del trasformatore
Spostamento	Pre-programmato
Sistema di trazione	Cingoli
Trasmissione	Ingranaggi
Spazzole	Si
Lift System	No
Finestra trasparente	Si
Indicatore di filtro pieno	Si
Telecomando	No
Sicurezza	Sistema spiaggia, sicurezza fuori dall'acqua, protezione elettronica dei motori
Sistema di filtrazione/ accesso	Filtro rigido con accesso dall'alto
Numero di pezzi per bancale	16

CARATTERISTICHE TECNICHE

Numero di motori	2
Tensione alim. quadro	200-240 VAC ; 50 Hz
Tensione alim. robot	30 VDC
Potenza assorbita	150 W
Lunghezza cavo	18 m
Dimensione robot (LxPxa)	41 x 42 x 28 cm
Dimensione imballo (LxPxa)	56 x 56 x 46 cm
Peso robot	9.5 kg (peso imballato 19.1 kg)
Superficie filtrante/Livello filtrazione	850 cm² / 100 micron
Capacità del filtro	3,7 L
Ampiezza di pulizia teorica	22 cm

Codice Alfanumerico P45

ACCESSORI DISPONIBILI OPZIONALI

				
	Filtro per detriti molto fini 60 micron	Filtro per detriti grossi 200 micron	Filtro per detriti fini 100 micron	Sacca di protezione
Codice	R0632602	R0632601	R0632600	R0568100
Prezzo	55,90 €	55,90 €	55,90 €	58,21 €

Prodotto consigliato per la vendita in negozio e/o in showroom per la specificità e la complessità del prodotto e/o della sua installazione.



GAMMA PULITORI CYCLONX™ PRO

RC 4380 CYCLONX™ PRO

DESCRIZIONE

UN CONCENTRATO DI TECNOLOGIA
+ Pulizia ottimale per fondo/pareti/linea d'acqua
+ Grande capacità di aspirazione
+ Accesso al filtro con la semplice pressione di un pulsante

ACCESSORI INCLUSI NELLA CONFEZIONE

		
Quadro di comando	Cestello filtrante 100 micron	Base quadro di comando

Codice Alfanumerico P37

CODICE E PREZZO

Codice	WR000240
Prezzo Iva esclusa	1.076,00 €

PER QUALI PISCINE

Tipo di piscina	Piscine interrate, piscine fuori terra a pareti rigide, max consigliato 10x5 m
Forma della vasca	Rettangolare, ovale, forma libera
Fondo	Piatto, lieve pendenza, pendenza composta, a tramoggia
Rivestimento	Liner, PVC armato

DESCRIZIONE

Zone di pulizia	Fondo/pareti/linea d'acqua
Numero/durata cicli di pulizia	2 cicli fondo «pulizia profonda» 1h30 fondo/pareti/linea d'acqua 1h30
Fonte d'energia	Autonomo, connessione a 230 V a monte del trasformatore
Spostamento	Pre-programmato
Sistema di trazione	Cingoli
Trasmissione	Ingranaggi
Spazzole	Si
Lift System	No
Finestra trasparente	Si
Indicatore di filtro pieno	No
Telecomando	No
Sicurezza	Sistema spiaggia, sicurezza fuori dall'acqua, protezione elettronica dei motori
Sistema di filtrazione/accesso	Filtro rigido con accesso dall'alto
Numero di pezzi per bancale	20

CARATTERISTICHE TECNICHE

Numero di motori	2
Tensione alim. quadro	200-240 VAC ; 50-60 Hz
Tensione alim. robot	30 VDC
Potenza assorbita	150 W
Lunghezza cavo	15 m
Dimensione robot (LxPxa)	41 x 42 x 28 cm
Dimensione imballo (LxPxa)	56 x 56 x 38 cm
Peso robot	9 kg (peso imballato 17.1 kg)
Superficie filtrante/Livello filtrazione	850 cm² / 100 micron
Capacità del filtro	3,7 L
Ampiezza di pulizia teorica	22 cm

Codice Alfanumerico P45

ACCESSORI DISPONIBILI OPZIONALI

					
	Filtro per detriti molto fini 60 micron	Filtro per detriti grossi 200 micron	Filtro per detriti fini 100 micron	Sacca di protezione	Trolley
Codice	R0632602	R0632601	R0632600	R0568100	R0639500
Prezzo	55,90 €	55,90 €	55,90 €	58,21 €	125,00 €

Prodotto consigliato per la vendita in negozio e/o in showroom per la specificità e la complessità del prodotto e/o della sua installazione.

Tornax PRO - efficienza, pura e semplice



Facile accesso al filtro



Cingoli



Pulisce il fondo della piscina



Pulisce il fondo e le pareti della piscina (RT 3200)



Leggero per una maneggevolezza senza sforzo



Filtro facile da pulire

TABELLA COMPARATIVA DELLA GAMMA

	RT 3200	RT 2100
		
Zone di pulizia	Fondo / Pareti	Solo fondo
Tipi di piscina	9 x 4 m (16,5 m di cavo)	8 x 4 m (14 m di cavo)
	Liner, PVC armato, poliestere, cemento verniciato, piastrelle*	Liner, PVC armato, poliestere, cemento verniciato, piastrelle*
	Rettangolare, ovale, forma libera	Rettangolare, ovale, forma libera
Filtro	3 L	3 L
	Filtro rigido / Accesso dall'alto	Filtro rigido / Accesso dall'alto
	Finestra trasparente	Finestra opaca
	cestello filtrante da 100 micron	cestello filtrante da 100 micron
Peso (senza cavo)	5.5 kg	5.5 kg
Peso (all'uscita dall'acqua)	13 kg	13 kg
Durata dei cicli di pulizia	1 ciclo / 3h	1 ciclo / 2h 30
Garanzia	2 anni	2 anni
Carrello di trasporto	No	No

*Con spazzole specifiche

GAMMA PULITORI TORNAX PRO

RT 3200 TORNAX PRO



DESCRIZIONE

EFFICIENZA, PURA E SEMPLICE

+ Pulizia efficiente del fondo e delle pareti
+ Leggero per una maneggevolezza senza sforzo
+ Filtro facile da pulire

ACCESSORI INCLUSI NELLA CONFEZIONE

		
Quadro di comando	Cestello filtrante fine 100µ	Base quadro di comando

Codice Alfanumerico P37

CODICE E PREZZO

Codice	WR000093
Prezzo Iva esclusa	793,00 €

PER QUALI PISCINE

Tipo di piscina	Piscine interrate, piscine fuori terra a pareti rigide, max consigliato 9x4 m
Forma della vasca	Rettangolare, ovale, forma libera
Fondo	Piatto, lieve pendenza, pendenza composta
Rivestimento	Liner, poliestere, PVC armato, cemento verniciato, piastrelle*

DESCRIZIONE

Zone di pulizia	Fondo/Pareti
Numero / Durata cicli di pulizia	1 ciclo: 3h
Fonte d'energia	Autonoma, collegata a 230V a monte del trasformatore
Spostamento	Pre-programmato
Sistema di trazione	Cingoli
Trasmissione	Ingranaggi
Spazzole	Si
Sicurezza	Sistema spiaggia, sicurezza fuori dall'acqua, protezione elettronica dei motori
Sistema di filtrazione / accesso	Filtro rigido con accesso dall'alto
Numero di pezzi per bancale	36

CARATTERISTICHE TECNICHE

Numero di motori	2
Tensione alim. quadro	100-240 VAC; 50 / 60 Hz
Tensione alim. robot	30 VDC
Potenza assorbita	100 W
Lunghezza cavo	16,5m
Dimensione robot (LxPxa)	37 x 29 x 30 cm
Dimensione imballo (LxPxa)	56 x 37 x 38 cm
Peso robot	5,5 kg (peso imballato 11 kg)
Superficie filtrante / Livello filtrazione	480 cm² / 100µ
Capacità del filtro	3 L
Ampiezza di pulizia teorica	17 cm

Codice Alfanumerico P45

ACCESSORI DISPONIBILI OPZIONALI

					
	Filtro per detriti molto fini 60 micron	Filtro per detriti grossi 200 micron	Filtro per detriti fini 100 micron	Carrello di trasporto	Spazzola specifica per piastrelle (1 unità)
Codice	R0763100	R0763000	R0762900	R0767600	R0774900
Prezzo	48,84 €	48,84 €	48,84 €	124,55 €	38,77 €

*Con spazzole specifiche

Prodotto consigliato per la vendita in negozio e/o in showroom per la specificità e la complessità del prodotto e/o della sua installazione.



GAMMA PULITORI TORNAX PRO

RT 2100 TORNAX PRO

DESCRIZIONE

EFFICIENZA, PURA E SEMPLICE
+ Pulizia efficiente del fondo
+ Leggero per una maneggevolezza senza sforzo
+ Filtro facile da pulire

2 ANNI GARANZIA

ACCESSORI INCLUSI NELLA CONFEZIONE



Quadro di comando



Cestello filtrante fine 100µ



Base quadro di comando

Codice Alfanumerico P37

CODICE E PREZZO

Codice	WR000092
Prezzo Iva esclusa	680,00 €

PER QUALI PISCINE

Tipo di piscina	Piscine interrate, piscine fuori terra a pareti rigide, max consigliato 8x4 m
Forma della vasca	Rettangolare, ovale, forma libera
Fondo	Piatto, lieve pendenza, pendenza composta
Rivestimento	Liner, poliestere, PVC armato, cemento verniciato, piastrelle*

DESCRIZIONE

Zone di pulizia	Fondo
Numero / Durata cicli di pulizia	1 ciclo / 2h 30
Fonte d'energia	Autonoma, collegata a 230V a monte del trasformatore
Spostamento	Pre-programmato
Sistema di trazione	Cingoli
Trasmissione	Ingranaggi
Spazzole	Si
Sicurezza	Sistema spiaggia, sicurezza fuori dall'acqua, protezione elettronica dei motori
Sistema di filtrazione / accesso	Filtro rigido con accesso dall'alto
Numero di pezzi per bancale	36

CARATTERISTICHE TECNICHE

Numero di motori	2
Tensione alim. quadro	100-240 VAC ; 50 / 60 Hz
Tensione alim. robot	30 VDC
Potenza assorbita	100 W
Lunghezza cavo	14m
Dimensione robot (LxPxa)	37 x 29 x 30 cm
Dimensione imballo (LxPxa)	56 x 37 x 38 cm
Peso robot	5,5 kg (peso imballato 10 kg)
Superficie filtrante / Livello filtrazione	480 cm² / 100µ
Capacità del filtro	3 L
Ampiezza di pulizia teorica	17 cm

Codice Alfanumerico P45

ACCESSORI DISPONIBILI OPZIONALI

	 Filtro per detriti molto fini 60 micron	 Filtro per detriti grossi 200 micron	 Filtro per detriti fini 100 micron	 Carrello di trasporto	 Spazzola specifica per piastrelle (1 unità)
Codice	R0763100	R0763000	R0762900	R0767600	R0774900
Prezzo	48,84 €	48,84 €	48,84 €	124,55 €	38,77 €

*Con spazzole specifiche

Prodotto consigliato per la vendita in negozio e/o in showroom per la specificità e la complessità del prodotto e/o della sua installazione.

Vortrax, Arcomax e Arco - pulitori per piscine pubbliche



	TRX 7700 iQ	TRX 7500 iQ	Arcomax	Arco
				
Rivestimenti	Liner, poliestere, PVC armato, cemento verniciato, piastrelle	Liner, poliestere, PVC armato, cemento verniciato, piastrelle	Liner, poliestere, PVC armato, cemento verniciato, piastrelle	Liner, poliestere, PVC armato, cemento verniciato, piastrelle
Forme della vasca	Rettangolare, ovale, forma libera	Rettangolare, ovale, forma libera	Rettangolare	Rettangolare, ovale, forma libera
Fondo	Piatto, lieve pendenza, pendenza composta, a tramoggia	Piatto, lieve pendenza, pendenza composta, a tramoggia	Piatto, lieve pendenza, pendenza composta	Piatto, lieve pendenza, pendenza composta
Dimensioni	Piscine pubbliche con pareti rigide fino a 25 m di lunghezza (cavo 30m)	Piccole e medie piscine pubbliche con pareti rigide fino a 20 m di lunghezza (cavo 25m)	Medie e grandi piscine pubbliche con pareti rigide fino a 50 m di lunghezza (cavo 40m)	Medie piscine pubbliche con pareti rigide fino a 30 m di lunghezza (cavo 30m)
Sistema di trazione	Cingoli - 2 motori	Cingoli - 2 motori	Cingoli - 2 motori	Cingoli - 2 motori
Zone di pulizia	Fondo / Pareti / Linea d'acqua	Fondo / Pareti / Linea d'acqua	Fondo / Pareti	Fondo / Pareti
Capacità del filtro	4 L	5 L	5,1 kg	3,1 kg
Sensor Nav System™	√	√	-	-
Controllo da remoto	√ **tramite app**	√ **tramite app**	√ **bluetooth**	√ **bluetooth**
Spazzole	(Spazzole Contact + ZZ)	(Spazzole Contact + ZZ)	PVA	PVA
N° di cicli di pulizia	Multipli	Multipli	Multipli	Multipli
Zona di pulizia	Multipli da 0h30 a 6h00 con cicli preimpostati: -Veloce: Solo fondo 1h15 -Intelligente: fondo / pareti / linea d'acqua -Ultra: fondo / pareti / linea d'acqua (2h45)	Multipli da 0h30 a 6h00 con cicli preimpostati: -Veloce: Solo fondo 1h15 -Intelligente: fondo / pareti / linea d'acqua -Ultra: fondo / pareti / linea d'acqua (2h45)	Multipli con cicli preimpostati: -Solo fondo -fondo / pareti / linea d'acqua -Partenza ritardata: le due modalità di pulizia inizieranno con 3 ore di ritardo.	Multipli con cicli preimpostati: -Solo fondo -fondo / pareti / linea d'acqua -Partenza ritardata: le due modalità di pulizia inizieranno con 3 ore di ritardo.
Lift system	√	√	-	-
Timer	√	√	-	-
Indicatore filtro pieno	√	√	√	√
Sistema di filtrazione	Filtro rigido con accesso dall'alto	Filtro rigido con accesso dall'alto	Doppio filtro con accesso sotto il pulitore	Doppio filtro con accesso sotto il pulitore
Temperatura dell'acqua	√	√	-	-
Garanzia	3 anni*	3 anni*	2 anni	2 anni

* 2 anni + 1 anno se il pulitore è connesso all'applicazione iAqualink™

GAMMA PULITORI ELETTRICI PER PISCINE PUBBLICHE

TRX 7700 iQ VORTRAX

NEW 2022



DESCRIZIONE

PROGETTATO PER PISCINE PUBBLICHE, ROBOT INTELLIGENTE, EFFICIENTE E ROBUSTO

+ Sensori ultrasonici per rilevare pareti e ostacoli
+ Sensor Nav System™: pulizia intelligente e personalizzata con un sistema anti-groviglio senza la necessità dello swivel
+ Nuovo materiale resistente e sistema a trazione per un uso intensivo
+ Aspirazione ultra potente e di lunga durata
+ Progettato per un uso professionale in piscine pubbliche in hotel, campeggi e centri sportivi

ACCESSORI INCLUSI NELLA CONFEZIONE

Carrello
Quadro di comando
Filtro in acciaio inox per detriti 150 micron
Filtro per detriti molto fini 60 micron
Spazzole Contact
App gratuita



Filtro in acciaio inox per detriti 150 micron



Nuovo materiale più resistente.
Mantiene il colore originale anche dopo molte ore di utilizzo.

Codice Alfanumerico P37

CODICE E PREZZO

Codice	WR000414
Prezzo Iva esclusa	2.607,00 €

PER QUALI PISCINE

Tipo di piscina	Piscine pubbliche (hotel, campeggi, centri sportivi) con pareti rigide, fino a 25m di lunghezza
Forma della vasca	Rettangolare, ovale, forma libera
Fondo	Piatto, lieve pendenza, pendenza composta
Rivestimento	Liner, poliestere, PVC armato, cemento verniciato, piastrelle

DESCRIZIONE

Zone di pulizia	Fondo / Pareti / Linea d'acqua
Numero / Durata cicli di pulizia	Multipli da 0h30 a 6h00 con cicli preimpostati: -Veloce: Solo fondo 1h15 -Intelligente: fondo / pareti / linea d'acqua -Ultra: fondo / pareti / linea d'acqua (2h45)
Timer	7 giorni/ Partenza ritardata fino a 3h
Fonte d'energia	Autonomo, connessione a 230V a monte del trasformatore
Spostamento	Pre-programmato
Sistema di trazione	Cingoli - 2 motori
Trasmissione	Ingranaggi con componenti rinforzati
Sensore di pressione	Sì
Spazzole	Sì (Spazzole Contact + ZZ)
Lift System	Sì
Indicatore filtro pieno	Sì
Controllo da remoto	Sì, tramite app
Sensori Ultrasonici	Sì
Misurazione della temperatura dell'acqua	Sì
Sensore di pressione	Sì
Sicurezza	Sistema spiaggia, sicurezza fuori dall'acqua, protezione elettronica dei motori
Sistema di filtrazione / accesso	Filtro rigido con accesso dall'alto
Numero di pezzi per bancale	12

CARATTERISTICHE TECNICHE

Numero di motori	3
Tensione alimentazione quadro	200-240 VAC ; 50 / 60 Hz
Tensione alimentazione robot	30 VDC
Potenza assorbita	150 W
Lunghezza cavo	30m
Dimensione robot (L x W x h)	47 x 51 x 29 cm
Dimensione imballo (L x W x h)	56 x 56 x 46 cm
Peso robot	13 kg
Peso imballo	24 kg
Capacità del filtro	1180 cm^3
Capacità filtrante	5L
Ampiezza di pulizia teorica	24,5 cm

* 2 anni + 1 anno se il pulitore è connesso all'applicazione iAqualink™

Codice Alfanumerico P45

ACCESSORI DISPONIBILI OPZIONALI (NON INCLUSI)

	Filtro 100 micron	Filtro per detriti grossi - 200 micron
Codice	R0863600	R0863700
Prezzo	62,84 €	62,84 €

Prodotto consigliato per la vendita in negozio e/o in showroom per la specificità e la complessità del prodotto e/o della sua installazione.

GAMMA PULITORI ELETTRICI PER PISCINE PUBBLICHE

TRX 7500 iQ VORTRAX

NEW 2022



DESCRIZIONE

PROGETTATO PER PISCINE PUBBLICHE, ROBOT INTELLIGENTE, EFFICIENTE E ROBUSTO

+ Sensor Nav System™: pulizia intelligente e personalizzata con un sistema anti-groviglio senza la necessità dello swivel
+ Nuovo materiale resistente e sistema a trazione per un uso intensivo
+ Aspirazione ultra potente e di lunga durata
+ Progettato per un uso professionale in piscine pubbliche in hotel, campeggi e centri sportivi

3 ANNI GARANZIA*

Sensor Nav System

TRACKS TRACTION

PATENTED CYCLONE SUCTION

iAquaLink CONTROL

PATENTED LIFT SYSTEM®

ACCESSORI INCLUSI NELLA CONFEZIONE

- Carrello
- Quadro di comando
- Filtro a due strati 150 + 60µ (con la possibilità di usare quello da 150µ da solo)
- Spazzole Contact
- App gratuita

Codice Alfanumerico P37

CODICE E PREZZO

Codice	WR000413
Prezzo Iva esclusa	2.008,00 €

PER QUALI PISCINE

Tipo di piscina	Piscine pubbliche di piccole - medie dimensioni (hotel, campeggi, residence) con pareti rigide, fino a 20 m di lunghezza
Forma della vasca	Rettangolare, ovale, forma libera
Fondo	Piatto, lieve pendenza, pendenza composta
Rivestimento	Liner, poliestere, PVC armato, cemento verniciato, piastrelle

DESCRIZIONE

Zone di pulizia	Fondo / Pareti / Linea d'acqua
Numero / Durata cicli di pulizia	Multipli da 0h30 a 6h00 con cicli preimpostati: -Veloce: Solo fondo 1h15 -Intelligente: fondo / pareti / linea d'acqua -Ultra: fondo / pareti / linea d'acqua (2h45)
Timer	7 giorni/ Partenza ritardata fino a 3h
Fonte d'energia	Autonomo, connessione a 230V a monte del trasformatore
Spostamento	Pre-programmato
Sistema di trazione	Cingoli - 2 motori
Sensore di pressione	Sì
Spazzole	Sì (Spazzole Contact + ZZ)
Lift System	Sì
Indicatore filtro pieno	Sì
Controllo da remoto	Sì, tramite app
Misurazione della temperatura dell'acqua	Sì
Sicurezza	Sistema spiaggia, sicurezza fuori dall'acqua, protezione elettronica dei motori
Sistema di filtrazione / accesso	Filtro rigido con accesso dall'alto
Numero di pezzi per bancale	12

CARATTERISTICHE TECNICHE

Numero di motori	3
Tensione alimentazione quadro	200-240 VAC ; 50 / 60 Hz
Tensione alimentazione robot	30 VDC
Potenza assorbita	150 W
Lunghezza cavo	25m
Dimensione robot (L x W x h)	47 x 51 x 29 cm
Dimensione imballo (L x W x h)	56 x 56 x 46 cm
Peso robot	11 kg
Peso imballo	21kg
Capacità del filtro	1180 cm^3
Capacità filtrante	5L
Ampiezza di pulizia teorica	24,5 cm

* 2 anni + 1 anno se il pulitore è connesso all'applicazione iAqualink™

Codice Alfanumerico P45

ACCESSORI DISPONIBILI OPZIONALI (NON INCLUSI)

	Filtro 100 micron	Filtro per detriti grossi 200 micron
Codice	R0863600	R0863700
Prezzo	62,84 €	62,84 €

Prodotto consigliato per la vendita in negozio e/o in showroom per la specificità e la complessità del prodotto e/o della sua installazione.

GAMMA PULITORI ELETTRICI PER PISCINE PUBBLICHE

ARCOMAX

NEW 2022



DESCRIZIONE

PROGETTATO PER UN USO INTENSO IN PISCINE PUBBLICHE DI MEDIE E GRANDI DIMENSIONI

+ Sensori ad infrarossi per rilevare pareti e ostacoli
+ Giroscopio e sistema di navigazione intelligente
+ Sistema a trazione per un uso intensivo
+ Controllo da remoto
+ Aspirazione ultra potente
+ Progettato per un uso professionale in piscine pubbliche di medie e grandi dimensioni per centri natatori, piscine comunali, campeggi e centri sportivi

PROFESSIONAL ADVICE RECOMMENDED

PARTENZA RITARDATA

SMART NAVIGATION

SENSORE AD INFRAROSSI

TURBO MODE

ACCESSORI INCLUSI NELLA CONFEZIONE

Carrello
Telecomando
Quadro di comando
Filtrazione a due strati
Applicazione Bluetooth gratuita

Codice Alfanumerico P37

CODICE E PREZZO

Codice	WR000397
Prezzo Iva esclusa	8.156,00 €

PER QUALI PISCINE

Tipo di piscina	Piscine pubbliche di medie e grandi dimensioni (centri sportivi e natatori, piscine comunali) a pareti rigide, fino a 50 m di lunghezza
Forma della vasca	Rettangolare
Fondo	Piatto, lieve pendenza, pendenza composta
Rivestimento	Liner, poliestere, PVC armato, cemento verniciato, piastrelle

DESCRIZIONE

Zone di pulizia	Fondo / Pareti
Numero / Durata cicli di pulizia	Multipli con cicli preimpostati: -Modalità fondo: solo fondo -Modalità pareti e fondo: fondo / pareti / linea d'acqua -Partenza ritardata: 2 modalità di pulizia che si avviano con un ritardo di 3 ore
Partenza ritardata	Sì
Fonte d'energia	Autonomo, connessione a 230V a monte del trasformatore
Spostamento	Pre-programmato
Sistema di trazione	Cingoli - 2 motori
Trasmissione	Trasmissione a cinghia con componenti rinforzati
Sensore ad infrarossi	Sì
Spazzole	PVA
Indicatore filtro pieno	Sì
Controllo da remoto	Sì (bluetooth)
Sistema di filtrazione / accesso	Filtrazione a due strati con accesso sotto il filtro
Numero di pezzi per bancale	3 / pallet americano

CARATTERISTICHE TECNICHE

Numero di motori	3
Tensione alimentazione quadro	200-240 VAC ; 50 / 60 Hz
Tensione alimentazione robot	24 VDC
Potenza assorbita	150 W
Lunghezza cavo	40 m
Dimensione robot (L x W x h)	80 x 43 x 54 cm
Dimensione imballo (L x W x h)	90 x 51 x 62 cm
Peso robot	18 kg
Peso imballo	28 kg
Capacità filtrante	5,1 kg
Profondità massima	5 m
Ampiezza di pulizia teorica	80 cm

GAMMA PULITORI ELETTRICI PER PISCINE PUBBLICHE

ARCO



DESCRIZIONE

PROGETTATO PER UN USO INTENSO IN PISCINE PUBBLICHE

+ Sensori ad infrarossi per rilevare pareti e ostacoli
+ Giroscopio e sistema di navigazione intelligente
+ Sistema a trazione per un uso intensivo
+ Controllo da remoto
+ Aspirazione ultra potente
+ Progettato per un uso professionale in piscine pubbliche di medie dimensioni per centri natatori e sportivi, piscine comunali, campeggi e centri sportivi

PARTENZA RITARDATA

SMART NAVIGATION

SENSORE AD INFRAROSSI

TURBO MODE

ACCESSORI INCLUSI NELLA CONFEZIONE

Carrello
Telecomando
Quadro di comando
Filtrazione a due strati
Applicazione Bluetooth gratuita

Codice Alfanumerico P37

CODICE E PREZZO

Codice	WR000396
Prezzo Iva esclusa	4.294,00 €

PER QUALI PISCINE

Tipo di piscina	Piscine di medie dimensioni (centri sportivi, hotel, piscine comunali) a pareti rigide, fino a 30 m di lunghezza
Forma della vasca	Rettangolare, ovale, forma libera
Fondo	Piatto, lieve pendenza, pendenza composta
Rivestimento	Liner, poliestere, PVC armato, cemento verniciato, piastrelle

DESCRIZIONE

Zone di pulizia	Fondo / Pareti
Numero / Durata cicli di pulizia	Multipli con cicli preimpostati: -Modalità fondo: solo fondo -Modalità pareti e fondo: fondo / pareti / linea d'acqua -Partenza ritardata: 2 modalità di pulizia che si avviano con un ritardo di 3 ore
Partenza ritardata	Sì, fino a 3 ore
Fonte d'energia	Autonomo, connessione a 230V a monte del trasformatore
Spostamento	Pre-programmato
Sistema di trazione	Cingoli - 2 motori
Trasmissione	Trasmissione a cinghia con componenti rinforzati
Sensore ad infrarossi	Sì
Spazzole	PVA
Indicatore filtro pieno	Sì
Controllo da remoto	Sì (bluetooth)
Sistema di filtrazione / accesso	Filtrazione a due strati con accesso sotto il filtro
Numero di pezzi per bancale	9 / pallet americano

CARATTERISTICHE TECNICHE

Numero di motori	3
Tensione alimentazione quadro	110-240 VAC ; 50 / 60 Hz
Tensione alimentazione robot	24 VDC
Potenza assorbita	150 W
Lunghezza cavo	30 m
Dimensione robot (L x W x h)	43 x 43 x 54 cm
Dimensione imballo (L x W x h)	80 x 40 x 60 cm
Peso robot	9 kg
Peso imballo	22 kg
Capacità filtrante	3,1 kg
Profondità massima	5 m
Ampiezza di pulizia teorica	40 cm

Robot pulitori idraulici - una soluzione semplice e conveniente

TABELLA COMPARATIVA DELLE GAMME

	MX™ 9	T5® Duo	T3®
			
Tecnologia idraulica ad aspirazione	•	•	•
Sistema di funzionamento	Meccanico	Diaframma	Diaframma
Forma della piscina	Tutte le forme	Tutte le forme	Rettangolare/ovale/ rotonda
Fondo della piscina	Tutti i fondi	Piatto / pendenza lieve /pendenza composta	Piatto / pendenza lieve
Dimensioni piscina	12x6 m	12x6 m	9x5 m
Zone di pulizia	Fondo e pareti	Fondo e pareti	Fondo
Potenza minima richiesta dalla pompa di filtrazione	3/4 CV*	3/4 CV	1/2 CV
Numero di tubi da 1 m	12	12	10
Tubi Twist Lock	•	•	•
Garanzia	2 anni	2 anni	2 anni

* 1 CV richiesto per piscine in piastrelle

INSTALLAZIONE TIPICA

- Il robot ad aspirazione si collega direttamente alla presa d'aspirazione o allo skimmer. Non è necessario alcun collegamento elettrico.
- La lunghezza del tubo adatta alla piscina è uguale alla distanza maggiore che il robot può percorrere all'interno della piscina stessa partendo dal punto di connessione (skimmer o presa d'aspirazione) fino all'angolo della piscina più lontano, più una sezione di 1 metro.
- Per un'installazione ottimale, effettuare un test di prova e regolare l'aspirazione del robot utilizzando una valvola di controllo.

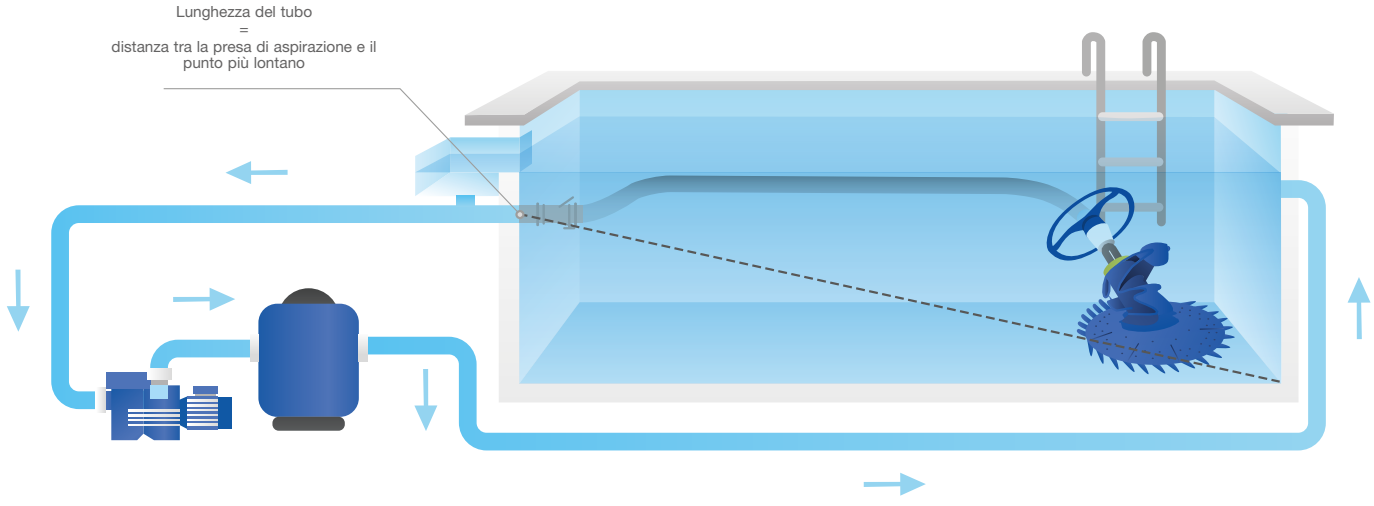

MX 9™



TUTTI I TIPI DI PISCINA

2 ANNI GARANZIA

DESCRIZIONE

+ Sistema di navigazione pre-programmato X-drive: pulizia metodica di tutte le superfici
+ Turboaspirazione: una potente turbina e due eliche periferiche d'aspirazione con spazzole
+ Trasmissione a cingoli dentati: perfetta stabilità e motricità totale
+ Valvola di regolazione flusso: regola automaticamente il flusso in eccesso attraverso il pulitore per prestazioni migliori e maggiore longevità
+ Spazzole rotanti sostituibili

ACCESSORI INCLUSI NELLA CONFEZIONE

						
Spazzole rotanti sostituibili	Tubi Twist Lock	Adattatore conico	Gomito 45° allungato	Gomito 45°	Regolatore di portata (robot)	Valvola di regolazione automatica della portata (skimmer)

Codice Alfanumerico P37

CODICE E PREZZO

Codice	WS000033
Prezzo Iva esclusa	606,00 €

PER QUALI PISCINE

Tipo di piscina	Piscine interrare e piscine fuori terra a pareti rigide, max consigliato 12x6 m
Forma della vasca	Rettangolare, ovale, forma libera
Fondo	Piatto, lieve pendenza, pendenza composta, a tramoggia
Rivestimento	Piastrelle, liner, poliestere, PVC armato, cemento verniciato

DESCRIZIONE

Zone di pulizia	Fondo e pareti
Ciclo di pulizia	Filtrazione di 6h consigliata in 3 fasi da 2h
Fonte d'energia	Gruppo filtrante
Spostamento	Aleatorio
Sistema di funzionamento	Aspirazione meccanica: turbina d'aspirazione
Installazione	Da parte dell'utente, sulla presa aspirafango o sullo skimmer
Tipo di detriti aspirati	Fini, medi
Numero di pezzi per bancale	30

CARATTERISTICHE TECNICHE

Lunghezza dei tubi	12 sezioni da 1 m
Dimensione robot (LxPxa)	41 x 19 x 22 cm
Dimensione imballo (LxPxa)	102 x 23 x 37 cm
Peso robot	3,2 kg (peso imballato: 9,5 kg)
Capacità della filtrazione	Circuito di filtrazione della piscina
Ampiezza di pulizia	36 cm
Potenza minima richiesta dalla pompa di filtrazione	3/4 (1 CV per piscine in piastrelle)
Velocità di spostamento	8 m/min

Codice Alfanumerico P45

ACCESSORI DISPONIBILI OPZIONALI

		
	Sacca invernale per i tubi	Confezione da 6 pz di tubo da 1 m
Codice	W70151P	W78055
Prezzo	76,38 €	148,04 €

Prodotto consigliato per la vendita in negozio e/o in showroom per la specificità e la complessità del prodotto e/o della sua installazione.

T5® Duo



2 ANNI GARANZIA

TUTTI I TIPI DI PISCINA

TUTTI I TIPI DI RIVESTIMENTO

DESCRIZIONE

+ Disco Duo Traction Control flessibile in due parti: un'aderenza ottimale
+ Diaframma Dia Cyclone: aspirazione ancora più potente

ACCESSORI INCLUSI NELLA CONFEZIONE

			
Tubi Twist Lock	Ruota anti-bloccaggio	Tester di portata	Valvola di regolazione automatica della portata (skimmer)

Codice Alfanumerico P37

CODICE E PREZZO

Codice	W78046
Prezzo Iva esclusa	339,00 €

PER QUALI PISCINE

Tipo di piscina	Piscine interrate e piscine fuori terra a pareti rigide, max consigliato 12X6 m
Forma della vasca	Rettangolare, ovale, forma libera
Fondo	Piatto, lieve pendenza, pendenza composta
Rivestimento	Piastrelle, liner, poliestere, PVC armato, cemento verniciato

DESCRIZIONE

Zone di pulizia	Fondo e pareti
Ciclo di pulizia	Filtrazione di 6h consigliata in 3 fasi da 2h
Fonte d'energia	Gruppo filtrante
Spostamento	Aleatorio
Sistema di funzionamento	Diaframma DiaCyclone
Installazione	Da parte dell'utente, sulla presa aspirafango o sullo skimmer
Tipo di detriti aspirati	Fini, medi
Numero di pezzi per bancale	24

CARATTERISTICHE TECNICHE

Lunghezza dei tubi	12 sezioni da 1 m
Dimensione robot (LxPxa)	44 x 43 x 22 cm
Dimensione imballo (LxPxa)	99 × 45,5 × 29,5 cm
Peso robot	1,4 kg (peso imballato: 8,4 kg)
Capacità della filtrazione	Circuito di filtrazione della piscina
Ampiezza di pulizia	44 cm
Potenza minima richiesta dalla pompa di filtrazione	3/4 CV
Velocità di spostamento	6 m/min

Codice Alfanumerico P45

ACCESSORI DISPONIBILI OPZIONALI

		
	Sacca invernale per i tubi	Confezione da 6 pz di tubo da 1 m
Codice	W70151P	W78055
Prezzo	76,38 €	148,04 €

T3®



2 ANNI GARANZIA

TUTTI I TIPI DI RIVESTIMENTO

DESCRIZIONE

+ Diaframma DiaCyclone: aspirazione ancora più potente
+ Disco con alettoni: mobilità ottimale del pulitore

ACCESSORI INCLUSI NELLA CONFEZIONE

			
Tubi Twist Lock	Ruota anti-bloccaggio	Tester di portata	Valvola di regolazione automatica della portata (skimmer)

Codice Alfanumerico P37

CODICE E PREZZO

Codice	W70674
Prezzo Iva esclusa	231,00 €

PER QUALI PISCINE

Tipo di piscina	Piscine interrate e piscine fuori terra a pareti rigide, max consigliato 9x5 m
Forma della vasca	Rettangolare, ovale
Fondo	Piatto, lieve pendenza
Rivestimento	Piastrelle, liner, poliestere, PVC armato, cemento verniciato

DESCRIZIONE

Zone di pulizia	Fondo
Ciclo di pulizia	Filtrazione di 6h consigliata in 3 fasi da 2 h
Fonte d'energia	Gruppo filtrante
Spostamento	Aleatorio
Sistema di funzionamento	Diaframma DiaCyclone
Installazione	Da parte dell'utente, sulla presa aspirafango o sullo skimmer
Tipo di detriti aspirati	Fini, medi
Numero di pezzi per bancale	27

CARATTERISTICHE TECNICHE

Lunghezza dei tubi	10 sezioni da 1 m
Dimensione robot (LxPxa)	41 x 36 x 28 cm
Dimensione imballo (LxPxa)	102,8 x 41,5 x 22,4 cm
Peso robot	1,2 kg (peso imballato: 6,8 kg)
Capacità della filtrazione	Circuito di filtrazione della piscina
Ampiezza di pulizia	30 cm
Potenza minima richiesta dalla pompa di filtrazione	1/2 CV
Velocità di spostamento	6,5 m/min

Codice Alfanumerico P45

ACCESSORI DISPONIBILI OPZIONALI

		
	Sacca invernale per i tubi	Confezione da 6 pz di tubo da 1 m
Codice	W70151P	W78055
Prezzo	76,38 €	148,04 €



Cyclonic Leaf Catcher

DESCRIZIONE

+ Cattura foglie ad aspirazione ciclonica: aspirazione costante e detriti in sospensione
+ Nessuna perdita di carico
+ Cestello filtrante trasparente, di ampie dimensioni e facile da svuotare
+ Si adatta a tutti i tipi di tubo

ACCESSORI INCLUSI NELLA CONFEZIONE



Adattatori tubi standard e Twist Lock

Codice Alfanumerico P37

CODICE E PREZZO

Codice	W37110
Prezzo Iva esclusa	122,48 €

DESCRIZIONE

Sistema di funzionamento	Aspirazione ciclonica
Installazione	Da parte dell'utente, sulla presa aspirafango o sullo skimmer
Tipo di detriti aspirati	Tutti i detriti

CARATTERISTICHE TECNICHE

Dimensione (LxPxa)	23 x 19 x 28 cm
Dimensione imballo (LxPxa)	24 x 20 x 29 cm
Peso	1 kg (peso imballato: 1,3 kg)

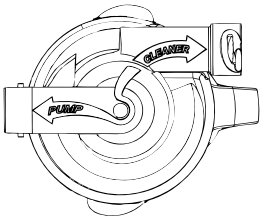

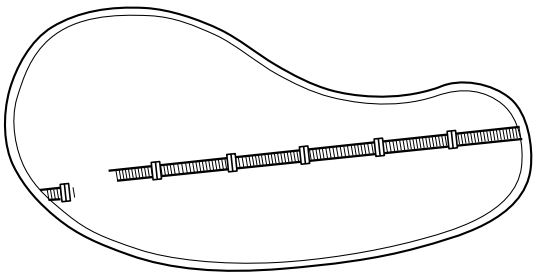

Collegare il cattura foglie al tubo il più vicino possibile alla presa aspirafango o allo skimmer. Assicuratevi che il cattura foglie sia orientato correttamente (pump=tubo verso la pompa, e cleaner=tubo verso il robot).



PULITORI IDRAULICI

SPA WAND

DESCRIZIONE

+ Pulizia mirata per i piccoli volumi: spa, angoli di piscine, ecc.
+ Aspirafango manuale efficace, semplice da utilizzare e non necessita di alcun collegamento
+ Detriti aspirati in un filtro indipendente in acciaio inossidabile

2 ANNI GARANZIA

TUTTI I TIPI DI PISCINA

TUTTI I TIPI DI RIVESTIMENTO

ACCESSORI INCLUSI NELLA CONFEZIONE

		
Filtro in acciaio	2 ugelli di pulizia	Supporto a parete

Codice Alfanumerico P37

CODICE E PREZZO

Codice	01409
Prezzo Iva esclusa **(confezione standard 12 pezzi)**	77,53 €

PER QUALI PISCINE

Tipo di piscina	Piscine interrate e piscine fuori terra a pareti rigide, spa, scale, scivoli, blocchi di filtrazione integrati
Forma della vasca	Rettangolare, ovale, forma libera
Fondo	Piatto, pendenza lieve, pendenza composta
Rivestimento	Piastrelle, liner, poliestere, PVC armato, cemento verniciato

DESCRIZIONE

Fonte d'energia	Manuale
Tipo di detriti aspirati	Polvere, insetti, ghiaia, foglie, ecc.
Installazione	Da parte dell'utente

CARATTERISTICHE TECNICHE

Dimensione (LxPxa)	7 x 7 x 144 cm
Dimensione imballo (LxPxa)	8 x 9 x 146 cm
Peso	1,2 kg (peso imballato: 1,7 kg)
Superficie filtrante	Filtro indipendente

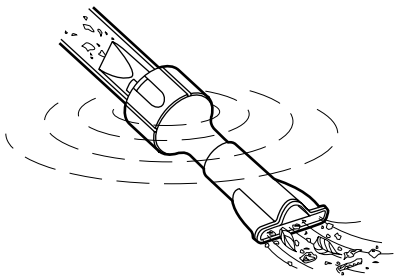

Bocca larga: ideale per i detriti che galleggiano in superficie o in sospensione.

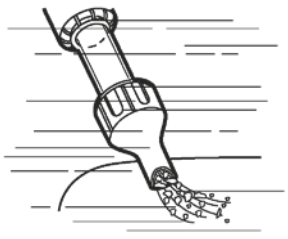

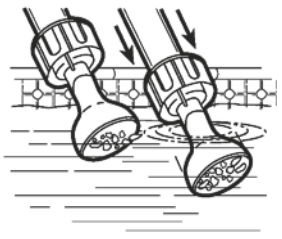

Bocca doppia funzione: per i detriti sul fondo o negli angoli.



PULITORI

ASPIRAFANGO AUTOMATICI ASTRALPOOL 596

Aspirafango Splasher



DESCRIZIONE

Splasher è un aspirafango automatico. Usa il sistema di filtrazione della piscina al fine di raccogliere i detriti nel prefiltro della pompa. Si collega direttamente alla piastra aspirante dello skimmer e funziona in contemporanea al sistema filtrante della piscina. Il suo sistema a membrana assicura una performance migliore e più silenziosa.

Aree di pulizia: fondo e pareti.

Tipo di fondo: piatto o a tramoggia.

Dimensione della piscina: fino a 9 metri di lunghezza

Pressione minima della pompa di filtrazione richiesta: ½ HP

Incluso nella confezione: tubo di 9,6 m

	Codice	Prezzo €	Cod. Alfanumerico	Imb. Standard	Peso Kg Standard	Volume m³ Standard
Aspirafango Splasher	**66281**	232,00	P15	1	5,6	0.05

Aspirafango Mamba



DESCRIZIONE

Mamba è un aspirafango automatico. Usa il sistema di filtrazione della piscina al fine di raccogliere i detriti nel prefiltro della pompa. Si collega direttamente alla piastra aspirante dello skimmer e funziona contemporaneamente al sistema filtrante della piscina. La duplice aspirazione di Mamba assicura che la pompa e il filtro non necessitino mai di acqua. La valvola regolabile funziona sia per operazioni che richiedono una capacità ridotta di filtrazione sia per quelle che ne richiedono una significativa.

Aree di pulizia: fondo e pareti.

Tipo di fondo: piatto o a tramoggia.

Dimensione della piscina: fino a 9 metri di lunghezza

Pressione minima della pompa di filtrazione richiesta: ½ HP

Incluso nella confezione: tubo di 9,6 m, regolatore di flusso, un adattatore universale

	Codice	Prezzo €	Cod. Alfanumerico	Imb. Standard	Peso Kg Standard	Volume m³ Standard
Aspirafango Mamba	**60092**	160,12	P15	1	7	0.061

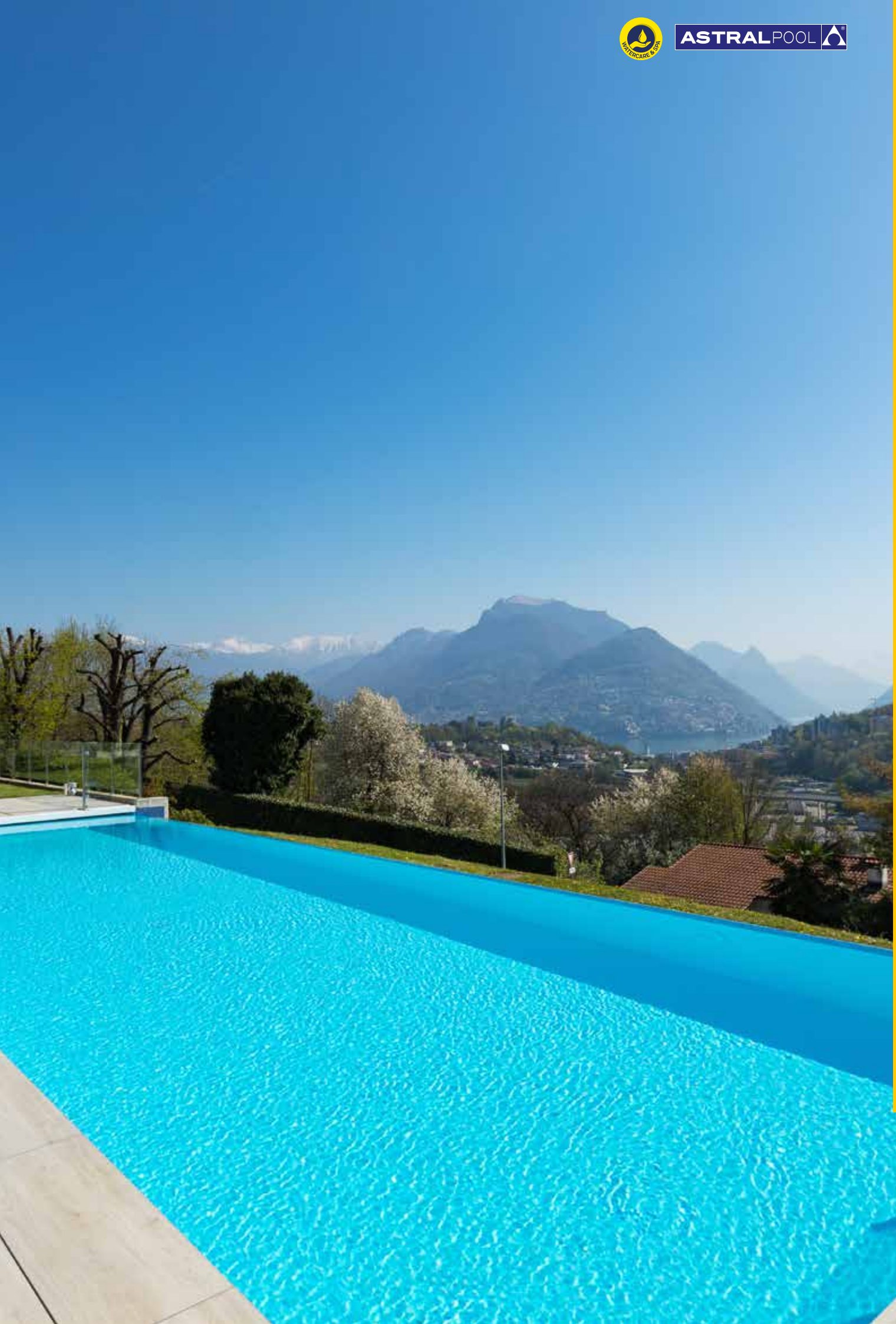





RISCALDAMENTO

ZODIAC®

LE SOLUZIONI PER IL RISCALDAMENTO DELLA PISCINA	600
LE POMPE DI CALORE	603
POMPA DI CALORE Z950	610
POMPA DI CALORE POWER FORCE	612
POMPA DI CALORE Z550IQ	614
POMPA DI CALORE Z400IQ	616
POMPA DI CALORE Z300	618
POMPA DI CALORE Z200 DEFROST	620
RISCALDATORI ELETTRICI	622
RISCALDATORE ELETTRICO RE/I	623
RISCALDATORE ELETTRICO RE/U	624
RISCALDATORE ELETTRICO RED LINE	625
RISCALDATORE ELETTRICO RE/L	626
GLI SCAMBIATORI	627
SCAMBIATORE DI CALORE A PIASTRE URANUS	628
SCAMBIATORE HEAT LINE	630

Equipaggiare una piscina con una soluzione di riscaldamento significa superare i capricci del meteo e prolungare la durata d'utilizzo della piscina. Pompe di calore, riscaldatori, scambiatori,... l'ampia gamma di prodotti Zodiac permette di godere di un'acqua alla temperatura ideale e costante in tutte le circostanze.

I parametri per scegliere un sistema di riscaldamento

Per definire il sistema adatto ad una piscina, bisogna conoscere il suo **volume (in m³), il periodo d'utilizzo** desiderato e stimare quale **temperatura (in °C)** deve raggiungere l'acqua della piscina.

Questi semplici parametri vi permetteranno di misurare e selezionare correttamente il sistema di riscaldamento e vi garantiranno **il massimo confort a un costo ridotto.**

La scelta dell'attrezzatura di riscaldamento dipende anche dalla sorgente energetica che può essere utilizzata.



TABELLA COMPARATIVA DELLE GAMME

	POMPE DI CALORE	RISCALDATORI ELETTRICI	SCAMBIATORI
			
Soluzione	Autonoma, dedicata alla piscina	Autonoma, dedicata alla piscina	Collegata al riscaldamento domestico
Energia utilizzata	Rinnovable	Elettrica	Quella del riscaldamento domestico (gas, olio, elettrica, rinnovabile,...)
Costi d'esercizio	€	€€€	da € a €€€
Investimento	€€	€	€
Vantaggi	Economica e performante	Installazione semplice, aumento della temperatura rapido	Aumento della temperatura rapido, compatibile con tutti i sistemi di riscaldamento
Utilizzo	Tutte le piscine esterne e interne	Spa e piscine utilizzate il weekend o in seconde case	Piscine interne e esterne in prossimità del riscaldamento domestico

LE POMPE DI CALORE
La soluzione economica ed ecologica

Accessibili e facili da installare, le pompe di calore costituiscono la soluzione ideale per riscaldare tutta la piscina risparmiando energia.

Come funziona?

La pompa di calore è **un apparecchio termodinamico.** Il suo principio di funzionamento è molto semplice: l'apparecchio cattura le calorie dall'aria per restituirle direttamente all'acqua della piscina.



L'80% dell'energia proviene dall'aria.

Il 20% dell'energia proviene dalla vostra fornitura d'elettricità.

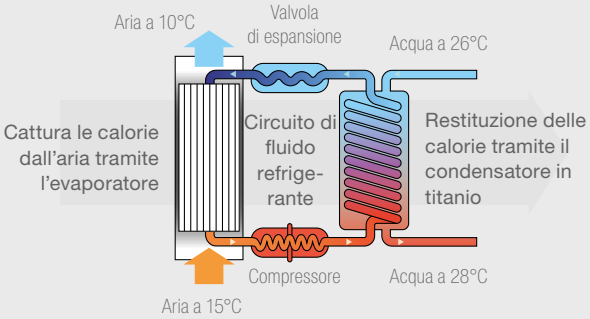

La pompa di calore recupera le calorie dall'aria esterna.

La pompa di calore restituisce le calorie all'acqua della piscina tramite scambio termodinamico.

Guardate il video
grazie al seguente codice QR:

oppure visitando il nostro canale YouTube:

www.zodiac-poolcare.it/ZODIAC-POOLCAREIT

Le pompe di calore possono essere installate facilmente sia sulle piscine in fase di costruzione sia su quelle già esistenti, tramite semplici connessioni elettriche e idrauliche.

Che tipo di sbrinamento?

Se la temperatura esterna è bassa, l'evaporatore tenderà a gelarsi, il che ridurrà la sua performance: è necessario quindi rimuovere questo gelo.
Esistono due tipi di sbrinamento per le pompe di calore:

- **Sbrinamento per ventilazione o sbrinamento economico**
  Il circuito frigorifero si ferma qualche minuto. Funziona solo la ventilazione permettendo così lo sbrinamento naturale della batteria mediante il calore dell'aria esterna (>7°C). Questo tipo di sbrinamento è adatto e sufficiente per tutte le piscine esterne (solo utilizzo stagionale in zone climatiche favorevoli).
- **Sbrinamento per inversione di ciclo**
  Il circuito frigorifero è invertito: il calore dell'acqua della piscina è recuperato per sbrinare l'evaporatore. Ciò permette il funzionamento della pompa fino alla temperatura di -12°C (in base ai modelli). Questo tipo di sbrinamento è indispensabile per le piscine interne o riparate funzionanti tutto l'anno. Il calore generato dallo scambio termodinamico viene sfruttato per sbrinare rapidamente la batteria.



Un servizio di supporto per la misurazione è a vostra disposizione

Zodiac vi permette **di misurare direttamente voi stessi le apparecchiature Zodiac su Internet grazie al software BilPi** e di beneficiare del supporto da parte dell'ufficio tecnico Zodiac. Per saperne di più, consultate la rubrica Servizi in introduzione a questo catalogo.

SERVIZI +

SIMBOLO DI RIFERIMENTO
Zodiac vi mette a disposizione soluzioni di servizi per aiutarvi. Identificate questi servizi all'interno del catalogo attraverso questa illustrazione.

Come confrontare le performance delle pompe di calore?

Per confrontare le performance delle pompe di calore tra di loro, è indispensabile comparare la potenza fornita e il COP alle stesse condizioni di temperatura e di igrometria.

Sono due i valori principali che caratterizzano le performance delle pompe di calore: la loro potenza e il loro coefficiente di performance.

- **La potenza, espressa in kW,** rappresenta la quantità di calore che è trasmessa all'acqua.

Essa varia in funzione di tre parametri a cui è esposta la pompa di calore durante l'utilizzo: la temperatura dell'aria esterna, l'igrometria dell'aria esterna e la temperatura dell'acqua della piscina.

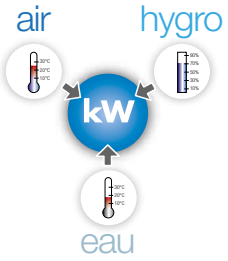

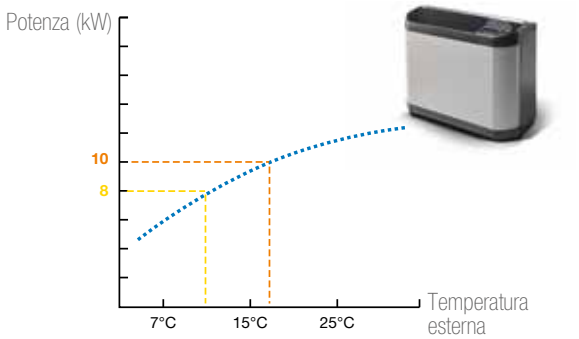

- **Il COP o coefficiente de performance** corrisponde al rapporto esistente tra la potenza fornita all'acqua della piscina e il consumo elettrico della pompa di calore.

Ad esempio, un COP di 5 significa che per 1kW consumato dal contatore elettrico, la pompa di calore fornisce all'acqua della piscina 5 volte l'energia consumata, e cioè 5 kW.

Perciò, più il COP è elevato, più la pompa è performante ed economica.

Come la potenza, il COP dipende direttamente dalle condizioni d'utilizzo.

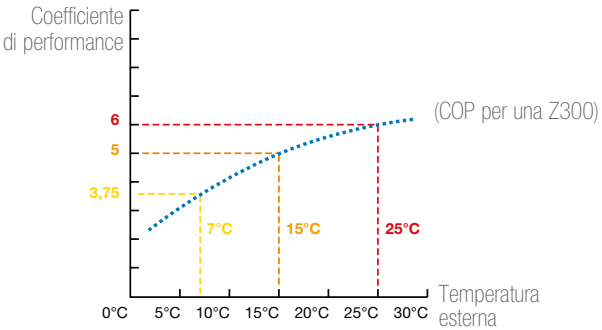

Le pompe di calore Zodiac: certificate NF

La certificazione NF per piscine comprende:

- Performance (potenza restituita, COP, livello sonoro) garantite e misurate in un laboratorio riconosciuto dall'organismo di certificazione.
- Un controllo annuale delle performance dei prodotti e delle informazioni riportate nel catalogo.
- Certificazione del costruttore e revisione annuale per il mantenimento di questa certificazione.
- Una garanzia di servizi ai clienti: servizi di centri assistenza adeguati, pezzi di ricambio disponibili.

Reale garanzia di performance, qualità e impegno dei servizi per i clienti e il consumatore finale!









SIMBOLO DE RIFERIMENTO
El 90% de los profesionales conoce la marca NF y la identifica como símbolo de calidad.

LE POMPE DI CALORE
Un'installazione silenziosa

Misurare con precisione il livello sonoro

Le ultime tecnologie utilizzate nella concezione degli evaporatori, ventilatori e compressori permettono alle pompe di calore Zodiac di essere estremamente silenziose.

Il livello sonoro deve essere misurato da un organismo certificato per avere un valore reale e oggettivo. Esso è espresso sia:

- **In potenza acustica dB(A):** è il livello sonoro grezzo dalla fonte di emissione.
- **In pressione acustica dB(A):** è la grandezza acustica percepita dall'orecchio umano. Essa dipende dall'ambiente di installazione e dalla distanza alla quale viene presa la misura. Essa deve quindi essere sempre accompagnata da una distanza di misura.

Più ci si allontana dalla fonte di emissione, più il livello della pressione sonora diminuisce: si riduce di 6 dB(A) raddoppiando la distanza.



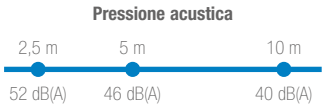

Per confrontare il livello sonoro di più macchine, verificate il valore disponibile: potenza o pressione, e se si stratta della pressione, a quale distanza è stata misurata.

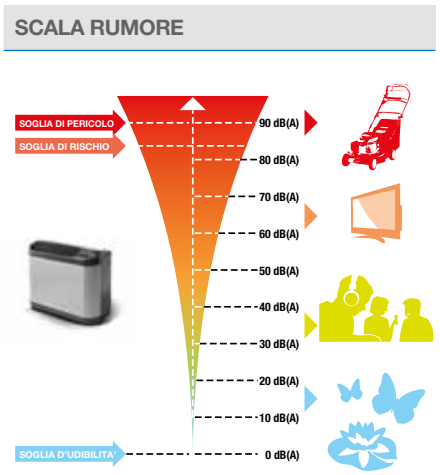

Raccomandazioni per l'installazione di una pompa di calore dalla piscina

Un apparecchio come la pompa di calore comporta degli elementi "in movimento" (compressore, ventilatore, ecc.) le cui vibrazioni possono propagarsi e sommarsi.

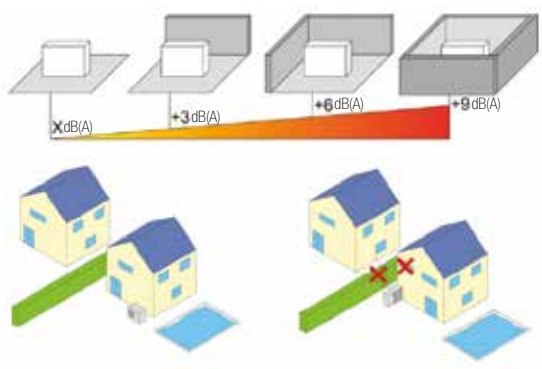

Per evitare o ridurre i rumori, bisogna rispettare alcune regole d'installazione:

- **Privilegiare gli spazi liberi** (evitare gli angoli e i cortili interni), poiché le onde sonore provenienti da tutti i lati dell'apparecchio si riflettono sulle superfici che incontrano.
- **Non installare l'apparecchio sotto o di fronte a una finestra.**
- **Per un buon rapporto col vicinato:**
  - Installare l'apparecchio il più lontano possibile dai limiti della proprietà.
  - La ventilazione non deve essere direzionata verso le proprietà altrui.

Ridurre la trasmissione delle vibrazioni tramite un supporto

- Inserire appropriati blocchi antivibranti
- Poiché perdono di efficacia col passare del tempo, sostituirli ove si renda necessario per assicurare l'assorbimento delle vibrazioni.
- Posizionare la pompa su una base inerte. La sua massa deve essere minimo 2 volte la massa della pompa di calore. Deve essere indipendente dalla costruzione.



Blocchi antivibranti



Base inerte

Tabella - potenza acustica/pressione

	Potenza acustica (Lw) (dB(A))	Pressione acustica (Lp) a n metri (dB(A)) (Basata su standard tecnici definiti dalla legge EN60704-1:2010+A11:2012)									
		1m	2m	3m	4m	5m	6m	7m	8m	9m	10m
Z950 35	83	68	64	61	59	57	56	55	53	53	52
Z950 45	83	68	64	61	59	57	56	55	53	53	52
Z950 60	90	74	70	67	65	64	62	61	60	59	58
Z950 90	90	73	70	67	65	64	62	61	60	59	58
Z950 120	90	73	69	67	65	63	62	61	60	59	58
Power force 25T	70	52	49	46	45	43	42	41	40	39	38
Power force 35T	71	52	49	47	45	44	42	41	40	39	39
Z550iQ MD4 - 50% capacity	54	40	35	32	30	28	27	26	25	24	23
Z550iQ MD4 - 100% capacity	62	48	43	40	38	36	35	34	33	32	31
Z550iQ MD5 - 50% capacity	57	43	38	35	33	31	30	29	28	27	26
Z550iQ MD5 - 100% capacity	66	52	47	44	42	40	39	38	37	36	35
Z550iQ TD5 - 50% capacity	56	42	37	34	32	30	29	28	27	26	25
Z550iQ TD5 - 100% capacity	66	52	47	44	42	40	39	38	37	36	35
Z550iQ MD8 - 50% capacity	53	39	34	31	29	27	26	25	24	23	22
Z550iQ MD8 - 100% capacity	67	53	48	45	43	41	40	39	38	37	36
Z550iQ TD8 - 50% capacity	57	43	38	35	33	31	30	29	28	27	26
Z550iQ TD8 - 100% capacity	67	53	48	45	43	41	40	39	38	37	36
Z400iQ MD4-Silent mode	61	47	42	39	37	35	34	33	32	31	30
Z400iQ MD4-Standard mode	64	50	45	42	40	38	37	36	35	34	33
Z400iQ MD5-Silent mode	63	49	44	41	39	37	36	35	34	33	32
Z400iQ MD5-Standard mode	65	51	46	43	41	39	38	37	36	35	34
Z400iQ MD7-Silent mode	63	48	44	41	39	37	36	35	34	33	32
Z400iQ MD7-Standard mode	66	51	47	44	42	40	39	38	37	36	35
Z400iQ TD7-Silent mode	66	51	47	44	42	40	39	38	37	36	35
Z400iQ TD7-Standard mode	68	53	49	46	44	42	41	40	39	38	37
Z400iQ MD8-Silent mode	61	46	42	39	37	35	34	33	32	31	30
Z400iQ MD8-Standard mode	64	49	45	42	40	38	37	36	35	34	33
Z400iQ TD8-Silent mode	62	47	43	40	38	36	35	34	33	32	31
Z400iQ TD8-Standard mode	65	50	46	43	41	39	38	37	36	35	34
Z400iQ MD9-Silent mode	62	47	43	40	38	36	35	34	33	32	31
Z400iQ MD9-Standard mode	64	49	45	42	40	38	37	36	35	34	33
Z400iQ TD9-Silent mode	63	48	44	41	39	37	36	35	34	33	32
Z400iQ TD9-Standard mode	66	51	47	44	42	40	39	38	37	36	35
Z 300 M4	67	53	48	45	43	41	40	39	38	37	36
Z 300 M5	68	54	49	46	44	42	41	40	39	38	37
Z 300 M7	70	56	51	48	46	44	43	42	41	40	39
Z 300 T5	67	53	48	45	43	41	40	39	38	37	36
Z 200 M2 / MD2	66	52	48	45	42	41	39	38	37	36	35
Z 200 M3 / MD3	67	53	49	46	43	42	40	39	38	37	36
Z 200 M4/ MD4	69	55	50	47	45	43	42	40	39	38	37
Z 200 M5 / MD5	72	58	53	50	48	46	45	43	42	41	41

Raccomandazioni per l'installazione

- All'esterno, in prossimità di un locale tecnico e a una distanza sufficiente dalla piscina (secondo le norme elettriche in vigore)
- Su una superficie stabile, solida e a livello.
- Prevedere tra la pompa di calore e ciò che la circonda (muri, piante, ...) le distanze minime secondo il seguente schema.

Installazione di una pompa di calore orizzontale

Area libera minima in metri

	A	B	C	D
Z200 D	0,5	0,5	0,8	3
Z300	0,8	0,5	0,8	4
POWERFORCE	0,5	0,5	0,8	4

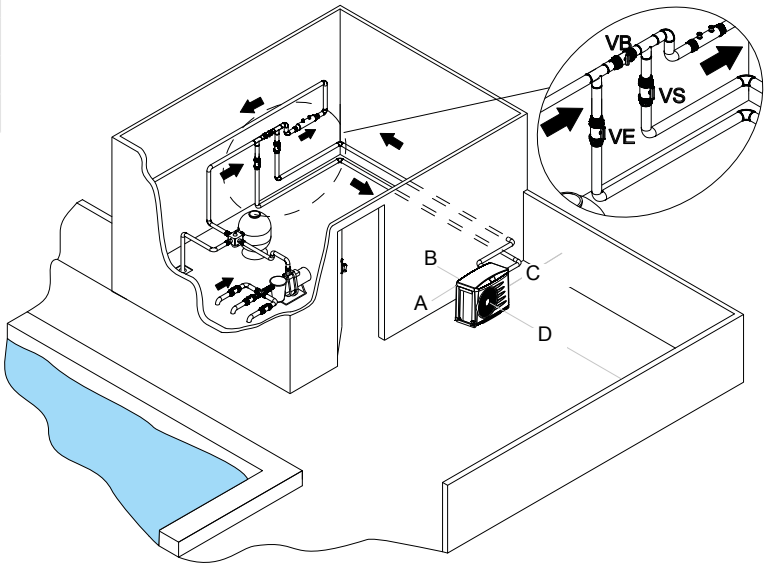

Installazione di una pompa di calore verticale

Area libera minima in metri

	A	B	C	D	E
Z400iQ	0,5	0,5	0,5	0,5	5
Z550iQ	0,5	0,5	0,5	0,5	5
Z950	1	1	0,8	1	5

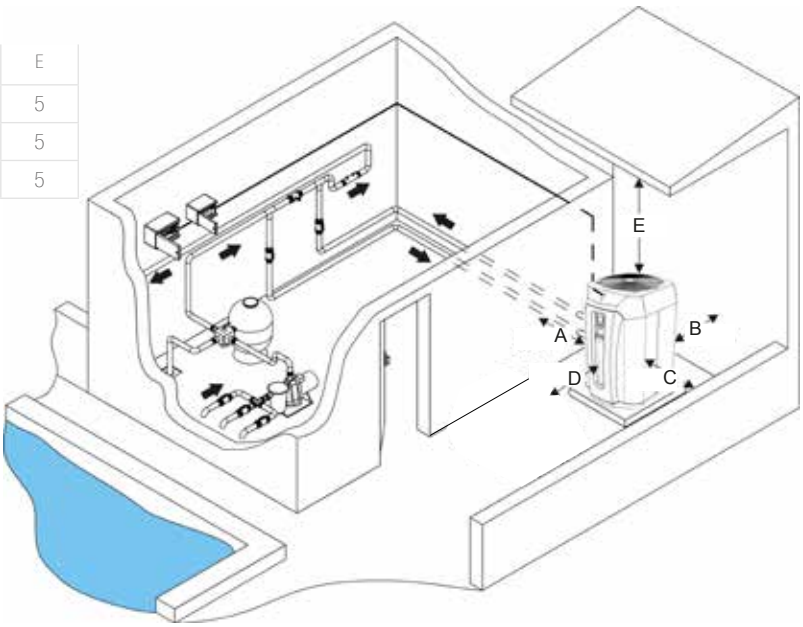

Questi schemi mostrano le distanze raccomandate per una maggiore efficienza e una maggiore facilità di manutenzione. Ulteriori metodi di installazione, possono essere considerazione, con una possibile impatto sulle performance e sulla manutenzione.

Per informazioni complete sull'installazione, per favore fare riferimento al manuale utente.

Zone climatiche

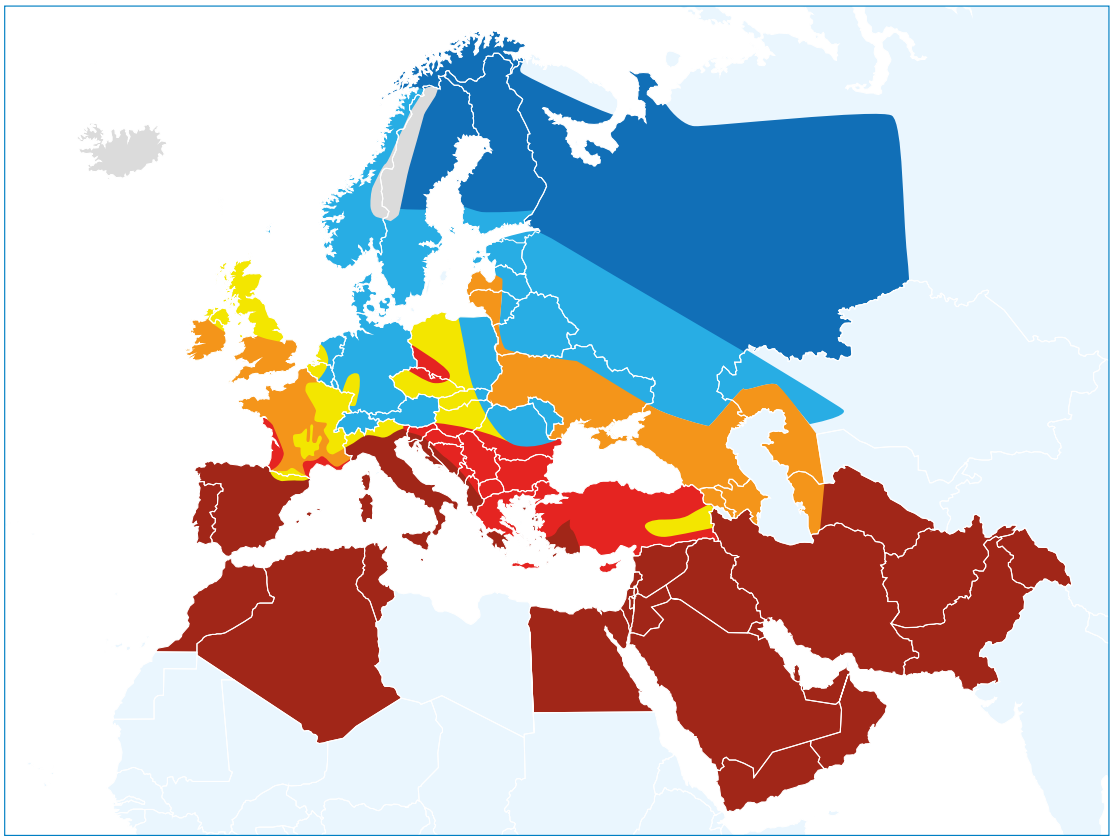

Zone 1	
Zone 2	
Zone 3	
Zone 4	
Zone 5	
Zone 6	
Zone 7	

Come interpretare le tabelle?

(esempio gamma Z200 D)

Facendo riferimento alla gamma Z200, dal 15 maggio al 15 settembre, per una piscina di 35m^3, profondità 1,5m, localizzati nells zona 2, con una copertura; con un tempo pari a 4 giorni per riscaldare la piscina partendo da 15° arrivando a 28°, 14 ore di filtrazione, piscina residenziale, raccomandiamo Z200 M5 come pompa di calore.

Questa tabella non sostiuisce una misurazione completa svolta da Zodiac BILPI. Per una misurazione completa, utilizzare il nostro configuratore BilPi.

Z950

ZONE CLIMATICHE

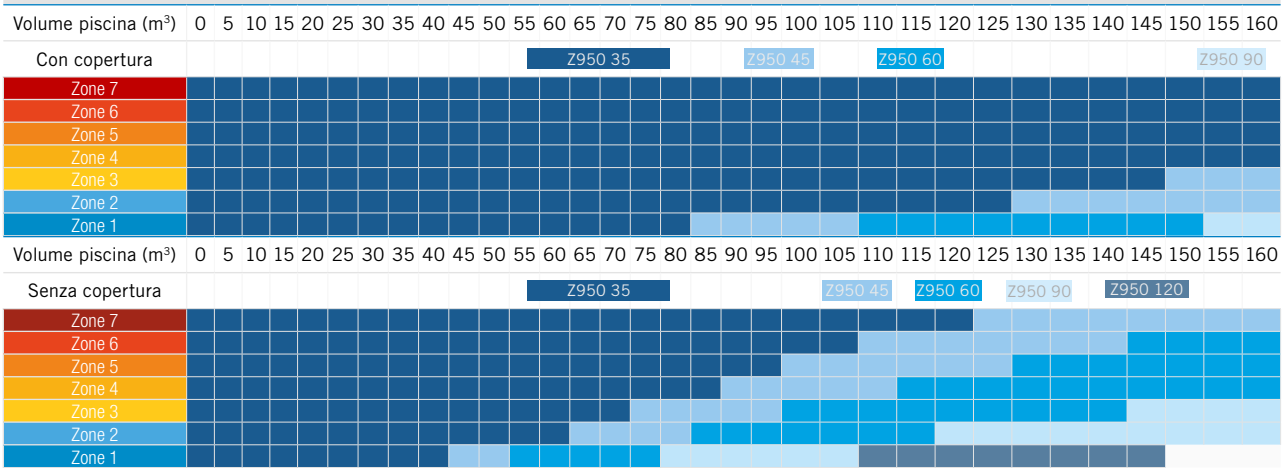

Powerforce

ZONE CLIMATICHE

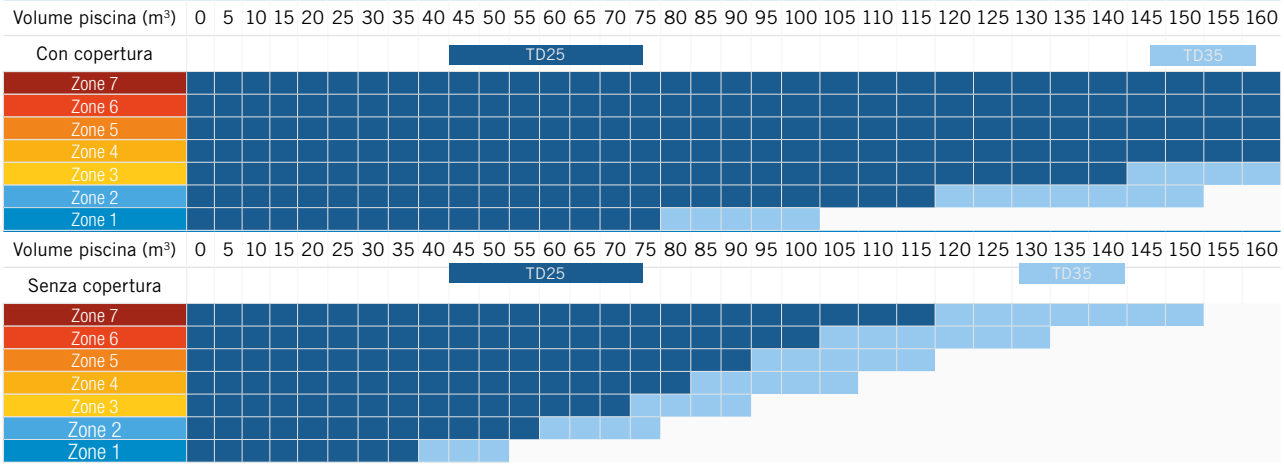

Z550iQ

ZONE CLIMATICHE

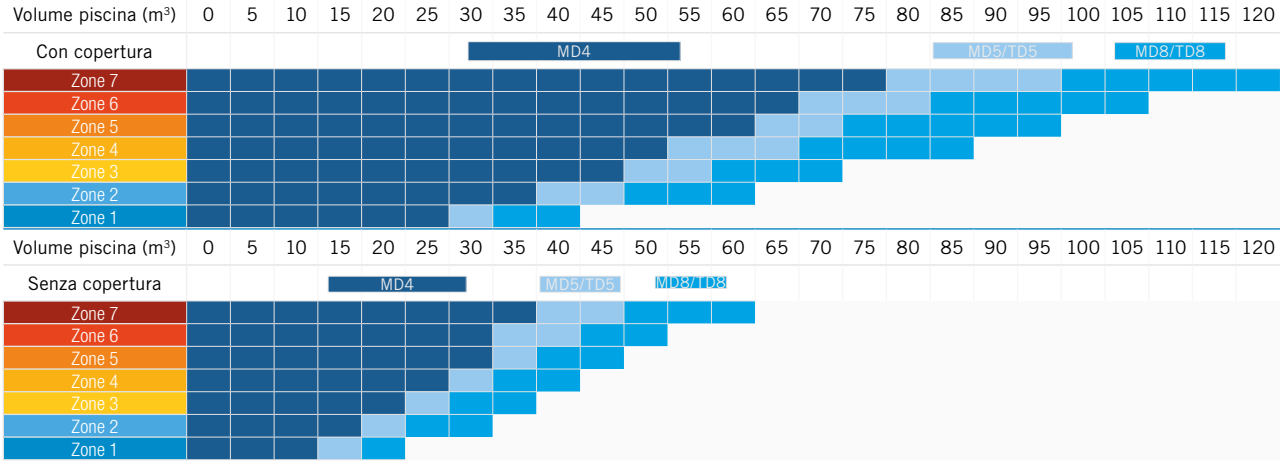

Questa tabella è uno strumento di supporto per la misurazione. Fa riferimento ad una piscina residenziale, nel periodo fra il 15 maggio al 15 settembre, profondità 1,5m; con un tempo pari a 4 giorni per riscaldare la piscina partendo da 15° arrivando a 28°. Per una misurazione personalizzata, consultare il configuratore BILPI: https://pro.zodiac-poolcare.com/bilpi

Z400 iQ

ZONE CLIMATICHE

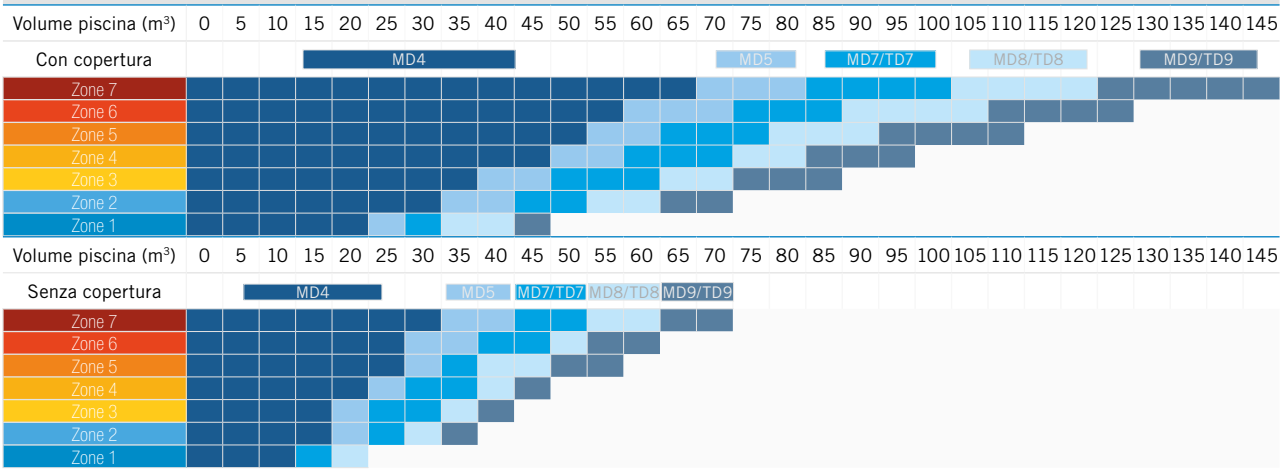

Z300

ZONE CLIMATICHE

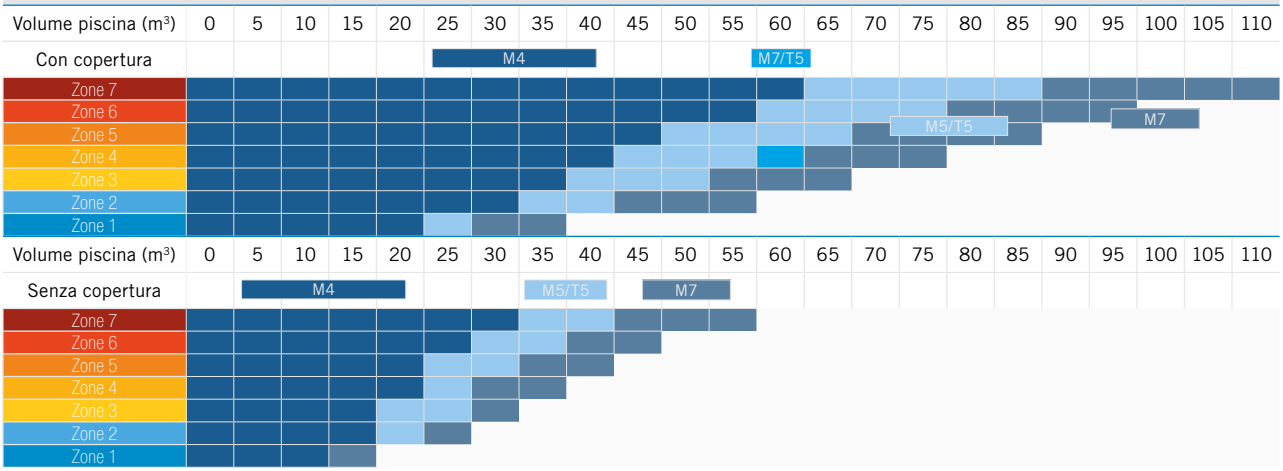

Z200 defrost

ZONE CLIMATICHE

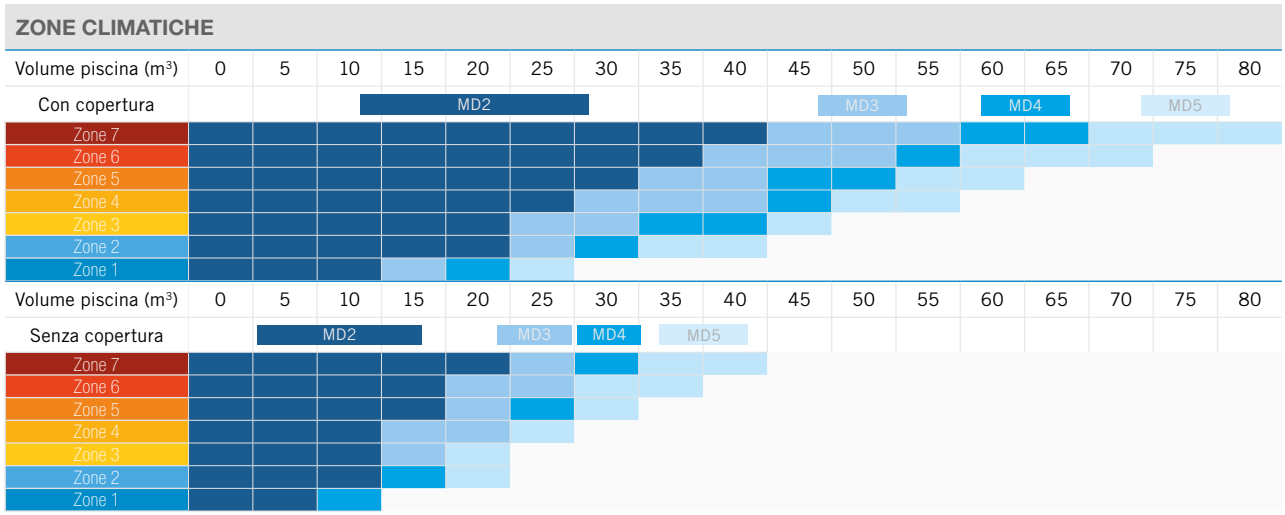

Questa tabella è uno strumento di supporto per la misurazione. Fa riferimento ad una piscina residenziale, nel periodo fra il 15 maggio al 15 settembre, profondità 1,5m; con un tempo pari a 4 giorni per riscaldare la piscina partendo da 15° arrivando a 28°. Per una misurazione personalizzata, consultare il configuratore BILPI: https://pro.zodiac-poolcare.com/bilpi

Le pompe di calore
Un'ampia gamma per rispondere a tutte le esigenze

Zodiac propone un'ampia gamma di pompe di calore adatte ai bisogni specifici di ciascuna piscina fornendo ad ogni occasione **prodotti di qualità.** Questi sistemi per il riscaldamento sono compatibili con **tutti i tipi di trattamento dell'acqua** e adatte a tutti i tipi di piscina: tutte le forme, piscine interne o esterne.

Una soluzione ecologica

A partire dall'energia dell'aria e grazie al suo compressore, **la pompa di calore fornisce da 4 a 5 volte più potenza di quella che consuma in termini energetici.**

ECO RISPETTOSO

LO SAPEVATE?
L'80% dell'energia utilizzata per riscaldare la piscina proviene dall'aria esterna!

TABELLA COMPARATIVA DELLA GAMMA

	Z950	Power Force	Z550iQ	Z400iQ	Z300	Z200 defrost
						
Tipo di installazione	Piscina pubblica da medie a grandi dimensioni	Piscina pubblica da medie a piccole dimensioni	Piscina Residenziale	Piscina Residenziale	Piscina Residenziale	Piscina Residenziale
Volume massimo della vasca*	Consultare i nostri tecnici					
Benefici	Installazione verticale per piscine di grandi dimensioni	Potenza economica e silenziosa	La scelta della silenziosità e dell'eco-sostenibilità	Elegante e discreta	Certificata, discreta e silenziosa	Il riscaldamento in tutta semplicità
Performance energetica	++	++	+++	++	++	+
Acustica	++	++	+++	++	+	+
Dimensione	++	+	+++	+++	+	++
T° minima di funzionamento	- 12 °C	- 12 °C	- 12 °C	- 12 °C	+5 °C	- 5 °C
Reversibile per raffreddamento della piscina	•	•	•	•		
Priorità riscaldamento	•	•	•	•	•	•
Installazione possibile in locale tecnico**	Su richiesta sono disponibili versioni da interno / canalizzabili		•		•	
Opzione comando a distanza disponibile	•	•	Tramite app	Tramite app	•	•

* Volumi solo a titolo indicativo, fatte salve le specifiche caratteristiche di ciascuna piscina da definire secondo il bilancio termico.
** Con kit locale tecnico appropriato (optional)

Z950



DESCRIZIONE

+ Fuoriuscita verticale dell'aria
+ Struttura in alluminio
+ Funzionamento in tutte le stagioni fino a -12°C

ACCESSORI INCLUSI NELLA CONFEZIONE

- Kit di scarico condensato
- Raccordi PVC 1/2 Ø 63 o 75
- Supporti antivibrazione

Codice Alfanumerico P31 *

CARATTERISTICHE TECNICHE

Modello	Z950 35	Z950 45	Z950 60	Z950 90	Z950 120
Codice	WH000456	WH000458	WH000460	WH000462	WH000464
Prezzo Iva esclusa	14.114,00 €	16.371,00 €	20.884,00 €	28.218,00 €	37.256,00 €

COMPONENTI

- Espulsione verticale dell'aria
- Struttura in alluminio anodizzato
- Display digitale
- Compatibile con Fluidra Connect (automatica e controllo tramite Wi-Fi, con Connect Box opzionale)
- Modalità priorità riscaldamento (controllo dalla pompa di filtrazione)
- Possibile controllo on-off attraverso un interruttore remoto o sistema di automazione locale
- Stop di emergenza
- Modalità automatica di raffreddamento
- Sbrinamento automatico (per ventilazione forzata e inversione di ciclo)
- Termostato antigelo
- Sicurezza pressostato alta e bassa pressione
- Flussostato
- Scambiatore condensatore ad acqua in titanio
- Compressore scroll
- Valvola di espansione elettronica

PERFORMANCE: ARIA 28 °C / ACQUA 28 °C / IGROMETRIA 80%

Potenza restituita (kW)	**39,5**	**48**	**68**	**98**	**133**
Potenza consumata (kW)	6,93	8,53	12,25	17,6	24,97
COP	5,7	5,6	5,5	5,6	5,3

PERFORMANCE: ARIA 15 °C / ACQUA 26 °C / IGROMETRIA 70%

Potenza restituita (kW)	30	40	57	80	110
Potenza consumata (kW)	6,2	8,1	11,5	16,8	23,9
COP	4,9	4,9	4,9	4,8	4,6

DETTAGLI TECNICI

Portata d'acqua media (m³/h)	13	20	30	42	60
Collegamento idraulico	raccordi PVC Ø 63 da incollare		raccordi PVC Ø 75 da incollare		
Alimentazione elettrica	380-400V / 3N~ / 50Hz				
Cavo di alimentazione**	5 x 4	5 x 6	5 x 10	5 x 16	5 x 25
Fluido refrigerante	R410A				
Quantità liquido refrigerante (kg)	6	7,5	9	18 (2x9)	22 (2x11)
Potenza acustica (dB(A))	83		90		
Pressione acustica a 10 m (dB(A)) ***	52		58		

*** Scontistica speciale per alfanumerico P31 - richiedere informazioni al proprio referente commerciale.**

**Cavo non fornito. Per una lughenzza massima raccomandata pari a 20 metri.

***In linea con gli standard EN60704-1:2010+A11:2012.

POMPA DI CALORE Z950

DIMENSIONI (MM) E PESO

	Z950 35	Z950 45	Z950 60	Z950 90	Z950 120
PESO (kg)	185	210	287	447	500
A	1008		1178		1213
B	1146		1192	1532	1652
C	956		1600	2000	2358
D	165				
E	441	359	489	356	489

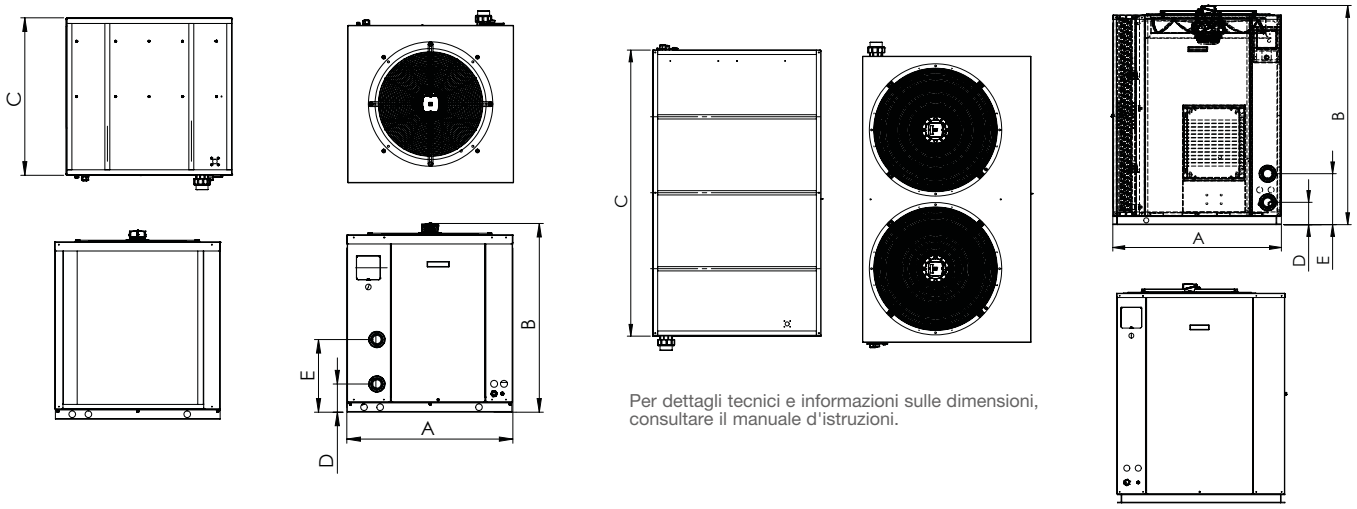

Per dettagli tecnici e informazioni sulle dimensioni, consultare il manuale d'istruzioni.

Codice Alfanumerico P55

ACCESSORI DISPONIBILI OPZIONALI



	Kit PAC Net
	Prodotto specifico per la pulizia dell'evaporatore, kit composto da fusto di 5 L e vaporizzatore
Codice	WMA03491
Prezzo***	122,83 €

*** Scontistica ricambi

Prodotto consigliato per la vendita in negozio e/o in showroom per la specificità e la complessità del prodotto e/o della sua installazione.

Power Force



DESCRIZIONE

+ Ventilatore a velocità variabile, silenzioso e a risparmio energetico
+ Performance certificate
+ Funzionamento in tutte le stagioni fino a -12°C

ACCESSORI INCLUSI NELLA CONFEZIONE

- Copertura invernale
- Kit di scarico condensato
- Raccordi PVC ½ Ø 50
- Supporti antivibrazione

Codice Alfanumerico P31 *

CARATTERISTICHE TECNICHE

Modello	Power Force 25 tri	Power Force 35 tri
Codice	W20PFORCE25TD	W20PFORCE35TD
Prezzo Iva esclusa	10.786,00 €	14.406,00 €

COMPONENTI

- Espulsione orizzontale dell'aria
- Ventilatore a velocità variabile (DC) con riduzione del rumore
- Ventilatore DC, velocità variabile (inverter)
- Modalità automatica di raffreddamento
- Display digitale
- Priorità riscaldamento (controllo della pompa di filtrazione)
- Possibile controllo on-off attraverso un interruttore remoto o sistema di automazione locale
- Struttura in acciaio galvanizzato verniciato con polveri epossidiche
- Scambiatore condensatore ad acqua in titanio
- Sbrinamento automatico per inversione di ciclo
- Compressore scroll On-Off

PERFORMANCE: ARIA 28 °C / ACQUA 28 °C / IGROMETRIA 80%		
Potenza restituita (kW)	**33**	**45,5**
Potenza consumata (kW)	6,1	8,6
COP	5,4	5,3
PERFORMANCE: ARIA 15 °C / ACQUA 26 °C / IGROMETRIA 70% - CERTIFICATE NF		
Potenza restituita (kW)	28,7	37
Potenza consumata (kW)	5,6	7,6
COP	5,1	4,9

DETTAGLI TECNICI

Portata d'acqua media (m³/h)	10	10
Collegamento idraulico	raccordi PVC Ø 63 da incollare	
Alimentazione elettrica	380 - 400V / 3N / 50Hz	
Intensità nominale assorbita (A)	10,6	12,9
Intensità assorbita massima (A)	14,2	18,1
Cavo di alimentazione**	5 x 4	5 x 4
Fluido refrigerante	R410A	
Quantità liquido refrigerante (kg)	6,4	6,3
Potenza acustica (dB(A))	70	71
Pressione acustica a 10 m (dB(A))***	38	39

*** Scontistica speciale per alfanumerico P31 - richiedere informazioni al proprio referente commerciale.**

** Per una lunghezza massima di 20 m.

***In linea con gli standard EN60704-1:2010+A11:2012.

POMPA DI CALORE POWER FORCE

DIMENSIONI (MM) E PESO

	Power Force 25 tri	Power Force 35 tri
Peso (kg)	205	205

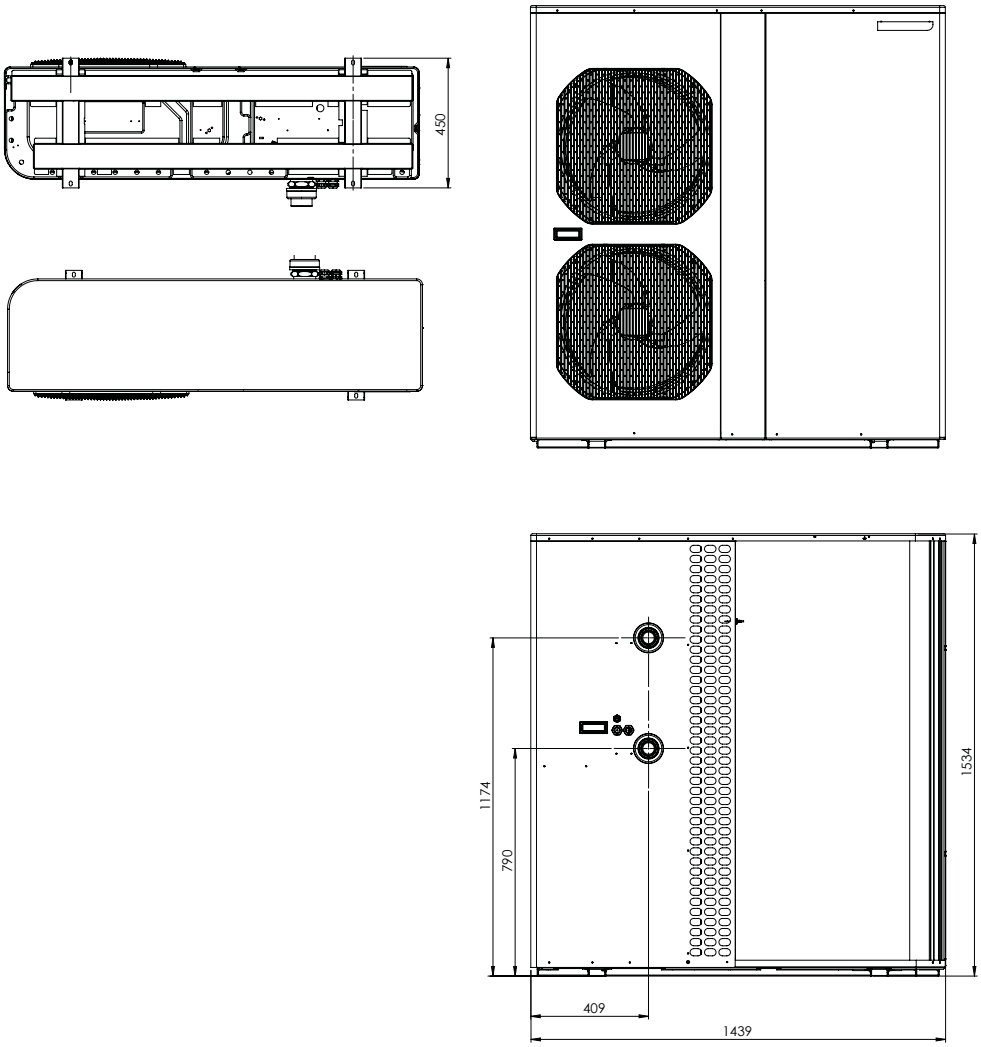

Codice Alfanumerico P55

ACCESSORI DISPONIBILI OPZIONALI

			
	Controllo a distanza	Kit PAC Net	Vaschetta di condensa
	Kit che permette di installare la scatola di comando della pompa di calore in un locale tecnico	Prodotto specifico per la pulizia dell'evaporatore, kit composto da fusto di 5 L e vaporizzatore	Vaschetta che permette il recupero della condensa sotto la pompa di calore
Codice	WTC04004	WMA03491	R07241
Prezzo	463,00 €	122,83 €	316,00 €

PROFESSIONAL ADVICE RECOMMENDED

Prodotto consigliato per la vendita in negozio e/o in showroom per la specificità e la complessità del prodotto e/o della sua installazione.

POMPA DI CALORE Z550IQ

Z550iQ



DESCRIZIONE

+ Tecnologia Inverter: silenziosa ed economica
+ Si adatta facilmente a spazi piccoli
+ Connettività integrata

ACCESSORI INCLUSI NELLA CONFEZIONE

			
Sacca di protezione invernale	Raccordi PVC ½ Ø 50	Supporti antivibrazione	App per smartphone*

Codice Alfanumerico P38

CARATTERISTICHE TECNICHE

Modello	Z550iQ MD4	Z550iQ MD5	Z550iQ TD5	Z550iQ MD8	Z550iQ TD8
Codice	WH000365	WH000366	WH000367	WH000368	WH000369
Prezzo Iva esclusa	4.794,00 €	5.370,00 €	5.806,00 €	7.496,00 €	7.775,00 €

COMPONENTI

- Espulsione verticale dell'aria
- Struttura in polipropilene
- Display digitale
- Modalità priorità riscaldamento (controllo dalla pompa di filtrazione)
- Possibile controllo on-off attraverso un interruttore remoto o sistema di automazione locale
- Tecnologia Inverter (velocità variabile del compressore e del ventilatore: 3 modalità di funzionamento
  - Boost: potenza massima per un rapido riscaldamento
  - Smart: regolazione automatica della potenza in relazione alla temperatura
  - Ecosilence: potenza ridotta, ulteriore risparmio di energia e un minor livello di rumorosità
- Modalità automatica di raffreddamento
- Sbrinamento automatico (per ventilazione forzata e inversione di ciclo)
- Scambiatore condensatore ad acqua in titanio
- Compressore Inverter e scroll
- Ventilatore DC, con velocità variabile

PERFORMANCE: ARIA 28 °C / ACQUA 28 °C / IGROMETRIA 80%

Potenza restituita (kW max-min velocità)	12,5 - 7,9	15 -7,6	15,5 - 7,1	20 - 10,8	20 - 11,2
Potenza consumata (kW) (kW max-min velocità)	2 - 1,05	2,5 - 1,05	2,4 - 0,65	3,6 - 1,55	3,5 - 1,55
COP (kW max-min velocità)	6,1 - 7,6	5,9 -7,4	6,6 - 10,9	5,5 - 7	5,8 - 7,7

PERFORMANCE: ARIA 15 °C / ACQUA 26 °C / IGROMETRIA 70% - CERTIFICATE NF

Potenza restituita (kW max-min velocità)	9,5 - 5,5	11,5 - 5,8		15 - 7,8	15 - 8,2
Potenza consumata (kW) (kW max-min velocità)	1,9 - 0,95	2,5 - 1,1	2,4 - 0,8	3,7 - 1,65	3,1 - 1,4
COP (kW max-min velocità)	4,9 - 5,7	4,6 - 5,4	4,9 - 7,2	4,1 - 4,8	4,9 - 6

DETTAGLI TECNICI

Portata d'acqua media (m³/h)	4	5		6	
Collegamento idraulico	raccordi PVC ½ Ø 50 da incollare				
Alimentazione elettrica	220-240V / 1 N~ / 50-60Hz		380-400V / 3N~/ 50-60Hz	220-240V / 1 N~ / 50-60Hz	380-400V / 3N~/ 50-60Hz
Intensità nominale assorbita (A)	9,6 - 5	12 - 4,9	5,9 - 1,6	17,6 - 7,5	6 - 3,5
Intensità assorbita massima (A)	12,5	13,8	6	20	8
Cavo di alimentazione**	3 x 2.5		5 x 2.5	3 x 6	5 x 2.5
Fluido refrigerante	R410A				
Quantità liquido refrigerante (kg)	1,3	1,5		2,4	2,6
Potenza acustica media (dB(A))	62 - 54	66 - 57	66 - 56	67 - 53	67 - 57
Pressione acustica a 10 m (dB(A))***	31 - 23	35 - 26	35 - 25	36 - 22	36 - 26

*Valori medi stimati per piscina privata con copertura isotermica dal 15 maggio al 15 settembre.
** Per una lunghezza massima di 20 m.
***In linea con gli standard EN60704-1:2010+A11:2012.

POMPA DI CALORE Z550IQ

DIMENSIONI (MM) E PESO

	Z500iQ MD4	Z500iQ MD5	Z500iQ TD5	Z500iQ MD8	Z500iQ TD8
Peso (kg)	54	60	60	70	70

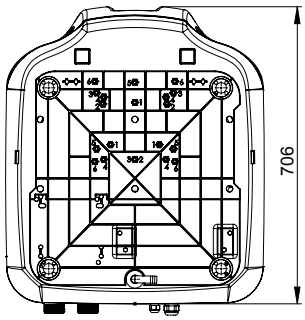

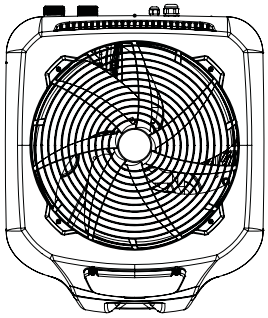

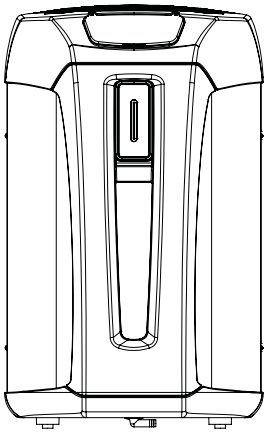

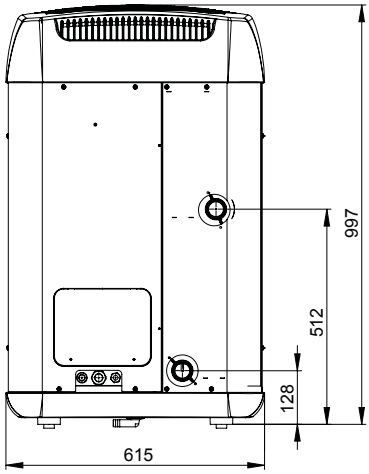

Codice Alfanumerico P55

ACCESSORI DISPONIBILI OPZIONALI

			
	Kit locale tecnico	Kit PAC Net	Vaschetta di condensa
	Composto da una condotta, una griglia, adatto all'installazione della pompa in locale tecnico. Lunghezza tubo 3 m.	Prodotto specifico per la pulizia dell'evaporatore, kit composto da fusto di 5 L e vaporizzatore	Vaschetta che permette il recupero della condensa sotto la pompa di calore
Codice	WH000202	WMA03491	R07240
Prezzo	1.353,00 €	122,83 €	303,00 €

PROFESSIONAL ADVICE RECOMMENDED

Prodotto consigliato per la vendita in negozio e/o in showroom per la specificità e la complessità del prodotto e/o della sua installazione.



POMPA DI CALORE Z400IQ

Z400iQ

DESCRIZIONE

+ Design unico
+ Silenziosa e discreta
+ Facilità di installazione e manutenzione
+ Disponibile con frontale in acciaio inox

ACCESSORI INCLUSI NELLA CONFEZIONE



Sacca di protezione invernale



Raccordi PVC ½ Ø 50



Supporto anti-vibrazione regolabile



App per smartphone (download gratuito)

Codice Alfanumerico P38

CARATTERISTICHE TECNICHE

	Z400 MD4	Z400 MD5	Z400 MD7	Z400 TD7	Z400 MD8	Z400 TD8	Z400 MD9	Z400 TD9
Grigio Alluminio	WH000382	WH000383	WH000291	WH000385	WH000295	WH000387	WH000299	WH000389
Prezzo iva esclusa	3.503,00 €	4.153,00 €	5.158,00 €	5.158,00 €	6.128,00 €	6.128,00 €	7.063,00 €	7.063,00 €
Acciaio Inox	WH000398	WH000399	WH000357		WH000359			
Prezzo iva esclusa	4.146,00 €	4.387,00 €	5.320,00 €		6.416,00 €			

COMPONENTI

- Espulsione verticale dell'aria
- Struttura in polipropilene e acciaio galvanizzato, verniciato con polveri epossidiche (corpo) o preverniciato (pannello frontale)
- Display digitale
- Priorità riscaldamento (controllo della pompa di filtrazione)
- Possibile controllo on-off attraverso un interruttore remoto o sistema di automazione locale
- Ventilatore a due velocità con riduzione automatica del suono
- Selezione modalità Standard o Silence
- Wi-Fi integrato con app dedicata
- Modalità automatica di raffreddamento
- Sbrinamento automatico (per ventilazione forzata e inversione di ciclo)
- Scambiatore condensatore ad acqua in titanio
- Compressore rotativo a palette On-Off

PERFORMANCE: ARIA 28 °C / ACQUA 28 °C / IGROMETRIA 80%

Potenza restituita (kW)	9,83	12,56	15,62		18,65		22,05	
Potenza consumata (kW)	1,67	2,34	3,20	2,97	3,82	3,51	4,51	4,25
COP	5,89	5,23	4,89	5,25	4,89	5,32	4,90	5,19

PERFORMANCE: ARIA 15 °C / ACQUA 26 °C / IGROMETRIA 70% - CERTIFICATE NF

Potenza restituita (kW)	7,94	9,96	12,40		14,80		17,50	
Potenza consumata (kW)	1,61	2,26	2,95	2,87	3,52	3,54	4,16	4,07
COP	4,93	4,40	4,20	4,32	4,20	4,18	4.21	4.29

DETTAGLI TECNICI

Portata d'acqua media (m³/h)	4	5	6	6	7	7	8	8
Collegamento idraulico	raccordi PVC ½ Ø 50 da incollare							
Alimentazione elettrica	220-240V / 1 N~ / 50Hz			380-400V / 3N~ / 50Hz	220-240V / 1 N~ / 50Hz	380-400V / 3N~ / 50Hz	220-240V / 1 N~ / 50Hz	380-400V / 3N~ / 50Hz
Intensità nominale assorbita (A)	6,9	10,1	13,4	6,1	17	7,7	19,4	8,8
Intensità assorbita massima (A)	10	15	19	7,4	28	9,2	32	11,4
Cavo di alimentazione (non fornito)**	3 x 2.5			5 x 2.5	3 x 6	5 x 2.5	3 x 6	5 x 2.5
Fluido refrigerante	R32		R410A	R32	R410A	R32	R410A	R32
Quantità liquido refrigerante (kg)	0,87	0,99	1,45	1,18	1,80	1,59	1,80	1,59
Potenza acustica (dB(A) modalità Standard / Silence	64 / 61	65 / 63	66 / 63	68 / 66	64 / 61	65 / 62	64 / 62	66 / 63
Pressione acustica a 10 m*** (dB(A) modalità Standard / Silence	33 / 30	34 / 32	35 / 32	37 / 35	33 / 30	34 / 31	33 / 31	35 / 32

* Valori medi stimati per piscina privata con copertura isotermica dal 15 maggio al 15 settembre.
** Per una lunghezza massima di 20 m.
***In linea con gli standard EN60704-1:2010+A11:2012.

POMPA DI CALORE Z400IQ

DIMENSIONI (MM) E PESO

	Z400iQ MD4	Z400iQ MD5	Z400iQ MD7	Z400iQ TD7	Z400iQ MD8	Z400iQ TD8	Z400iQ MD9	Z400iQ TD9
Peso (kg)	70	71	90	94	105		110	
A	1030				1145			
B	872		1018					
C	449				480			
D	132				125			
E	516				510			

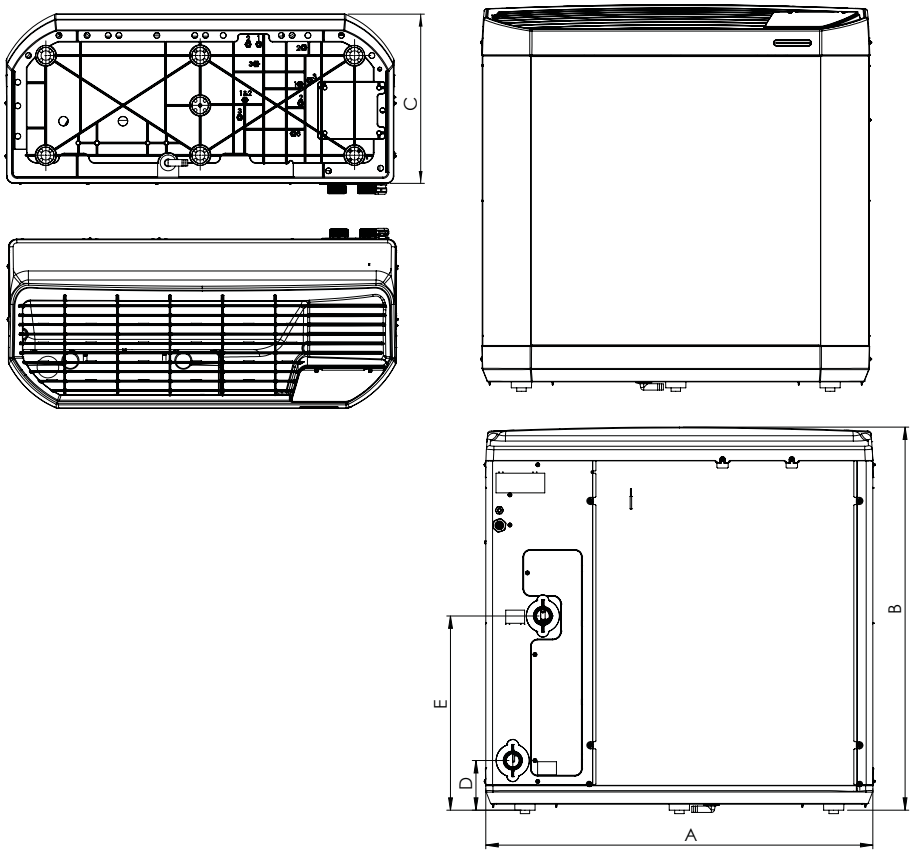

Codice Alfanumerico P55

ACCESSORI DISPONIBILI OPZIONALI

				
	Sacca di protezione invernale			KIT PAC Net
	Protezione invernale appositamente progettata per la pompa di calore			Prodotto specifico per la pulizia dell'evaporatore, kit composto di fusto di 5 L e vaporizzatore
Codice	R0839800 (Small)	R0839900 (Medium)	R0840000 (Large)	WMA03491
	per codici Z400 MD4, Z400 MD5	per codici Z400 MD7, Z400 TD7	per codici Z400 MD8, Z400 TD8 Z400 MD9, Z400 TD9	
Prezzo	99,90 €	99,90 €	99,90 €	122,83 €

Prodotto consigliato per la vendita in negozio e/o in showroom per la specificità e la complessità del prodotto e/o della sua installazione.

POMPA DI CALORE Z300

Z300



DESCRIZIONE

+ Performance certificate
+ Riscaldamento garantito grazie alle proprietà riscaldanti
+ Si installa anche all'interno del locale tecnico

ACCESSORI INCLUSI NELLA CONFEZIONE

		
Sacca di protezione invernale	Raccordi PVC ½ Ø 50	Supporti antivibrazione

Codice Alfanumerico P38

CARATTERISTICHE TECNICHE

Modello	Z300 M4	Z300 M5	Z300 T5	Z300 M7
Codice	WH000014	WH000015	WH000016	WH000019
Prezzo Iva esclusa	3.137,00 €	3.898,00 €	3.898,00 €	5.087,00 €

COMPONENTI

- Scambiatore condensatore ad acqua in titanio
- Sbrinamento automatico per ventilazione forzata
- Compressore rotativo a palette On-Off
- Possibile controllo on-off attraverso un interruttore remoto o sistema di automazione locale
- Espulsione orizzontale dell'aria
- Struttura in polipropilene
- Display digitale
- Modalità priorità riscaldamento (controllo della pompa di filtrazione)

PERFORMANCE: ARIA 28 °C / ACQUA 28 °C / IGROMETRIA 80%				
Potenza restituita (kW)	**9**	**13**	**13,1**	**16,1**
Potenza consumata (kW)	1,6	2,4	2,3	2,9
COP	5,6	5,5	5,6	5,6
PERFORMANCE: ARIA 15 °C / ACQUA 26 °C / IGROMETRIA 70% - CERTIFICATE NF				
Potenza restituita (kW)	7,6	10,4	10,5	13,7
Potenza consumata (kW)	1,7	2,2		2,9
COP	4,5	4,7		
DETTAGLI TECNICI				
Portata d'acqua media (m³/h)	4	5	5	6
Collegamento idraulico	raccordi PVC ½ Ø 50 da incollare			
Alimentazione elettrica	220-240V / 1 N~ / 50Hz		380-400V / 3N~ / 50Hz	220-240V / 1 N~ / 50Hz
Intensità nominale assorbita (A)	7,9	10,3	4,3	13
Intensità assorbita massima (A)	10	14,5	5,3	16,4
Cavo di alimentazione**	3 x 2,5	3 x 2,5	5 x 2,5	3 x 4
Fluido refrigerante	R410A			
Quantità liquido refrigerante (g)	0,92	1,55	1,55	1,40
Potenza acustica (dB(A))	67	68	70	67
Pressione acustica a 10 m (dB(A))***	36	37	39	36

* Valori medi stimati per piscina privata con copertura isotermica dal 15 maggio al 15 settembre.
**Per una lunghezza massima di 20 m.
***In linea con gli standard EN60704-1:2010+A11:2012.

DIMENSIONI (MM) E PESO

	Z300 M4	Z300 M5	Z300 T5	Z300 M7
Peso (kg)	52	63	63	68

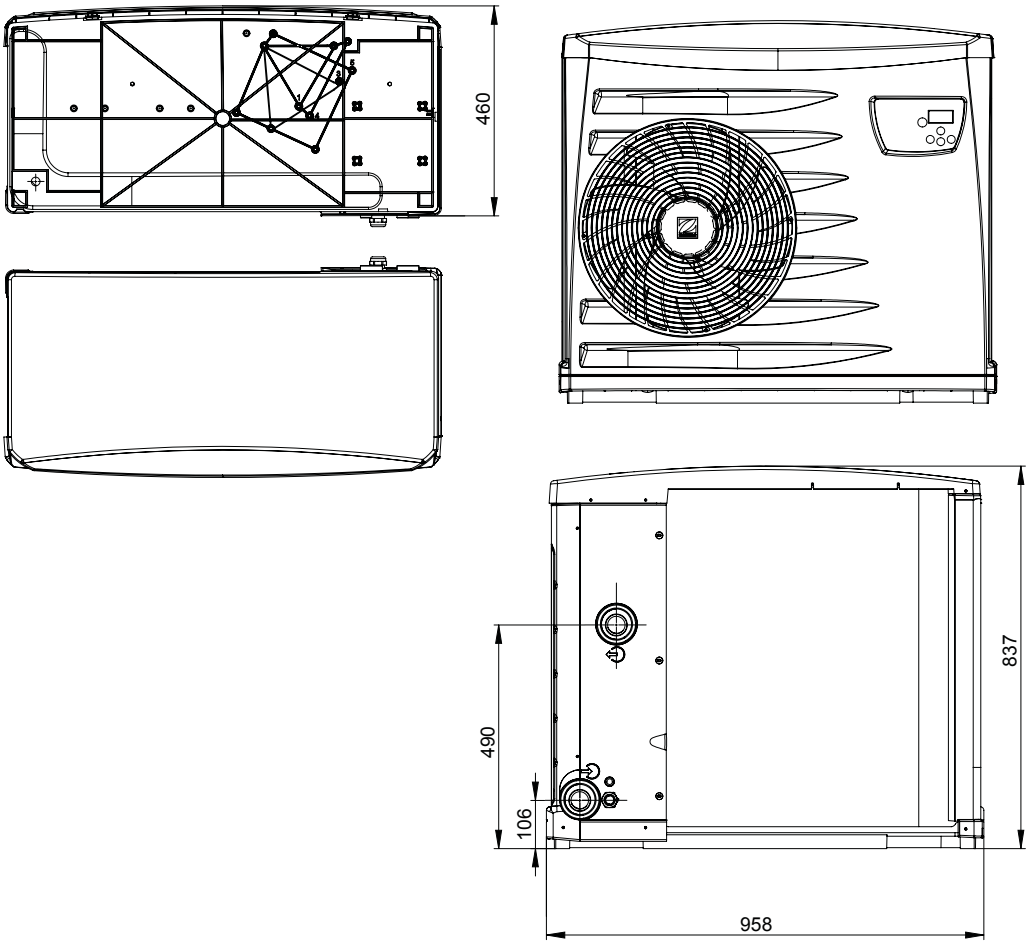

Codice Alfanumerico P55

ACCESSORI DISPONIBILI OPZIONALI

				
	Modulo di controllo a distanza	Kit locale tecnico	Vaschetta di condensa	Kit PAC Net
	Controllo a distanza per installazione in locale tecnico, trasmette comandi e informazioni dal regolatore	Composto da una condotta, una griglia, un quadro e da un moto-ventilatore adatto all'installazione della pompa in locale tecnico. Lunghezza tubo 3 m.	Vaschetta che permette il recupero della condensa sotto la pompa di calore	Prodotto specifico per la pulizia dell'evaporatore, kit composto da fusto di 5 L e vaporizzatore
Codice	WTC04004	W20KITPFPREMLT	R07242	WMA03491
Prezzo	463,00 €	1.710,00 €	304,00 €	122,83 €

Prodotto consigliato per la vendita in negozio e/o in showroom per la specificità e la complessità del prodotto e/o della sua installazione.



POMPA DI CALORE Z200 DEFROST

Z200 Defrost

DESCRIZIONE

+ La più compatta
+ Temperatura esterna mininima di funzionamento fino a -5°C
+ Adatta per le maggiori tipologie di piscine

ACCESSORI INCLUSI NELLA CONFEZIONE



Sacca di protezione invernale



Raccordi PVC 1/2 Ø 40 e Ø 50



Supporti antivibrazione

3 ANNI GARANZIA

5 ANNI GARANZIA ANTICORROSIONE SUL CONDENSATORE

ON/OFF

SOLO RISCALDAMENTO

-5°C MIN. AIR TEMP

<80M³

Codice Alfanumerico P38

CARATTERISTICHE TECNICHE

Modello	Z200 MD2	Z200 MD3	Z200 MD4	Z200 MD5
Codice	WH000407	WH000408	WH000409	WH000410
Prezzo Iva esclusa	1.859,00 €	2.430,00 €	2.885,00 €	3.522,00 €

COMPONENTI

- Scambiatore condensatore ad acqua in titanio
- Sbrinamento automatico (inversione del ciclo)
- Compressore rotativo a palette On-Off
- Possibile controllo on-off attraverso un interrutore remoto o sistema di automazione locale
- Espulsione orizzontale dell'aria
- Struttura in propilene
- Display digitale
- Modalità priorità riscaldamento (controllo della pompa di filtrazione)

PERFORMANCE: ARIA 28°C / ACQUA 28°C / IGROMETRIA 80%				
Potenza restituita (kW)	**6,7**	**9,3**	**11,5**	**14,8**
Potenza consumata (kW)	1,2	1,8	2,3	3,2
COP	5,5	5	5,1	4,6
PERFORMANCE: ARIA 15°C / ACQUA 26°C / IGROMETRIA 70%				
Potenza restituita (kW)	4,8	7	8,1	10,1
Potenza consumata (kW)	1	1,6	2	2,5
COP	4,8	4,4	4	

DETTAGLI TECNICI				
Portata d'acqua media (m³/h)	3	4	5	
Collegamento idraulico	raccordi PVC ½ Ø 40-50 da incollare			
Alimentazione elettrica	220-240V / 1 N~ / 50Hz			
Intensità nominale assorbita (A)	4,5	6,3	7,9	11,2
Intensità assorbita massima (A)	5,2	7,6	10,2	13,4
Cavo di alimentazione	3 x 2.5			
Fluido refrigerante	R32			
Quantità liquido refrigerante (kg)	0,68	0,85	0,9	1,1
Potenza acustica (dB(A))	66	67	69	72
Pressione acustica a 10 m (dB(A))***	35	36	37	41

* Valori medi stimati per piscina privata con copertura isotermica dal 15 maggio al 15 settembre.
** Per una lunghezza massima di 20 m.
***In linea con gli standard EN60704-1:2010+A11:2012.

POMPA DI CALORE Z200 DEFROST

DIMENSIONI (MM) E PESO

	Z200 MD2	Z200 MD3	Z200 MD4	Z200 MD5
Peso (kg)	51	35	40	46

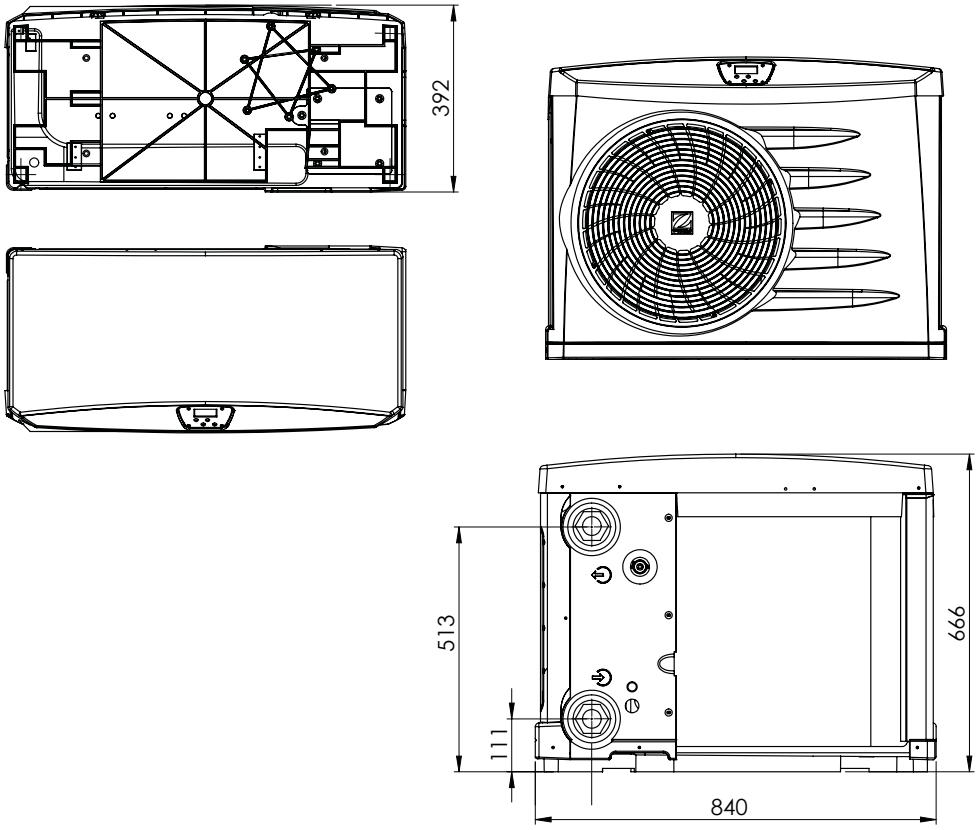

Codice Alfanumerico P55

ACCESSORI DISPONIBILI OPZIONALI

			
	Modulo di controllo a distanza Z200	Kit PAC Net	Supporti a muro, Z200
	Controllo a distanza per installazione in locale tecnico, trasmette comandi e informazioni dal regolatore, fornito di 20 mt di cavo	Prodotto specifico per la pulizia dell'evaporatore, Kit composto da fusto di 5 L e vaporizzatore	Inclusi 2 supporti e blocchi antivibranti
Codice	WH000200	WMA03491	R07338
Prezzo	125,85 €	122,83 €	165,96 €

PROFESSIONAL ADVICE RECOMMENDED

Prodotto consigliato per la vendita in negozio e/o in showroom per la specificità e la complessità del prodotto e/o della sua installazione.

I RISCALDATORI ELETTRICI
Il miglior rapporto qualità/prezzo

Facili da installare e utilizzare, i riscaldatori elettrici Zodiac permettono di riscaldare rapidamente la vostra piscina e di mantenere l'acqua alla temperatura desiderata, ad un prezzo d'acquisto molto competitivo. Compatti e autonomi, vengono posizionati sul sistema di filtrazione ed è sufficiente mettere in moto la filtrazione per far salire la temperatura (da 2 a 5 giorni in base al dimensionamento).

Scegliere un riscaldatore elettrico

Molteplici sono i parametri da tenere in considerazione nella scelta di un riscaldatore elettrico adeguato. **Secondo la misura della piscina da riscaldare e l'utilizzo desiderato (temperatura e periodo) bisogna adattare la potenza dell'apparecchio,** che va dai 3 kW ai 120 kW.

Nel caso di un locale tecnico ristretto, **è raccomandato l'utilizzo di un apparecchio ad L.** Un montaggio in linea gli permette di limitare le perdite di pressione.

Per regolare la temperatura desiderata, **esistono due tipi di termostati: il termostato meccanico e il termostato digitale.** Grazie a un regolatore digitale completo, è anche possibile regolare il timer.

Per limitare il consumo elettrico, **un riscaldatore modulare è dotato di 2 resistenze.** Il vantaggio è di poter utilizzare una sola resistenza qualora la temperatura esterna sia relativamente elevata (in estate).

Ti 22 TITANIO INSIDE

SIMBOLO DI RIFERIMENTO
Tutti i modelli di riscaldatori elettrici Zodiac sono dotati di resistenze in titanio che assicurano la massima resistenza.

TABELLA COMPARATIVA DELLE GAMME

	RE/I	RE/U	Red Line	RE/L
				
Misura della piscina	> 150 m³	Da 80 a 160 m³	Da 20 a 80 m³	Da 20 a 80 m³
Potenza	Da 30 a 120 Kw	Da 12 a 24 Kw	Da 3 a 12 Kw	Da 3 a 12 Kw
Tipo di montaggio	In linea	In linea	In linea	A "L"
Tipo modulare	•	•	-	-
Tipo di termostato	Digitale	Digitale	Digitale	Meccanico



2 ANNI GARANZIA
INSTALLAZIONE FACILE
Ti 22 TITANIO INSIDE
SERVIZI +
MADE IN FRANCE

RISCALDATORE ELETTRICO RE/I

RE/I

DESCRIZIONE

+ Per le piscine più grandi (oltre 150 m³)
+ Regolatore digitale completo (termostato, timer, ecc.)
+ Robustezza massima (flange EPDM, collegamento Hypalon)

Codice Alfanumerico P38

CARATTERISTICHE TECNICHE	MEDIA POTENZA				GRANDE POTENZA			
Modello	**RE/I 30**	**RE/I 36**	**RE/I 42**	**RE/I 48**	**RE/I 60**	**RE/I 84**	**RE/I 96**	**RE/I 120**
Codice	W40TIT30	W40TIT36	W40TIT42	W40TIT48	W40TIT60	W40TIT84	W40TIT96	W40TIT120
Prezzo Iva esclusa	3.892,00 €	4.130,00 €	4.397,00 €	4.819,00 €	8.208,00 €	9.227,00 €	9.441,00 €	10.902,00 €

COMPONENTI

- Quadro elettrico con termostato di precisione (+/-0,5°C)
- Display digitale
- Limitatore alta temperatura a sicurezza positiva
- Interruttore di portata
- Interruttori di comando luminosi
- Impostazione di fabbrica: modulazione di potenza (2 fasi manuali)
- Collegamenti elettrici sovrastampati HYPALON
- Contattori di potenza
- Tenuta dei perni con flangia EPDM
- Forma a U per garantire un montaggio semplificato e la ritenzione idrica
- Prevedere un bypass se la portata della pompa di filtrazione è superiore a 50 m³/h.

DETTAGLI TECNICI

Volume massimo* (m³)	Consultate i nostri tecnici							
Tensione	400 V / 3N / 50 Hz							
Intensità assorbita (A)**	44	52	61	70	87	122	139	174
Potenza (kW)***	12 + 18	12 + 24	18 + 24	24 + 24	24 + 36	36 + 48	48 + 48	60 + 60
Portata d'acqua (m³/h)	da 20 a 30				da 30 a 50			
Collegamento idraulico	raccordi PVC Ø63 da incollare				2 flange DN 80 con raccordo PVC da incollare Ø90			

*Effettuare preventivamente a uno studio termico completo ** Tolleranza tensione nominale +6-10% *** Tolleranza produzione +/- 5%

DIMENSIONI (MM) E PESO

	RE/I 30	RE/I 36	RE/I 42	RE/I 48	RE/I 60	RE/I 84	RE/I 96	RE/I 120
Peso (kg)	30	30	33	33	49	51	53	58

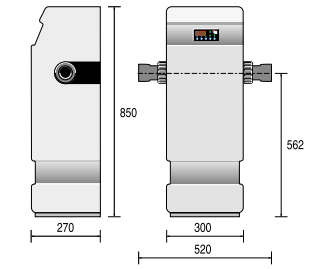

RE/I media potenza (RE/I da 30 a 48)

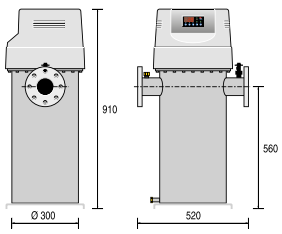

RE/I alta potenza (RE/I da 60 a 120)

INSTALLAZIONE

- Collegamento idraulico in linea con due raccordi PVC Ø63 (RE/I da 30 a 48) o con due flange DN80 (RE/I da 60 a 120).
- Senso di circolazione indifferente: è sufficiente girare l'interruttore di portata e invertire le sonde (regolazione e sicurezza).
- Prevedere un bypass se la portata della pompa di filtrazione è superiore a 50 m³/h.
- Alimentazione elettrica trifase 400V con protezione attraverso un interruttore differenziale 30 mA a monte (non compreso).

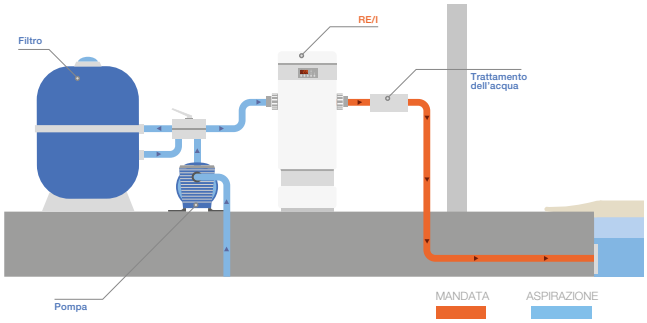



RISCALDATORE ELETTRICO RE/U

RE/U

DESCRIZIONE

+ Per le piscine più grandi (da 80 a 160 m³)
+ Regolatore digitale completo (termostato, timer, ecc.)
+ Robustezza massima (flange EPDM, collegamento Hypalon)

2 ANNI GARANZIA · INSTALLAZIONE FACILE · Ti 22 TITANIO INSIDE · SERVIZI + · MADE IN FRANCE

Codice Alfanumerico P38

CARATTERISTICHE TECNICHE

Modello	RE/U 12 mono	RE/U 15 mono	RE/U 15 tri	RE/U 18 tri	RE/U 21 tri	RE/U 24 tri
Codice	W40TIT12M	W40TIT15M	W40TIT15	W40TIT18	W40TIT21	W40TIT24
Prezzo Iva esclusa	2.143,00 €	2.201,00 €	2.201,00 €	2.270,00 €	2.417,00 €	2.560,00 €

COMPONENTI

- Quadro elettrico con termostato di precisione (+/-0,5°C)
- Display digitale e timer
- Limitatore alta temperatura a sicurezza positiva
- Interruttore di portata
- Interruttori di comando luminosi + spie
- Contattori di potenza
- Tenuta dei perni con flangia EPDM
- Collegamenti elettrici sovrastampati HYPALON

DETTAGLI TECNICI

Volume massimo* (m³)	80	100	100	120	140	160
Potenza riscaldatori a immersione** (kW)	6 + 6	6 + 9	6 + 9	9 + 9	9 + 12	12 + 12
Intensità assorbita (A)***	53	66	22	26	31	35
Sezione cavo di alimentazione (mm²)****	3 x 16	3 x 16	5 x 6	5 x 6	5 x 10	5 x 10
Portata minima (m³/h)	5					
Portata massima (m³/h)	22					
Collegamento idraulico	PVC Ø 50 o Ø 63					

* Valori medi stimati per piscina privata con copertura isotermica dal 15 maggio al 15 settembre.
** Tolleranza produzione +/-5%
*** Tolleranza tensione nominale +6-10%
**** Per una lunghezza massima di 20 m.

DIMENSIONI (MM) E PESO

Peso (kg)	12

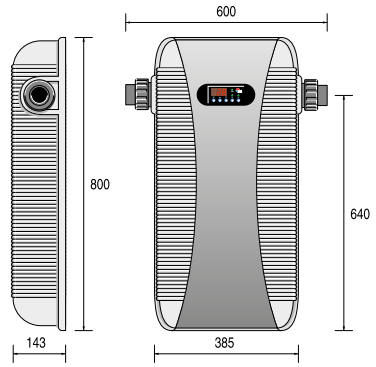

INSTALLAZIONE

- Collegamento idraulico in linea con raccordi PVC Ø63 esterni o Ø50 interni.
- Senso di circolazione indifferente: è sufficiente girare l'interruttore di portata e invertire le sonde (regolazione e sicurezza).
- Alimentazione elettrica monofase 230V o trifase 400V secondo il modello con protezione attraverso un interruttore differenziale 30 mA a monte (non compreso).

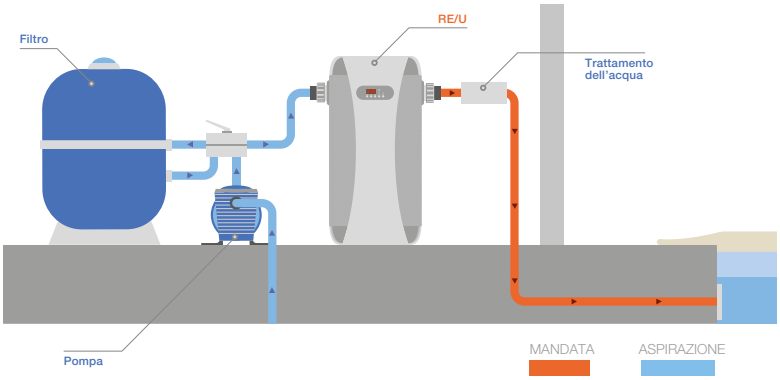

Red Line



2 ANNI GARANZIA

INSTALLAZIONE FACILE

Ti 22 TITANIO INSIDE

SERVIZI +

MADE IN FRANCE

DESCRIZIONE

+ Il miglior rapporto qualità/prezzo
+ Termostato digitale
+ Robustezza massima (flange EPDM, collegamento Hypalon)

Codice Alfanumerico P38

CARATTERISTICHE TECNICHE

Modello	Red Line 3	Red Line 6	Red Line 9	Red Line 12 T
Codice	W40RDE3	W40RDE6	W40RDE9	W40RDE12
Prezzo Iva esclusa	1.049,00 €	1.114,00 €	1.168,00 €	1.225,00 €

COMPONENTI

- Quadro elettrico con termostato di precisione (+/-0,5°C). Display digitale e timer
- Limitatore alta temperatura a sicurezza positiva
- Tenuta dei perni con flangia EPDM
- Collegamenti elettrici sovrastampati HYPALON
- Controllore di portata
- Contattori di potenza
- Interruttori ON/OFF + spie
- Apparecchio completo, precablato che non richiede quadro di comando
- Red Line 12: solo trifase

DETTAGLI TECNICI

Volume massimo* (m³)	20	40	60	80
Potenza riscaldatori a immersione** (kW)	3	6	9	12
Intensità assorbita Tri 400 V (A)***	5	9	13	18
Sezione cavo di alimentazione tri 400 V (mm²)****	5 x 2,5	5 x 2,5	5 x 4	5 x 4
Intensità assorbita mono 230 V (A)***	14	27	40	-
Sezione cavo di alimentazione mono 230 V (A)****	3 x 4	3 x 6	3 x 10	-
Portata minima (m³/h)	5			
Portata massima (m³/h)	30			
Collegamento idraulico	1/2 raccordi PVC Ø63 + riduzione Ø50			

* Valori medi stimati per piscina privata con copertura isotermica dal 15 maggio al 15 settembre.
** Tolleranza produzione +/-5%
*** Tolleranza tensione nominale +6-10%
**** Per una lunghezza massima di 20 m.

DIMENSIONI (MM) E PESO

Peso (kg)	4

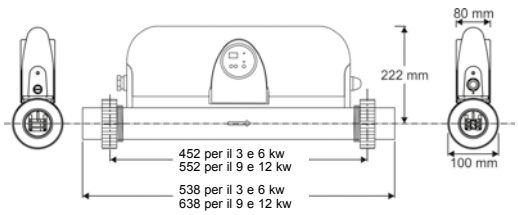

INSTALLAZIONE

- Collegamento in linea con due raccordi PVC Ø63 + riduzioni Ø63-50.
- Senso di circolazione indifferente: è sufficiente ruotare l'apparecchio nel senso di circolazione dell'acqua.
- Allacciamento mono 230V/Tri 400V semplificato. RedLine 12 sempre trifase 400V.
- Alimentazione elettrica con protezione a interruttore differenziale 30 mA a monte (non compreso).

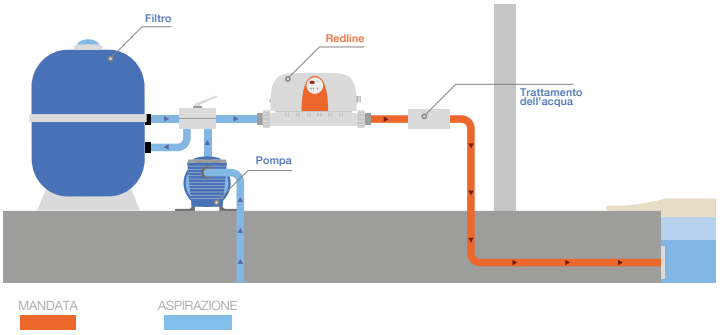



RISCALDATORE ELETTRICO RE/L

RE/L

DESCRIZIONE

+ Particolarmente adatto a piscine fuori terra, spa, piscine riabilitative
+ Termostato meccanico

2 ANNI GARANZIA
INSTALLAZIONE FACILE
Ti22 TITANIO INSIDE
SERVIZI +
MADE IN FRANCE

Codice Alfanumerico P38

CARATTERISTICHE TECNICHE

Modello	RE/LE 3	RE/LE 6	RE/LE 9	RE/LE 12 T
Codice	W40LE03	W40LE06	W40LE09	W40LE12
Prezzo Iva esclusa	953,00 €	1.008,00 €	1.062,00 €	1.144,00 €

COMPONENTI

- Quadro elettrico con flussostato
- Termostato meccanico rotativo 16-40 °C
- Tenuta dei perni con flangia EPDM
- Collegamenti elettrici sovrastampati HYPALON
- Limitatore alta temperatura a sicurezza positiva
- Contatore di potenza
- Cablaggio monofase o trifase (configurazione in loco)
- RE-LE 12: solo trifase

DETTAGLI TECNICI

Volume massimo* (m^3)	20	40	60	80
Potenza riscaldatori a immersione** (kW)	3	6	9	12
Intensità assorbita Tri 400 V (A)***	5	9	13	18
Sezione cavo di alimentazione tri 400 V (mm^2)****	5 x 2,5	5 x 2,5	5 x 4	5 x 4
Intensità assorbita mono 230 V (A)***	14	27	40	-
Sezione cavo di alimentazione mono 230 V (A)****	3 x 4	3 x 6	3 x 10	-
Portata minima (m^3/h)	5			
Portata massima (m^3/h)	22			
Collegamento idraulico	PVC Ø 50 o Ø 63			

* Valori medi stimati per piscina privata con copertura isotermica dal 15 maggio al 15 settembre.
** Tolleranza produzione +/-5%
*** Tolleranza tensione nominale +6-10%
**** Per una lunghezza massima di 20 m.

DIMENSIONI (MM) E PESO

	RE/LE 3	RE/LE 6	RE/LE 9	RE/LE 12
Peso (kg)	4	4	5	5

INSTALLAZIONE

- Fornito con supporto di installazione a parete.
- Collegamento idraulico in linea in PVC Ø50 o 63.
- Allacciamento mono 230V/Tri 400V semplificato. RE/LE 12 sempre trifase 400V.
- Alimentazione elettrica con protezione a interruttore differenziale 30 mA a monte (non compreso).
- Senso di circolazione indifferente: è sufficiente ruotare l'apparecchio nel senso di circolazione dell'acqua.

RE/LE 3 e 6

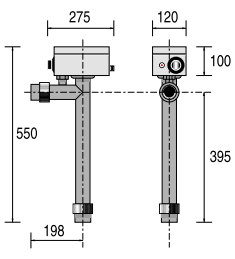

RE/LE 9 e 12

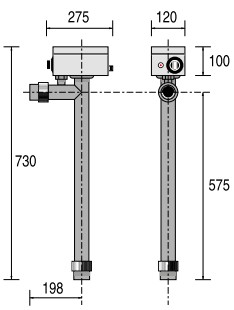

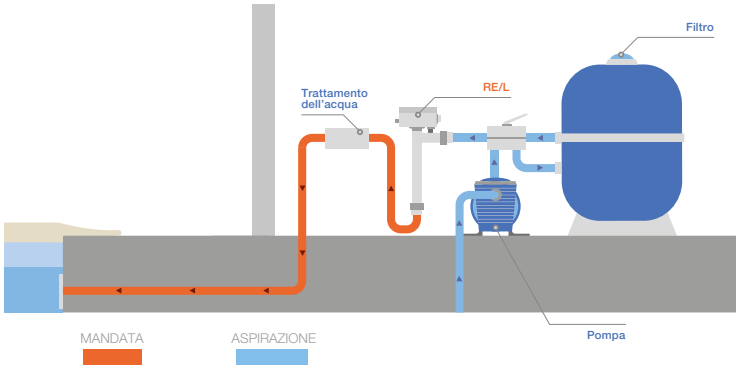

Gli scambiatori
Riscaldare la piscina grazie al riscaldamento domestico

Installati in prossimità della caldaia, gli scambiatori di calore Zodiac utilizzano il circuito di riscaldamento della casa per riscaldare l'acqua della piscina. **Molto vantaggiosi finanziariamente,** sono anche molto efficaci e assicurano un **raggiungimento rapido della temperatura** (da 1 a 2 giorni in base alla temperatura del primario).



Heat Line Plus



Uranus a piastre premontato in titanio

Ti 22 TITANIO INSIDE

SIMBOLO DI RIFERIMENTO
Tutti i modelli di scambiatori Zodiac sono dotati di tubi e piastre in titanio che assicurano il massimo della resistenza.

Scegliere uno scambiatore di calore

Molteplici sono i parametri da tenere in considerazione nella scelta di uno scambiatore di calore. Per scegliere lo scambiatore adatto è necessario considerare la misura della piscina da riscaldare, l'utilizzo desiderato (temperatura e periodo) e la temperatura del riscaldamento primario.

Gli scambiatori Zodiac sono **compatibili con tutti i sistemi di riscaldamento** per la casa. Con più di 17 modelli, essi permettono di adattarsi a tutti i tipi di installazione.

TABELLA COMPARATIVA DELLE GAMME

	Uranus +		Heat Line		
	Nudo	Premontato	Nudo	Senza Circolatore	Plus
					
Applicazione	Tutti i tipi di riscaldamento		Tutti i tipi di riscaldamento		
Potenza con primario a 90°C	Da 35 a 240 kW		Da 20 a 70 kW		
Potenza con primario a 45°C	Da 13 a 57 kW		Da 4 a 14 kW		
Tipo di installazione	A «L» con bypass		In linea senza bypass		
Tipo di scambiatore	A piastre in titanio		Fascio tubiero in titanio		
Scatola di comando	-	•	-	•	•
Controllore di portata	-	•	-	•	•
Sonda regolatrice	-	•	-	•	•
Circolatore	-	•	-	-	•



Uranus a piastre nudo in titanio



Uranus a piastre premontato in titanio

SCAMBIATORE DI CALORE A PIASTRE URANUS

Uranus + Nudo e premontato

DESCRIZIONE

+ Massima robustezza: piastre in titanio e nuovo materiale per le flange di montaggio
+ Nuovi circolatori pompa a risparmio energetico
+ Compatibile con tutti i tipi di riscaldamento domestico, anche a bassa temperatura
+ Versione nuda o premontata per adattarsi a tutti i tipi di installazione

2 ANNI GARANZIA

INSTALLAZIONE FACILE

Ti 22 TITANIO INSIDE

SERVIZI +

MADE IN FRANCE

Codice Alfanumerico P38

CARATTERISTICHE TECNICHE

	AN/UAP 35	UAN/UAP 70	UAN/UAP 120	UAN/UAP 240
Modello nudo	WJ000001	WJ000003	WJ000005	WJ000007
Prezzo iva esclusa	1.868,00 €	2.530,00 €	2.853,00 €	3.821,00 €
Modello premontato	WJ000002	WJ000004	WJ000006	WJ000008
Prezzo iva esclusa	2.923,00 €	3.538,00 €	4.749,00 €	5.700,00 €

COMPONENTI

- Apparecchio completamente montato e cablato
- Scambiatore a piastre ad elevate prestazioni in titanio
- PRIMARIO con acceleratore regolabile 2 valvole 1/4 giro - 1 valvola filettata maschio Ø26/34 con boccole a saldare Ø20/22
- SECONDARIO - PVC Ø50
- Termostato a visualizzazione digitale
- Interruttore di portata
- Cablaggio mono 230 V con presa di corrente
- Tappo di scarico o svuotamento

DETTAGLI TECNICI

Potenza con primario 90°C (kW)	55	80	120	240
Potenza con primario 60°C (kW)	27	38	63	123
Potenza con primario 45°C (kW)	15	21	34	68
Pressione massima riscaldamento primario / secondario piscina:	3 bar / 2 bar			
Temperatura massima ammissibile riscaldamento primario / secondario:	90°C / 40°C			
Alimentazione elettrica	230 V / 1 / 50 Hz			

COLLEGAMENTI MODELLO PREMONTATO

PRIMARIO riscaldamento	Ø20/22	Ø20/22	Ø20/22	Ø26/28
SECONDARIO piscina	PVC Ø50	PVC Ø50	PVC Ø50	PVC Ø50

PORTATE (M^3/H)

PRIMARIO riscaldamento	1,6	2,1	2,8	6,3
SECONDARIO piscina	2	2,9	4,3	8,7

PERDITE DI CARICO (MCA)

PRIMARIO riscaldamento	1,5	1,2	1	2
SECONDARIO piscina	2,4	2,3	2,5	3,8

SCAMBIATORE DI CALORE A PIASTRE URANUS

PESO

	UAN/UAP 35	UAN/UAP 70	UAN/UAP 120	UAN/UAP 240
Peso (kg) (modello nudo)	14	15	17	31
Peso (kg) modello premontato	29	30	31	50

DIMENSIONI (MM) MODELLO NUDO

	UAN 35-70-120	UAN 240
Lht	255	407
L2	140	200
L3	50	60
Hht	380	500
H1	339	429
H2	41	75
H3	298	357

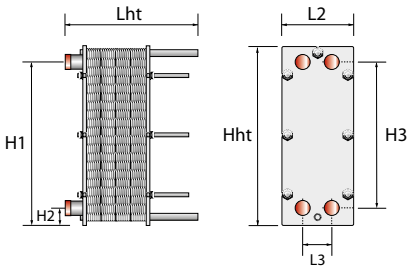

DIMENSIONI (MM) MODELLO PLUS

	UAP 35-70-120	UAP 240
A	758	840
B	334	347
C	415	480
D	116	137
E	414	494
F	250	250
G	200	450
H	127	148
I	50	60

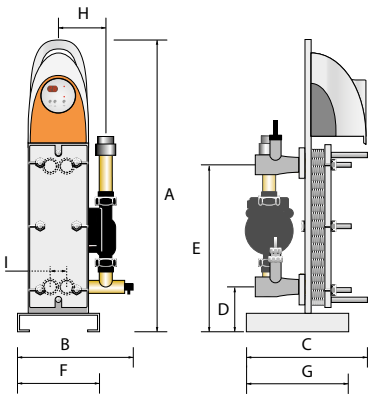

INSTALLAZIONE

- Nel locale tecnico, in prossimità della caldaia e all'uscita della filtrazione (prevedere un bypass).
- Alimentazione elettrica in mono 230 V con protezione a interruttore differenziale 30 mA a monte (non fornito).
- Casi particolari: scambiatore alimentato da geotermia o pompa di calore. Occorre dimensionare lo scambiatore in base alle esigenze di riscaldamento della piscina, delle caratteristiche degli scambiatori con primario 45°C o 60°C (vedere tabella caratteristiche) e della potenza della geotermia.
- Per un buon funzionamento della geotermia, consigliamo l'installazione di un serbatoio tampone secondo lo schema a lato.

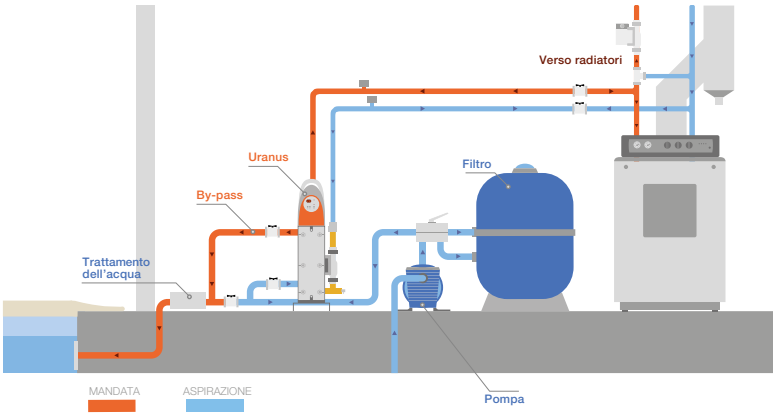

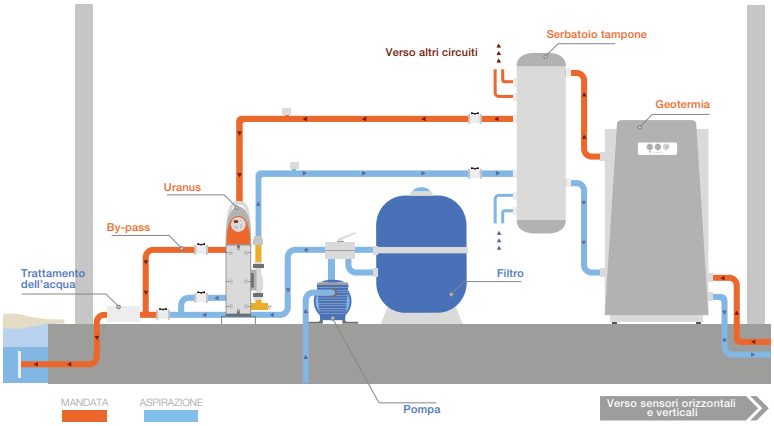



Modello nudo



Modello senza circolatore



Modello attrezzato (Plus)

2 ANNI GARANZIA

INSTALLAZIONE FACILE

Ti 22 TITANIO INSIDE

SERVIZI +

MADE IN FRANCE

SCAMBIATORE HEAT LINE

Heat Line - Nudo, senza circolatore & Plus

DESCRIZIONE

+ Compatibile con tutti i tipi di riscaldamento domestico (pompa di calore, caldaia, geotermia, solare)
+ Robustezza massima (placche in titanio, involucro Noryl-Polyamide)
+ Diverse configurazioni disponibili, per adattarsi a tutti i tipi di installazione
+ Nuovo circolatore dai bassi consumi

Codice Alfanumerico P38

	Heat Line 20	Heat Line 40	Heat Line 70
Modello nudo	W49NT20	W49NT40	W49NT70
Prezzo iva esclusa	666,00 €	787,00 €	973,00 €
Modello senza circolatore	W49KT20W	W49KT40W	W49KT70W
Prezzo iva esclusa	1.219,00 €	1.332,00 €	1.510,00 €
Modello attrezzato (Plus)	W49KT20	W49KT40	W49KT70
Prezzo iva esclusa	1.425,00 €	1.536,00 €	1.715,00 €

COMPONENTI

- Involucro in Noryl/poliammide iniettata
- Tubi in titanio
- Pompa di circolazione a basso consumo classe A (sui modelli Plus)
- Valvola di non ritorno
- Interruttore di portata (su modelli senza circolatore e Plus)
- Scatola elettrica precablata con presa di corrente 230 V (su modelli senza circolatore e Plus)
- Termostato di regolazione digitale (su modelli senza circolatore e Plus)

DETTAGLI TECNICI

Volume massimo (m^3)*	50	120	200
Potenza con primario 90°C (kW)	20	40	70
Potenza con primario 60°C (kW)	8,5	17	30
Potenza con primario 45°C (kW)	4	8	14
Pressione massima (circuito piscina)	2 bar	2 bar	2 bar
Temperatura massima ammissibile	90 °C	90 °C	90 °C

* Modello nudo e senza circolatore: piscina privata all'aperto, clima temperato, con copertura isotermica, dal 15 maggio al 15 settembre
* Modello attrezzato: piscina privata all'aperto, clima temperato, con copertura isotermica e primario a 90°C, dal 15 maggio al 15 settembre

SCAMBIATORE HEAT LINE

COLLEGAMENTI			
PRIMARIO riscaldamento (modello nudo)	Ø26/34 F / Ø26/34 M	Ø26/34 F / Ø26/34 M	Ø26/34 F / Ø26/34 M
SECONDARIO piscina	PVC Ø63 o 50	PVC Ø63 o 50	PVC Ø63 o 50
PORTATE (M^3/H)			
PRIMARIO riscaldamento	0,9	1,7	3
SECONDARIO piscina	10	15	20
PERDITE DI CARICO (MCA)			
PRIMARIO riscaldamento	0,15	0,2	0,3
SECONDARIO piscina	0,5	0,8	1

DIMENSIONI (MM) E PESO	Heat Line 20	Heat Line 40	Heat Line 70
Peso (kg) (modello nudo)	3	3	4
Peso (kg) (modello senza circolatore)	4	4	5
Peso (kg) (modello Plus)	6,5	7	12

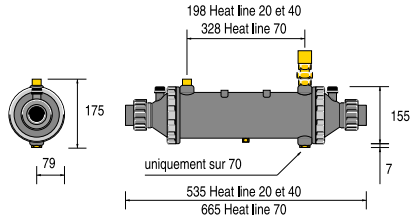

Heat Line nudo

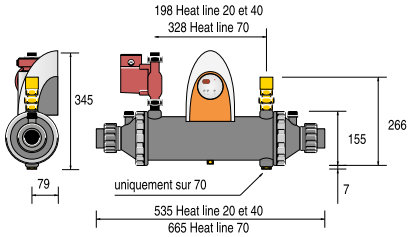

Heat Line Plus

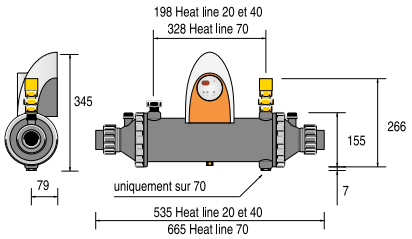

Heat Line senza circolatore

INSTALLAZIONE

- Nel locale tecnico, in prossimità della caldaia e all'uscita filtrazione senza bypass. Posizione orizzontale in linea sulle tubature. Alimentazione primaria dall'alto.
- Alimentazione elettrica mono 230 V con protezione a interruttore differenziale 30 mA a monte (non fornito).
- Possibilità di invertire il senso di circolazione del circuito primario e secondario girando lo scambiatore.
- Casi particolari: scambiatore alimentato dai pannelli solari. Occorre dimensionare lo scambiatore in base alle esigenze di riscaldamento della piscina, alle caratteristiche degli scambiatori con primario a 45°C o 60°C (vedere tabella caratteristiche) e alla potenza restituita dai pannelli solari. In ogni caso occorre alimentare lo scambiatore da un serbatoio di accumulo solare situato tra i pannelli e lo scambiatore.
- Gli scambiatori Heat Line non sono compatibili con un collegamento diretto ai pannelli solari.
- Attenzione: temperatura fonte primaria massima=90°C. Pressione massima=2 bar. Scambiatore montato con caldaia a muro esistente o con caldaia a regolazione incorporata.

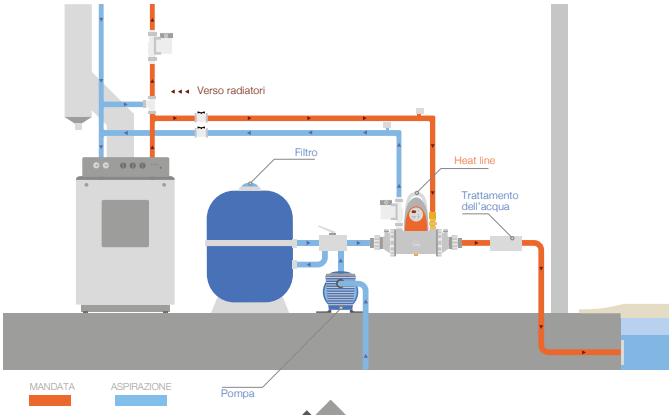

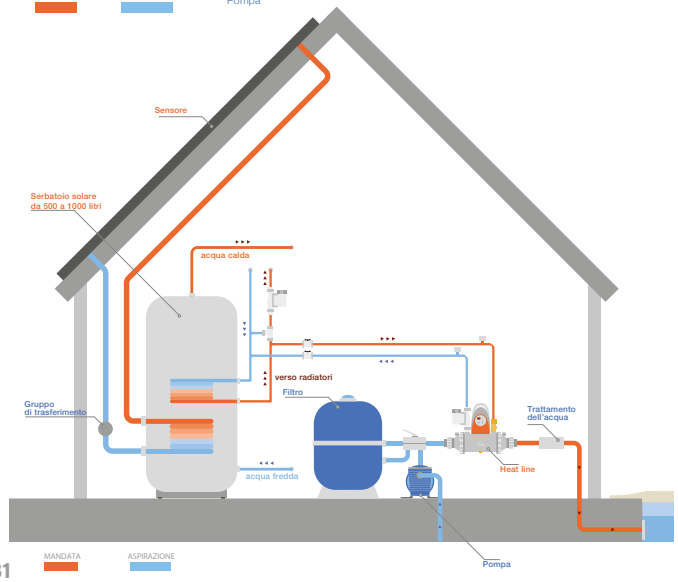





RISCALDAMENTO

ASTRALPOOL

SOLUZIONI DI RISCALDAMENTO PER PISCINA 634

ZONE CLIMATICHE 638

POMPE DI CALORE ARIA/ACQUA PER INSTALLAZIONE ESTERNA 641

POMPE DI CALORE ARIA/ACQUA PER INSTALLAZIONE INTERNA 645

POMPE DI CALORE ARIA/ACQUA PER INSTALLAZIONE INTERNA 646

SCAMBIATORI DI CALORE 648

FLUIDRA

Una piscina completa di impianto di riscaldamento (con componenti quali pompe di calore, scambiatori elettrici e scambiatori di calore della gamma AstralPool), consente una "perfect pool experience" a prescindere dalle condizioni climatiche permettendo inoltre di estendere il periodo di utilizzo della stessa.

Parametri per la scelta del sistema di riscaldamento

Allo scopo di definire un sistema di riscaldamento adeguato per la piscina, è necessario essere a conoscenza del volume (in m³), del periodo di utilizzo e della stima della temperatura (in °C) dell'acqua desiderata.

Tali parametri permettono di scegliere il sistema di riscaldamento in modo corretto e garantiscono il massimo comfort ad un costo inferiore.

TABELLA COMPARATIVA DELLE GAMME

	Pompe di calore	Scambiatori elettrici	Scambiatori di calore
			
SOLUZIONE	Autonomo, per piscina	Autonomo, per piscina	Abbinato ad una caldaia
ENERGIA UTILIZZATA	Rinnovabile	Elettrica	Fonte di calore domestica (gas, gasolio, elettricità, rinnovabile, ecc.)
COSTI DI FUNZIONAMENTO	€	€€€	€ - €€€
INVESTIMENTO ECONOMICO	€€/ €€€	€	€
VANTAGGI	Economico Efficiente	Installazione semplice Incremento della temperatura veloce	Incremento della temperatura veloce (con gas/benzina) Compatibile con tutti i sistemi di riscaldamento
UTILIZZI	All'aperto o per piscine interne	Piscine e spa utilizzate nei weekend o in case vacanza	Piscine interne ed esterne vicine alla caldaia dell'abitazione

Tipologia di sbrinamento

Quando la temperatura esterna è bassa,in una pompa di calore l'evaporatore tenderà a ghiacciarsi riducendone l'efficacia, di conseguenza è necessario rimuovere il ghiaccio.

Esistono due tipologie di sbrinamento:

- **Sbrinamento tramite ventilazione o sbrinamento economico**

  Il circuito di raffreddamento si blocca per alcuni minuti. Solo la ventola rimane in funzione espellendo l'aria in modo tale da sbrinare l'unità. Questa tipologia di sbrinamento è adatta per tutte le piscine da esterno (uso stagionale).

- **Sbrinamento tramite inversione di ciclo o sbrinamento intensivo**

  Il circuito di raffreddamento è invertito. Nell'evaporatore circola gas caldo accelerandone lo sghiacciamento. L'inversione di ciclo permette alla pompa di calore di funzionare a temperature più basse.

Come comparare le performance delle pompe di calore

Per comparare le performance di differenti pompe di calore, è essenziale paragonare la potenza fornita e il coefficiente di performance.

- **Potenza**, espressa in kW, indica la quantità di calore trasferita nell'acqua.

  La variazione dipende da 3 condizioni alle quali la pompa di calore è esposta durante l'utilizzo: la temperatura esterna, l'umidità esterna e la temperatura dell'acqua della piscina.

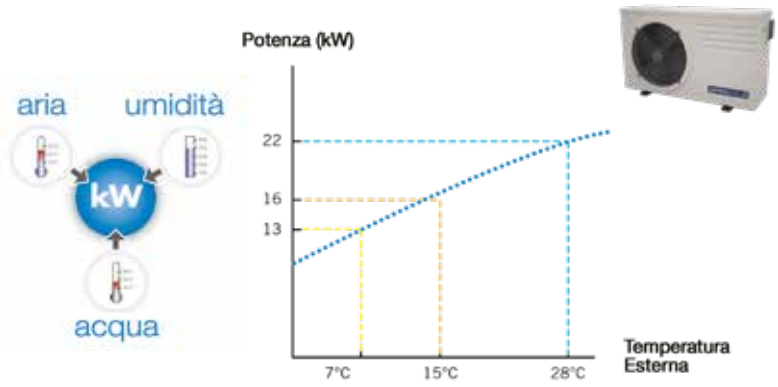

- **Il coefficiente di performance (COP)** è il rapporto tra la potenza fornita all'acqua della piscina e la potenza consumata dalla pompa di calore.

  Per esempio, un coefficiente di performance pari a 4, significa che per 1 kW/h consumato, la pompa di calore fornisce il quadruplo dell'energia nell'acqua.

  Perciò maggiore è il coefficiente di performance, più efficiente sarà il sistema.

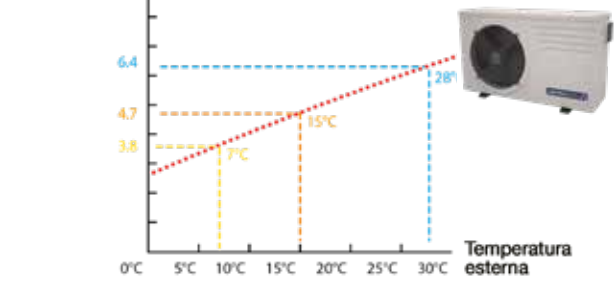

Raccomandazioni per l'installazione di una pompa di calore

Dal sistema della pompa di calore, che include componenti mobili (compressore, ventilatore, ecc...), si possono sviluppare e diffondere delle vibrazioni. Per evitare o ridurre tali disturbi, dovrebbero essere seguite alcune regole:

- Preferire spazi aperti (evitare angoli o cortili interni), poichè le onde sonore provenienti dal sistema di riscaldamento sono riflesse sulle superfici adiacenti.
- Non installare il sistema nelle vicinanze di finestre.
- Considerare gli spazi confinanti:

- Installare il sistema il più lontano possibile dalla proprietà dei vicini.
- Il ventilatore non dovrebbe essere indirizzato verso la proprietà dei vicini.

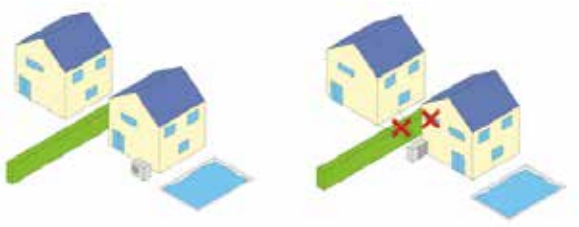

Tecnologia full inverter

La tecnologia ad inverter consente alla pompa di calore di modificare la propria potenza in base alla temperatura dell'acqua della piscina e alle condizioni climatiche. Pertanto, funziona in ogni momento nel punto di lavoro ottimale e quindi raggiunge una maggiore efficienza energetica.

Modalità di funzionamento:

- **Powerful**: la pompa di calore funziona alla massima potenza; consigliata all'inizio della stagione per aumentare rapidamente la temperatura dell'acqua di piscina o quando le temperature ambientali sono basse.
- **Smart**: la pompa di calore funziona automaticamente, consigliata come uso normale.
- **Silent**: la pompa di calore funziona con la potenza minima, consigliata quando l'assenza di rumore è imperativa.

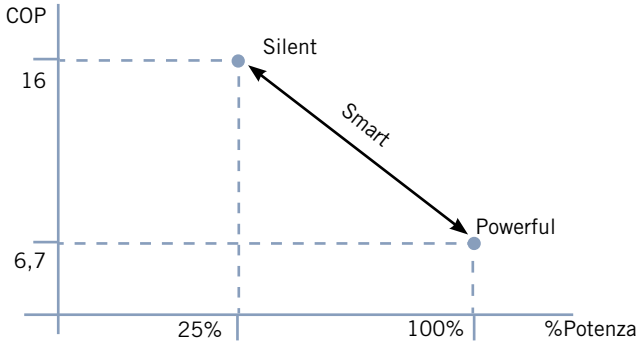

Fuoriuscita d'aria verticale

La fuoriuscita d'aria verticale si adatta ai piccoli spazi poiché è richiesto uno spazio libero intorno all'unità ridotto rispetto alle unità con espulsione frontale.

Modalità caldo/freddo automatica

La pompa di calore cambierà automaticamente la modalità da caldo a freddo al fine di stabilizzare la temperatura desiderata.

Soft Starter

In assenza della tecnologia "Inverter", per le unità ad alta potenza, la tecnologia "Soft Starter" previene picchi di corrente in fase di accensione della pompa di calore, evitando così la rottura del fusibile principale ed assicurando una maggior durata dei componenti.

Pompe di calore

Le pompe di calore offrono una soluzione ecologica, di facile installazione, con dei costi di gestione competitivi.
Essendo dei dispositivi termodinamici, trasferiscono nell'acqua il calore presente nell'aria, al fine di ridurre il consumo di energia.
Ideale per le piscine interrate, la gamma di pompe di calore Astralpool è disponibile in diversi modelli per adattarsi ad ogni tipologia di piscina.

TABELLA COMPARATIVA - POMPE DI CALORE

	APH III	PROELYO	EVOLINE	PROHEAT II: STANDARD e CHILLER	PROHEAT II: INDOOR	MAYA	ALASKA SIBERIA
							
Applicazione	Residenziale	Residenziale	Residenziale	Piscine pubbliche	Piscine pubbliche	Residenziale	Residenziale
Efficienza Energetica	+++	+++	++	++	++	++	++
Acustica	+++	+++	++	++	++	++	++
Dimensioni compatte	+++	++	++	+	+	++	++
Temperatura minima di funzionamento	-20°C	-20°C	0°C	0°C	0°C	+5°C	+5°C
Funzionalità inversa di raffreddamento della piscina	•	•	•	• (modelli refrigeratori)			Queste pompe sono refrigeratori.
Priorità di riscaldamento (controllo della pompa di filtrazione)	•	•	•	•	•	•	•
Può essere installata in centrale*					•	•	• (Solo modello Siberia)

*Con il kit appropriato.

ZONE CLIMATICHE

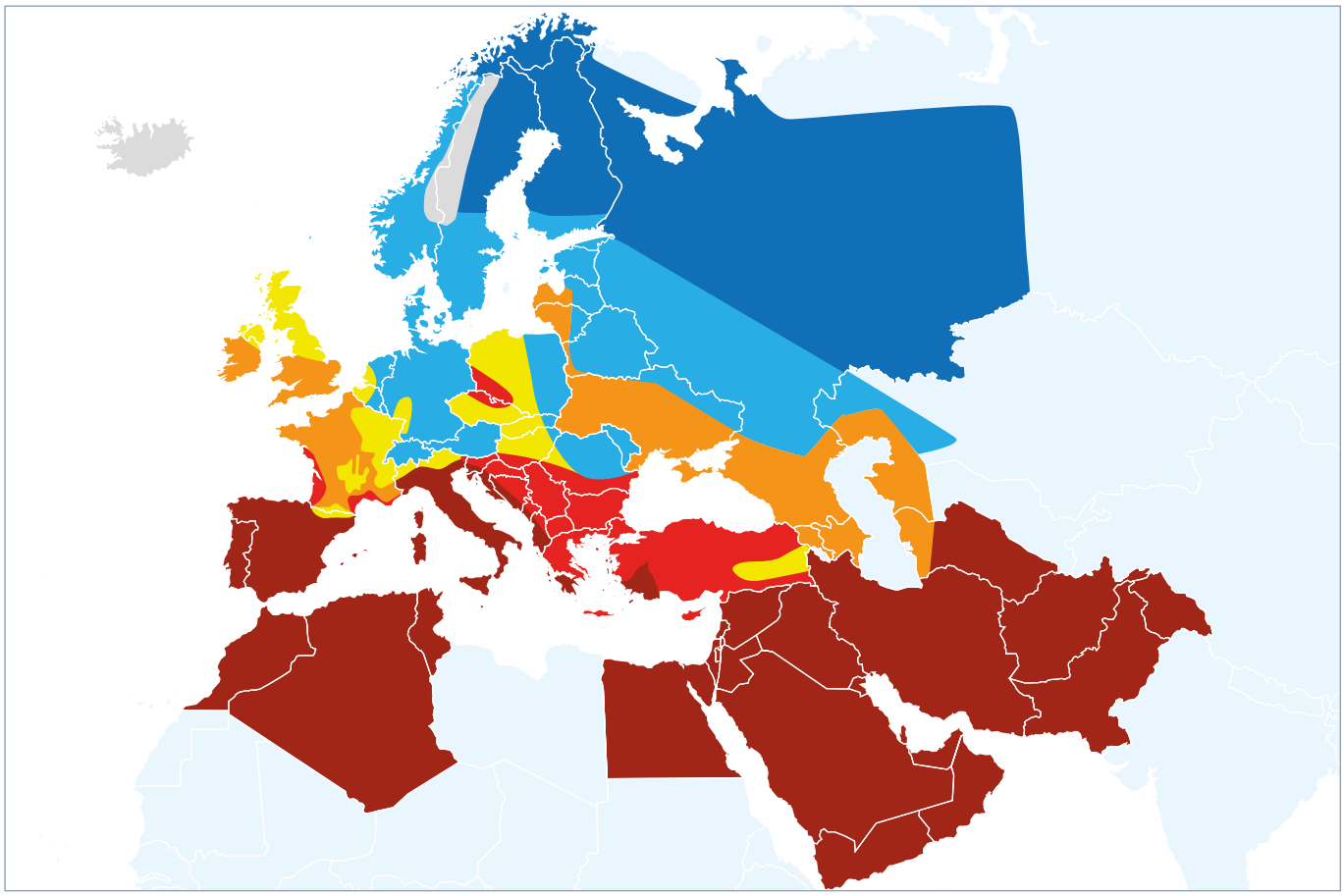

Zone 1
Zone 2
Zone 3
Zone 4
Zone 5
Zone 6
Zone 7

Tabella di misurazione del sistema di riscaldamento

Come selezionare un sistema di riscaldamento che si adatta all'ambiente della piscina?

Fluidra ha realizzato questa tabella di misurazione per selezionare in modo veloce e rapido il sistema di riscaldamento più adeguato.

Questa tabella è uno strumento di supporto per la misurazione. Fa riferimento ad una piscina residenziale, nel periodo fra il 15 maggio al 15 settembre, profondità 1,5m; con un tempo pari a 4 giorni per riscaldare la piscina partendo da 15° arrivando a 28°. Per una misurazione personalizzata, consultare il configuratore.

SONO DISPONIBILI NUOVI CONFIGURATORI:

Per uso professionale consultare **www.pro.fluidra.com**. Per uso pubblico consultare **www.astralpool.com**

Come leggere le tabelle?

Facendo riferimento alla gamma APH3, il modello appropriato per una piscina il cui volume è pari a 35m3, localizzata in zona 2 è APH3-17kW.

APH3

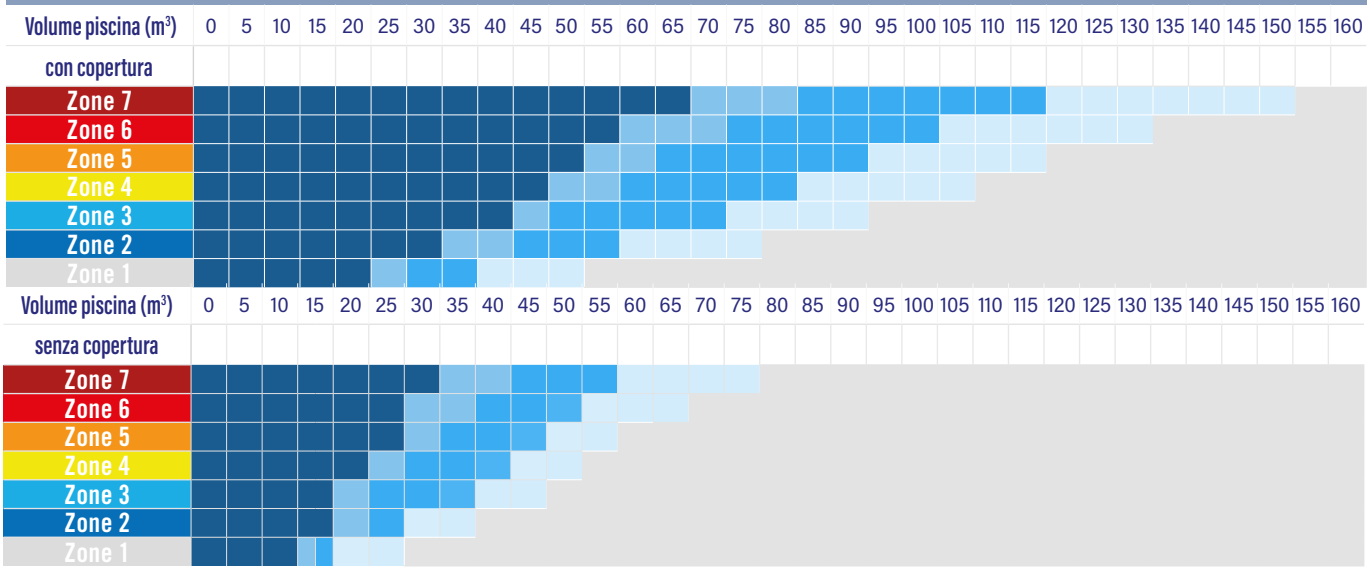

PROELYO TOUCH

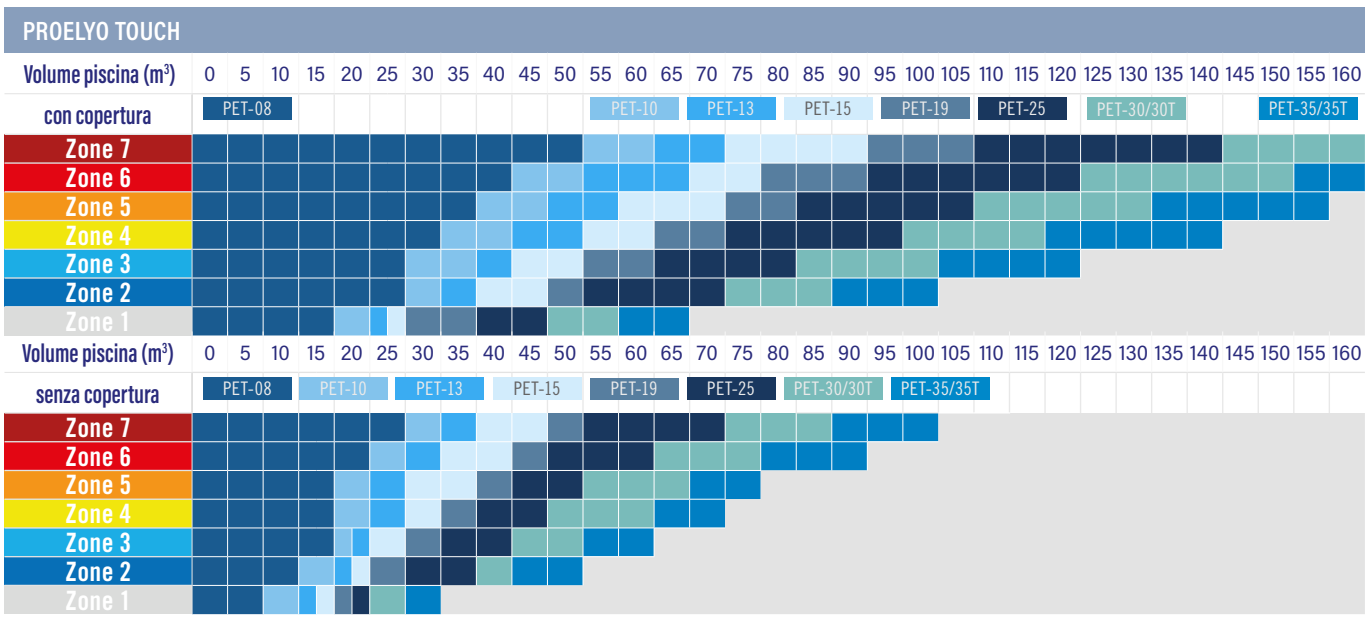

ZONE CLIMATICHE

tabella di misurazione del sistema di riscaldamento

EVOLINE

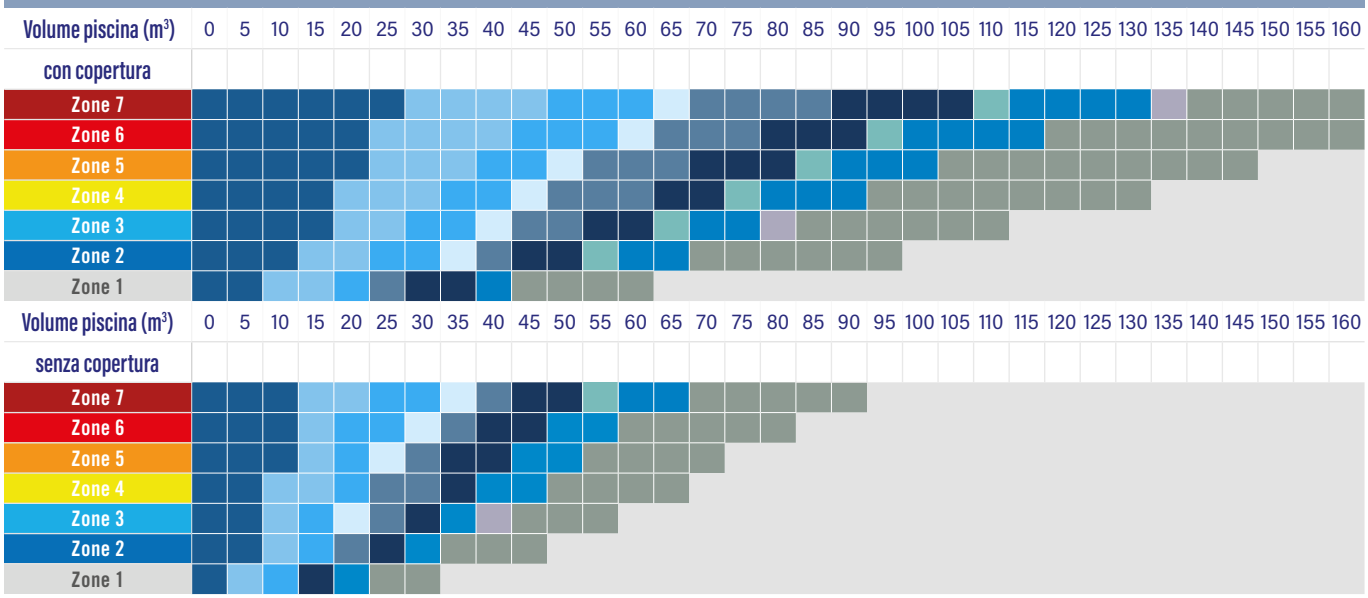

PROHEAT II STANDARD

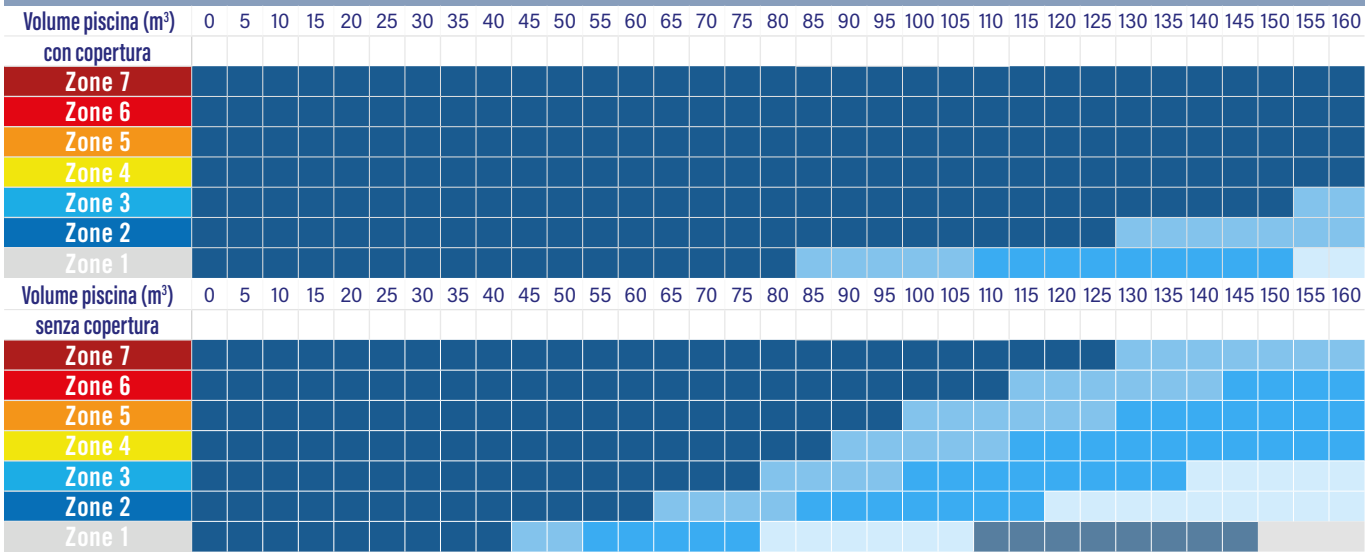

PROHEAT 2 INDOOR

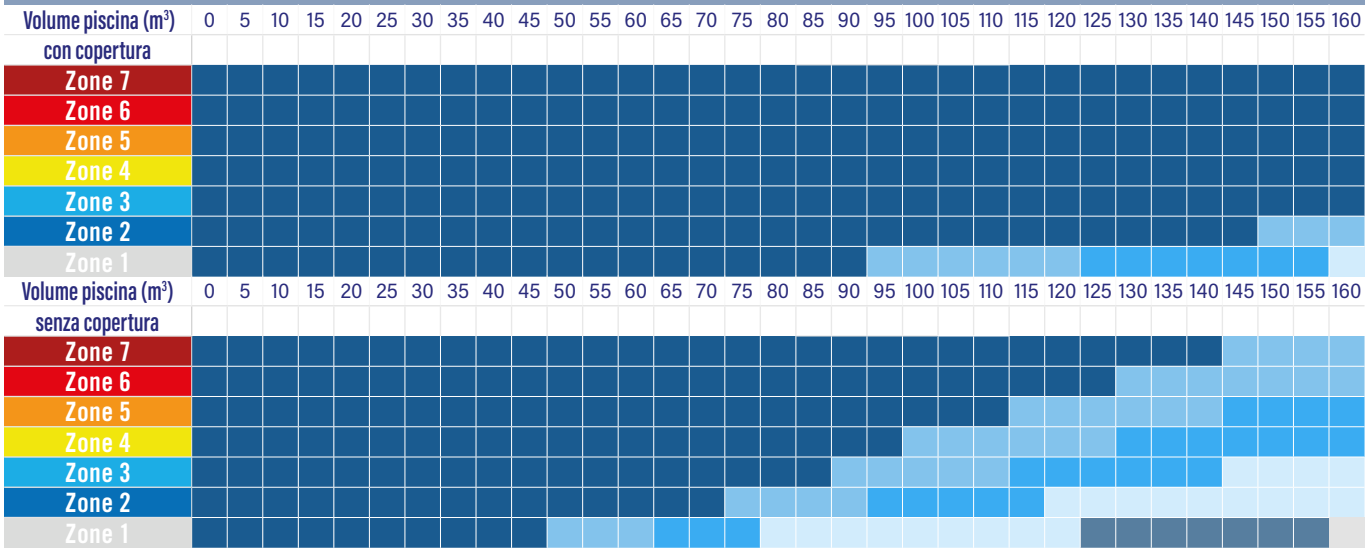





Pompa di calore AP Heat III

DESCRIZIONE

Tecnologia Full Inverter: silenziosa e a risparmio energetico.
Espulsione verticale dell'aria per aumentare il comfort.
-20° temperatura esterna minima di funzionamento.

-Display staccabile.
-Touchscreen digitale.
-Modalità priorità di riscaldamento (controllo dalla pompa di filtrazione).
-Corpo in ABS.
-DC, ventilatore a velocità variabile.
-Modalità di raffreddamento automatica.
-Scambiatore d'acqua in titanio.
-Compressore Inverter Rotary.

Accessori inclusi:
- 1 Copertura invernale.
- 4 supporti antivibrazione.
- 1 cavo di collegamento a schermo di 10 metri (per connettere lo schermo da remoto).
- 1 cavo di segnale Modbus di 10 metri (per connettere la pompa alla Connect Box)
- 2 raccordi PVC Ø 50.
- Kit scarico condensa.

Tecnologia Full Inverter

Fluidra Connect compatibile

<150M³

	Codice	Prezzo €	Cod. Alfanumerico	Imb. Standard	Peso Kg Standard	Volume m³ Standard
Astralpool Heat 3 - 14	**68837**	3.571,00	P24	1	70	-
Astralpool Heat 3 - 17	**68838**	4.431,00	P24	1	75	-
Astralpool Heat 3 - 21	**68839**	5.699,00	P24	1	92	-
Astralpool Heat 3 - 26	**68840**	6.692,00	P24	1	111	-

CARATTERISTICHE TECNICHE

		MODELLI	14 kW	17 kW	21 kW	26 kW
		CODICI	68837	68838	68839	68840
FLUIDO REFRIGERANTE			R32			
QUANTITÀ FLUIDO REFRIGERANTE		Kg	1,4	1,8		2,6
FLUSSO MEDIO DI ACQUA		m³/h	4	5	6	8
CONNETTORE IDRAULICO		mm	Ø 50			
VOLTAGGIO		V/Ph/Hz	220~240V/ 50Hz or 60Hz/1PH			
CORRENTE NOMINALE		A	8.1	9,8	12	16
LIVELLO MASSIMO DI CORRENTE DURANTE FUNZIONAMENTO		A	11.5	14	17	22,5
DIMENSIONI RACCOMANDATE PER CAVO DI ALIMENTAZIONE [2]			3x2,5		3x4	
PRESSIONE ACUSTICA (1M - VELOCITÀ MIN. MAX)		dB(A)	40-54	41-56		42-60
PESO NETTO		Kg	70	75	92	111
DIMENSIONI (LARGHEZZA X PROFONDITÀ X ALTEZZA)		mm	820*695*830		950*900*1025	
PERFORMANCE DI RISCALDAMENTO [3] [4]						
T ARIA 28° T ACQUA 28° UMIDITÀ 80%	CAPACITÀ DI RISCALDAMENTO	kW	3 - 14	3,6 - 17	4,6 - 21	6 - 26
	CONSUMO DI ENERGIA	kW	0,2 - 2,1	0,3 - 2,5	0,4 - 3,1	0,5 - 3,9
	C.O.P		13 - 6,7			
T ARIA 15° T ACQUA 26° UMIDITÀ 70%	CAPACITÀ DI RISCALDAMENTO	kW	2,1 - 9,6	2,5 - 11,5	3,2 - 14,3	4,2 - 18,5
	CONSUMO DI ENERGIA	kW	0,2 - 1,9	0,3 - 2,3	0,4 - 2,9	0,5 - 3,6
	C.O.P		8,5 - 5,1			

[2] Per una lunghezza massima di 20 metri.
[3] La potenza, espressa in Kw, indica la quantità di riscaldamento trasferita nell'acqua. La sua varianza dipende da 3 condizioni: temperatura esterna, umidità esterna e temperatura dell'acqua della piscina. Per comparare le performance delle diverse pompe, bisogna paragonare la potenza e il COP nelle medesime condizioni.
[4] Valori con la velocità min-max del compressore.

Prodotto consigliato per la vendita in negozio e/o in showroom per la specificità e la complessità del prodotto e/o della sua installazione.

Pompa di calore Pro Elyo Touch





DESCRIZIONE

Tecnologia Full inverter: silenziosa e a risparmio energetico.
8 livelli di potenza da 8,5 kW a 35 kW.
- 20°C temperatura esterna minima di funzionamento.

- Nuovo display LED con tastiera touch.
- Modalità priorità di riscaldamento (controllo dalla pompa di filtrazione).
- Corpo in ABS con una nuova griglia della ventola iniettata;
- griglia di protezione in acciaio galvanizzato intorno all'evaporatore.
- DC, ventilatore a velocità variabile.
- Modalità di raffreddamento automatica.
- Refrigerazione automatica.
- Scambiatore d'acqua in titanio.
- Compressore Inverter Rotary.

Accessori inclusi:
- 1 Copertura invernale.
- 4 supporti antivibranti.
- Tubi di drenaggio.
- 1 cavo di segnale Modbus per connettere la pompa alla Connect Box).
- 2 raccordi PVC Ø 50.

Accessori opzionali:
- Kit per connettere lo schermo da remoto
Codice: 74199.



Fluidra Connect compatibile

eco-conscious

R32

R410A

FULL INVERTER

Tecnologia Full Inverter

<205M³

		Codice	Prezzo €	Cod. Alfanum.	Imb. Standard	Peso Kg Standard	Volume m³ Standard
R32	Pro Elyo Touch PET-08*	74166	2.559,00	P24	1	-	-
	Pro Elyo Touch PET-10*	74167	2.958,00	P24	1	-	-
	Pro Elyo Touch PET-13*	74168	3.471,00	P24	1	-	-
	Pro Elyo Touch PET-15*	74169	4.096,00	P24	1	-	-
	Pro Elyo Touch PET-19*	74170	5.462,00	P24	1	-	-
	Pro Elyo Touch PET-25*	74171	7.168,00	P24	1	-	-
	Pro Elyo Touch PET-30*	74172	7.567,00	P24	1	-	-
	Pro Elyo Touch PET-35*	74173	8.966,00	P24	1	-	-
R410A	Pro Elyo Touch PET-30T*	74174	8.420,00	P24	1	-	-
	Pro Elyo Touch PET-35T*	74175	9.165,00	P24	1	-	-

*Prodotto disponibile solo previo esaurimento scorte dei modelli precedenti della pompa Pro Elyo Inverboost.

CARATTERISTICHE TECNICHE

MODELLI		PET-08	PET-10	PET-13	PET-15	PET-19	PET-25	PET-30	PET-35	PET-30T	PET-35T
CODICI		74166	74167	74168	74169	74170	74171	74172	74173	74174	74175
FLUIDO REFRIGERANTE		R32								R410A	
QUANTITÀ FLUIDO REFRIGERANTE	Kg	0,65	0,7	1	1,1	1,5	1,9	2	2,6	3,8	4
FLUSSO MEDIO D'ACQUA	m³/h	4	5	6	7	8	10	13			
CONNETTORE IDRAULICO	mm	PVC ½ Ø50									
VOLTAGGIO	V/Ph/Hz	220*240V/ 50Hz o 60Hz/ 1PH								380V/ 50Hz o 60Hz/ 3PH	
CORRENTE NOMINALE	A	4,6	5,9	7,2	9,2	10,5	13,2	17,0	22,9	7	8,4
LIVELLO MASSIMO DI CORRENTE DURANTE FUNZIONAMENTO	A	6,4	8,3	10,0	13,0	14,7	18,5	24,0	32,0	9,8	11,8
DIMENSIONI RACCOMANDATE PER CAVO DI ALIMENTAZIONE		3x1,5		3x2,5			3x4		3X6	5X2,5	5x4
PRESSIONE ACUSTICA (1M - VELOCITÀ MIN. MAX)	dB(A)	38-51	39-52	40-52	40-54	40-54	41-56	42-60	42-60	42-60	42-60
PESO NETTO	Kg	56	68	73	78	98	117	128	130	128	130
DIMENSIONI (LxHxP)	mm	1008*380*577	1050*440*709			1050*450*870		1050*460*1285			
NUMERO DI VENTILATORI	unità	1						2			
PERFORMANCE DI RISCALDAMENTO [2] [3]											
T ARIA 28° T ACQUA 28° UMIDITÀ 80%	CAPACITÀ DI RISCALDAMENTO	kW	8,50 - 1,9	10,5 - 2,3	13,5 - 3	15,9 - 3	19,8- 3,8	25,5 - 4,7	30,0 - 6	35 - 8	30,0 - 6	35 - 8
	CONSUMO DI ENERGIA	kW	1,5 - 0,2	1,7 - 0,15	2,2 - 0,2	2,6 - 0,2	3,3 - 0,25	4,2 - 0,3	5 - 0,35	5,9 - 0,5	5 - 0,35	5,9 - 0,5
	C.O.P		5,8 - 15	6,2 - 16		6 - 16						
T ARIA 15° T ACQUA 26° UMIDITÀ 70%	CAPACITÀ DI RISCALDAMENTO	kW	6,0 - 2,5	7,5 - 2	9,0 - 2	11,0 - 2,5	13 - 3	17 - 4	21,0 - 5,5	25,0 - 5,5	21,0 - 5,5	25,0 - 5,5
	CONSUMO DI ENERGIA	kW	1,4 - 0,3	1,75 - 0,25	2,0 - 0,25	2,5 - 0,3	2,9 - 0,4	3,9 - 0,5	4,6 - 0,7	5,4 - 0,7	4,6 - 0,7	5,4 - 0,7
	C.O.P		4,5 - 8									

(1) Per una lunghezza massima di 20 metri.
(2) La potenza, espressa in Kw, indica la quantità di riscaldamento trasferita nell'acqua. La sua varianza dipende da 3 condizioni: temperatura esterna, umidità esterna e temperatura dell'acqua della piscina. Per comparare le performance delle diverse pompe, bisogna paragonare la potenza e il COP nelle medesime condizioni.
(3) Valore ottenuto con velocità min-max compressore.

Prodotto consigliato per la vendita in negozio e/o in showroom per la specificità e la complessità del prodotto e/o della sua installazione.

Pompa di calore EVOLine NN



Fluidra Connect compatibile

<200B3>185M³

DESCRIZIONE

8 livelli di potenza da 4,5 kW a 30,9 kW.
Performance silenziosa fino alla temperatura esterna di 0°C.
Regolazione automatica riscaldamaento e raffreddamento.

- Display LED staccabile.
- Modalità priorità di riscaldamento (controllo dalla pompa di filtrazione).
- Corpo in ABS.
- Ventilatore AC.
- Modalità di raffreddamento automatica.
- Refrigerazione automatica.
- Scambiatore d'acqua in titanio.
- Compressore scroll.

Accessori inclusi:

- 1 Copertura invernale.
- 4 supporti antivibrazione.
- 1 cavo di collegamento a schermo di 10 metri (per connettere lo schermo da remoto).
- 2 raccordi PVC 1"½ Ø 28.
- Kit di scarico condensa.

EVOLine NN	Codice	Prezzo €	Cod. Alfanum.	Imb. Standard	Peso Kg Standard	Volume m³ Standard
AstralPool HP Evoline 6M	**66069-R32**	1.667,00	P24	1	33	-
AstralPool HP Evoline 10M	**66070-R32**	2.272,00	P24	1	48	-
AstralPool HP Evoline 13M	**66071-R32**	2.612,00	P24	1	54	-
AstralPool HP Evoline 15M	**66072-R32**	3.008,00	P24	1	60	-
AstralPool HP Evoline 17M	**67405-R32**	3.234,00	P24	1	68	-
AstralPool HP Evoline 20M	**66073M-R32**	4.172,00	P24	1	92	-
AstralPool HP Evoline 20T	**66073-R32**	3.910,00	P24	1	91	-
AstralPool HP Evoline 25M*	**66074M-MOD**	4.876,00	P24	1	99	-
AstralPool HP Evoline 25T	**66074-R32**	4.720,00	P24	1	103	-
AstralPool HP Evoline 35T	**66075-R32**	8.174,00	P24	1	120	-

* Liquido refrigerante R410A

CARATTERISTICHE TECNICHE											
MODELLI		EVOLINE 6	EVOLINE 10	EVOLINE 13	EVOLINE 15	EVOLINE 17	EVOLINE 20 (3)	EVOLINE 25	EVOLINE 20T	EVOLINE 25T	EVOLINE 35T (3)
CODICI		66069-R32	66070-R32	66071-R32	66072-R32	67405-R32	66073M-R32	66074M-MOD	66073-R32	66074-R32	66075-R32
FLUIDO REFRIGERANTE		R32						R410A	R32		
QUANTITÀ FLUIDO REFRIGERANTE	Kg	0,4	0,75	0,9	1,1	1,15	1,1	2,3	1,1	1,45	2,2
FLUSSO MEDIO DI ACQUA	m³/h	2,5	4,5	6	7,5	9	11	13	11	13	19
CONNETTORE IDRAULICO	mm	Ø 38 (1" ½)									
VOLTAGGIO	V/Ph/Hz	220~240V/ 50Hz/1PH							380V/ 50Hz o 60Hz/3PH		
CORRENTE NOMINALE	A	4,1	6,2	8,9	9,7	11	13,5	16,8	5,1	5,6	10,1
LIVELLO MASSIMO DI CORRENTE DURANTE FUNZIONAMENTO	A	5,3	8	11,6	12,6	14,2	20,3	25,2	6,7	7,3	13,6
DIMENSIONI RACCOMANDATE PER CAVO DI ALIMENTAZIONE (1)		3*1,5	3*2,5				3*4		5*2,5	5*2,5	5*4
PRESSIONE ACUSTICA (1M - VELOCITÀ MIN. MAX)	dB(A)	<55	<52		<56	<51	<59	<56	<59	<60	
PESO NETTO	Kg	33	48	54	60	68	92	99	92	103	120
DIMENSIONI (LARGHEZZA X PROFONDITÀ X ALTEZZA)	mm	798x293x511	958x360x581	1015x370x621		1080x416x708		1080x416x708	1080x416x708	1080x416x708	1080x446x1258
NUMERO DI VENTILATORI	unità	1									2
PERFORMANCE DI RISCALDAMENTO (2)											
T ARIA 28° T ACQUA 28° UMIDITÀ 80%	CAPACITÀ DI RISCALDAMENTO kW	4,7	7,4	10,4	11,6	14,9	17,4	22,7	18,5	22,3	30,9
	CONSUMO DI ENERGIA kW	0,9	1,3	1,9	2,1	2,4	2,9	3,6	3,0	3,2	4,9
	C.O.P	5,4	5,6	5,4	5,6	6,3	5,9	6,4	6,3	6,9	6,4
T ARIA 15° T ACQUA 26° UMIDITÀ 70%	CAPACITÀ DI RISCALDAMENTO kW	3,2	5,5	7,6	8,4	10,7	12,9	16,3	13,4	16,1	22,8
	CONSUMO DI ENERGIA kW	0,8	1,2	1,7	1,9	2,2	2,8	3,5	2,9	3,2	4,8
	C.O.P	4,0	4,7	4,5		4,9	4,6	4,7	4,7	5,0	4,8

(1) Per una lunghezza massima di 20 metri.
(2) La potenza, espressa in Kw, indica la quantità di riscaldamento trasferita nell'acqua. La sua varianza dipende da 3 condizioni: temperatura esterna, umidità esterna e temperatura dell'acqua della piscina. Per comparare le performance delle diverse pompe, bisogna paragonare la potenza e il COP nelle medesime condizioni.
(3) Disponibili durante una volta che le pompe con gas R410A saranno esaurite.

Prodotto consigliato per la vendita in negozio e/o in showroom per la specificità e la complessità del prodotto e/o della sua installazione.

POMPE DI CALORE ARIA/ACQUA PER INSTALLAZIONE ESTERNA

Proheat II



Fluidra Connect compatibile

R410A

DESCRIZIONE

- Temperatura minima esterna di funzionamento pari a 0°.
- Due modelli: Standard e Chiller.
- Display digitale.
- Modalità priorità riscaldamento (controllo dalla pompa di filtrazione).
- Corpo robusto e leggero, in lamiera di alluminio anticorrosione.
- Ventilatore assiale.
- Modalità di raffreddamento automatica per i modelli Chiller.
- Refrigerazione automatica.
- Sicurezza pressostato alta e bassa pressione.
- Flussostato.
- Condensatore d'acqua in titanio G2. Garantito contro la corrosione.
- Compressore Scroll.
- Espansione a valvola termostatica, con equilibratore esterno.
- Scambiatore d'alta performance con tubi in rame ed alluminio specifico per zone costiere ad alta corrosione.
- Controllo del sistema di pulizia.
- Protezione elettrica automatica.

		Codice	Prezzo €	Cod. Alfanum.	Imb. Standard	Peso Kg Standard	Vol. m³ Standard
Modelli Standard	Proheat II-35	**65542-MB**	13.440,00	P24	1	185	-
	Proheat II-45	**65543-MB**	16.553,00	P24	1	210	-
	Proheat II-60	**65544-MB**	18.874,00	P24	1	287	-
	Proheat II-90	**65545-MB**	28.333,00	P24	1	447	-
	Proheat II-120	**65546-MB**	33.787,00	P24	1	500	-
Modelli Chiller	Proheat II-35	**68245-MB**	18.968,00	P24	1	185	-
	Proheat II-45	**68246-MB**	20.851,00	P24	1	210	-
	Proheat II-60	**68247-MB**	25.158,00	P24	1	287	-
	Proheat II-90	**68248-MB**	38.451,00	P24	1	447	-
	Proheat II-120	**68249-MB**	44.568,00	P24	1	500	-

CARATTERISTICHE TECNICHE

		Modelli	PROHEAT II 35	PROHEAT II 45	PROHEAT II 60	PROHEAT II 90	PROHEAT II 120
		CODICI STANDARD	65542-MB	65543-MB	65544-MB	65545-MB	65546-MB
		CODICI CHILLER	68245-MB	68246-MB	68247-MB	68248-MB	68249-MB
FLUIDO REFRIGERANTE			R410A				
FLUSSO ACQUA MIN.		m³/h	12-15	15-25	25-35	30-50	50-70
Ø CONNESSIONI		mm	63		75		
VOLTAGGIO		V/Ph/Hz	400/3/50				
QUANTITÀ LIQUIDO REFRIGERANTE		kg	4	6	9	2 x 6,5	2 x 9
NUMERO DI VENTILATORI		unità	1			2	
LIVELLO RUMOROSITÀ		dbA (d*)	66,2	66,2	72,5	71,1	71,1
		dbA (5 m)	60,9	60,9	68,4	69,4	69,4
T ARIA 25° T ACQUA 26°	CONSUMO DI ENERGIA	kW	6,4	8,2	11,9	17,0	24,3
	CAPACITÀ DI RISCALDAMENTO	kW	36,2	44,4	63,5	91,3	125,5
	COP		5,7	5,4	5,3	5,4	5,2
T ARIA 15° T ACQUA 26°	CONSUMO DI ENERGIA	kW	6,2	8,1	11,5	16,8	23,9
	CAPACITÀ DI RISCALDAMENTO	kW	30,5	39,7	56,8	80,2	110,5
	COP		4,9	4,9	4,9	4,8	4,6
T ARIA 5° T ACQUA 26°	CONSUMO DI ENERGIA	kW	6,0	7,9	10,7	16,2	22,7
	CAPACITÀ DI RISCALDAMENTO	kW	23,2	30,0	41,3	61,0	80,1
	COP		3,9	3,8	3,9	3,8	3,5
MOD. CHILLER							
T ARIA 30° T ACQUA 26°	CONSUMO DI ENERGIA	kW	7.0	8,4	12,0	17,3	24,4
	CAPACITÀ DI RAFFREDDAMENTO	kW	42.3	51,0	72,0	104,0	140,0
	EER		6.0	6,1	6,0	6,0	5,7
T ARIA 43° T ACQUA 32°	CONSUMO DI ENERGIA	kW	9.4	11,9	15,6	24,5	31,2
	CAPACITÀ DI RAFFREDDAMENTO	kW	29.1	37,0	49,5	74,0	99,0
	EER		3.1	3,1	3,2	3,0	3,2
MODELLI STANDARD E CHILLER							
DIMENSIONI		A (mm)	1000		1700	2100	2400
		B (mm)	950			1200	
		C (mm)	1140		1200	1500	1700
PESO NETTO		kg	185	210	287	447	500

NOTA: d* = Sta per UNE-EN 12102/ISO 3744:2010.

Prodotto consigliato per la vendita in negozio e/o in showroom per la specificità e la complessità del prodotto e/o della sua installazione.

POMPE DI CALORE ARIA/ACQUA PER INSTALLAZIONE INTERNA

ProHeat II Indoor



Fluidra Connect compatibile

R410A

DESCRIZIONE

- Temperatura minima esterna di funzionamento pari a 0°C.
- Display digitale con pannello di controllo di facile utilizzo con visualizzazione della temperatura corrente, degli allarmi e del set point.
- Modalità priorità riscaldamento (controllo dalla pompa di filtrazione).
- Corpo robusto e leggero, in lamiera di alluminio anticorrosione.
- Ventilatore assiale.
- Modalità di raffreddamento automatica (modelli Chiller).
- Refrigerazione automatica.
- Sicurezza pressostato alta e bassa pressione.
- Flussostato.
- Condensatore d'acqua in titanio G2. Garantito contro la corrosione.
- Compressore Scroll.
- Espansione a valvola termostatica, con equilibratore esterno.
- Scambiatore d'alta performance con tubi in rame ed alluminio specifico per zone costiere ad alta corrosione.
- Controllo del sistema di pulizia.
- Protezione elettrica automatica.
- Ventilatore centrifugo affinché l'unità possa essere installata in un locale tecnico, sfruttando condotti di aria.

	Codice	Prezzo €	Cod. Alfanum.	Imb. Standard	Peso Kg Standard	Vol. m³ Standard
Proheat II Indoor 35	**69649-MB**	20.470,00	P24	1	315	-
Proheat II Indoor 45	**69650-MB**	22.845,00	P24	1	391	-
Proheat II Indoor 60	**69651-MB**	25.976,00	P24	1	437	-
Proheat II Indoor 90	**69652-MB**	32.435,00	P24	1	648	-
Proheat II Indoor 120	**69653-MB**	37.046,00	P24	1	757	-

CARATTERISTICHE TECNICHE

		MODELLI	PROHEAT II IND-35	PROHEAT II IND-45	PROHEAT II IND-60	PROHEAT II IND-90	PROHEAT II IND-120
		CODICE	69649-MB	69650-MB	69651-MB	69652-MB	69653-MB
FLUIDO REFRIGERANTE			R410A				
FLUSSO ACQUA RACCOMANDATO		m³/h	12-15	15-25	25-35	30-50	50-70
Ø CONNESSIONI		mm	63		75		
VOLTAGGIO		V/Ph/Hz	400/3/50				
QUANTITÀ LIQUIDO REFRIGERANTE		kg	6	9	12	2 x 7	2 x 9
NUMERO DI VENTILATORI			1			2	
LIVELLO RUMOROSITÀ		dbA (d*)	59,2	59,6	60,0	61,1	61,5
		dbA (5 m)	55,4	55,8	56,1	56,5	56,6
T ARIA 25° T ACQUA 26°	CONSUMO DI ENERGIA	kW	6,7	9,4	11,8	18,7	23,6
	CAPACITÀ DI RISCALDAMENTO	kW	43,6	44,4	63,5	91,3	125,5
	COP		6,5	6,0	6,0	6,0	6,0
T ARIA 15° T ACQUA 26°	CONSUMO DI ENERGIA	kW	6,4	8,6	11,0	17,1	22,1
	CAPACITÀ DI RISCALDAMENTO	kW	34,9	45,0	57,5	90,1	114,9
	COP		5,4	5,3	5,2	5,3	5,2
T ARIA 5° T ACQUA 26°	CONSUMO DI ENERGIA	kW	6,5	8,5	11,2	16,9	22,3
	CAPACITÀ DI RISCALDAMENTO	kW	27,4	35,2	45,2	70,5	90,3
	COP		4,2	4,2	4,1	4,2	4,1
DIMENSIONI							
MISURE							
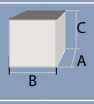		A (mm)	1610	1910		1922+50	2400+100
		B (mm)	1160+100	1197+100		2110+100	2024+50
		C (mm)	1347+50	1497+50		1590+50	1670+50
PESO NETTO		kg	315	391	437	648	757

NOTE: d* = As per UNE-EN 12102/ISO 3744:2010.

Prodotto consigliato per la vendita in negozio e/o in showroom per la specificità e la complessità del prodotto e/o della sua installazione.



Maya

DESCRIZIONE

- Temperatura minima esterna di funzionamento pari a +5°C.
- Design compatto.
- Realizzato in lamiera di alluminio anticorrosione.
- Ventilatore centrifugo a trasmissione diretta.
- Compressore scroll.
- Condensatore d'acqua in titanio G2 con involucri in PVC secondo gli standard ASTM B 338.99. Garantito contro la corrosione.

Include connessione Modbus

R407C

<205M³

Connessione Modbus inclusa

	Codice	Prezzo €	Cod. Alfanum.	Imb. Standard	Peso Kg Standard	Vol. m³ Standard
Maya-15	**32505-MOB**	11.484,00	P24	1	315	-
Maya-25	**32506-MOB**	14.152,00	P24	1	391	-

CARATTERISTICHE TECNICHE

MODELLI			MAYA-15	MAYA-25
MAGNESIO ALLUMINIO			32505-MOB	32506-MOB
VOLTAGGIO		V/Ph/Hz	400/3/50	
GAS REFRIGERANTE		kg	2,5	4,5
FLUSSO VENTILATORI		m³/h	2500	6000
FLUSSO D'ACQUA		m³/h	7	8
Ø CONNESSIONI		mm	50	
T ARIA 15°C	CONSUMO DI ENERGIA	kW	3,6	5,7
	CAPACITÀ DI RISCALDAMENTO	kW	16,3	24,8
	COP		4,5	4,3

Temperatura dell'acqua 26°C.
Limiti e condizioni di funzionamento: Temperatura massima dell'acqua: 36°C. Pressione massima dell'acqua all'interno dell'unità: 3,5 bar.

PROFESSIONAL ADVICE RECOMMENDED

Prodotto consigliato per la vendita in negozio e/o in showroom per la specificità e la complessità del prodotto e/o della sua installazione.



ALASKA



SIBERIA

Alaska - Siberia

DESCRIZIONE

- Temperatura minima esterna di funzionamento pari a 5°C.
- Due modelli compatti: per installazione esterna (Alaska) o interna (Siberia).
- Display digitale.
- Modalità priorità riscaldamento (controllo dalla pompa di filtrazione).
- Realizzata in lamiera di alluminio anticorrosione.
- Ventilatori elicoidali con motore di accompagnamento diretto per il modello Alaska, centrifugo per il modello Siberia.
- Termostato refrigerante nell'evaporatore per una migliore performance.
- Sicurezza pressostato alta e bassa pressione.
- Flussostato di alta e bassa pressione.
- Condensatore con tubi in rame con alette rivestite in alluminio (specifico per ambienti corrosivi)
- Compressore Scroll.
- Espansione a valvola termostatica.
- Evaporatore in titanio G2 con involucri in PVC secondo gli standard ASTM B 338.9 garantito contro la corrosione.
- Filtro disidratante anti-acido.

Connessione Modbus inclusa

Nei modelli Alaska-10, 15 e 17 la disposizione del ventilatore è verticale

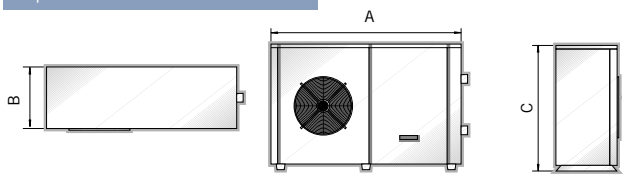

	Codice	Prezzo €	Cod Alfanum.
ALASKA-4	**32535-MOD**	9.377,00	P24
ALASKA-6	**32536-MOD**	10.364,00	P24
ALASKA-8	**32537-MOD**	11.747,00	P24
ALASKA-10	**32538-MOD**	14.147,00	P24
ALASKA-15	**32540-MOD**	19.067,00	P24
ALASKA-17	**32541-MOD**	21.209,00	P24
SIBERIA-4	**33301-MOD**	9.404,00	P24
SIBERIA-6	**33302-MOD**	11.470,00	P24
SIBERIA-8	**33303-MOD**	12.442,00	P24
SIBERIA-10	**33304-MOD**	15.638,00	P24
SIBERIA-15	**33306-MOD**	18.804,00	P24
SIBERIA-17	**33307-MOD**	21.995,00	P24

CARATTERISTICHE TECNICHE

		MODELLI	ALASKA-4	ALASKA-6	ALASKA-8	ALASKA-10	ALASKA-15	ALASKA-17
		CODICI	32535-MOD	32536-MOD	32537-MOD	32538-MOD	32540-MOD	32541-MOD
		MODELLI	SIBERIA-4	SIBERIA-6	SIBERIA-8	SIBERIA-10	SIBERIA-15	SIBERIA-17
		CODICI	33301-MOD	33302-MOD	33303-MOD	33304-MOD	33306-MOD	33307-MOD
FLUIDO REFRIGERANTE			R407C					
VOLUME PISCINA RACCOMANDATO		m^3	5-9	7-14	10-20	13-26	18-36	25-50
FLUSSO D'ACQUA		m^3/h	6-10	6-10	7-12	7-12	10-15	10-15
FLUSSO D'ARIA			3800	4900	5500	9800	11000	
Ø CONNESSIONI		mm	50					
VOLTAGGIO		V/Ph/Hz	230/1/50		400/3/50			
QUANTITÀ FLUIDO REFRIGERANTE		kg	2	4,3	4,8	5,5	6,3	6,6
NUMERO VENTILATORI		Unità	1				2	
ALASKA T ARIA.: 27°C T ACQUA.: 12°C	CONSUMO DI ENERGIA	KW	1,3	2,0	2,8	3,6	5,0	6,6
	CAPACITÀ DI RAFFREDDAMENTO	KW	4,4	5,7	8,9	10,7	16,6	22,7
	EER		3,3	2,9	3,1	3,0	3,4	3,5
SIBERIA T ARIA.: 27°C T ACQUA.: 12°C	CONSUMO DI ENERGIA	KW	1,8	2,3	3,2	4,5	7,7	9,3
	CAPACITÀ DI RAFFREDDAMENTO	KW	4,4	5,7	8,9	10,7	16,6	22,7
	EER		2,4	2,5	2,8	2,4	2,2	2,5

Temperatura massima dell'aria 40°C, temperatura minima dell'acqua 10°C. Pressione massima dell'acqua 3,5 bar.

DIMENSIONI E PESO

		MODELLI	ALASKA-4	ALASKA-6	ALASKA-8	ALASKA-10	ALASKA-15	ALASKA-17
DIMENSIONI	A	mm	1311 (+80)		1411 (+80)	1372 (+80)	1728 (+80)	
	B	mm	512	540	556	650	708	
	C	mm	746		846	890	866	
	PESO	kg	80	92	102	133	167	197
		MODELLI	SIBERIA-4	SIBERIA-6	SIBERIA-8	SIBERIA-10	SIBERIA-15	SIBERIA-17
DIMENSIONI	A	mm	1311 (+80)		1411 (+80)	1372 (+80)	1728 (+80)	
	B	mm	550+50	700+50		655+50	655+50	
	C	mm	746		846	890	866	
	PESO	kg	97	112	120	188	219	224

Prodotto consigliato per la vendita in negozio e/o in showroom per la specificità e la complessità del prodotto e/o della sua installazione.

SCAMBIATORI DI CALORE

Compact ElectricHeat: Versioni in Titanio e compatibili con Fluidra Connect



Versione elettrica



Versione meccanica (ECO)





Versione elettrica



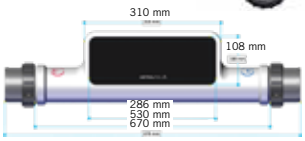

Versione meccanica (ECO)

Fluidra Connect compatibile

DESCRIZIONE

Esternamente:

- Nuova configurazione in linea che permette una maggior facilità d'installazione.
- Nuovo design più compatto e semplice. Semplice ed elegante.
- Nuova interfaccia utente più chiara con innovativo sensore tattile e display OLED di ultima generazione (non disponibile nella versione ECO).
- Informazioni in forma più chiara per l'utente finale.
- Nuovo sistema di connessione elettrica, facile e veloce.

INTERNAMENTE:

- Semplicità dei componenti: i componenti interni sono stati ridotti.
- Parti intercambiabili: l'interno dello scambiatore è costituito da elementi di facile accesso e sostituzione.
- Regolazione elettronica più precisa e sicura (nella versione ECO regolazione manuale).
- Software & Hardware in grado di di riconoscere gli errori durante la fase di installazione (non disponibile nella versione ECO).
- Modello standard con resistenze in Incoloy, modello in Titanio con resistenze in titanio.
- Modelli specifici per Fluidra Connect (non disponibile nella versione ECO).

	Codice	Prezzo €	Cod. Alfanumerico	Imb. Standard	Peso Kg Standard	Volume m³ Standard
COMPACT 3 iNCOLOY	**60170**	1.278,00	P24	1	4.20	-
COMPACT 6 iNCOLOY	**60171**	1.392,00	P24	1	4.20	-
COMPACT 9 iNCOLOY	**60172**	1.459,00	P24	1	4.20	-
COMPACT 12 iNCOLOY	**60173**	1.620,00	P24	1	4.20	-
COMPACT 18 iNCOLOY	**60174**	1.824,00	P24	1	4.20	-
COMPACT 3 Titanio	**65321**	2.034,00	P24	1	4.20	-
COMPACT 6 Titanio	**65322**	2.139,00	P24	1	4.20	-
COMPACT 9 Titanio	**65323**	2.202,00	P24	1	4.20	-
COMPACT 12 Titanio	**65324**	2.352,00	P24	1	4.20	-
COMPACT 18 Titanio	**65325**	2.561,00	P24	1	4.20	-
COMPACT ECO 3 iNCOLOY	**69193**	696,00	P24	1	4.20	-
COMPACT ECO 6 iNCOLOY	**69194**	725,00	P24	1	4.20	-
COMPACT ECO 9 iNCOLOY	**69195**	763,00	P24	1	4.20	-
COMPACT ECO 12 iNCOLOY	**69196**	838,00	P24	1	4.20	-
COMPACT ECO 18 iNCOLOY	**69197**	872,00	P24	1	4.20	-

Nota: i modelli INCOLOY non offrono protezione contro le installazioni di elettrolisi salina, in questo tipo di installazioni è necessario utilizzare il modello TITANIO per evitare problemi di funzionamento che potrebbero non essere garantiti.
Non compatibile con acqua di mare. Massima salinità consentita 5 g/l.

CARATTERISTICHE TECNICHE

MODELLI ELETTRICI		COMPACT 3	COMPACT 6	COMPACT 9	COMPACT-12	COMPACT-18
CODICI		60170	60171	60172	60173	60174
		65321	65322	65323	65324	65325
MODELLI MECCANICI		ECO 3	ECO 6	ECO 9	ECO 12	ECO 18
CODICI		69193	69194	69195	69196	69197
POTENZA	kW	3	6	9	12	18
ALIMENTAZIONE	V/Ph/Hz	230 / 1 / 50-60 or 400 / 3 / 50-60				400 / 3 / 50-60
PORTATA ACQUA MIN.	m³/h	2.4				
PORTATA ACQUA MAX.	m³/h	15				
PRESSIONE DI LAVORO	bar	2				
PRESSIONE MASSIMA	bar	3				
Ø CONNESSIONI	mm Ø	50/63				
ASSORBIMENTO MASSIMO (A)	220V/50Hz/1PH	14	27	41	-	-
	380V/50Hz/3PH	5	9	14	18	27
PESO LORDO	kg	4.8				
PESO NETTO	kg	4.2				

*In caso di 230/3/50-60, valutare codici speciali.

Scambiatore di calore Waterheat Evo



DESCRIZIONE

Scambiatore di calore adatto per riscaldare la temperatura dell'acqua della piscina e della SPA grazie allo scambio di calore fra il circuito primario (area calda) e il secondario (area fredda che si vuole riscaldare).
Corpo in titanio (secondario, acqua della piscina).
Serpentina in titanio (primario, acqua della caldaia).
Circuito primario funziona a una pressione pari a 10 bar.
Circuito secondario funziona a una pressione pari a 3 bar.

	Codice	Prezzo €	Cod. Alfanumerico	Imb. Standard	Peso Kg Standard	Volume m³ Standard
TIT-20 kW	**71607**	852,00	P24	1	1,2	-
TIT-40 kW	**71608**	1.025,00	P24	1	1,7	-
TIT-60 kW	**71609**	1.248,00	P24	1	1,9	-
TIT-105 kW	**71610**	2.030,00	P24	1	2,2	-
TIT-140 kW	**71611**	2.862,00	P24	1	2,7	-
TIT-210 kW	**71612**	3.360,00	P24	1	3,8	-
TIT-300 kW	**71613**	4.760,00	P24	1	5,3	-
TIT-450 kW	**71614**	6.504,00	P24	1	6,8	-

Diagramma di assemblaggio sotto il livello d'acqua

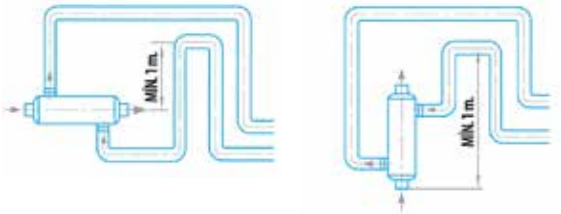

Diagramma di assemblaggio sotto il livello d'acqua

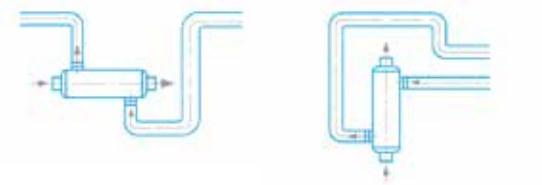

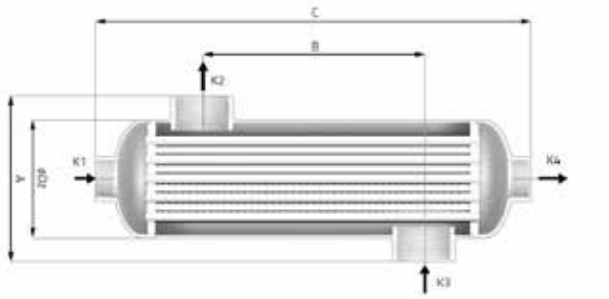

CARATTERISTICHE TECNICHE

MODELLI		TIT-20 KW	TIT-40 KW	TIT-60 KW	TIT-105 KW	TIT-140 KW	TIT-210 KW	TIT-300 KW	TIT-450 KW
CODICI		71607	71608	71609	71610	71611	71612	71613	71614
POTENZA (kW)	90°C	20	40	60	105	140	210	300	450
	60°C	10	20	30	40	60	80	120	210
	45°C	5	10	15	20	3	40	60	100
PRIMARIO (LATO CALDAIA)	m³/h	1.6	2.7	3.1	6.6	7.0	10.0	11.0	16.0
PERDITA DI CARICO - CALDAIA	bar	0.006	0.024	0.040	0.030	0.040	0.122	0.214	0.470
Ø CONNESSIONI CALDAIA	Inch	G ¾"			G 1 ½"				
SECONDARIO (LATO PISCINA)	m³/h	11	15	20	23	20	25	20	21
PERDITA DI CARICO - PISCINA	bar	0.119	0.192	0.418	0.293	0.316	0.633	0.596	0.860
Ø CONNESSIONI PISCINA	Inch	G 1"	G 1 ½"						
DIMENSIONI	A (mm)	122			140				
	B (mm)	75	175	225	170	270	420	670	920
	C (mm)	290	390	440	357	457	607	857	1107
	Ø Dz	80			102				
PESO	kg	1.2	1.7	1.9	2.2	2.7	3.8	5.3	6.8

Consultare il vostro dipartimento tecnico per una corretta selezione del prodotto in funzione dell'installazione.
Valori medi stimati per una piscina con acqua a temperatura di 20°C.



Scambiatore Acqua/Acqua Waterheat equipaggiato

DESCRIZIONE

Scambiatore di calore adatto per riscaldare la temperatura dell'acqua della piscina e della SPA grazie allo scambio di calore fra il circuito primario (circuito caldo proveniente dalla caldaia) e il secondario (circuito piscina).

Regolatore con il controllo della pompa secondaria, contatto senza voltaggio e timer.

Involucro esterno in ABS e Alucoil. Corpo in titanio (secondario, acqua della piscina).

Serpentina in titanio (primario, acqua della caldaia).

Equipaggiato con valvola anti-ritorno, pompa di ricircolo primario e termostatato con sensore di immersione. Il circuito primario funziona a una pressione pari a 10 bar e il circuito secondario funziona a una pressione pari a 3 bar.

Connessioni:

Primario (caldaia): 1".

Secondario (piscina): D50 collegamento a tre sezioni

	Codice	Prezzo €	Cod. Alfanumerico	Imb. Standard	Peso Kg Standard	Volume m³ Standard
TIT-20 kW	**43506**	3.868,00	P24	1	-	-
TIT-40 kW	**43507**	4.429,00	P24	1	-	-
TIT-60 kW	**43508**	4.619,00	P24	1	-	-

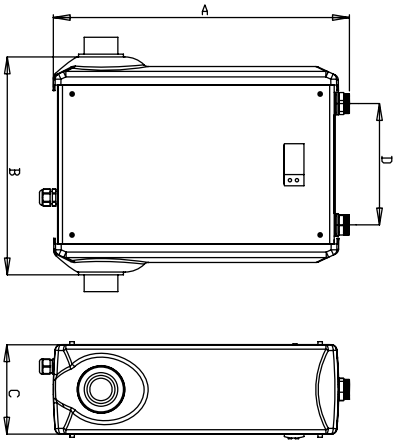



CARATTERISTICHE TECNICHE

	MODELLI	EQUIP. WATERHEAT-20KW	EQUIP. WATERHEAT-40KW	EQUIP. WATERHEAT-60KW
	CODICI	43506	43507	43508
POTENZA (kW)	90°C	20	40	60
	60°C	10	20	30
	45°C	5	10	15
PRIMARIO (LATO CALDAIA)	m³/h	1.6	2.7	3.0
PERDITA DI CARICO - CALDAIA	bar	0.12	0.41	0.70
Ø CONNESSIONI CALDAIA	Inch	-	-	-
SECONDARIO (LATO PISCINA)	m³/h	10	15	20
PERDITA DI CARICO - PISCINA	bar	0.14	0.24	0.29
Ø CONNESSIONI PISCINA	Inch	-	-	-
DIMENSIONI	A (mm)	530	530	530
	B (mm)	450	590	650
	C (mm)	160	160	160
	D (mm)	215	225	305
	E (mm)	1"	1"	1"
PESO	kg	10	11	18

Consultare il vostro dipartimento tecnico per una corretta selezione del prodotto in funzione dell'installazione.
Valori medi stimati per una piscina con acqua a temperatura di 20°C.

Etna



Modello Basic



Modello Equipaggiato



Modello Equipaggiato + pompa di ricircolo

DESCRIZIONE

Piastre ondulate in AISI-316 o Titanio.

Sigilli EPDM.

Struttura in acciaio al carbonio con vernice epossidica.

Negli scambiatori di calore non equipaggiati, connessioni AISI-316 in acciaio inox in filo diretto ISO G2.

Negli scambiatori di calore equipaggiati, connessioni in rame primario e connessioni in PVC secondario.

Negli scambiatori equipaggiati, regolazione completa, con controllo della pompa di ricircolo. Visualizzazione doppia (riferimento e lettura corrente.)

Una pompa di circolazione singola nel circuito primario, come opzione.

Cod. Alfanum. P24	Codici AISI-316			Codici Titanio			Potenza (kcal/h)		N° Piastre	Circuito Primario			Circuito Secondario		
Modello	Modello Basic	Modello Equipagg.	Modello Eq+B(1)	Modello Basic	Modello Equipagg.	Modello Eq+B(1)	Kcal	KW		Portata (m³/h)	Perdita di carico (bar)	Connessioni	Portata (m³/h)	Perdita di carico (m.c.a.)	Connessioni
ETNA-15	67985	68230	68021	67994	68012	68030	15.000	17	5	0,75	0,3	1 ¼"	0,74	0,3	1 ¼"
Prezzo €	1.249,00	3.265,00	4.662,00	1.873,00	3.573,00	5.165,00									
ETNA-35	68223	68004	68022	67995	68013	68031	35.000	40	7	1,55	0,3	1 ¼"	1,52	0,3	1 ¼"
Prezzo €	1.327,00	3.641,00	4.867,00	2.102,00	3.875,00	5.628,00									
ETNA-50	68224	68005	68023	67996	68014	68032	50.000	58	9	2,56	0,3	1 ¼"	2,51	0,3	1 ¼"
Prezzo €	1.527,00	3.922,00	6.218,00	3.439,00	4.790,00	7.277,00									
ETNA-60	68225	68006	68024	67997	68015	68033	60.000	70	11	3,09	0,3	1 ¼"	3,03	0,3	1 ¼"
Prezzo €	1.625,00	4.022,00	6.256,00	3.441,00	5.162,00	7.570,00									
ETNA-90	67989*	68007	68025	67998	68016	68034	90.000	105	15	4,64	0,3	1 ¼"	4,55	0,3	1 ¼"
Prezzo €	1.927,00	4.220,00	7.193,00	4.555,00	5.763,00	8.559,00									
ETNA-120	67990*	68008	68026	68226	68017	68035	120.000	140	19	6,19	0,3	1 ¼"	6,07	0,3	1 ¼"
Prezzo €	2.128,00	4.762,00	7.368,00	5.442,00	7.250,00	9.823,00									
ETNA-150	67991*	68009	68027	68227	68018	68036	150.000	174,4	23	7,71	0,3	1 ¼"	7,56	0,3	1 ¼"
Prezzo €	2.227,00	4.864,00	8.897,00	6.858,00	8.379,00	12.127,00									
ETNA-180	67992*	68010	68028	68228	68019	68037	180.000	209	29	9,23	0,3	1 ¼"	9,06	0,3	1 ¼"
Prezzo €	2.428,00	5.493,00	9.425,00	8.358,00	11.208,00	13.034,00									
ETNA-200	67993*	68011	68029	68229	68020	68038	200.000	233	31	10,3	0,3	1 ¼"	10,1	0,3	1 ¼"
Prezzo €	2.569,00	5.636,00	9.593,00	8.380,00	11.576,00	13.600,00									
ETNA-250	32550*	32563	32576	33137	33155	33173	250.000	291	15	12,86	0,3	2 ½"	12,61	0,3	2 ½"
Prezzo €	3.738,00	6.888,00	13.111,00	9.102,00	12.554,00	18.407,00									
ETNA-300	32552*	32565	32578	33139	33157	33175	300.000	349	17	15,42	0,3	2 ½"	15,13	0,3	2 ½"
Prezzo €	3.911,00	7.383,00	13.522,00	9.681,00	13.324,00	18.705,00									
ETNA-350	32553*	32566	32579	33140	33158	33176	350.000	407	21	17,98	0,3	2 ½"	17,64	0,3	2 ½"
Prezzo €	4.306,00	7.863,00	14.192,00	10.984,00	14.463,00	21.640,00									
ETNA-400	33114*	33119	33124	33141	33159	33177	400.000	465	23	20,55	0,3	2 ½"	20,13	0,3	2 ½"
Prezzo €	4.543,00	8.125,00	15.170,00	11.809,00	15.565,00	22.587,00									
ETNA-460	33115*	33120	33125	69796	33160	33178	460.000	535	25	23,64	0,3	2 ½"	23,19	0,3	2 ½"
Prezzo €	4.675,00	8.182,00	16.920,00	12.633,00	16.389,00	23.535,00									
ETNA-500	32554*	32567	32580	69797	33161	33179	500.000	581	27	25,18	0,3	2 ½"	25,18	0,3	2 ½"
Prezzo €	4.939,00	8.285,00	17.226,00	13.459,00	16.818,00	24.480,00									
ETNA-580	33116*	33121	33126	69798	33162	33180	580.000	675	33	29,26	0,3	2 ½"	29,26	0,3	2 ½"
Prezzo €	5.304,00	9.833,00	17.868,00	16.570,00	19.690,00	28.335,00									

(1) Eq + B: Modello Equipaggiato + pompa di ricircolo.
Dati di potenza relativi a: primario 90 °C/70 °C, secondario 20 °C/40 °C.
Attacchi scambiatore 1 ¼" fino ETNA-200
Attacchi scambiatore 2 $^{1}/_{2}$" da ETNA-250

*Disponibile fino ad esaurimento scorte. Verificare la disponibilità del modello prima di inoltrare l'ordine.





DEUMIDIFICAZIONE

ZODIAC®

A CIASCUNA PISCINA IL DEUMIDIFICATORE ADATTO	648
I 3 TIPI DI APPARECCHI PER DEUMIDIFICARE	649
I DEUMIDIFICATORI	650
SIROCCO² CONSOLE D'AMBIENTE / CONSOLE DA INCASSO	654
OMEGA CANALIZZABILE	656
OMEGA CANALIZZABILE SUITE	658
CAE CANALIZZABILE CENTRALE VERTICALE	660
DF CANALIZZABILE 410 - 412	664
DF CANALIZZABILE 403 - 408	666
DF A INCASSO - CENTRALE ORIZZONTALE A INCASSO	668
DT 850 E - CONSOLE D'AMBIENTE	670
VENTILATORE ENERGY	671
VENTILATORE CANAL FAST	672
PROFILI DI VENTILAZIONE	673

FLUIDRA

Un locale o una veranda con piscina sono luoghi in cui **il tasso di umidità dell'aria (igrometria) è molto elevato.** Perciò il vapore dell'acqua imprigionato all'interno si condensa sulle pareti fredde formando gocce d'acqua e nebbia, mentre l'aria si satura progressivamente di umidità. Per garantire il confort dei bagnanti e la longevità della piscina interna, **l'installazione di un deumidificatore si rivela indispensabile.**

Le piscine sotto veranda

Tenendo conto dell'importanza delle superfici vetrate di una veranda, è fortemente raccomandata l'installazione di un sistema di deumidificazione con canalizzazione intorno al locale.



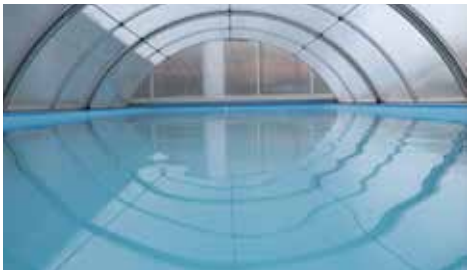

Le piscine con coperture telescopiche

- **Per un utilizzo da marzo a novembre:** un semplice deumidificatore, d'ambiente o a incasso, abbinato a una copertura può garantire un'atmosfera confortevole. L'aria dell'ambiente può essere riscaldata tramite un supporto extra, ma sono essenzialmente i raggi del sole che alzeranno la temperatura dell'aria.
- **Per un utilizzo tutto l'anno:** solo una caldaia a gas o a gasolio, accompagnata da una centrale di deumidificazione con una batteria d'acqua calda installata in un locale nelle vicinanze della copertura, potrà garantire il confort dei bagnanti lungo tutto l'anno.

Le spa

In un locale con piscina privata, si trova spesso una spa integrata o indipendente dalla piscina. In questo caso bisogna aggiungere la quantità d'acqua evaporata dalla spa a quella evaporata dalla piscina e dimensionare l'impianto di conseguenza.





Le piscine a uso professionale

La frequentazione più intensa e la temperatura dell'acqua più elevata di questo tipo di piscine fanno sì che l'evaporazione sia nettamente più forte. Il calcolo dell'evaporazione richiede una perfetta conoscenza dei parametri e delle apparecchiature che permetteranno di stabilire un bilancio termico.

Attenzione: è obbligatorio assicurare un ricambio d'aria igienico di minimo 22 m³/h per persona.

3 Criteri da rispettare per un confort ottimale:

1. La temperatura dell'acqua: da 26°C a 30°C, o maggiore per utilizzo medico o professionale.

2. La temperatura dell'aria: da 26°C a 30°C, solitamente regolata allo stesso livello della temperatura dell'acqua.

3. Il tasso d'igrometria: tra il 60% e il 70%. Inferiore a 60% provoca una sensazione di freddo eccessivo nell'uscire dall'acqua. Superiore a 70% provoca troppa umidità e condensazione nello spazio.

Zodiac vi propone una vasta gamma di soluzioni, suddivisa in tre categorie: **le console d'ambiente, quelle a incasso e quelle canalizzabili.** Tutti questi prodotti funzionano secondo il principio della pompa di calore attraverso l'aspirazione dell'aria calda e umida soffiando poi aria più calda e secca.



Le console d'ambiente



Le console ad incasso



Le console canalizzabili



Le console canalizzabili con ricambio d'aria

Le console d'ambiente

Questi apparecchi monoblocco, del tipo DT o Sirocco, sono **dedicati ai piccoli volumi e non necessitano di canalizzazione.** Le console possono essere collocate **nel locale della piscina,** a più di due metri di distanza dalla vasca.

Questa soluzione in ambiente è **la più semplice ed economica** per mantenere un tasso d'igrometria confortevole al 65% nel locale. Tuttavia non permette di trattare efficacemente la condensa sulle pareti vetrate.



DT 850 E



Sirocco² Ambiente



DF a incasso



Sirocco a incasso

Le console ad incasso

Questi apparecchi monoblocco del tipo Sirocco² o DF si installano **in un locale tecnico adiacente al locale piscina, attraversando la parete.** Solo una griglia d'aspirazione dell'aria e una griglia di soffiaggio sono visibili nel locale piscina.

Questa semplice soluzione permette **l'installazione del deumidificatore al di fuori del locale della piscina (locale tecnico adiacente alla piscina)** ma non permette di trattare efficacemente le pareti vetrate.

Le console canalizzabili

Un apparecchio canalizzabile (DF o centrale) è l'unica soluzione per **trattare efficacemente la condensazione sulle pareti vetrate,** poiché permette di posizionare le griglie di soffiaggio direttamente sotto le zone più delicate.

Solo queste griglie sono visibili nel locale della piscina mentre l'apparecchio può essere installato **nel locale tecnico in prossimità.**



DF canalizzabile



CAE canalizzabile



Oméga canalizzabile



Modelli canalizzati con il rinnovamento dell'aria

Queste unità canalizzate, commercializzate sotto il brand SET, **garantiscono il rinnovamento dell'aria nella piscina** (e di qualsiasi altro spazio circostante) riscaldandola senza la necessità di ulteriore attrezzatura. Introducendo aria fresca dall'esterno, con o senza energia statica, consente un risparmio di energia. Questa soluzione è designata per tutte le piscine con ampie aree vetrificate e piscine professionali.

Proponiamo una serie di accessori complementari per permettervi di realizzare completamente la vostra installazione:

- Accessori di ventilazione
- Griglie di ripresa e soffiaggio
- Condutture e diffusori

I DEUMIDIFICATORI
Un'installazione silenziosa

Esprimere con precisione il livello sonoro

Il livello sonoro è espresso sia:

- **In potenza acustica dB(A):** è il livello sonoro grezzo dalla fonte di emissione.
- **In pressione acustica dB(A):** è la grandezza acustica percepita dall'orecchio umano. Dipende dall'ambiente di installazione e dalla distanza alla quale si realizza la misurazione. Essa deve quindi essere sempre accompagnata da una distanza di misura.

Più ci si allontana dalla fonte d'emissione, più il livello di pressione sonora diminuisce: si riduce di 6 dB(A) raddoppiando la distanza.





Per confrontare il livello sonoro di più macchine, verificate quale valore avete: potenza o pressione, e se è la pressione, a quale distanza è stata misurata!

SCALA DEI RUMORI

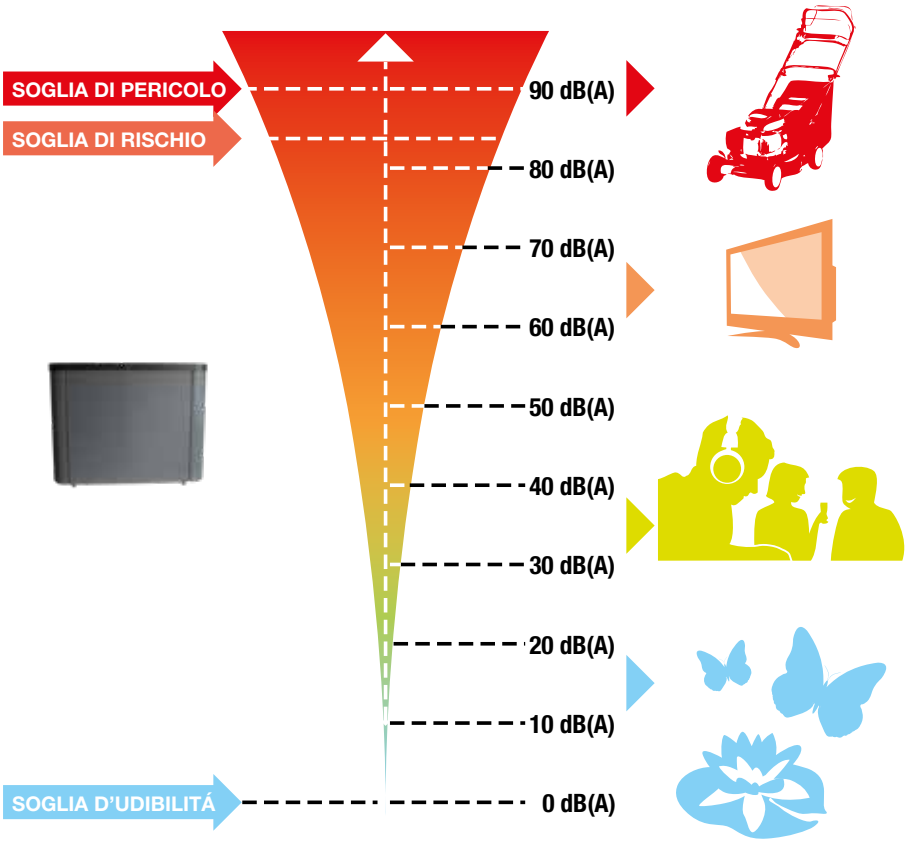



Piedistallo

Raccomandazioni per l'installazione di un deumidificatore

Un apparecchio come il deumidificatore comporta degli elementi "in movimento" (compressore, ventilatore,..) le cui vibrazioni possono propagarsi e addizionarsi. Una centrale canalizzabile installata in un locale tecnico apporterà una migliore soluzione acustica.



Supporti anti-vibranti

Tuttavia, per evitare o ridurre i disturbi, vi sono alcune regole d'installazione da osservare:

- **Installare il deumidificatore su dei supporti anti-vibranti adatti.** Poiché perdono di efficacia col passare del tempo, sostituirli ove si renda necessario.
- **Installare l'apparecchio** su un piedistallo che faccia inerzia indipendente dalla costruzione e di massa 2 volte superiore la massa del deumidificatore, oppure su un telaio di supporto molto rigido.

> Ridurre la trasmissione del rumore tramite le condotte

Un'attenzione particolare deve essere prestata alla rete di condutture:

- **Misurare le condotte adatte al flusso d'aria,** limitare i passaggi turbolenti, prevedere delle linee rette tra ciascuna sezione turbolenta.
- **Ridurre la trasmissione attraverso le condotte:**
  - Installare dei passanti idonei per attraversare le pareti,
  - Utilizzare dei collari anti-vibranti come cuscinetti delle condotte,
  - Utilizzare dei collegamenti flessibili tra la console e la rete di condotti.
- **Misurare le griglie di soffiaggio e d'aspirazione** adeguatamente al flusso d'aria che le attraversa. Prevedere dei diffusori tra la griglia e la condotta.
- **Prevedere l'installazione di un silenziatore,** se necessario, prima della canalizzazione, per evitare la propagazione del rumore.



Esempio di installazione di una condotta

Hygro control - la deumidificazione in tutta semplicità

L'Hygro Control è un igrotermostato progettato da Zodiac **per una gestione facile e intuitiva dell'attrezzatura di deumidificazione.**



HYGRO CONTROL

SIMBOLO DI RIFERIMENTO
IDENTIFICATE I PRODOTTI DI DEUMIDIFICAZIONE ZODIAC DOTATI DELLA FUNZIONE HYGRO CONTROL INDIVIDUANDO QUESTA ILLUSTRAZIONE NEL CATALOGO.

> COME FUNZIONA?

L'Hygro Control è un quadro di comando digitale preciso e di facile utilizzo che permette di regolare il tasso di igrometria desiderato.
L'igrometria caratterizza l'umidità dell'aria, cioè la quantità d'acqua presente sotto forma gassosa nell'aria del locale che ospita la vasca.

Se il deumidificatore è dotato dell'opzione riscaldamento, l'Hygro Control potrà anche regolare la temperatura dell'aria dell'ambiente.

Il quadro di comando è fornito insieme ad ogni deumidificatore*. Fissato al muro, è collegato al deumidificatore.

* Salvo per il modello DT 850 E.

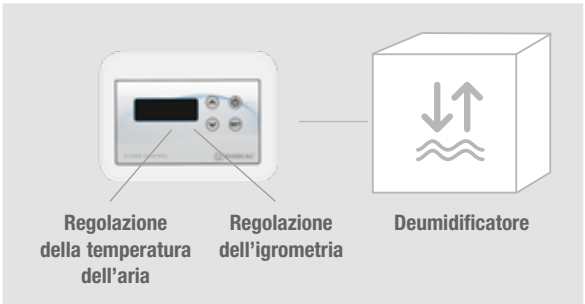

Installazione tipica

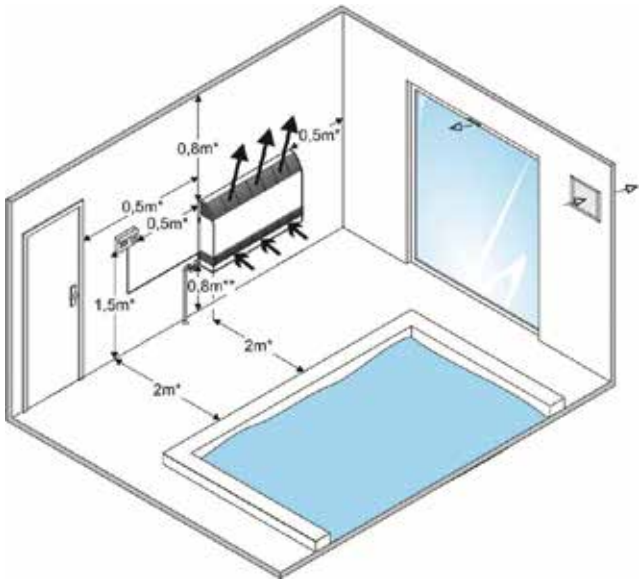

Esempio di installazione con uno Sirocco Ambiente

- L'Hygro Control deve essere installato minimo a 50 cm dall'area di soffiaggio.
- Non posizionarlo sopra l'apparecchio (Sirocco) o sopra una griglia di soffiaggio (CAE, DF, Omega).
- Deve essere posizionato almeno a 1,5 m da terra.

Equipaggiare una piscina di una buona copertura e di un sistema di ventilazione adatto al locale permette di aumentare facilmente l'efficacia del sistema di deumidificazione.

Sirocco² Comfort e intelligenza

> OPTIMAL COMFORT

Grazie alla **modalità silenziosa** e al sistema di **espulsione dell'aria verticale**, Sirocco² è un'unità di deumidificazione discreta che garantisce un comfort di balneazione ottimale.

> INTELLIGENZA INTEGRATA

Grazie all'autodiagnosi del sensore di umidità, Sirocco² **assicura un corretto livello di igrometria** in ogni circostanza per la sostenibilità del fabbricato. Inoltre, quando la vasca non è occupata (copertura avvolgibile chiusa), **riduce il consumo di energia** abbassando la temperatura di riscaldamento dell'aria.

> DESIGN ARMONIOSO

Con le sue linee pulite, senza griglia visibile e disponibile in due diversi colori, Sirocco² **si abbina con eleganza e discrezione** a tutti gli ambienti che ospitano piscine interne.



Colori disponibili:
Bianco e Grigio

Soluzioni di modulazione del riscaldamento dell'aria

OPZIONE CON INTEGRAZIONE ELETTRICA

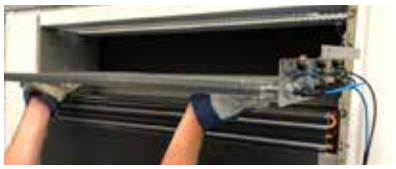

OPZIONE CON BATTERIA ACQUA CALDA



LE OPZIONI SONO MONTATE ALL'INTERNO DEL DEUMIDIFICATORE SIA IN FASE DI COSTRUZIONE SIA IN FASE DI RISTRUTTURAZIONE.

Versatilità
2 possibilità di configurazione, in loco

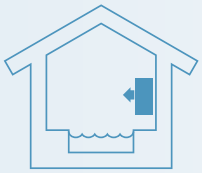

D'AMBIENTE :
da parete o da terra *

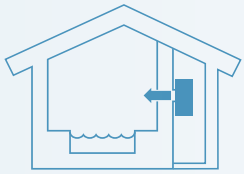

DA INCASSO

Sirocco² Accessori opzionali



CONTROLLO REMOTO

Per mantenere il controllo, nell'ingresso della piscina, quando il deumidificatore è installato nel locale tecnico.

STANDER

Può essere installato sotto il deumificatore, per supportare il carico dell'unità quando il muro è debole.*

*Qualunque sia la configurazione, con o senza stander, Sirocco² deve essere fissato al muro per evitare possibili ribaltamenti.

Affidabilità

NUOVO SENSORE DI UMIDITÀ

Localizzato nel flusso di aria, con facile accesso tramite il pannello laterale.

MODALITÀ "TEST"

Per controllare, sia durante l'installazione o durante la diagostica, la corretta configurazione del deumidificatore e le sue opzioni.

AUTODIAGNOSI

La diagnosi automatica dell'umidità misura incongruenze. La funzione deumidificazione è garantita per impostazione predefinita.

**La manutenzione e l'installazione del deumidificatore devono effettuati da persone qualificate.
Per la formazione, Zodiac ti supporta.**



SIROCCO² Console d'Ambiente / Console da Incasso

DESCRIZIONE

+ Comfort ottimale
+ Intelligenza integrata
+ Design armonioso

ACCESSORI INCLUSI NELLA CONFEZIONE

- Profilo di fissaggio a parete
- Filtri presa d'aria

2 ANNI GARANZIA

INSTALLAZIONE FACILE

MADE IN EUROPE

SERVIZI +

Codice Alfanumerico P38

CARATTERISTICHE TECNICHE

Modello	Sirocco² 2M	Sirocco² 3M	Sirocco² 5M	Sirocco² 5T
BIANCO	WD002088	WD002089	WD002090	WD002091
Prezzo Iva esclusa	4.333,00 €	5.160,00 €	5.660,00 €	5.830,00 €
GRIGIO	WD002215	WD002216	WD002217	WD002218
Prezzo Iva esclusa	4.333,00 €	5.160,00 €	5.660,00 €	5.830,00 €

DESCRIZIONE

- Espulsione dell'aria verticale
- Montaggio scarico libero o attraverso la parete (con accessori)
- Da parete o da terra (con stander)
- Struttura trattata anti-corrosine
- Sensore di umidità integrato
- Display LCD (LED) integrato (controllo remoto opzionale)
- Ventilatore centrifugo a due velocità con modalità silenziosa
- Risparmio energetico (con il contatto della copertura)
- Riscaldamento dell'aria su richiesta con batteria acqua calda o integrazione elettrica, integrabile in loco, all'interno della struttura del deumidificatore (non è richiesto ulteriore spazio).
- Disponibili in 2 colori (grigio o bianco)

CARATTERISTICHE TECNICHE

	Sirocco² 2M	Sirocco² 3M	Sirocco² 5M	Sirocco² 5T
Capacità (litri/h)*	2,5	3,8	5,5	5,7
Potenza assorbita*** (W)	1210	2120	2580	2810
Portata d'aria (m³/h)	600	800	1000	
Alimentazione elettrica	220-240V / 1 N~ / 50Hz			380-400V / 3N~ / 50Hz
Intensità assorbita nominale (A) ***	5,3	9,5	11,8	4,8
Intensità massima assorbita (A) ***	6,9	12,5	16,7	5,7
Fluido refrigerante	R410A			
Quantità fluido refrigerante (kg)	0,93	1,15	1,65	
Smaltimento della condensa	Tubo flessibile Ø12/18			
Pressione acustica (dB(A) in modalità Standard / Silence)	61,5 / 58,5	65 / 62	63,5 / 60	64,5 / 61
Pressione acustica a 5m in modalità (dB(A) in Standard / Silence)**	36 / 33	40 / 37	38 / 34	39 / 35

* Alle seguenti condizioni nominali: aria 30° C, igrometria 70%.
** Valori misurati e certificati secondo le norme EN ISO 3741 e EN ISO 354 dal CTTM (Centre de Transfert de Technologie du Mans).
*** Per un apparecchio senza optional resistenza elettrica.

CARATTERISTICHE RESISTENZA ELETTRICA

Potenza resistenza elettrica (kW)	2	3	4,5
Massima intensità assorbita (A)	8,7	13,1	19,6

Prodotto consigliato per la vendita in negozio e/o in showroom per la specificità e la complessità del prodotto e/o della sua installazione.

SIROCCO² CONSOLE D'AMBIENTE / CONSOLE DA INCASSO

CARATTERISTICHE BATTERIA AD ACQUA CALDA

Potenza (kW) con primario 50-40 °C / 90-70 °C	2,2 / 7,1	3,2 / 8,1	3,7 / 11,1
Portata d'acqua (m^3/h) con primario 50-40 °C / 90-70 °C	0,18 / 0,3	0,27 / 0,35	0,31 / 0,47
Perdita di carico (mca) con primario 50-40 °C / 90-70 °C	16 / 28	23 / 39	17 / 35
Raccordo (mm)	15 / 21 maschio da avvitare		

DIMENSIONI (MM) E PESO

	Sirocco² 2M	Sirocco² 3M	Sirocco² 5M	Sirocco² 5T
A	1060		1410	
B	630		1010	
C : Punti di ancoraggio	700		1000	
Quote ingombro: Tolleranza +2/-0 mm	580 x 145		998 x 165	
Numero di griglie	2 x 3		2 x 5	
Peso (kg) (modello base)	70	80	95	

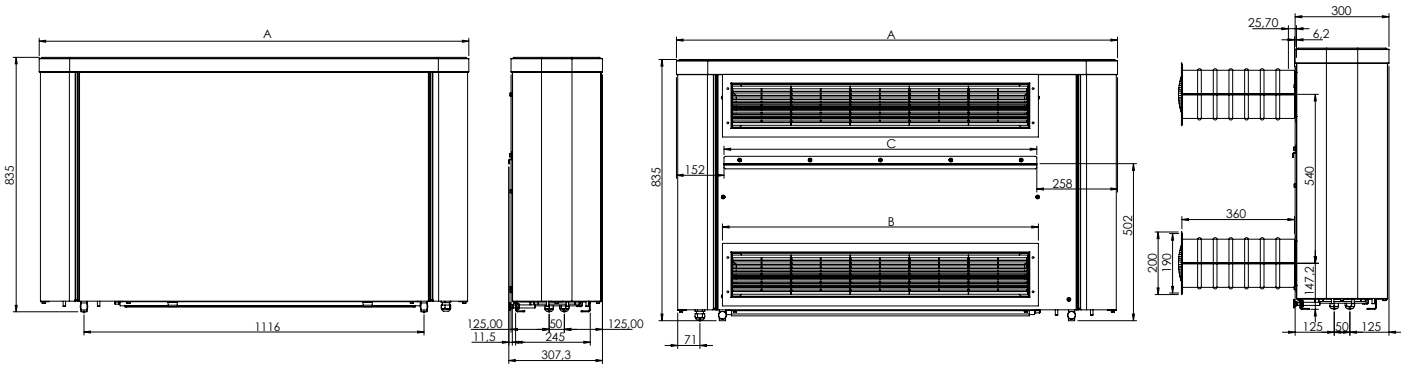

INSTALLAZIONE

- Condizioni di funzionamento (temperatura dell'aria): da + 10° fino a +40° per la funzione deumidificazione; da +5° fino 40° C per la sola funzione riscaldamento dell'aria
- Le funzioni riscaldamento dell'aria possono essere aggiunte all'interno dell'unità: resistenza elettrica o batteria ad acqua calda.
- Può essere installato uno stander opzionale come ulteriore supporto, soprattutto nei casi in cui il muro non sia in grado di sostenere, in modo autonomo l'unità.
- L'unità dovrebbe essere ancorata alla parete per evitare qualsiasi oscillazione, anche se supportata da uno stander
- Per ulteriori informazioni, consultare il manuale utente e il manuale di installazione.

Installazione di un apparecchio con opzione batteria ad acqua calda

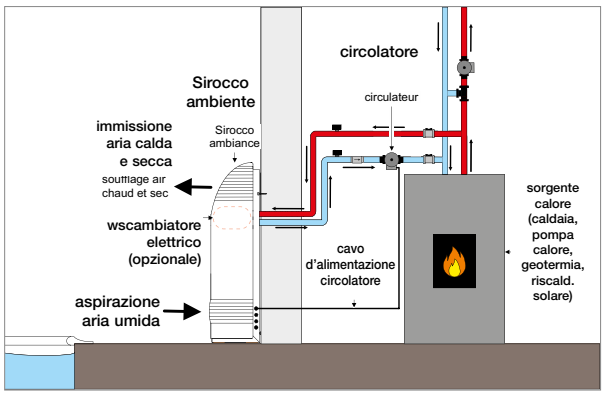

Console d'Ambiente

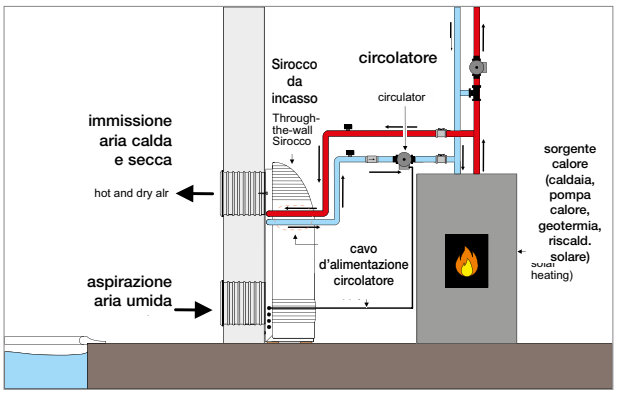

Console da Incasso

Codice Alfanumerico P55

ACCESSORI OPZIONALI

	kit Sirocco² da incasso		Resistenza elettrica Sirocco²				Batteria ad acqua calda Sirocco²			Stander Grigio Chiaro Sirocco²		Stander Grigio Scuro Sirocco²		Sirocco² Controllo da remoto	kit retrocompatibile per modelli da incasso sirocco 80M A sirocco 2 3m
	2M / 3M	5M / 5T	2M	3M	5M	5T	2M	3M	5M / 5T	2M / 3M	5M / 5T	2M / 3M	5M / 5T		
Codice	R0829500	R0829600	R0829800	R0829900	R0830000	R0894100	R0830100	R0830200	R0830300	R0893700	R0893800	R0893900	R0894000	R0829700	R0958900
Prezzo	538,00 €	538,00 €	747,00 €	769,00 €	859,00 €	859,00 €	859,00 €	929,00 €	899,00 €	304,00 €	362,00 €	304,00 €	362,00 €	191,02 €	Consultare



2 ANNI GARANZIA

SERVIZI +

HYGRO CONTROL

OMEGA CANALIZZABILE

Omega Canalizzabile

DESCRIZIONE

+ Installazione nel locale tecnico
+ Disponibile in 5 capacità (da 10 a 28 l/h)
+ Opzione «riscaldamento dell'aria» (resistenza elettrica o batteria ad acqua calda)

ACCESSORI INCLUSI NELLA CONFEZIONE



Quadro di comando Hygro Control

Codice Alfanumerico P38

CARATTERISTICHE TECNICHE

	Omega 10 tri	Omega 14 tri	Omega 16 tri	Omega 20 tri	Omega 28 tri
Modello standard	W28OM10	W28OM14	W28OM16	W28OM20	W28OM28
Prezzo Iva esclusa	17.188,00 €	18.343,00 €	20.319,00 €	23.136,00 €	31.506,00 €
Modello con optional condensatore ad acqua	W28OM10C	W28OM14C	W28OM16C	W28OM20C	W28OM28C
Prezzo Iva esclusa	20.655,00 €	21.810,00 €	23.787,00 €	26.604,00 €	34.841,00 €
Modello con optional Riscaldamento dell'aria con resistenza elettrica	W28OM10E	W28OM14E	W28OM16E	W28OM20E	W28OM28E
	9 kW	9 kW	18 kW	18 kW	18 kW
Prezzo Iva esclusa	18.970,00 €	20.124,00 €	23.630,00 €	26.458,00 €	34.697,00 €
Modello con optional Riscaldamento dell'aria con resistenza elettrica e condensatore	W28OM10EC	W28OM14EC	W28OM16EC	W28OM20EC	W28OM28EC
	9 kW	9 kW	18 kW	18 kW	18 kW
Prezzo Iva esclusa	22.437,00 €	23.591,00 €	27.101,00 €	29.928,00 €	38.029,00 €
Modello con optional Riscaldamento dell'aria con batteria ad acqua calda	W28OM10B	W28OM14B	W28OM16B	W28OM20B	W28OM28B
	24 kW	34 kW	42 kW	53 kW	76 kW
Prezzo Iva esclusa	18.470,00 €	19.709,00 €	21.761,00 €	25.078,00 €	33.999,00 €
Modello con optional Riscaldamento dell'aria con batteria ad acqua calda e condensatore	W28OM10BC	W28OM14BC	W28OM16BC	W28OM20BC	W28OM28BC
	24 kW	34 kW	42 kW	53 kW	76 kW
Prezzo Iva esclusa	21.937,00 €	23.175,00 €	25.229,00 €	28.544,00 €	37.334,00 €

OMEGA CANALIZZABILE

DETTAGLI TECNICI

	Omega 10 tri****	Omega 14 tri****	Omega 16 tri****	Omega 20 tri****	Omega 28 tri ****
Capacità di deumidificazione in l/h*	10	14	16	20	28
Potenza assorbita (W)*	3 840	4 390	5 830	6 430	9 900
Potenza restituita (W)*	9 210	10 530	13 990	15 430	23 760
Portata d'aria (m^3/h)	3 000	4 000	5 000	6 000	8 500
Pressione disponibile (mm ca)	20	20	20	20	20
Alimentazione elettrica	400 V / 3N / 50 Hz				
Intensità assorbita (A)***	7,6	9	12	16,4	19
Intensità massima (A)***	13	16	18,5	20,1	23,8
Fluido refrigerante	R407C				
Quantità fluido refrigerante	3,5/3,8 (1)	3,5/3,8 (1)	3,5/3,9 (1)	3,5/3,8 (1)	8,2/8,5 (1)
Potenza acustica (dB(A))**	-	83,6	-	82	-

Per gli ordini di Omega sarà richiesto un acconto del 30% all'ordine.
* Alle seguenti condizioni nominali: aria 30° C, igrometria 70%.
** Valori misurati e certificati secondo le norme EN ISO 3741 e EN ISO 354 dal CTTM (Centre de Transfert de Technologie du Mans).
*** Per un apparecchio senza optional resistenza elettrica.
**** Un controllo annuale della sigillatura del circuito frigorifero deve essere realizzata per tutti i componenti frigoriferi di cui il carico di fluido refrigerante è > 2 kg e < 30 kg (cf. Art 3 7/05/05 regulation, French decree n° 737-2007).
(1) per i dispositivi con optional condensatore ad acqua.

CARATTERISTICHE RESISTENZA ELETTRICA

Potenza resistenza elettrica (kW)	24	34	42	53	76
Massima intensità assorbita (A)	9,5	11,6	13,6	15,2	23

CARATTERISTICHE BATTERIA AD ACQUA CALDA

Potenza (kW) con primario 90/70°C	24	34	42	53	76
Potenza (kW) con primario 45/40°C	9,5	11,6	13,6	15,2	23
Portata d'acqua (m^3/h) con primario 45/40°C	1,66	2,03	2,35	2,64	3,98
Perdita di carico (mca) con primario 45/40°C	0,93	1,34	1,76	2,17	1,41
Raccordo (mm)	20/27 maschio da avvitare				

DIMENSIONI (MM) E PESO

	Oméga 10 tri	Oméga 14 tri	Oméga 16 tri	Oméga 20 tri	Oméga 28 tri
Peso (kg) (modello base)	342	344	346	397	505

	Oméga 10 to 20	Oméga 28
A	1940	2170
B	1150	1734
C	625	652
D	70	102
E	445	413
F	410	908
G	295	413
H	240	190
I	345	387
J	75	240
K	225	216
L	655	673
M	630	824
N	60	50
O	20	0
Larghezza ripresa	1060	1650

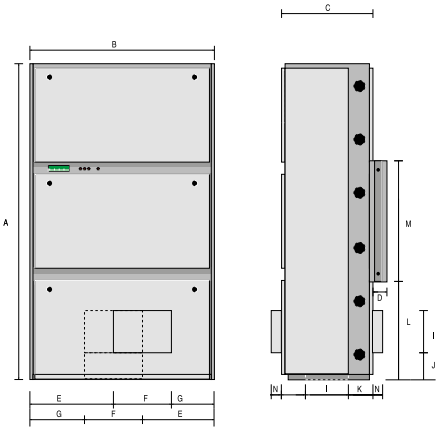

Immissione in basso

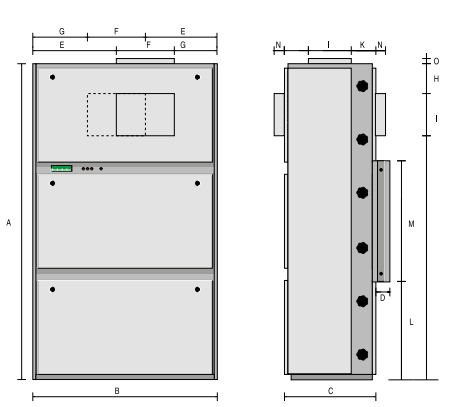

Immissione in alto

Omega Canalizzabile (Suite)

Codice Alfanumerico P38

CARATTERISTICHE TECNICHE		Omega 10 tri	Omega 14 tri	Omega 16 tri	Omega 20 tri	Omega 28 tri
OPZIONI IMMISSIONE						
Immissione superiore	1	W28SODE	W28SODE	W28SODE	W28SODE20	W28SODE28
Prezzo Iva esclusa		126,97 €	126,97 €	126,97 €	123,54 €	123,54 €
Immissione in alto e davanti	2	W28SOHAV	W28SOHAV	W28SOHAV	W28SOHAV20	W28SOHAV28
Prezzo Iva esclusa		594,00 €	594,00 €	594,00 €	602,00 €	730,00 €
Immissione in alto e dietro	3	W28SOHAR	W28SOHAR	W28SOHAR	W28SOHAR20	W28SOHAR28
Prezzo Iva esclusa		606,00 €	606,00 €	606,00 €	602,00 €	730,00 €
Immissione in basso e davanti	4	W28SOBAV				
Prezzo Iva esclusa		663,00 €				
Immissione in basso e dietro	5	W28SOBAR				
Prezzo Iva esclusa		651,00 €				

L'immissione standard sulle centrali OMEGA viene effettuata sotto la centrale (soffiaggio inverso rispetto ai CAE). Alternativamente, l'immissione può essere realizzata nella parte superiore o inferiore con possibilità di lato anteriore o lato posteriore.

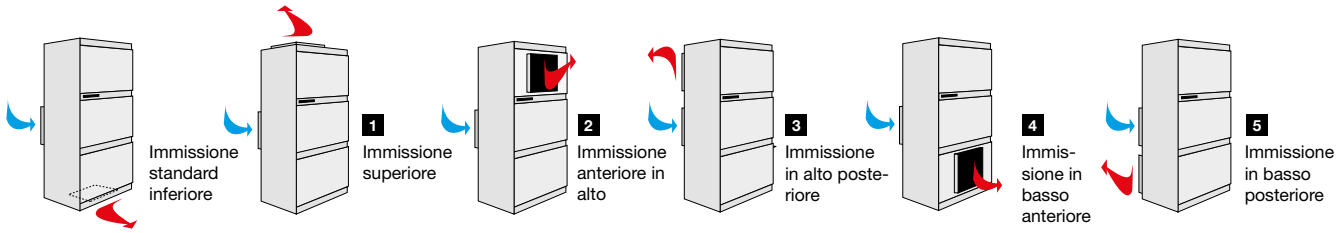

Codice Alfanumerico P38

OMEGA RIPRESA		Omega 10 tri	Omega 14 tri	Omega 16 tri	Omega 20 tri	Omega 28 tri
Griglia di ripresa 1000 x 600 (da 4000 a 6000 m³/h) con contro-cornice	Griglia	WFA01477				
	Prezzo iva esclusa	495,00 €				
	Contro- cornice	WFA01479				
	Prezzo iva esclusa	67,01 €				
Silenziatore lungo 600 mm (per ripresa diretta su griglia 100 x 600)		WCH01236				
Prezzo iva esclusa		959,00 €				
Cassone di ripresa per centrale Omega	Codice	WCH02822	WCH02822	WCH03048	WCH03048	WCH03049
	Diametro	Ø500	Ø500	Ø630	Ø630	2 x Ø500
	Prezzo iva esclusa	494,00 €	494,00 €	683,00 €	683,00 €	1.026,00 €

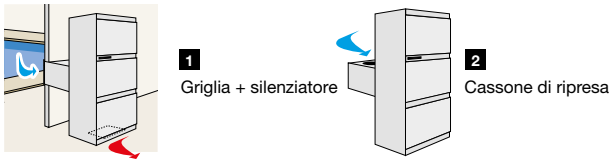

OMEGA CANALIZZABILE SUITE

Codice Alfanumerico P38

	Omega 10 tri	Omega 14 tri	Omega 16 tri	Omega 20 tri	Omega 28 tri
CENTRALE DI DEUMIDIFICAZIONE RIPRESA E IMMISSIONE					
Diametro	Ø500	Ø500	Ø630	Ø630	2 x Ø500
Ripresa posteriore circolare	WCH03701	WCH03701	WCH03702	WCH03702	WCH03703
3 Prezzo Iva esclusa	512,00 €	512,00 €	524,00 €	524,00 €	730,00 €
Immissione anteriore/posteriore circolare	WCH03595	WCH03595	WCH03331	WCH03331	WCH03704
4 Prezzo Iva esclusa	465,00 €	465,00 €	512,00 €	512,00 €	644,00 €
Immissione superiore circolare	WCH03705	WCH03705	WCH03706	WCH03706	WCH03707
5 Prezzo Iva esclusa	473,00 €	473,00 €	517,00 €	517,00 €	1.003,00 €

Altre soluzioni: contattateci



Codice Alfanumerico P55

ACCESSORI OPZIONALI

	Oméga 10, 14 16 e 20	Oméga 28 tri	Unità per controllo remoto deumidificatore	Unità per controllo remoto 2 deumidificatori
Filtro	WSD01916	WSD03350	R0771000	R0771100
	52,89 €	36,46 €	Consultare	Consultare



INSTALLAZIONE

- Installazione della centrale in un locale tecnico contiguo o vicino all'ambiente piscina.
- Quadro di ripresa aria umida con filtro su lato posteriore per raccordo a conduttura di ripresa a muro o a soffitto.
- Immissione aria calda e secca sotto o sopra la centrale per montaggio diretto su conduttura interrata o conduttura in galleria tecnica.
- Montaggio aeraulico semplificato con minima perdita di carico che consente di destinare la pressione disponibile del ventilatore a una rete di condutture.
- Batteria acqua calda o resistenze elettriche montate all'interno della centrale (vedi opzioni).
- Controllo remoto che include un sensore della temperatura e dell'umidità nel condotto e una unità che consente di regolare uno o due deumidificatori.

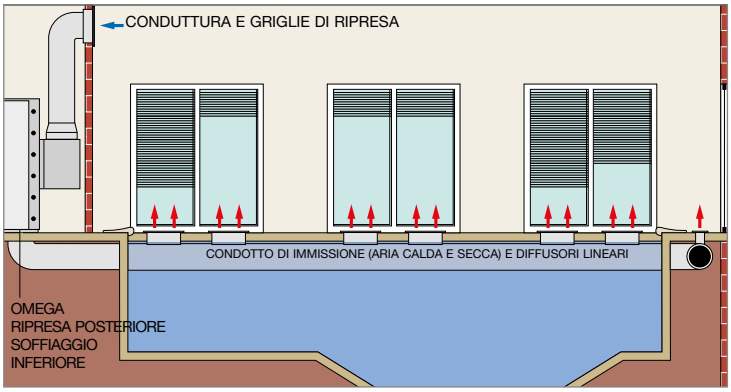

- Installazione di un apparecchio con condensatore ad acqua.
- Una centrale di deumidificazione è un sistema termodinamico aria/aria che trasforma aria calda e umida in aria più calda e secca. Quest'aria più calda partecipa al riscaldamento del locale ma in alcuni casi comporta un surriscaldamento dell'aria. Per limitare questo fenomeno, si consiglia di utilizzare l'opzione del condensatore ad acqua che permette di restituire alla piscina il calore fornito dal deumidificatore.
- Il condensatore ad acqua in titanio ha collegamenti in PVC Ø 50 da un by pass sul circuito di filtrazione e può riscaldare l'acqua della piscina qualunque sia il tipo di trattamento dell'acqua utilizzato: cloro, bromo, rame-argento, elettrolisi a sale,...

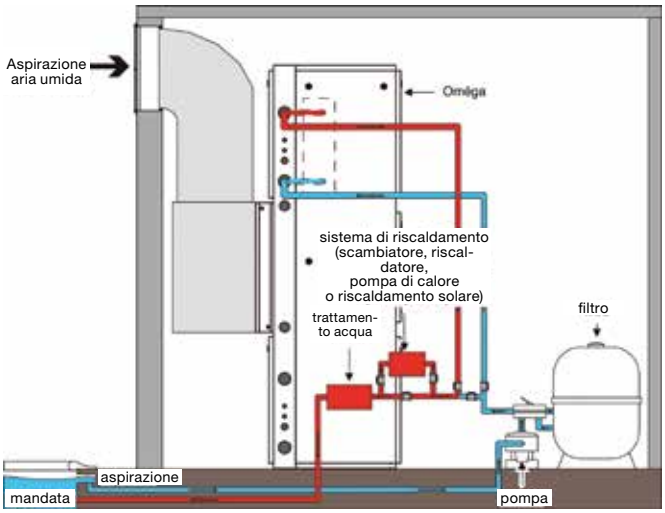



Cae Canalizzabile Centrale Verticale

DESCRIZIONE

+ Disponibile in 3 capacità (da 8 a 13,5 l/h)
+ Opzione «riscaldamento dell'aria» (resistenza elettrica o batteria ad acqua calda)
+ Opzione «riscaldamento dell'acqua» (condensatore ad acqua)

2 ANNI GARANZIA

SERVIZI +

HYGRO CONTROL

ACCESSORI INCLUSI NELLA CONFEZIONE



Quadro di comando Hygro Control

Codice Alfanumerico P38

CARATTERISTICHE TECNICHE

	CAE 508 mono	CAE 508 tri	CAE 510 tri***		CAE 513 tri	
Modello standard	W28CAE8M	W28CAE8	W28CAE10		W28CAE13	
Prezzo Iva esclusa	13.657,00 €	14.305,00 €	16.601,00 €		17.752,00 €	
Modello con optional condensatore ad acqua	W28CAE8MC	W28CAE8C	W28CAE10C		W28CAE13C	
Prezzo Iva esclusa	16.346,00 €	16.991,00 €	19.287,00 €		20.437,00 €	
Modello con optional Riscaldamento dell'aria con resistenza elettrica	W28CAE8ME	W28CAE8E	W28CAE10E9	W28CAE10E18	W28CAE13E9	W28CAE13E18
	4,5 kW	9 kW	9 kW	18 kW	9 kW	18 kW
Prezzo Iva esclusa	15.002,00 €	16.086,00 €	18.383,00 €	19.927,00 €	19.535,00 €	21.075,00 €
Modello con optional Riscaldamento dell'aria con resistenza elettrica e condensatore	W28CAE8MEC	W28CAE8EC	W28CAE10E9C	W28CAE10E18C	W28CAE13E9C	W28CAE13E18C
	4,5 kW	9 kW	9 kW	18 kW	9 kW	18 kW
Prezzo Iva esclusa	17.689,00 €	18.775,00 €	21.074,00 €	22.610,00 €	22.225,00 €	23.759,00 €
Modello con optional Riscaldamento dell'aria con batteria ad acqua calda	W28CAE8MB	W28CAE8B	W28CAE10B		W28CAE13B	
	23 kW	23 kW	35 kW		41 kW	
Prezzo Iva esclusa	14.898,00 €	15.513,00 €	18.081,00 €		19.331,00 €	
Modello con optional Riscaldamento dell'aria con batteria ad acqua calda e condensatore	W28CAE8MBC	W28CAE8BC	W28CAE10BC		W28CAE13BC	
	23 kW	23 kW	35 kW		41 kW	
Prezzo Iva esclusa	17.583,00 €	18.202,00 €	20.767,00 €		22.019,00 €	

Nota: Un controllo annuale della sigillatura del circuito frigorifero deve essere realizzata per tutti i componenti frigoriferi di cui il carico di fluido refrigerante è > 2 kg e < 30 kg (cf. Art 3 7/05/05 regulation, French decree n° 737-2007).

CAE CANALIZZABILE CENTRALE VERTICALE

CARATTERISTICHE TECNICHE

	CAE 508 mono	CAE 508 tri	CAE 510 tri***	CAE 513 tri
Capacità (litri/h)	8	8	10	13,5
Potenza assorbita (W)*	2 710	2 710	4 040	5 430
Potenza restituita (W)*	6 500	6 500	9 695	13 030
Portata d'aria nominale (m3/h)	2 040	2 040	2 720	3 400
Pressione disponibile (mm ca)	15	15	19	23
Portata d'aria max. (m^3/h)	2 400	2 400	3 050	3 800
Portata d'aria min. (m^3/h)	1 780	1 780	2 380	2 970
Alimentazione elettrica***	230 V / 1 / 50 Hz	400 V / 3N / 50 Hz	400 V / 3N / 50 Hz	400 V / 3N / 50 Hz
Intensità nominale (A)****	17,5	5,3	8,5	11
Intensità massima assorbita (A)****	37,1	8	14,5	17
Fluido refrigerante		R407C		
Quantità fluido refrigerante (g)	1300/1450 (1)	1300/1450 (1)	2200/2500 (1)	2200/2500 (1)
Potenza acustica (dB(A))**	-	77,6	-	77,6

Per tutti gli ordini di CAE sarà richiesto un acconto del 30% all'ordine.
* Alle seguenti condizioni nominali: aria 30° C, igrometria 70%.
** Valori misurati e certificati secondo le norme EN ISO 3741 e EN ISO 354 dal CTTM (Centre de Transfert de Technologie du Mans).
*** Versione CAE 510 con alimentazione monofase su richiesta.
**** Per un apparecchio senza optional resistenza elettrica.
(1) Per i dispositivi con optional condensatore ad acqua.

CARATTERISTICHE TECNICHE

Potenza (kW) con primario 90/70°C	23	35	41
Potenza (kW) con primario 45/40°C	5,9	9,8	11,6
Portata d'acqua (m3/h) con primario 90/70°C	1	1,6	1,9
Perdita di carico (mca) con primario 90/70°C	1,25	1,9	2,5
Raccordo (mm)	20/27 maschio	20/27 maschio	20/27 maschio

OPTIONAL RIPRESA E IMMISSIONE

Installazione di un apparecchio con opzione condensatore ad acqua in titanio

- Ripresa aria umida: la ripresa standard è realizzata nella parte bassa dietro la CAE. La ripresa può eventualmente essere effettuata anche nella parte bassa sul lato sinistro o destro della CAE.
- Immissione aria secca: l'immissione standard è realizzata nella parte alta sopra la CAE. In alternativa, l'immissione può essere realizzata nella parte alta, davanti o dietro la CAE.

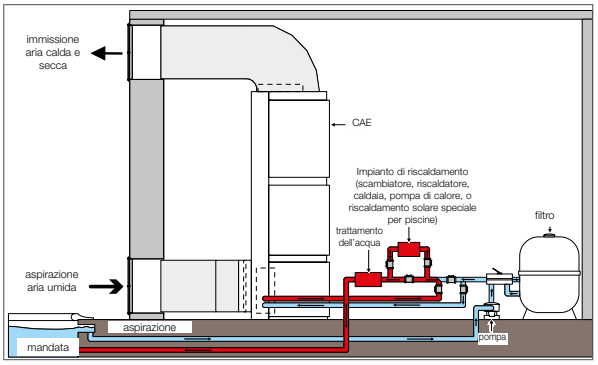

Codice Alfanumerico P55

RIPRESA E IMMISSIONE

Ripresa a sinistra (telaio + filtro)	1	W28REGA 365,00 €
Ripresa a destra (telaio + filtro)	2	W28REDR 365,00 €
Immissione posteriore (cornice)	3	W28SOAR 253,27 €
Immissione anteriore (cornice)	4	W28SOAV 570,00 €

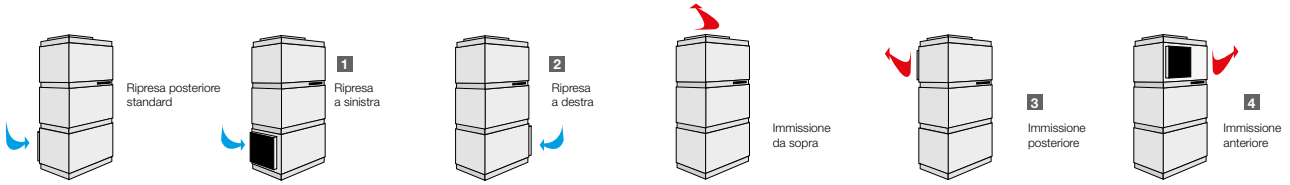

Cae Canalizzabile Centrale Verticale

Codice Alfanumerico P38

	CAE 508 mono	CAE 508 tri	CAE 510 tri	CAE 513 tri
STRUTTURA DI RIPRESA E IMMISSIONE				
Diametro		Ø 400		Ø 500
Struttura di ripresa posteriore circolare (1) 1		WCH01245		WCH01246
Prezzo Iva esclusa		422,00 €		454,00 €
Struttura di ripresa laterale circolare (1) 2		WCH01247		WCH01248
Prezzo Iva esclusa		389,00 €		442,00 €
Struttura di immissione da sopra circolare (2) 3		WCH01249		WCH01250
Prezzo Iva esclusa		473,00 €		483,00 €
Struttura di immissione anteriore/posteriore circolare (1) 4		WCH01249		WCH01250
Prezzo Iva esclusa		473,00 €		483,00 €

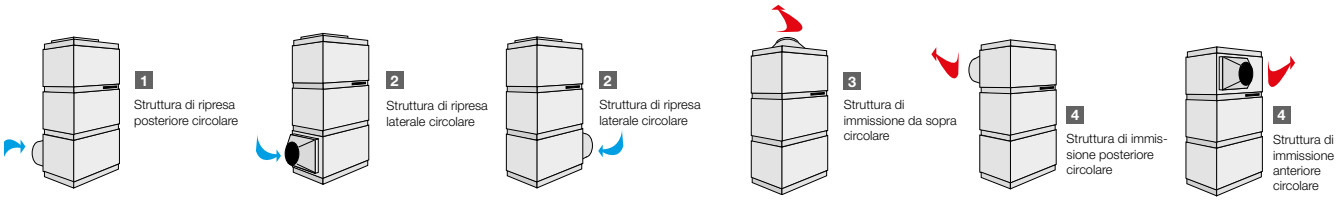

(1) Prevedere l'opzione destra o sinistra
(2) prevedere l'opzione di immissione anteriore o posteriore. Per altre strutture: contatteci.

Codice Alfanumerico P55

USCITA E CASSONE DI RIPRESA			
Diametro		Ø 400	Ø 500
Uscita ad angolo circolare 5		WCH01251	WCH01252
		562,00 €	566,00 €
Cassone di ripresa per la centrale 6		WCH01253	WCH01254
		455,00 €	500,00 €
Cassone di ripresa per griglia 625 x 425		WCH03719	
		$$	

Per altre strutture: contattateci

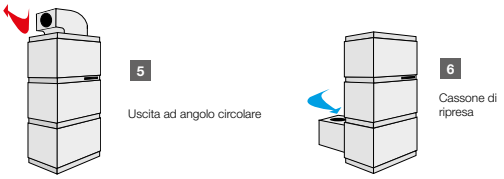

Codice Alfanumerico P55

SILENZIATORE			
Diametro		Ø 400	Ø 500
Silenziatore		WCH03682	WCH03683
Prezzo Iva esclusa		1.003,00 €	1.328,00 €

Silenziatore circolare con nucleo centrale, Ø 400 per CAE 508 e Ø 500 per CAE 510, 513. Possibilità di montaggio alla ripresa o all'immissione.

CAE CANALIZZABILE CENTRALE VERTICALE

Codice Alfanumerico P55

ACCESSORI OPZIONALI *

Griglia 625x425 (prevedere 2 griglie)	Doppio deflettore 625x425 (immissione)	Silenziatore	Curva a gomito di immissione	Unità per controllo remoto deumidificatore	Unità per controllo remoto 2 deumidificatori
WTT02355	WTT02366	WCH01234	WCH01255	R0771000	R0771100
215,06 €	115,17 €	874,00 €	527,00 €	Consultare	Consultare

* Insieme di griglie e condutture che consentono l'installazione della centrale CAE in un locale tecnico contiguo all'ambiente piscina.

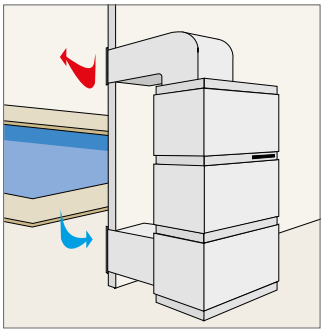

CAE IN LOCALE TECNICO + RETE DI CANALIZZAZIONI

- Soluzione tecnica al top della gamma che consente di ottenere risultati eccellenti in qualsiasi punto del locale e in particolare in corrispondenza delle vetrate.
- Installazione in un locale tecnico vicino al locale piscina.
- Prevedere una conduttura completa per la ripresa di aria umida e la diffusione di aria calda e secca.
- Per un risultato ottimale l'immissione di aria calda e secca deve avvenire attraverso una conduttura interrata o in un controsoffitto in una zona periferica del locale, tramite diffusori lineari dotati ciascuno di una apertura regolabile davanti ad ogni vetrata.



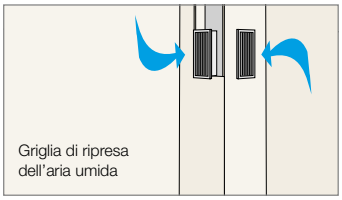

DIMENSIONI (MM) E PESO

	CAE 508 mono	CAE 508 tri	CAE 510 tri	CAE 513 tri
Peso (kg) (modello base)	228 kg	228 kg	235 kg	240 kg

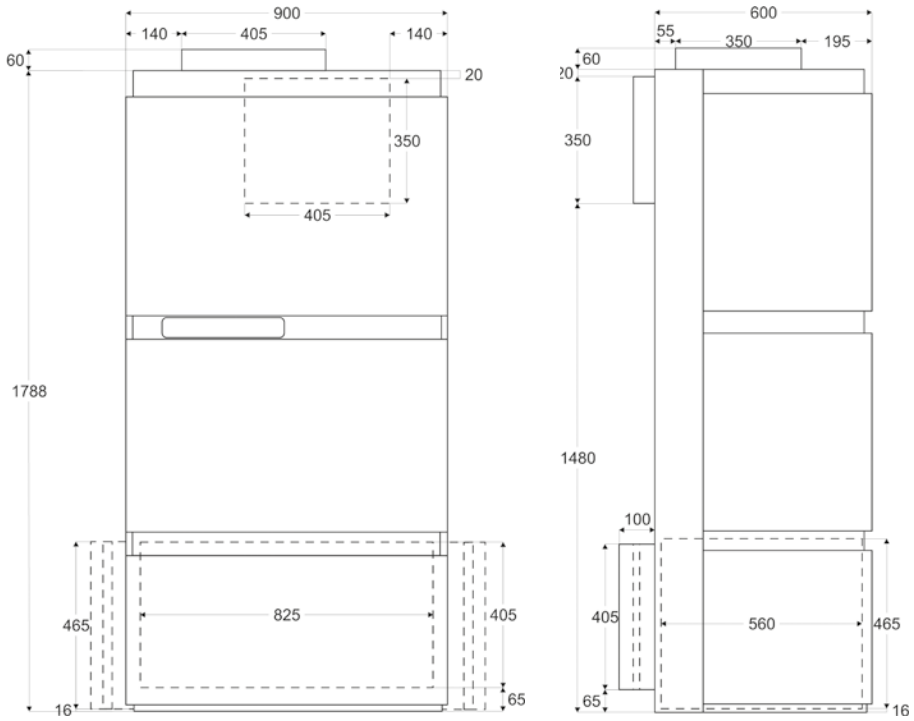



DF Canalizzabile 410 - 412

DESCRIZIONE

+ Gamma DF canalizzabile, disponibile in 5 capacità (da 3,5 a 12 l/h)
+ Opzione «riscaldamento dell'aria» (resistenza elettrica o batteria ad acqua calda)
+ Modularità: accesso al pannello standard sul lato destro, disponibile sul lato sinistro con kit opzionale

2 ANNI GARANZIA

SERVIZI +

HYGRO CONTROL

ACCESSORI INCLUSI NELLA CONFEZIONE



Quadro di comando Hygro Control

Codice Alfanumerico P38

CARATTERISTICHE TECNICHE

	DF 410 canalizz. mono	DF 410 canalizz. tri	DF 412 canalizz. tri****
Modello standard	W28DF410MG	W28DF410G	W28DF412G
Prezzo Iva esclusa	13.291,00 €	13.291,00 €	14.372,00 €
Modello con optional condensatore ad acqua	W28DF410MGC	W28DF410GC	W28DF412GC
Prezzo Iva esclusa	15.846,00 €	15.846,00 €	16.928,00 €
Modello con optional resistenza elettrica	W28DF410MGE	W28DF410GE	W28DF412GE
	4,5 kW	9 kW	9 kW
Prezzo Iva esclusa	15.093,00 €	15.093,00 €	16.175,00 €
Modello con optional resistenza elettrica e condensatore ad acqua	W28DF410MGEC	W28DF410GEC	W28DF412GEC
	4,5 kW	9 kW	9 kW
Prezzo Iva esclusa	17.409,00 €	17.409,00 €	18.733,00 €
Modello con optional batteria ad acqua calda	W28DF410MGB	W28DF410GB	W28DF412GB
	23 kW	23 kW	23 kW
Prezzo Iva esclusa	14.400,00 €	14.400,00 €	15.476,00 €
Modello con optional batteria ad acqua calda e condensatore ad acqua	W28DF410MGBC	W28DF410GBC	W28DF412GBC
	23 kW	23 kW	23 kW
Prezzo Iva esclusa	16.955,00 €	16.955,00 €	18.035,00 €

DETTAGLI TECNICI

Capacità (litri/h)	10	10	12
Potenza assorbita (W)*	3470	3470	4170
Potenza restituita (W)*	7630	7630	9180
Portata d'aria (m3/h)	2000	2000	2000
Pressione disponibile (mm ca)	10	10	10
Alimentazione elettrica	230V / 1N / 50 Hz	400 V / 3N / 50 Hz	400 V / 3N / 50 Hz
Intensità massima assorbita (A)***	20.5	11.9	14
Smaltimento condensa	1/2 raccordo Pvc Ø 32 da applicare		
Fluido refrigerante	R407C		
Quantità fluido refrigerante (g)	2700 /2820 (1)	2700 /2820 (1)	2900 /3820 (1)
Potenza acustica (dBA)**	-	-	76,7

Per gli ordini di DF sarà richiesto un acconto del 30% all'ordine.
* Alle seguenti condizioni nominali: aria 30° C, igrometria 70%.
** Valori misurati e certificati secondo le norme EN ISO 3741 e EN ISO 354 dal CTTM (Centre de Transfert de Technologie du Mans).
*** Per un apparecchio senza optional resistenza elettrica.
**** Versione con alimentazione monofase 230 a richiesta.
(1) Per i dispositivi con optional condensatore ad acqua.

DF CANALIZZABILE 410 - 412

CARATTERISTICHE BATTERIA AD ACQUA CALDA

Potenza (kW) con primario 90/70 °C	23
Potenza (kW) con primario 45/40 °C	7
Portata d'acqua (m3/h) con primario 90/70 °C	1,1
Perdita di carico (mca) con primario 90/70 °C	0,204
Raccordo (mm)	20/27 maschio da avvitare

INSTALLAZIONE

- Installazione in un locale tecnico vicino al locale piscina.
- Batteria ad acqua calda montata sull'apparecchio all'immissione (optional).
- Riscaldamento elettrico integrativo con resistenze elettriche incorporate (optional).
- Pressione disponibile 10 mm ca tale da realizzare una rete di canalizzazioni per diffondere aria calda e secca lungo le vetrate.
- Diametro delle canalizzazioni da prevedere: Ø 400 min. o 400 x 300.
- Un controllo annuale della sigillatura del circuito frigorifero deve essere realizzata per tutti i componenti frigoriferi di cui il carico di fluido refrigerante è > 2 kg e < 30 kg. (cf. Art 3 7/05/05 regulation, French decree n° 737-2007)
- Pannello per collegamenti elettrici sul lato destro in direzione del flusso d'aria. Se il pannello è difficile da raggiungere da questo lato, l'unità elettrica può essere montata da remoto (opzione disponibile esclusivamente con l'unità DF).

Installazione di un apparecchio con optional condensatore ad acqua (solo modelli 410 G e 412 G)

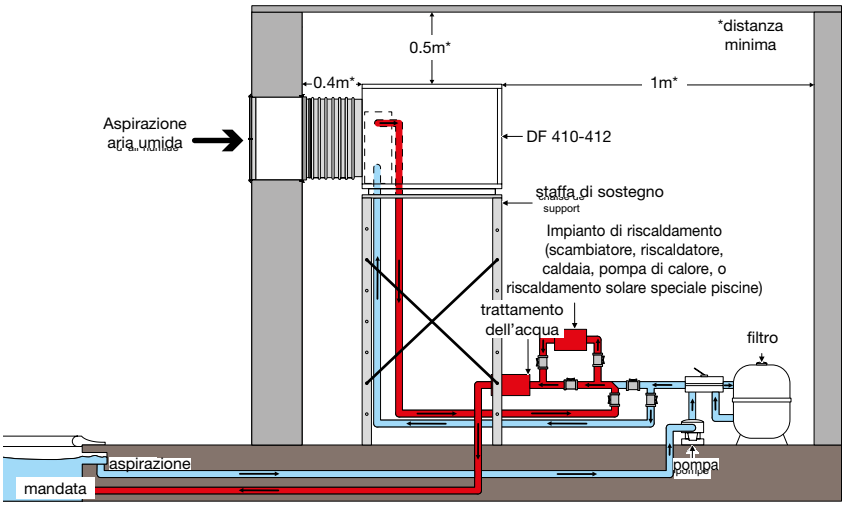

DIMENSIONI (MM) E PESO

	DF 410 Canalizzabile mono	DF 410 Canalizzabile tri	DF 412 Canalizzabile tri
Peso (kg) (modello base)	147	147	149

Accesso al pannello standard per connessioni elettriche

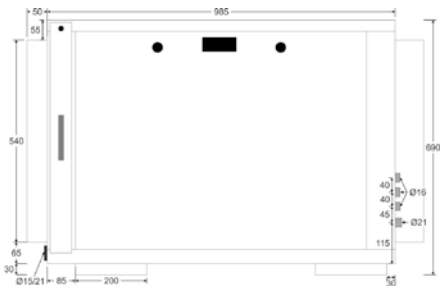

Air flow

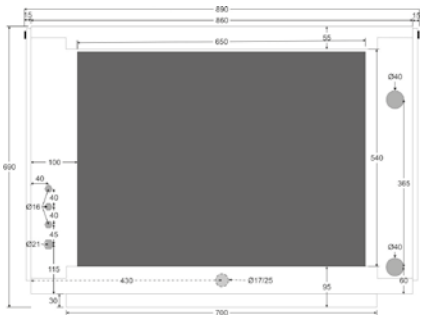

Codice Alfanumerico P55

ACCESSORI OPZIONALI

1 Curva a gomito orizzontale 90°	2 Curva a gomito verticale 90°	3 Uscita DF Ø 400	4 Griglia standard 625 x 425	5 Silenziatore rettangolare 635 x 525 lungo 500 mm	Telaio supporto DF	Unità elettrica per controllo remoto
WCH03698	WCH03699	WCH03700	WTT02355	WCH03709	WTO04000	W28DEPORT
563,00 €	508,00 €	477,00 €	215,06 €	838,00 €	978,00 €	547,00 €

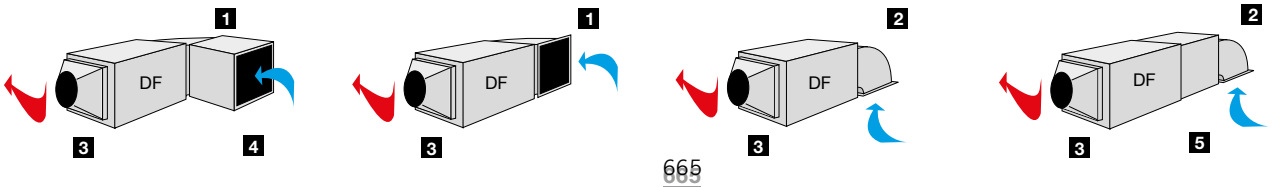



2 ANNI GARANZIA

SERVIZI +

HYGRO CONTROL

DF Canalizzabile 403 - 408

DESCRIZIONE

+ Gamma DF canalizzabile disponibile in 5 capacità (da 3,5 a 12 l/h)
+ Opzione «riscaldamento dell'aria» (resistenza elettrica o batteria ad acqua calda)
+ Modularità: accesso al pannello standard sul lato destro, disponibile sul lato sinistro con kit opzionale

ACCESSORI INCLUSI NELLA CONFEZIONE



Quadro di comando Hygro Control

Codice Alfanumerico P38

CARATTERISTICHE TECNICHE

	DF 403 Canalizzabile mono	DF 405 Canalizzabile mono	DF 405 Canalizzabile tri	DF 408 Canalizzabile mono	DF 408 Canalizzabile tri
Modello Standard	W28DF403MG	W28DF405MG	W28DF405TG	W28DF408MG	W28DF408TG
Prezzo Iva esclusa	8.001,00 €	9.096,00 €	9.356,00 €	10.166,00 €	10.577,00 €
Modello con optional Resistenza elettrica	W28DF403MGE	W28DF405MGE	W28DF405TGE	W28DF408MGE	W28DF408TGE
	4,5 kW	4,5 kW	4,5 kW	4,5 kW	9 kW
Prezzo Iva esclusa	9.031,00 €	10.423,00 €	10.683,00 €	11.493,00 €	12.371,00 €
Modello con optional Batteria ad acqua calda	W28DF403MGB	W28DF405MGB	W28DF405TGB	W28DF408MGB	W28DF408TGB
	15 kW	15 kW	15 kW	18 kW	18 kW
Prezzo Iva esclusa	8.804,00 €	10.193,00 €	10.458,00 €	11.263,00 €	11.676,00 €

CARATTERISTICHE TECNICHE

Capacità (litri/h)	3,5	5	5	8	8
Potenza assorbita (W)*	1500	1860	1860	2600	2600
Potenza restituita (W)*	3600	4465	4465	6240	6240
Portata d'aria (m3/h)	1300	1300	1300	1700	1700
Pressione disponibile (mm ca)	10	10	10	10	10
Alimentazione elettrica	230 V / 1 / 50 Hz	230 V / 1 / 50 Hz	400 V / 3N / 50 Hz	230 V / 1 / 50 Hz	400 V / 3N / 50 Hz
Intensità massima assorbita (A)***	13,2	16,1	7,3	24,8	9,5
Smaltimento condensa	1/2 raccordo PVC Ø32 da applicare				
Fluido refrigerante	R407C				
Quantità fluido refrigerante (g)	1180	1210	1210	1520	1520
Potenza acustica (dB(A))**	71,5	71,5	71,5	73,6	73,6

Per gli ordini di DF sarà richiesto un acconto del 30% all'ordine.
* Alle seguenti condizioni nominali: aria 30°C, igrometria 70%.
** Valori misurati e certificati secondo le norme EN ISO 3741 e EN ISO 354 dal CTTM (Centre de Transfert de technologie du Mans).
***Per un apparecchio senza optional resistenza elettrica.

DF CANALIZZABILE 403 - 408

CARATTERISTICHE BATTERIA AD ACQUA CALDA

	403 / 405 mono e tri	408 mono e tri
Potenza (kW) con primario 50/40 °C - 90/70 °C	4,6/14,6	5,5/17,6
Portata d'acqua (m3/h) con primario 90/70 °C	0,65	0,78
Perdita di carico (mca) con primario 90/70 °C	0,055	0,078
Raccordo (mm)	20 / 27 maschio da avvitare	

INSTALLAZIONE

- Installazione in un locale tecnico vicino al locale piscina.
- Batteria ad acqua calda montata sul ventilatore (optional).
- Riscaldamento elettrico integrativo con resistenze elettriche incorporate (optional).
- Pressione disponibile 10 mm CA tale da realizzare una rete di canalizzazioni per diffondere aria calda e secca lungo le vetrate.
- Diametro delle canalizzazioni da prevedere: Ø 315 mini o 400 x 200.
- Pannello per collegamenti elettrici sul lato destro in direzione del flusso d'aria. Se il pannello è difficile da raggiungere da questo lato, l'unità elettrica può essere montata da remoto (opzione disponibile esclusivamente con l'unità DF).

Installazione di un apparecchio con optional batteria ad acqua calda (modelli da 403 G a 412 G)

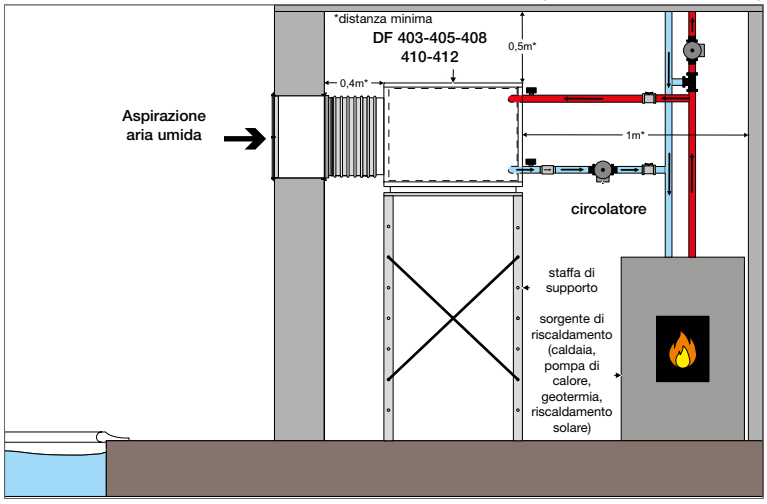

DIMENSIONI (MM) E PESO

	DF 403 Canalizzabile mono	DF 405 Canalizzabile mono	DF 405 Canalizzabile tri	DF 408 Canalizzabile mono	DF 408 Canalizzabile tri
Peso (kg) (modello base)	113	113	113	117	117

Accesso al pannello standard per connessioni elettriche

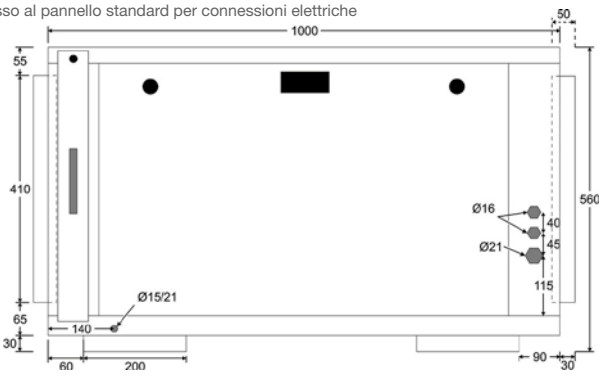

Air flow

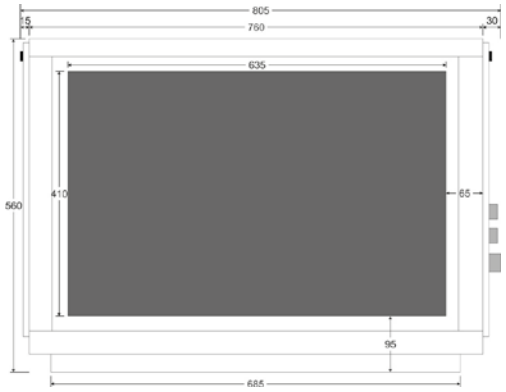

Codice Alfanumerico P55

ACCESSORI OPZIONALI

1 Curva a gomito orizzontale 90°	2 Curva a gomito verticale 90°	3 Uscita DF Ø 315	3 Uscita DF Ø 400	4 Griglia Standard 625 x 425	Silenziatore circolare con nucleo Ø 315	5 Silenziatore rettangolare lungo 500 mm	Telaio supporto DF	Unità elettrica per controllo remoto
WCH03716	WCH03717	WCH03715	WCH03729	WTT02355	WCH03681	WCH03718	WTO04000	W28DEPORT
516,00 €	447,00 €	342,00 €	381,00 €	215,06 €	841,00 €	740,00 €	978,00 €	547,00 €

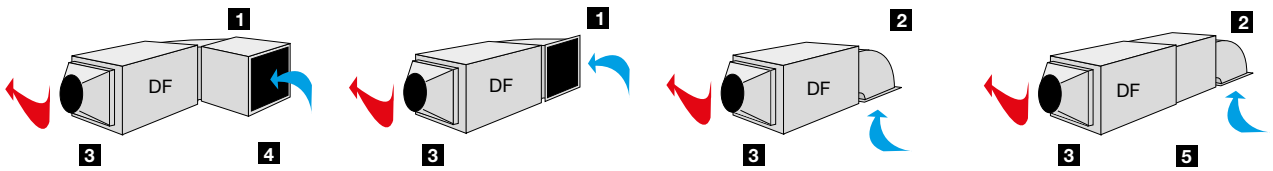



DF a incasso - Centrale orizzontale a incasso

DESCRIZIONE

+ Facile da installare, attraversa la parete, sollevata (a 1,2-1,3 m da terra)
+ Disponibile in 3 capacità (da 3,5 a 8 l/h)
+ Opzione «riscaldamento dell'aria» (resistenza elettrica o batteria ad acqua calda)
+ Modularità: accesso al pannello standard sul lato destro, disponibile sul lato sinistro con kit opzionale

2 ANNI GARANZIA · SERVIZI + · HYGRO CONTROL · INSTALLAZIONE FACILE

ACCESSORI INCLUSI NELLA CONFEZIONE

	Quadro di comando Hygro Control		Unità da murare (griglia DF a incasso inclusa)

Codice Alfanumerico P38

CARATTERISTICHE TECNICHE

	DF 403 A incasso mono	DF 405 A incasso mono	DF 405 A incasso tri	DF 408 A incasso mono	DF 408 A incasso tri
Modello standard	W28DF403ME	W28DF405ME	W28DF405TE	W28DF408ME	W28DF408TE
Prezzo Iva esclusa	8.085,00 €	9.630,00 €	9.813,00 €	10.876,00 €	11.598,00 €
Modello con optional Resistenza elettrica	W28DF403MEE	W28DF405MEE	W28DF405TEE	W28DF408MEE	W28DF408TEE
	4,5 kW	4,5 kW	4,5 kW	4,5 kW	9 kW
Prezzo Iva esclusa	9.429,00 €	10.955,00 €	11.221,00 €	12.202,00 €	13.385,00 €
Modello con optional Batteria ad acqua calda	W28DF403MEB	W28DF405MEB	W28DF405TEB	W28DF408MEB	W28DF408TEB
	12 kW	12 kW	12 kW	14 kW	14 kW
Prezzo Iva esclusa	9.163,00 €	10.692,00 €	10.955,00 €	11.948,00 €	12.660,00 €

DETTAGLI TECNICI

Capacità (litri/h)	3,5	5	5	8	8
Potenza assorbita (W)*	1 500	1 860	1 860	2 600	2 600
Potenza restituita (W)*	3 600	4 465	4 465	6 240	6 240
Portata d'aria (m3/h)	1 300	1 300	1 300	1 700	1 700
Alimentazione elettrica	230 V / 1 / 50 Hz	230 V / 1 / 50 Hz	400 V / 3N / 50 Hz	230 V / 1 / 50 Hz	400 V / 3N / 50 Hz
Intensità massima assorbita (A) **	13,2	16,1	7,3	24,8	9,5
Fluido refrigerante	R407C	R407C	R407C	R407C	R407C
Quantità fluido refrigerante (g)	1180	1210	1210	1520	1520

Per gli ordini di DF sarà richiesto un acconto del 30% all'ordine.
* Alle seguenti condizioni nominali: aria 30° C, igrometria 70%. ** Per un apparecchio senza opzione resistenza elettrica.

Codice Alfanumerico P55

ACCESSORI OPZIONALI

Doppio deflettore (immissione)	Registro + doppio deflettore	Telaio supporto DF	Controllo remoto dell'unità elettrica
WTT02365	WTT02369	WTO04000	W28DEPORT
72,33 €	159,84 €	978,00 €	547,00 €

CARATTERISTICHE BATTERIA AD ACQUA CALDA

	DF 403 a incasso mono	DF 405 a incasso mono	DF 405 a incasso tri	DF 408 a incasso mono	DF 408 a incasso tri
Potenza (kw) con primario a 50/40 °C - 90/70 °C	4,6/14,6	4,6/14,6	4,6/14,6	5,5/17,6	5,5/17,6
Flusso d'acqua (m^3/h) con primario a 90/70°C	0,65	0,65	0,65	0,78	0,78
Perdita di carico mca con primario a 90/70°C	0,055	0,055	0,055	0,078	0,078
Raccordo (mm)	20/27 maschio da avvitare				

INSTALLAZIONE

- Installazione in un locale tecnico contiguo.
- Griglie di immissione e di ripresa montate sull'unità da murare (compresa nell'apparecchio).
- Possibilità griglia di immissione a doppio deflettore per orientare l'aria calda e secca verso le vetrate.
- Batteria ad acqua calda montata all'interno dell'apparecchio (optional).
- Riscaldamento elettrico aggiuntivo con resistenze elettriche incorporate (optional).
- Filtro su ripresa.
- Pannello per collegamenti elettrici sul lato destro in direzione del flusso d'aria. Se il pannello è difficile da raggiungere da questo lato, l'unità elettrica può essere montata da remoto (opzione disponibile esclusivamente con l'unità DF).

Installazione di un apparecchio con opzione batteria ad acqua calda

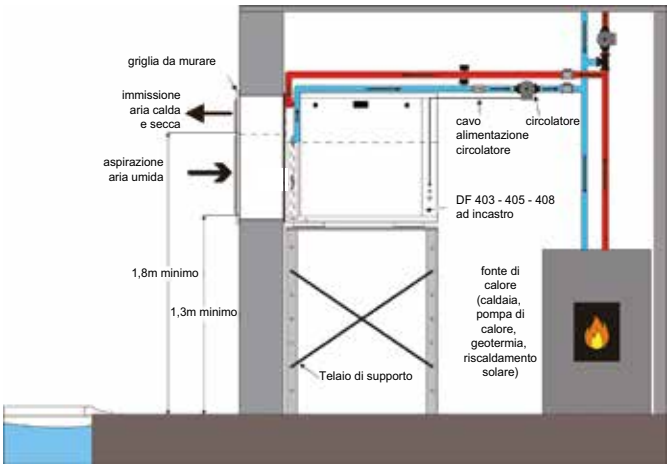

DIMENSIONI (MM) E PESO

	DF 403 a incasso mono	DF 405 a incasso mono	DF 405 a incasso tri	DF 408 a incasso mono	DF 408 a incasso tri
Peso (kg) (modello base)	129	130	130	133	133

DF

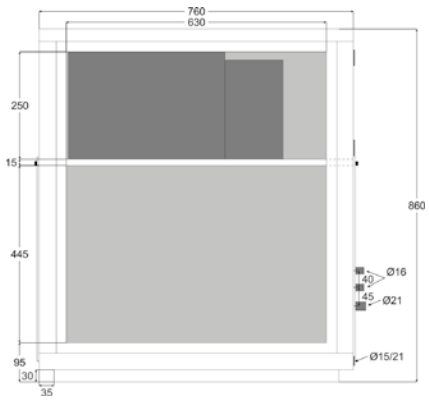

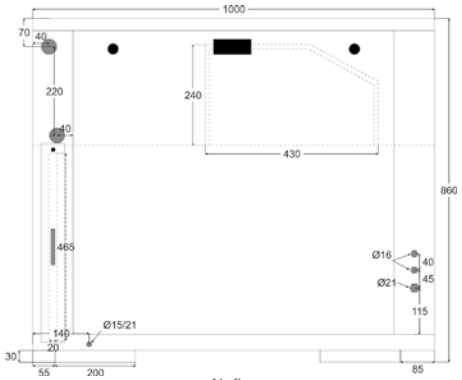

Accesso al pannello standard per connessioni elettriche

Air flow

Griglia da murare

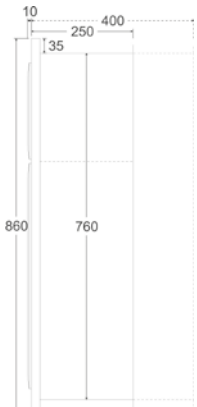

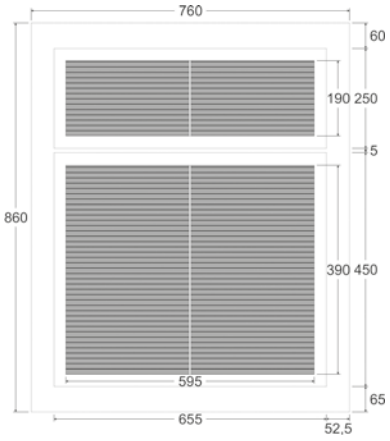



DT 850 E - Console d'ambiente

DESCRIZIONE

+ Il prodotto ideale per piscine di piccole dimensioni (meno di 15 m², spa, ecc.)
+ Unità fornita di piedini d'appoggio facile da installare sul pavimento della piscina
+ Regolazione elettronica
+ Display digitale

2 ANNI GARANZIA · SERVIZI + · INSTALLAZIONE FACILE · TUTTI I TIPI DI SPA

Codice Alfanumerico P38

CARATTERISTICHE TECNICHE

Codice	W28DT850E410
Prezzo Iva esclusa	2.711,00 €

COMPONENTI

- Deumidificatore monoblocco interno da installare nel locale da trattare.
- Circuito termodinamico di tipo ermetico.
- Turbina centrifuga molto silenziosa.
- Compressore ermetico con protezione interna.
- Sbrinamento termostatico a ventilazione forzata.
- Regolazione a igrostato incorporato.
- Scocca trattata anti-corrosione.
- Filtro aria in materiale lavabile.
- 2 velocità di immissione.
- Fluido refrigerante R410A (710g).
- Dimensione (in mm): L 660 / P 345 / H 750

DETTAGLI TECNICI

Capacità (litri/h)	2,2
Potenza assorbita*	915 W
Potenza restituita*	2500 W
Pressione acustica a 5m (dB(A))	22
Portata d'aria m3/h	500
Alimentazione elettrica	230 V / 1 / 50 Hz
Intensità assorbita (A)	4,15

* Alle seguenti condizioni di utilizzo: aria 30° C, igrometria 70%.

DIMENSIONI (MM) E PESO

	DT 850 E
Peso (kg)	37

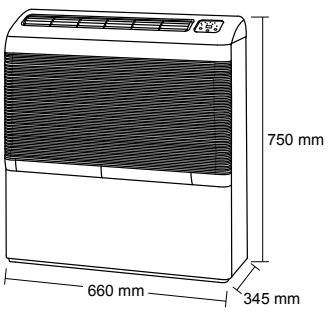

Codice Alf. P55

ACCESSORI OPZIONALI

Filtro DT 850 / DT 850 E
W28FIDT5
75,23 €

Consiglio ZPCE: per un funzionamento ottimale del deumidificatore, consigliamo di sostituire il filtro tutti gli anni.





Ventilatore Energy

DESCRIZIONE

+ Ricambio d'aria: igiene della piscina garantita
+ Ventilatore a parete con valvola di non-ritorno
+ Estetico e silenzioso

2 ANNI GARANZIA

INSTALLAZIONE FACILE

ACCESSORI INCLUSI NELLA CONFEZIONE



Condotto di attraversamento del muro



Griglia esterna

Codice Alfanumerico P38

CARATTERISTICHE TECNICHE

Modello	Energy 150	Energy 500	Energy 900	Energy 1800
Codice	WD001208	WD001209	WD001210	WD001211
Prezzo Iva esclusa	382,00 €	1.342,00 €	1.769,00 €	2.265,00 €

COMPONENTI

- Prevedere una griglia di mandata per fornire aria nuova (flusso d'aria nuova inferiore o uguale al flusso del ventilatore per assicurare una leggera depressione del locale).
- Ventilatore elicoidale
- Costruzione in ABS
- Modello 150: estrazione 1 velocità, controllo tramite interruttore o asservimento (cavo incluso)
- Modelli 500, 900 e 1800: velocità variabile, messa in funzione obbligatoriamente tramite pulsante RC4M (venduto come accessorio)

DETTAGLI TECNICI

Portata estrazione max. (m³/h)	280	445	918	1820
Portata estrazione eco. (m³/h)	-	245	820	1341
Potenza assorbita massima (W)	33	38	50	100
Potenza assorbita eco. (W)	-	20	37	70
Alimentazione elettrica	230 V /1 / 50 Hz			
Pressione acustica a 3 m max. (dB(A))	43	45	49	51
Pressione acustica a 3 m eco. (db(A))	-	27	46	45

DIMENSIONI (IN MM) E PESO

Peso (kg)	0,99	4,6	5,9	9,5
A x B	200 x 200	269 x 272	342 x 342	420 x 420
C	100	134,5	171	206,5
D	100	737,5	175	214,5
E	200	269	337	413
F	114,5	128	130	169,4
Ingombro	Ø160	260 x 260	330 x 330	410 x 410
Spessore muro (min/max)	100/375	200/380	200/380	200/380

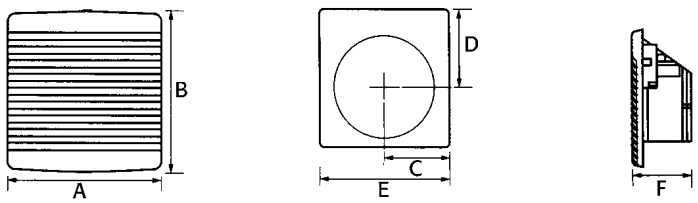

Codice Alfanumerico P38

ACCESSORI OPZIONALI

Quadro comandi RC4M per Energy 500, 900 e 1800 Quadro comandi che controlla fino a 5 ventilatori
WD001212
344,00 €



Ventilatore Canal Fast

DESCRIZIONE

+ Rinnovo dell'aria: per un'igiene continua nell'ambiente piscina
+ Ventilatore per condotte
+ Facile da installare con il sistema quick-fix

2 ANNI GARANZIA

INSTALLAZIONE FACILE

Codice Alfanumerico P38

CARATTERISTICHE TECNICHE

Modello	CANAL FAST 125S	CANAL FAST 160	CANAL FAST 200	CANAL FAST 250
Codice	WFA03484	WFA03485	WFA03486	WFA03487
Prezzo Iva esclusa	366,00 €	376,00 €	572,00 €	768,00 €

COMPONENTI

- Prevedere una presa per fornire aria nuova (flusso d'aria nuova inferiore o uguale al flusso del ventilatore) per ridurre leggermente la pressione del locale
- Installare in orizzontale o in verticale in qualsiasi punto del condotto
- Corpo e flange in polipropilene - protezione IPX4
- Turbina: funzionamento a centrifuga, elica in ABS, montata direttamente sul corpo del motore, flange in polipropilene - protezione IPX4
- Motore esterno a 2 velocità, IPX4
- Sistema di montaggio incorporato con collari di bloccaggio

DETTAGLI TECNICI

Portata estrazione max. (m³/h)	285/345	467/552	830/1040	1100/1400
Potenza (W)	47/65	54/76	90/125	125/177
Pressione acustica a 3 m max. (dB(A))	31/42	33/44	45/52	47/55
Alimentazione elettrica	230 V / 1 / 50Hz			

DIMENSIONI (IN MM) E PESO

Peso (kg)	3	3.4	6.5	7.5
D	123	158	197	247
D1	185	185	209	256
H	250	250	261	320
B	220	220	239	286
L	295	295	296	393

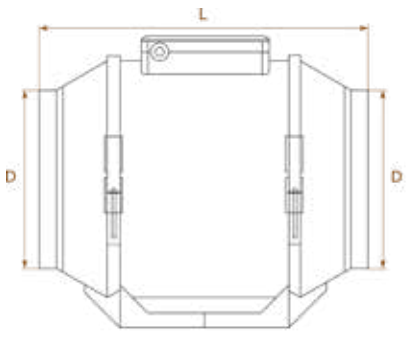

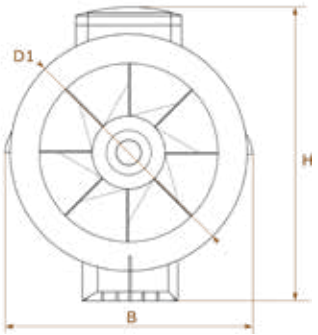

Codice Alf. P38

ACCESSORI OPZIONALI

unità a velocità variabile
WFA03488
277,76 €

Profili di ventilazione



DESCRIZIONE

+ Profili dal design curato e discreto: integrazione perfetta al pavimento
+ Ripartizione della ventilazione ideale: soluzione particolarmente adatta per pareti vetrate (ventilazione su tutta la lunghezza delle pareti)
+ Nuovi prodotti, nuove altezze, e nuovi kit per rendere l'installazione più facile

Codice Alfanumerico P38

ALTEZZA (MM)	S08-1	S10-1	S12-1	S16-2	S20-2	S24-2	S30-3
100-150	WD001422	WD001424	WD001426	WD001429	WD001431	WD001433	WD001435
150-200	WD001423	WD001425	WD001427	WD001430	WD001432	WD001434	WD001436

*L'altezza corrisponde all'altezza tra la soletta e l'ultimo livello. Non dovrà essere inferiore a 10 cm.

I profili possono essere tagliati alla lunghezza desiderata (entro i limiti tollerati) a taglio dritto o a taglio obliquo di 45°.
I profili di ventilazione sono forniti con ogni deumidificatore Zodiac ordinato.
Contattare il nostro Ufficio Tecnico per la progettazione e quotazione.

CARATTERISTICHE TECNICHE

La selezione del profilo (numero di pezzi) è in funzione del flusso d'aria da immettere e della lunghezza del profilo stesso.

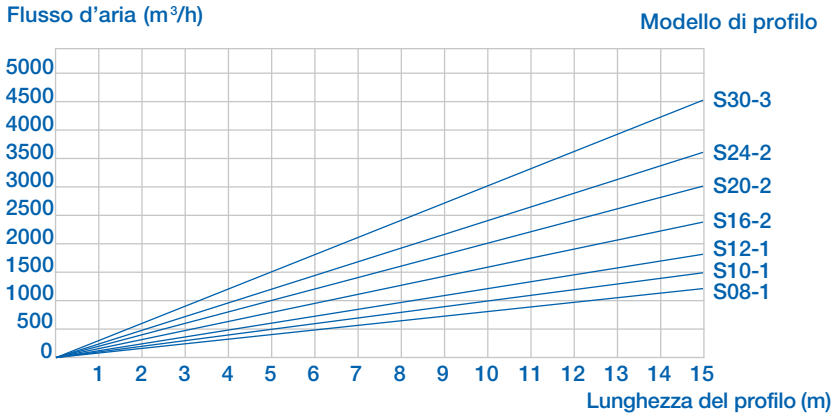

TIPO E QUANTITÀ DI UGELLI DA PREVEDERE PER OGNI METRO DI PROFILO

Tipo di profilo	S-08	S10-1	S12-1	S16-2	S20-2	S24-2	S30-3
Ugelli / metro lineare	2xD100	2xD100	2xD100	3xD100 o 2xD125	3xD100 o 2xD125	2xD160	2xD160

PROFILI DI VENTILAZIONE

DIMENSIONI (IN MM)

	A	B	C	D	H
S08-1	8	18	109	149	2 altezze possibili: • da 100 a 150 mm • da 150 a 200 mm
S10-1	10	20	111	151	
S12-1	12	22	113	153	
S16-2	8	34	125	165	
S20-2	10	38	129	169	
S24-2	12	42	133	173	
S30-3	10	56	147	187	

S08-1
S10-1
S12-1

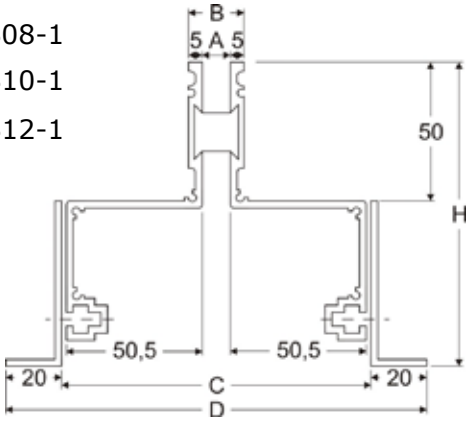

S16-2
S20-2
S24-2

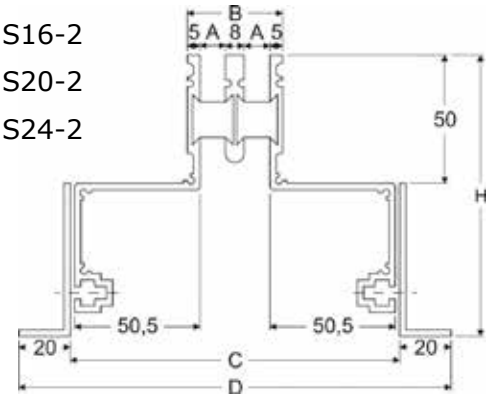

INSTALLAZIONE

Esempio di installazione con pavimento ad assi



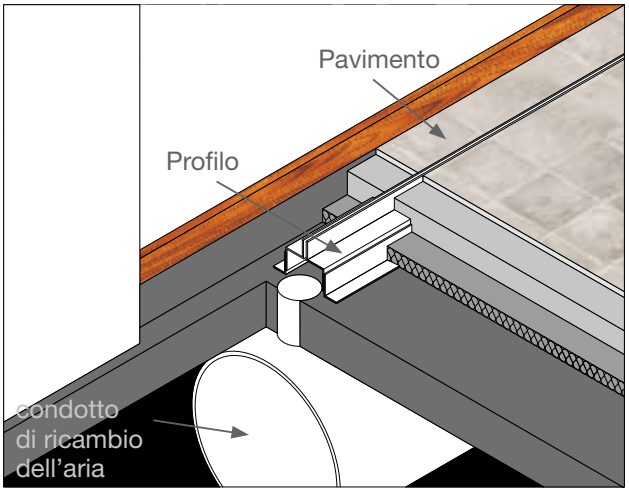

Accessori Ventilazione

ACCESSORI PRESA D'ARIA NUOVA

Codice Alfanumerico P55

Griglia PA: Presa d'aria di facciata composta da una griglia di copertura e da una conduttura che attraversa la parete di spessore da 250 a 400 mm
Canal Fast: ventilatore compatto per montaggio canalizzato

DESCRIZIONE	CODICE	€ IVA ESCLUSA
Griglia PA160 (200 m³/h)	WFA03480	78,81
Griglia PA200 (300 m³/h)	WFA03481	128,15
Griglia PA250 (400 m³/h)	WFA03482	155,12
Griglia PA315 (700 m³/h)	WFA03483	185,68
Registro pieno Ø160	WCH03758	49,42
Registro pieno Ø200	WCH03759	55,32
Registro pieno Ø250	WCH03760	61,11
Registro pieno Ø315	WCH03761	71,76

GRIGLIA DI RIPRESA O DI IMMISSIONE

Codice Alfanumerico P55

Griglia in alluminio anodizzato naturale con cornice a tenuta. Prevedere griglie standard per la ripresa e griglie con opzione a doppio deflettore per l'immissione. Prevedere dei registri di regolazione nel caso in cui siano presenti più griglie di immissione. Installazione a parete o soffitto. Riduttore in acciaio galvanizzato per collegare direttamente la griglia al condotto circolare. Ingombri: 610 x 210 oppure 610 x 410.

REF	DESCRIZIONE	CODICE	€ IVA ESCLUSA
	Registro + doppio deflettore 625x225	WTT02369	159,84
	Registro + doppio deflettore 625x425	WTT02370	242,03
6	Griglia 625 x 225 (portata 500 - 1.250 m3/h) con contro-cornice	WTT02354	157,53
		WTT02358	29,40
	Griglia 625 x 425 (portata 1250 - 2.500 m3/h) con contro-cornice	WTT02355	215,06
		WTT02359	29,40
	Doppio deflettore 625 x 225	WTT02365	72,33
	Doppio deflettore 625 x 425	WTT02366	115,17
	Registro di regolazione 625 x 225	WTT02367	90,50
	Registro di regolazione 625 x 425	WTT02368	125,85
7	Riduttore 600 x 200 (su Ø 315)	WCH01226	257,31
	Riduttore 600 x 200 (su Ø 400)	WCH03684	257,31
	Riduttore 600 x 400 (su Ø 500)	WCH01227	305,00
	Riduttore 600 x 400 (su Ø 630)	WCH03685	305,00

6 7



GRIGLIA PER CONDUTTURA CIRCOLARE

Codice Alfanumerico P55

Griglia di immissione aria in acciaio verniciata in grigio, doppio deflettore, registro di regolazione di portata. Montaggio diretto senza accessori sulle condutture circolari in ambiente.

DESCRIZIONE	CODICE	€ IVA ESCLUSA
Griglia 625 x 75 su Ø 160 - 400 (250 m3/h)	WFA03467	128,15
Griglia 625 x 125 su Ø 315 - 900 (400 m3/h)	WFA03309	155,12
Registro 625 x 75	WFA03468	81,13
Registro 625 x 125	WFA03310	131,63

GRIGLIA PAVIMENTO 600 X 400 RINFORZATA

Codice Alfanumerico P55

Griglia da pavimento in alluminio anodizzato naturale. Completa di cornice a tenuta. Profili e cornice rinforzati.

REF	DESCRIZIONE	CODICE	€ IVA ESCLUSA
1	Griglia da pavimento 600 X 400 (portata da 1.000 a 2.5003/h)	WPA01804	586,00

1



DIFFUSORE PLAFONIERA ASOLATO

Codice Alfanumerico P55

Diffusore asolato in alluminio anodizzato naturale con adattatore. Montaggio su controsoffitto. Altezza 285 mm. Derivazione Ø 160 d'attesa.

REF	DESCRIZIONE	CODICE	€
8	Diffusore 2 asole L 900 mm (250 m³/h)	WAL03030	419,00
9	Conduttura flessibile Ø 160 (ml)	WCH01183	25,92
10	Derivazione 45° Ø 160/315	WCH01256	62,26
10	Derivazione 45° Ø 160/400	WCH01260	56,48

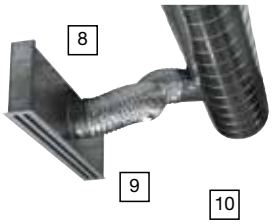

CONDUTTURA FLESSIBILE

Codice Alfanumerico P55

REF	DESCRIZIONE	CODICE	€
9	Conduttura flessibile Ø 160 (ml)	WCH01183	25,92
	Conduttura flessibile Ø 200 (ml)	WCH01185	37,61
	Conduttura flessibile Ø 315 (ml)	WCH01186	51,73
	Conduttura flessibile Ø 400 (ml)	WCH01187	71,76
	Conduttura flessibile Ø 500 (ml)	WCH01188	84,60

GRIGLIA DI IMMISSIONE

Codice Alfanumerico P55

Griglia in alluminio anodizzato naturale, alette fisse, registro regolatore di portata incorporato. Derivazione rettangolare e diffusori: cassone in acciaio galvanizzato da posizionare tra la griglia e il condotto di immissione, vedi montaggio a fronte.

REF	DESCRIZIONE	CODICE	€
2	Griglia di immissione 500 X 50 (portata da 75 a 125 m3/h)	WAL03029	164,50
	Griglia di immissione 500 X 75 (portata da 125 a 175 m3/h)	WAL02750	179,78
	Griglia di immissione 1.000 X 50 (portata da 150 a 250 m3/h)	WAL02748	212,76
	Griglia di immissione 1.000 X 75 (portata da 250 a 350 m3/h)	WAL02751	229,16
	Griglia di immissione 1.000 X 100 (portata da 350 a 500 m3/h)	WAL03028	306,00
3	Derivazione rettangolare 500 x 50 altezza regolabile da 200 a 340 mm	WCH03691	246,75
	Derivazione rettangolare 500 x 75 altezza regolabile da 200 a 340 mm	WCH01219	249,11
	Derivazione rettangolare 1000 x 50 altezza regolabile da 200 a 340 mm	WCH01220	260,91
	Derivazione rettangolare 1000 x 75 altezza regolabile da 200 a 340 mm	WCH01221	271,41
	Derivazione rettangolare 1000 x 100 altezza regolabile da 200 a 340 mm	WCH03692	285,57
4	Diffusore 500 x 50 derivazione Ø 160 mm	WCH03693	166,92
	Diffusore 500 x 75 derivazione Ø 160 mm	WCH01222	155,12
	Diffusore 1000 x 50 derivazione Ø 160 mm	WCH01223	195,06
	Diffusore 1000 x 75 derivazione Ø 160 mm	WCH01224	195,06
	Diffusore 1000 x 100 derivazione Ø 200 mm	WCH03000	244,45
5	Diffusore sotto soletta 500 x 50 derivazione Ø 160 mm	WCH03710	166,92
	Diffusore sotto soletta 500 x 75 derivazione Ø 160 mm	WCH03711	166,92
	Diffusore sotto soletta 1000 x 50 derivazione Ø 160 mm	WCH03712	195,06
	Diffusore sotto soletta 1000 x 75 derivazione Ø 160 mm	WCH03713	195,06
	Diffusore sotto soletta 1000 x 100 derivazione Ø 200 mm	WCH03714	259,73

2 + 3

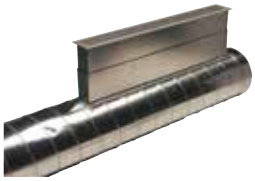

2 + 4

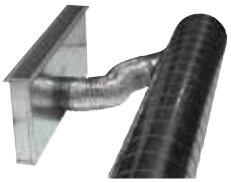

5



ACCESSORI DI POSA

Codice Alfanumerico P55

Lotto completo comprendente: nastro perforato di sospensione (2 rulli da 25 m), mastice (3 cartucce), adesivo (2 rulli da 50 m), ganci di sospensione con morsetti e rondelle.

REF	DESCRIZIONE	CODICE	€
9	Kit accessori di posa	WCH03728	439,00
	Manicotto flessibile anti-vibrazioni larghezza 150 mm (prezzo al metro)	WCH03409	27,08



CONDUTTURE E ACCESSORI Ø 315

Codice Alfanumerico P55

Elementi in lamiera galvanizzata, spessore 6/10. Diametro 315 per raccordo su DF 403, 405, 408.
Condutture per posa in galleria, controsoffitto, locale tecnico. Predisporre condutture in PVC da interrare.

DESCRIZIONE	CODICE	€
Collare (piatto 90°) Ø 315	WCH01231	35,30
Conduttura galvanizzata Ø 315 (ml) fornita a 2 m	WCH01179	43,52
Curva a gomito galvanizzata 90° Ø 315	WCH01201	79,97
Curva a gomito galvanizzata 45° Ø 315	WCH01207	57,64
Manicotto maschio Ø 315	WCH01191	14,12
Manicotto femmina Ø 315	WCH03050	14,12
Tappo Ø 315	WCH01196	17,71
Raccordo a T Ø 315	WCH01211	89,35
Riduzione Ø 315/250	WCH03755	43,52

Conduttura circolare

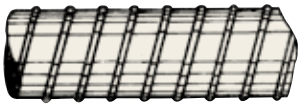

CONDUTTURE E ACCESSORI Ø 400

Codice Alfanumerico P55

Elementi in lamiera galvanizzata, spessore 6/10. Diametro 400 per raccordo su DF 410, 412 e CAE 508.
Condutture per posa in galleria, controsoffitto, locale tecnico. Predisporre condutture in PVC da interrare.

DESCRIZIONE	CODICE	€
Derivazione 45° Ø 160/400	WCH01260	56,48
Conduttura galvanizzata Ø 400 (ml) fornita a 2 m	WCH01180	70,48
Curva a gomito 90° Ø 400	WCH01203	112,87
Curva a gomito 45° Ø 400	WCH01208	75,23
Manicotto maschio Ø 400	WCH01192	24,77
Manicotto femmina Ø 400	WCH03051	25,92
Tappo Ø 400	WCH01197	30,55
Raccordo a T Ø 400	WCH01212	138,66
Riduttore Ø 400/315	WCH01215	67,01

Curva a gomito da 90°



Curva a gomito da 45°



CONDUTTURE E ACCESSORI Ø 500

Codice Alfanumerico P55

Elementi in lamiera galvanizzata, spessore 6/10. Diametro 500 per raccordo a CAE 510-513 e OMEGA.
Condutture per posa in galleria, controsoffitto, locale tecnico. Predisporre condutture in PVC da interrare.

DESCRIZIONE	CODICE	€
Conduttura galvanizzata Ø 500 (ml) fornita a 2 m	WCH01181	82,29
Curva a gomito 90° Ø 500	WCH01204	163,32
Curva a gomito 45° Ø 500	WCH01209	117,48
Manicotto maschio Ø 500	WCH01193	28,24
Manicotto femmina Ø 500	WCH03052	28,24
Tappo Ø 500	WCH01198	42,36
Raccordo a T Ø 500	WCH01213	224,45
Riduttore Ø 500/400	WCH01216	122,25
Riduttore Ø 500/315	WCH01217	121,07

Manicotto

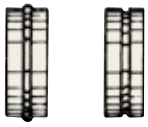

Tappo



CONDUTTURE E ACCESSORI Ø 630

Codice Alfanumerico P55

Elementi in lamiera galvanizzata, spessore 6/10. Diametro 630 per raccordo su OMEGA 16-20.
Condutture per posa in galleria, controsoffitto, locale tecnico. Predisporre condutture in PVC da interrare.

DESCRIZIONE	CODICE	€
Conduttura galvanizzata Ø 630 (ml) fornita a 2 m	WCH01182	108,10
Curva a gomito 90° Ø 630	WCH03329	216,24
Curva a gomito 45° Ø 630	WCH03424	151,63
Manicotto maschio Ø 630	WCH03325	34,14
Manicotto femmina Ø 630	WCH03720	34,14
Tappo Ø 630	WCH03330	74,07
Raccordo a T Ø 630	WCH03326	317,00
Riduttore Ø 630/500	WCH03327	162,20
Riduttore Ø 630/400	WCH03328	116,35

Raccordo a T

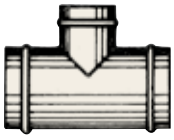

Riduttore







DEUMIDIFICAZIONE

DEUMIDIFICATORI 680

Deumidificatore CDP Line 2



DESCRIZIONE

Il nuovo deumidificatore CDP Line 2 è usato nelle installazioni in cui è richiesto il controllo dell'umidità e della temperatura di piccole piscine e spa.
Batteria a condensatore e ad evaporazione costruita in tubo di rame con finiture in alluminio laccato (speciale per ambienti corrosivi).
Compressori rotativi di nuova generazione, più efficienti, affidabili e silenziosi.
Elementi riscaldanti e bobina caldaia opzionali.

Queste innovazioni includono la struttura sviluppata in polipropilene (EPP) che riduce il peso e il livello di rumorosità e il pannello frontale che il cliente può personalizzare.

R410A

TOOL BOX

APP AstralPool Toolbox per iOS e Android

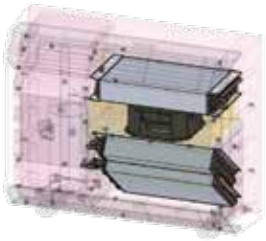

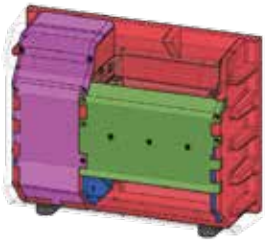





	Codice	Prezzo €	Cod. Alfanumerico	Imb. Standard	Peso Kg Standard	Volume m^3 Standard
CDP Line 2	**65891**	6.701,00	P24	-	-	-
CDP Line 3	**65892**	7.300,00	P24	-	-	-
CDP Line 4	**65893**	7.740,00	P24	-	-	-
CDP Line 5	**65894**	7.824,00	P24	-	-	-

MODELLI		CDPLine2	CDPLine3	CDPLine4	CDPLine5
CODICI	solo deumidificatore	**65891**	**65892**	**65893**	**65894**
	con bobina caldaia	**65895**	**65896**	**65897**	**65898**
	con elementi riscaldanti	**65899**	**65900**	**65901**	**65902**

CAPACITÀ DEUMIDIFICATORE*	l/h	2		3		4	5
CAPACITÀ DI RISCALDAMENTO	con bobina caldaia kW	6.0				12.0	
	con elementi riscaldanti kW	4.0				5.0	
VOLTAGGIO	V/Ph/Hz	230 / 1 / 50					
VENTILATORE	m^3/h	850 (ventola centrifuga)				1,000 (ventola centrifuga)	
REFRIGERANTE	tipologia	R-410A					
RUMOROSITÀ **LIVELLO 1 m**	dB (A)	62				65	
LIVELLO 3 m	dB (A)	54.7				60	

		A	B	C	D	E	F	G	H	I	J	K	L	M	N	O	P
DIMENSIONI	mm	400	800	1075	290	67	80	610	30	480	152	120	531	825	325	45	50

PESO NETTO	con bobina caldaia (kg)	54	56	63	65
	con elementi riscaldanti (kg)	50	52	58	60

*Condizioni generali di funzionamento
Temperatura d'aria in fase di installazione: 28° C.
Umidità: 75%.
Temperatura minima dell'aria in fase di installazione: 20° C.







SPA E ACCESSORI IDROMASSAGGIO

ASTRALPOOL

SPA ASTRALPOOL	684
GAMME SPA	685
OPZIONALE	686
FINITURE DI SERIE	688
CARTELLA COLORI	689
TIPO DI RIVESTIMENTO	689
SPA PRIVATE CON MOBILE	692
SPA PRIVATE CON INCASSO	705
SPA PUBBLICHE CON BORDO SFIORO	710
KIT COMPATTO PER USO PUBBLICO	716
COPERTURE SPA	717
ACCESSORI	718
ACCESSORI MINI-SPA	724
ACCESSORI JET	726
ACCESSORI JET PER MINI-SPA	728
POMPE E POMPE SOFFIANTI	730

AstralPool progetta e produce spa da oltre 25 anni.

Il design delle nostre spa è sempre in miglioramento per garantire il massimo livello di benessere e migliorare la qualità della vita dei nostri clienti.

Le Spa sono uno dei migliori investimenti per la salute ed il benessere della famiglia; ogni minimo dettaglio dei nostri modelli è stato disegnato con il massimo impegno, così da poter offrire le Spa migliori presenti oggi sul mercato.

Abbiamo un'ampia gamma di prodotti che racchiude modelli dedicati sia al mercato privato che a quello pubblico.

Nella realizzazione di tutti i nostri modelli, il design ha giocato un ruolo fondamentale, così come l'attenzione alla qualità costruttiva. Infatti le nostre Spa sono state pensate con un obiettivo chiarissimo: quello di offrire la massima affidabilità e la migliore tecnologia, unite da uno stile unico ed inconfondibile.





Produzione europea e garanzia

2 ANNI	10 ANNI	15 ANNI
DI GARANZIA	DI GARANZIA	DI GARANZIA
Componenti	Acrilico	Struttura

Spa private con mobile







GAMMA OCEAN DREAMS

Una gamma di spa destinata ai clienti più esigenti. Spa ergonomiche dalle prestazioni eccellenti, con innumerevoli opzioni di configurazione.

GAMMA SWIMSPA

Le Swimspa sono mini piscine residenziali. Versatili, compatte e performanti, sono un vero e proprio centro per il benessere e il fitness utilizzabili tutto l'anno.

GAMMA ESSENTIAL

La gamma Essential è un ottimo compromesso per chi è alla ricerca di una soluzione, funzionale, economica e ad alto rendimento.

Spa private da incasso



SPA PRIVATE DA INCASSO

Spa per uso privato, disegnate per essere incassate. Equipaggiate con tutti gli accessori per l'idromassaggio. Ogni modello dispone di un kit di filtrazione compatto specifico per il modello.

Spa pubbliche con bordo sfioro



GAMMA COMMERCIAL

Spa da incasso a bordo sfioro destinate ad uso commerciale, quali palestre, centri benessere e hotel, con una vasta gamma di opzioni e finiture in grado di soddisfare qualsiasi esigenza. Le spa possono contemplare finiture in acrilico o mosaico. Ogni modello dispone di un kit di filtrazione compatto specifico per il modello.

OPZIONALE

Isolamento termico EcoSpa



EcoSpa è uno dei migliori sistemi di isolamento termico attualmente esistenti sul mercato. Questo sistema consente di minimizzare le dispersioni di calore per convezione o per conduzione e di sfruttare il calore generato dallo scambiatore e dalle pompe che si trovano all'interno della spa. Le pareti sono isolate con un sistema esclusivo di spuma di poliuretano da 30 mm di spessore. Una robusta sottostruttura in ABS isolante nella base della spa ne garantisce la perfetta tenuta. Infine, una copertura isotermica di spessore da 100 a 130 cm garantisce un ulteriore isolamento. Tutti questi elementi riducono al minimo la dispersione di calore e massimizzano il recupero del calore generato dalle installazioni della spa, riducendo il consumo energetico fino ad un 67% e consentendo un risparmio di oltre 2.000 kW all'anno, mantenendo la spa a 37°C all'aria aperta con una temperatura media di 14 °C. Con EcoSpa, il consumo per mantenere l'acqua della vasca a 38° con una temperatura esterna di 20° è di 6,48 kW/H, senza questo sistema il consumo sarebbe di 18,52 kHWH.

Sistema di isolamento Nordic, disponibile per tutti i modelli di spa con mobile della gamma Ocean Dreams

NORDIC
INSULATION
SYSTEM



Il sistema di isolamento Nordic progettato per climi freddi garantisce una maggiore efficienza energetica della spa. Questo strato isolante si trova sui lati e sulle curve all'interno del mobile, creando una camera d'aria isolante.

Il materiale isolante che circonda l'intera spa ha uno spessore di 10 mm ed è composto da 5 strati:

1 - Alluminio
2 - Schiuma RC9 + Polietilene a bassa densità (con doppio strato)
3 - Schiuma in polietilene non reticolato FONEX (20 kg / m3)
4 - Schiuma RC9 + Polietilene a bassa densità (con doppio strato)
5 - Alluminio

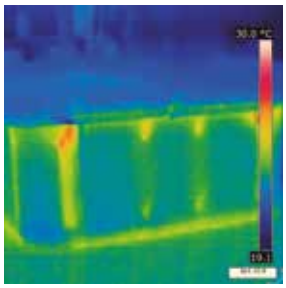

Analisi termografica eseguita con il sistema di isolamento Nordic

Wi-Fi Touch panel, incluso in tutti i modelli di spa con mobile della gamma Ocean Dreams



Il Wifi Touch Panel Balboa è un'applicazione per Smartphone (Android ™o iPhone ™) che consente di accedere alla spa tramite Internet da qualunque luogo. Tutto ciò che serve è una connessione 3G, 4G o WiFi per poter controllare la vasca idromassaggio dal cellulare o dal tablet.

Con l'applicazione Wifi Touch Panel la spa è pronta ad ogni immersione. Invece di dover uscire e premere i pulsanti sul pannello, l'app consente di avviare il bagno e modificare le impostazioni della vasca idromassaggio da remoto.

L'applicazione fornisce un'interfaccia di controllo completa che consente di impostare la temperatura, attivare le pompe di massaggio e persino impostare i cicli di filtrazione.

Lumiplus+Sistema Audio Bluetooth, disponibile solo per spa con mobile



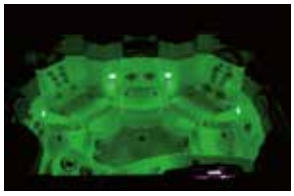





I trattamenti naturali sono una delle principali fonti di salute della spa. La cromoterapia e la musicoterapia, rendono il bagno idromassaggio completo.

La Cromoterapia è la tecnica naturale basata sull'uso dei colori per aiutare mente e corpo a trovare il loro equilibrio naturale a livello fisico, mentale ed emozionale. Con l'opzione Lumiplus vengono aggiunti 5 fari a LED alla spa per poter sfruttare un sistema di illuminazione dell'ambiente spettacolare, con la proiezione del colore desiderato attraverso i 5 fari a LED, scegliendo il colore che crea l'ambiente adatto a ciascun momento.







Il nuovo sistema Audio Bluetooth consente la riproduzione di musica da qualsiasi cellulare, mp4 o sistema audio, attraverso una semplice connessione Bluetooth, senza alcun tipo di cavo, con una copertura fino a 7m. Ora sì che è possibile sfruttare la Vostra spa come un vero centro di relax, salute e bellezza.

La gamma Essential dispone di un sistema audio bluetooth 2.1 composto da 2 altoparlanti esterni, un subwoofer interno e un ricettore bluetooth. Opzione Lumiplus più sistema audio Bluetooth.

Faro LED Cromoterapia, solo per spa ad uso pubblico



Il faro LED Mini è la migliore opzione per illuminare le spa ad uso pubblico. Grazie ai LED ad alta intensità, si ottiene una illuminazione simile a quella delle lampade convenzionali.

La nuova gamma di fari LumiPlus Mini LED 2.0 possiede svariate possibilità di combinazione di colori e sequenze con una maggiore intensità di luce ed una maggiore efficienza energetica, che garantisce una riduzione dei consumi energetici fino all'80% rispetto ai fari tradizionali, così come 100.000 ore di vita utile, senza necessità di manutenzione.

Elettronica Balboa, di serie su tutte le spa con mobile

BALBOA WATER GROUP





Astralpool utilizza solo sistemi di controllo di nuova generazione BALBOA, produttore leader di sistemi di controllo elettronici per vasche idromassaggio e spa.

Con un costante miglioramento del suo design e le costanti innovazioni tese ad aumentare la qualità e l'affidabilità dei suoi sistemi, la famiglia dei sistemi di controllo EL/GL e VS/GS di Balboa è stata creata con tecnologia brevettata M7 per i sensori di temperatura e flusso, e la sua nuova piattaforma di controllo è universale, cosa che aumenta la flessibilità delle sue funzioni e riduce i problemi di installazione e configurazione.

Queste caratteristiche aumentano notevolmente l'affidabilità, la facilità di installazione e l'uso dei controlli.

Il nuovo sistema audio Surround Bluetooth di Balboa (4 altoparlanti + subwoofer + ricevitore bluetooth) è disponibile solo per le vasche idromassaggio della gamma Advance. Grazie al ricevitore Bluetooth è possibile riprodurre musica tramite tutti i modelli di smartphone e dispositivi audio collegati alla vasca idromassaggio.

Sistema di igienizzazione a Ozono

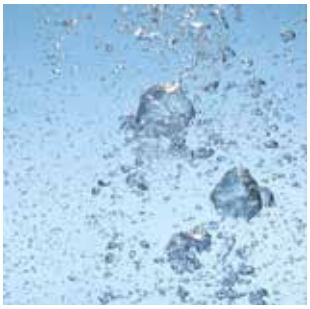

L'ozono è ossigeno attivo, elemento speciale della natura. È un ossidante potente che, a differenza dei prodotti chimici tradizionali, non lascia residui nocivi e, svolta la sua azione, si riconverte semplicemente in ossigeno. Inoltre, è provata la sua efficacia contro batteri e funghi.

Astralpool fabbrica spa che offrono un alto rendimento qualitativo, e fornisce generatori di ozono integrato di serie su tutte le spa con mobile che, grazie al loro alto potere ossidante (Redox) garantiscono un'acqua più sicura, limpida, pura, libera da clorammine, trialometani ed altri derivati. Un'ottima limpidezza e controllo delle alghe con una minore concentrazione di sostanze chimiche.

Una spa con acqua purificata con ozono è una delle esperienze più gradevoli di relax ed idroterapia.

Sistema di igienizzazione a raggi UV, disponibile per i tutti i modelli della gamma Ocean Dreams e Swimspa



Le spa dotate del sistema a raggi ultravioletti dispongono di un impianto d'igienizzazione basato sulla tecnologia a raggi UV che, grazie alla luce ultravioletta (UV), distrugge i batteri presenti nell'acqua.

Vantaggi dell'igienizzazione UV:

- Garantisce acqua pura e pulita
- Sanifica l'acqua in modo efficiente e sicuro
- Permette l'abbattimento del cloro combinato grazie alle lampade UV-C
- Mantiene sotto controllo la formazione di muffe, batteri e alghe
- Permette la riduzione dell'impiego di cloro e altre sostanze chimiche fino all'80%
- Evita l'odore di cloro e previene l'irritazione della pelle e gli occhi rossi
- Paragonato ai metodi tradizionali, è più rispettoso dell'ambiente

Grazie alla tecnologia d'igienizzazione ultravioletta, la vostra spa avrà un sistema automatico di pulizia che eliminerà batteri, muffe e alghe e proteggerà la vostra vasca dai germi senza bisogno di alcun tipo di manutenzione.

Aromaterapia, disponibile solo per spa con mobile con pompa soffiante



L'aromaterapia offre le proprietà terapeutiche degli aromi puri per un trattamento naturale e costituisce un complemento importante per aiutare a ristabilire equilibrio ed armonia.

I profumi non lasciano nessuno indifferente. Riportano alla nostra mente emozioni, ricordi ed idee. Aumentate l'effetto rilassante del Vostro bagno, aggiungendovi una fragranza!

Colori superficie acrilica (vasca)



N° 44 BIANCO

Gamma Ocean Dreams
Gamma Swimspa
Gamma Essential



N° 46 AZZURRO MARMO

Gamma Ocean Dreams
Gamma Swimspa
Equilibre E



N° 59 STERLING

Gamma Ocean Dreams
Gamma Swimspa
Gamma Essential



N° 64 PEARL SHADOW

Gamma Ocean Dreams
Equilibre E



N° 72 PERLA CAMEO

Gamma Ocean Dreams
Equilibre E



N° 27 ARGENTO

Gamma Ocean Dreams



N° 18 SABBIA

Gamma in definizione

I colori sopra riportati sono puramente indicativi

RICHIEDERE IL CAMPIONARIO AL PROPRIO FUNZIONARIO COMMERCIALE.

TIPO DI RIVESTIMENTO

Colori mobile



Rivestimento Graphite
Gamma Ocean Dreams
Gamma Essential



Rivestimento Coastal Grey
Gamma Ocean Dreams
Gamma Swimspa

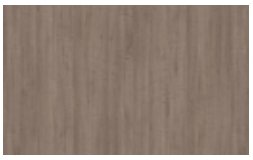

Rivestimento Thunder
Gamma Ocean Dreams
Gamma Essential



Rivestimento Creek
Gamma Ocean Dreams



Rivestimento Butterfly
Gamma Ocean Dreams



Rivestimento Infinity
Gamma Essential

RICHIEDERE IL CAMPIONARIO AL PROPRIO FUNZIONARIO COMMERCIALE.

codici SPA, come leggerli

Per prima cosa c'è da dire che il codice identificativo della spa è sempre composto da 5 cifre ed è sempre riportato nel titolo.
Le successive due lettere rappresentano il tipo di rivestimento. Le ulteriori tre cifre identificano quali accessori sono inclusi (es. Lumiplus, Jet, EcoSpa, Copertura, ecc.).
ESEMPIO:

62398	**AP**	**300**	**CL**	**46**
Modello	Rivestimento	Accessori	Colore	Codice colore
codice			*colore acrilico*	

IMPORTANTE:
Al momento di effettuare l'ordine indicare, dopo il codice, i due numeri che identificano il colore dell'acrilico. Esempio: 62398AP300CL46

Comparazione tecnica dei modelli di spa private con e senza mobile



	Gamma Ocean Dreams						Gamma Essential range			
MODELLI	**Pure**	**New'Art**	**Evolution**	**Atlantida 70**	**Pacific 70**	**Ocean 70**	**Select E**	**Emotion E**	**Equilibre E**	**Balance E**
Codice	**68450**	**68449**	**32474**	**62399**	**69130**	**69863**	**76894**	**69122**	**73076**	**74134**
Informazioni generali										
Dimensioni cm (± 2 cm)	220 x 220 x 78	220 x 220 x 78	233 x 233 x 91	216 x 216 x 90	216 x 216 x 90	216 x 167 x 74	216 x 216 x 90	216 x 216 x 90	216 x 148 x 90	198 x 198 x 74
Posti (Seduti/Sdraiati)	4 (4 / -)	5 (3 / 2)	5 (3 / 2)	5 (3 / 2)	6 (5 / 1)	3 (1 / 2)	6 (5 / 1)	5 (3 / 2)	3 (2 / 1)	5 (3 / 2)
Rivestimento Graphite	-	-	●	●	●	●	●	●	-	-
Rivestimento Coastal Grey	-	-	-	-	-	-	-	-	-	-
Rivestimento Thunder	-	-	Opzionale	Opzionale	Opzionale	Opzionale	Opzionale	Opzionale	-	-
Rivestimento Creek	-	-	Opzionale	Opzionale	Opzionale	Opzionale	-	-	-	-
Rivestimento Butterfly	-	-	Opzionale	Opzionale	Opzionale	Opzionale	-	-	-	-
Rivestimento Inifinity	-	-	-	-	-	-	-	-	●	●
Rivestimento Solid surface	●	●	-	-	-	-	-	-	-	-
Senza mobile	-	-	Opzionale	Opzionale	Opzionale	Opzionale	Opzionale	Opzionale	Opzionale	Opzionale
Opzioni										
Isolamento termico EcoSpa	●	●	Opzionale	Opzionale	Opzionale	Opzionale	Opzionale	Opzionale	Opzionale	Opzionale
Sistema isolamento Nordic	Opzionale	Opzionale	Opzionale	Opzionale	Opzionale	Opzionale	-	-	-	-
Sistema Audio Bluetooth	Opzionale (Sist. 4.1)	Opzionale (Sist. 4.1)	Opzionale (Sist. 4.1)	Opzionale (Sist. 4.1)	Opzionale (Sist. 4.1)	Opzionale (Sist. 4.1)	Opzionale (Sist. 2.1)	Opzionale (Sist. 2.1)	-	Opzionale (Sist. 2.1)
Sistema illum. LED Lumiplus	●	●	●	●	●	●	Opzionale	Opzionale	-	-
Jet in acciaio Inox	●	●	●	●	●	●	●	●	●	●
Barra in acciaio Inox	-	-	●	●	●	●	-	-	-	-
Wi-Fi Touch Panel	Opzionale	Opzionale	Opzionale	Opzionale	Opzionale	Opzionale	-	-	-	-
Configurazioni standard										
Jet	27	28	56	52	51	42	51	32	26	31
Bocchette soffianti	12	14	16	14	10	-	-	12	-	12
Cascate	-	-	-	2	2	-	1	-	-	-
Water Fountain	-	-	2	-	-	-	-	-	-	-
Poggiatesta	2	3	3	3	3	3	3	3	3	3
Pannello di controllo digitale	1	1	2	1	1	1	1	1	1	1
Ozonizzatore	-	-	-	-	-	-	●	●	●	●
Ultravioletti	●	●	●	●	●	●	-	-	-	-
Aromaterapia	●	-	●	●	●	-	-	-	-	-
Cromoterapia	5 LED + accessori illuminati	5 LED + accessori illuminati	5 LED + accessori illuminati	5 LED + accessori illuminati	5 LED + accessori illuminati	5 LED + accessori illuminati	1 LED	1 LED	1 LED	1 LED
Struttura e copertura										
Struttura metallica altoresistenziale	●	●	●	●	●	●	●	●	●	●
Base in ABS isolante	●	●	●	●	●	●	●	●	●	●
Copertura isotermica	●	●	●	●	●	●	●	●	●	●
Caratteristiche tecniche										
Pompa di filtrazione	200 W	200 W	200 W	200 W	200 W	200 W	200 W	200 W	-	-
Pompa massaggio	1.8 kW / 2.5 HP	1.8 kW / 2.5 HP	2 x 2.2 kW / 3 HP	2 x 1.8 kW / 2.5 HP	2 x 1.8 kW / 2.5 HP	2.2 kW / 3 HP	2 x 1.8 kW / 2.5 HP	1 x 1.8 kW / 2.5 HP	1,8 kW / 2,5 HP, 2 Vel	1,8 kW / 2.5 HP, 2 Vel.
Pompa soffiante	1150 W	1150 W	400 W	400 W	400 W	-	-	400 W	-	400 W
Scambiatore di calore elettrico	3 kW	3 kW	3 kW	3 kW	3 kW	3 kW	3 kW	3 kW	3 kW	3 kW
Consumo elettrico e capacità										
Potenza richiesta Low Amp.	3400 W	3400 W	5200 W	4400 W	4400 W	3400 W	3780 W	3400 W	3.400 W	3400 W
Portenza necessaria (A) a 230 V	14.6 A	14.6 A	22.4 A	19.1 A	19.1 A	14.6 A	16.8 A	14.6 A	14.6 A	14.6 A
Voltaggio 230 V o 400 V III	●	●	●	●	●	●	●	●	●	●
Volume d'acqua	975 l	975 l	1.610 l	1.138 l	1.138 l	780 l	930 l	930 l	780 l	935 l
Peso spa (vuota/piena)	450 kg / 1425 kg	450 kg / 1425 kg	378 kg / 1988 kg	327 kg / 1227 kg	327 kg / 1465 kg	229 kg / 1009 kg	327 kg / 1257 kg	327 kg / 1257 kg	307 kg / 1087kg	246 kg / 1181 kg

Ci riserviamo il diritto di modificare totalmente o parzialmente le caratteristiche dei nostri prodotti e il contenuto di questo documento senza preavviso.

Comparazione tecnica dei modelli di spa private con e senza mobile

							
	Gamma Swimspa				Gamma spa da incasso		
MODELLI	**Swimspa Dual**	**Swimspa Mediterranea**	**Swimspa Creta**	**Swimspa Compact**	**Evolution 70**	**Thalassa E**	**Ronda 30**
Codice	**74238**	**64414**	**67203**	**69128**	**49722**	**78678**	**49859**
Informazioni generali							
Dimensioni cm (± 2 cm)	600 x 230 x 138	500 x 230 x 138	400 x 230 x 138	400 x 230 x 138	216 x 216 x 90	216 x 216 x 90	Ø 205
Posti (Seduti/Sdraiati)	1 Vertical + 4 (2 / 2)	4 (2 / 2)	4 (2 / 1 / 1)	1 Vertical	5 (3 / 2)	6 (5 / 1)	5 (5 / 0)
Rivestimento Graphite	-	-	-	-	-	-	-
Rivestimento Coastal Grey	Sì	Sì	Sì	Sì	-	-	-
Rivestimento Thunder	-	-	-	-	-	-	-
Rivestimento Creek	-	-	-	-	-	-	-
Rivestimento Butterfly	-	-	-	-	-	-	-
Rivestimento Urban Grey	Opzionale	Opzionale	Opzionale	Opzionale	-	-	-
Rivestimento Solid surface	-	-	-	-	-	-	-
Senza mobile	Opzionale	Opzionale	Opzionale	Opzionale	Sì	Sì	Sì
Opzioni							
Isolamento termico EcoSpa	Opzionale	Opzionale	Opzionale	Opzionale	-	-	-
Sistema isolamento Nordic	-	-	-	-	-	-	-
Sistema Audio Bluetooth	Opzionale (Sist. 4.1)	Opzionale (Sist. 4.1)	Opzionale (Sist. 4.1)	Opzionale (Sist. 4.1)	-	-	-
Sistema illum. LED Lumiplus	•	•	•	•	-	-	-
Jet in acciaio Inox	•	•	•	•	•	•	•
Barra in acciaio Inox	•	•	•	•	-	-	-
Wi-Fi Touch Panel	Opzionale	Opzionale	Opzionale	Opzionale	-	-	-
Rowing Kit	Opzionale. Code: 74496	-	Opzionale	-	-	-	-
Configurazioni standard							
Jet	16 + 5 Turbo Jets + 30 Jets	27 + 5 Turbo Jets	54 + 4 Turbo Jets	16+5 Turbo Jets	56	28	20 + 10
Bocchette soffianti	-	-	-	-	16	16	-
Cascate	-	1	-	-	-	-	-
Poggiatesta	3	1	3	-	3	3	-
Pannello di controllo digitale	2	1 +aux	1	1	1+ aux	1	1
Ozonizzatore	-	-	-	-	-	-	-
Ultravioletti	Sì	Sì	Sì	Sì	-	-	-
Aromaterapia	-	-	-	-	-	-	-
Cromoterapia	5 LED + accessori illuminati	5 LED + accessori illuminati	5 LED + accessori illuminati	5 LED + accessori illuminati	Sì	1 LED (cromoterapia)	1 LED (cromoterapia)
Struttura e copertura							
Struttura metallica altoresistenziale	•	•	•	•	•	•	•
Base in ABS isolante	•	•	•	•	Sì	Sì	Sì
Copertura isotermica	•	•	•	•	•	Opzionale	Opzionale
Caratteristiche tecniche							
Pompa di filtrazione	400 W + 200 W	400 W	400 W	400 W	600 W	600 W	600 W
Pompa massaggio	3 x 2.2 kW / 3 HP + 2.2 kW / 3 HP	3 x 2.2 kW / 3 HP	3 x 2.2 kW / 3 HP	3 x 2.2 kW / 3 HP	2 x 2.2 kW / 3 HP	1 x 1.8 kW / 2.5 HP	1 x 1.8 kW / 2.5 HP
Pompa soffiante	-	-	-	-	900 W	900 W	900 W
Scambiatore di calore elettrico	3 kW + 3 kW	3 kW	3 kW	3 kW	3 kW	3 kW	3 kW
Consumo elettrico e capacità							
Potenza richiesta Low Amp.	9500 W	7000 W	7000 W	7000 W	5927 W	3650 W	3650 W
Portenza necessaria (A) a 230 V	41.3 A	30.4 A	30.4 A	30.4 A	25.8 A	15.9 A	15.9 A
Voltaggio 230 V o 400 V III	•	•	•	•	•	•	•
Volume d'acqua	6780 l	8500 l	6000 l	6000 l	1610 l	980 l	780 l
Peso spa (vuota/piena)	1379 kg / 8159 kg	1177 kg / 9677 kg	1177 kg / 7177 kg	1150 kg / 7150 kg	378 Kg / 1988 Kg	330 kg / 1310 kg	307 kg / 1445 kg

Spa Pure - Gamma Ocean Dreams - Codice 68450



SPA PRIVATA CON MOBILE

COLORI MOBILE E INTERNO

Solid Surface

SCHEDA TECNICA	
Informazioni generali	
Dimensioni cm (± 2cm)	231 x 231 x 78
Posti (seduti / sdraiati)	4 (4 / -)
Mobile Solid Surface	Sì
Configurazioni standard	
Jet	27
Bocchette soffianti	12
Cascate	-
Poggiatesta	2
Sistema Wi-Fi	Opzionale
Pannello di controllo	Touch
Sistema di igienizzazione	Ultravioletti
Aromaterapia	Sì
Cromoterapia	5 LED + accessori illum.
Struttura e copertura	
Struttura metallica altoresistenziale	Sì
Base in ABS isolante	Sì
Copertura isotermica	Sì
Configurazioni aggiuntive	
Isolamento termico EcoSpa	Sì
Sistema isolamento Nordic*	Opzionale
Sistema Audio Bluetooth	Opzionale (Sistema 4.1)
Sistema illum. LED Lumiplus	Sì
Jet in acciaio inox	Sì
Barra in acciaio inox	-
Caratteristiche tecniche	
Pompa di filtrazione	200 W
Pompa massaggio	1 x 1,8 kW / 2,5 CV
Pompa soffiante	1.150 W
Scambiatore di calore elettrico	3 kW
Consumo elettrico e capacità	
Potenza richiesta Low Amp	3.400 W
Potenza necessaria a 230 V	14,6 A
Voltaggio	230 V o 400 V III
Volume d'acqua	975 l
Peso spa vuota/piena	450 kg / 1.425 kg



Codice	Descrizione	Prezzo €	Cod. Alfanum.
68450SS336	PURE Mobile Solid Surface Bianco + PureLine** + EcoSpa	33.180,00	P22
68450SS337	PURE Mobile Solid Surface Bianco + PureLine** + Audio Bluetooth + EcoSpa	35.001,00	P22

***Richiedere relativo codice per la configurazione aggiuntiva**
****Pure Line Lighting: illuminazione esterna del mobile**

Prodotto consigliato per la vendita in negozio e/o in showroom per la specificità e la complessità del prodotto e/o della sua installazione.

Spa New'Art - Gamma Ocean Dreams - Codice 68449

SPA PRIVATA CON MOBILE

COLORI MOBILE E INTERNO

Solid Surface





SCHEDA TECNICA	
Informazioni generali	
Dimensioni cm (± 2cm)	220 x 220 x 78
Posti (seduti / sdraiati)	5 (3 / 2)
Mobile Solid Surface	Sì
Configurazioni standard	
Jet	28
Bocchette soffianti	14
Cascate	-
Poggiatesta	3
Sistema Wi-Fi	Opzionale
Pannello di controllo	Touch
Sistema di igienizzazione	Ultravioletti
Aromaterapia	-
Cromoterapia	5 LED + accessori illum.
Struttura e copertura	
Struttura metallica altoresistenziale	Sì
Base in ABS isolante	Sì
Copertura isotermica	Sì
Configurazioni aggiuntive	
Isolamento termico EcoSpa	Sì
Sistema isolamento Nordic*	Opzionale
Sistema Audio Bluetooth	Opzionale (Sistema 4.1)
Sistema illum. LED Lumiplus	Sì
Jet in acciaio inox	Sì
Barra in acciaio inox	-
Caratteristiche tecniche	
Pompa di filtrazione	200 W
Pompa massaggio	1 x 1,8 kW / 2,5 CV
Pompa soffiante	1.150 W
Scambiatore di calore elettrico	3 kW
Consumo elettrico e capacità	
Potenza richiesta Low Amp	3.400 W
Potenza necessaria a 230 V	14,6 A
Voltaggio	230 V o 400 V III
Volume d'acqua	975 l
Peso spa vuota/piena	450 kg / 1.425 kg



Codice	Descrizione	Prezzo €	Cod. Alfanum.
68449SS336	NEW'ART Mobile Solid Surface Bianco + PureLine** + EcoSpa	33.180,00	P22
68449SS337	NEW'ART Mobile Solid Surface Bianco + PureLine** + Audio Bluetooth + EcoSpa	35.001,00	P22

***Richiedere relativo codice per la configurazione aggiuntiva**
****Pure Line Lighting: illuminazione esterna del mobile**

Prodotto consigliato per la vendita in negozio e/o in showroom per la specificità e la complessità del prodotto e/o della sua installazione.

SPA PRIVATE CON MOBILE

Evolution 70 - Gamma Ocean Dreams - Codice 32474

COLORI MOBILE

Graphite

Thunder

Creek

Butterfly



COLORI SUPERFICIE ACRILICA (VASCA)

44-Bianco

59-Sterling

72-Perla Cameo

64-Pearl Shadow

46-Azzurro marmo

27-Argento

SCHEDA TECNICA	
Informazioni generali	
Dimensioni cm (± 2cm)	233 x 233 x 91
Posti (seduti / sdraiati)	5 (3 / 2)
Mobile Graphite	Sì
Mobile Thunder	Sì
Mobile Creek	Sì
Mobile Butterfly	Sì
Senza mobile	Opzionale
Configurazioni standard	
Jet	56
Bocchette soffianti	16
Cascate	-
Poggiatesta	3
Sistema Wi-Fi	Opzionale
Pannello di controllo	Touch + Aux
Sistema di igienizzazione	Ultravioletti
Aromaterapia	Sì
Cromoterapia	5 LED + accessori illum.
Struttura e copertura	
Struttura metallica altoresistenziale	Sì
Base in ABS isolante	Sì
Copertura isotermica	Sì
Configurazioni aggiuntive	
Isolamento termico EcoSpa	Opzionale
Sistema isolamento Nordic*	Opzionale
Sistema Audio Bluetooth	Opzionale (Sistema 4.1)
Sistema illum. LED Lumiplus	Sì
Jet in acciaio inox	Sì
Barra in acciaio inox	Sì
Caratteristiche tecniche	
Pompa di filtrazione	200 W
Pompa massaggio	2 x 2,2 kW / 3 CV
Pompa soffiante	400 W
Scambiatore di calore elettrico	3 kW
Consumo elettrico e capacità	
Potenza richiesta Low Amp	5.200 W
Potenza necessaria a 230 V	22,4 A
Voltaggio	230 V o 400 V III
Volume d'acqua	1.610 l
Peso spa vuota/piena	378 kg / 1.988 kg

*Richiedere relativo codice per la configurazione aggiuntiva



Codice	Descrizione	Prezzo €	Cod. Alfanum.
32474A4320	Struttura Metallica + Jet in acciaio inox + LumiPlus + Copertura	21.920,00	P22
32474AK332	Mobile Graphite + Jet in acciaio inox + LumiPlus + Barra in acciaio inox + Copertura	22.602,00	P22
32474LK327	Mobile Graphite + Jet in acciaio inox + LumiPlus + EcoSpa + Barra in acciaio inox + Copertura	23.491,00	P22
32474LK333	Mobile Graphite + Jet in acciaio inox + LumiPlus + Audio Bluetooth + Barra in acciaio inox + Copertura	24.434,00	P22
32474LK335	Mobile Graphite + Jet in acciaio inox + LumiPlus + Audio Bluetooth + EcoSpa + Barra in acciaio inox + Copertura	25.323,00	P22
32474AR332	Mobile Thunder + Jet in acciaio inox + LumiPlus + Barra in acciaio inox + Copertura	22.602,00	P22
32474LR327	Mobile Thunder + Jet in acciaio inox + LumiPlus + EcoSpa + Barra in acciaio inox + Copertura	23.491,00	P22
32474LR333	Mobile Thunder + Jet in acciaio inox + LumiPlus + Audio Bluetooth + Barra in acciaio inox + Copertura	24.434,00	P22
32474LR335	Mobile Thunder + Jet in acciaio inox + LumiPlus + Audio Bluetooth + EcoSpa + Barra in acciaio inox + Copertura	25.323,00	P22
32474AT332	Mobile Creek + Jet in acciaio inox + LumiPlus + Barra in acciaio inox + Copertura	22.602,00	P22
32474LT327	Mobile Creek + Jet in acciaio inox + LumiPlus + EcoSpa + Barra in acciaio inox + Copertura	23.491,00	P22
32474LT333	Mobile Creek + Jet in acciaio inox + LumiPlus + Audio Bluetooth + Barra in acciaio inox + Copertura	24.434,00	P22
32474LT335	Mobile Creek + Jet in acciaio inox + LumiPlus + Audio Bluetooth + EcoSpa + Barra in acciaio inox + Copertura	25.323,00	P22
32474AW332	Mobile Butterfly + Jet in acciaio inox + LumiPlus + Barra in acciaio inox + Copertura	22.602,00	P22
32474LW327	Mobile Butterfly + Jet in acciaio inox + LumiPlus + EcoSpa + Barra in acciaio inox + Copertura	23.491,00	P22
32474LW333	Mobile Butterfly + Jet in acciaio inox + LumiPlus + Audio Bluetooth + Barra in acciaio inox + Copertura	24.434,00	P22
32474LW335	Mobile Butterfly + Jet in acciaio inox + LumiPlus + Audio Bluetooth + EcoSpa + Barra in acciaio inox + Copertura	25.323,00	P22

Prodotto consigliato per la vendita in negozio e/o in showroom per la specificità e la complessità del prodotto e/o della sua installazione.

Atlantida 70 - Gamma Ocean Dreams - Codice 62399

COLORI MOBILE


Graphite

Thunder


Creek


Butterfly



COLORI SUPERFICIE ACRILICA (VASCA)


44-Bianco


59-Sterling

72-Perla Cameo


64-Pearl Shadow


46-Azzurro marmo


27-Argento

SCHEDA TECNICA	
Informazioni generali	
Dimensioni cm (± 2cm)	216 x 216 x 90
Posti (seduti / sdraiati)	5 (3 / 2)
Mobile Graphite	Sì
Mobile Thunder	Sì
Mobile Creek	Sì
Mobile Butterfly	Sì
Senza mobile	Opzionale
Configurazioni standard	
Jet	52
Bocchette soffianti	14
Cascate	2
Poggiatesta	3
Sistema Wi-Fi	Opzionale
Pannello di controllo	Touch
Sistema di igienizzazione	Ultravioletti
Aromaterapia	Sì
Cromoterapia	5 LED + accessori illum.
Struttura e copertura	
Struttura metallica altoresistenziale	Sì
Base in ABS isolante	Sì
Copertura isotermica	Sì
Configurazioni aggiuntive	
Isolamento termico EcoSpa	Opzionale
Sistema isolamento Nordic*	Opzionale
Sistema Audio Bluetooth	Opzionale (Sistema 4.1)
Sistema illum. LED Lumiplus	Sì
Jet in acciaio inox	Sì
Barra in acciaio inox	Sì
Caratteristiche tecniche	
Pompa di filtrazione	250 W
Pompa massaggio	2 x 1,8 kW / 2,5 CV
Pompa soffiante	400 W
Scambiatore di calore elettrico	3 kW
Consumo elettrico e capacità	
Potenza richiesta Low Amp	4.400 W
Potenza necessaria a 230 V	19,1 A
Voltaggio	230 V o 400 V III
Volume d'acqua	1.138 l
Peso spa vuota/piena	327 kg / 1.227 kg



Codice	Descrizione	Prezzo €	Cod. Alfanum.
62399A4320	Struttura Metallica + Jet in acciaio inox + LumiPlus + Copertura	16.681,00	P22
62399AK332	Mobile Graphite + Jet in acciaio inox + LumiPlus + Barra in acciaio inox + Copertura	17.364,00	P22
62399AK327	Mobile Graphite + Jet in acciaio inox + LumiPlus + EcoSpa + Barra in acciaio inox + Copertura	18.253,00	P22
62399AK333	Mobile Graphite + Jet in acciaio inox + LumiPlus + Audio Bluetooth + Barra in acciaio inox + Copertura	19.197,00	P22
62399AK335	Mobile Graphite + Jet in acciaio inox + LumiPlus + Audio Bluetooth + EcoSpa + Barra in acciaio inox + Copertura	20.085,00	P22
62399AR332	Mobile Thunder + Jet in acciaio inox + LumiPlus + Barra in acciaio inox + Copertura	17.364,00	P22
62399AR327	Mobile Thunder + Jet in acciaio inox + LumiPlus + EcoSpa + Barra in acciaio inox + Copertura	18.253,00	P22
62399AR333	Mobile Thunder + Jet in acciaio inox + LumiPlus + Audio Bluetooth + Barra in acciaio inox + Copertura	19.197,00	P22
62399AR335	Mobile Thunder + Jet in acciaio inox + LumiPlus + Audio Bluetooth + EcoSpa + Barra in acciaio inox + Copertura	20.085,00	P22
62399AT332	Mobile Creek + Jet in acciaio inox + LumiPlus + Barra in acciaio inox + Copertura	17.364,00	P22
62399AT327	Mobile Creek + Jet in acciaio inox + LumiPlus + EcoSpa + Barra in acciaio inox + Copertura	18.253,00	P22
62399AT333	Mobile Creek + Jet in acciaio inox + LumiPlus + Audio Bluetooth + Barra in acciaio inox + Copertura	19.197,00	P22
62399AT335	Mobile Creek + Jet in acciaio inox + LumiPlus + Audio Bluetooth + EcoSpa + Barra in acciaio inox + Copertura	20.085,00	P22
62399AW332	Mobile Butterfly + Jet in acciaio inox + LumiPlus + Barra in acciaio inox + Copertura	17.364,00	P22
62399AW327	Mobile Butterfly + Jet in acciaio inox + LumiPlus + EcoSpa + Barra in acciaio inox + Copertura	18.253,00	P22
62399AW333	Mobile Butterfly + Jet in acciaio inox + LumiPlus + Audio Bluetooth + Barra in acciaio inox + Copertura	19.197,00	P22
62399AW335	Mobile Butterfly + Jet in acciaio inox + LumiPlus + Audio Bluetooth + EcoSpa + Barra in acciaio inox + Copertura	20.085,00	P22

***Richiedere relativo codice per la configurazione aggiuntiva**

Prodotto consigliato per la vendita in negozio e/o in showroom per la specificità e la complessità del prodotto e/o della sua installazione.

SPA PRIVATE CON MOBILE

Pacific 70 - Gamma Ocean Dreams - Codice 69130

COLORI MOBILE

Graphite



Thunder



Creek



Butterfly



COLORI SUPERFICIE ACRILICA (VASCA)



44-Bianco



59-Sterling

72-Perla Cameo



64-Pearl Shadow



46-Azzurro marmo



27-Argento

SCHEDA TECNICA	
Informazioni generali	
Dimensioni cm (± 2cm)	216 x 216 x 90
Posti (seduti / sdraiati)	6 (5 / 1)
Mobile Graphite	Sì
Mobile Thunder	Sì
Mobile Creek	Sì
Mobile Butterfly	Sì
Senza mobile	Opzionale
Configurazioni standard	
Jet	51
Bocchette soffianti	10
Cascate	2
Poggiatesta	3
Sistema Wi-Fi	Opzionale
Pannello di controllo	Touch
Sistema di igienizzazione	Ultravioletti
Aromaterapia	Sì
Cromoterapia	5 LED + accessori illum.
Struttura e copertura	
Struttura metallica altoresistenziale	Sì
Base in ABS isolante	Sì
Copertura isotermica	Sì
Configurazioni aggiuntive	
Isolamento termico EcoSpa	Opzionale
Sistema isolamento Nordic*	Opzionale
Sistema Audio Bluetooth	Opzionale (Sistema 4.1)
Sistema illum. LED Lumiplus	Sì
Jet in acciaio inox	Sì
Barra in acciaio inox	Sì
Caratteristiche tecniche	
Pompa di filtrazione	250 W
Pompa massaggio	2 x 1,8 kW / 2,5 CV
Pompa soffiante	400 W
Scambiatore di calore elettrico	3 kW
Consumo elettrico e capacità	
Potenza richiesta Low Amp	4.400 W
Potenza necessaria a 230 V	19,1 A
Voltaggio	230 V o 400 V III
Volume d'acqua	1.138 l
Peso spa vuota/piena	327 kg / 1.465 kg



Codice	Descrizione	Prezzo €	Cod. Alfanum.
69130A4320	Struttura Metallica + Jet in acciaio inox + LumiPlus + Copertura	16.681,00	P22
69130AK332	Mobile Graphite + Jet in acciaio inox + LumiPlus + Barra in acciaio inox + Copertura	17.364,00	P22
69130AK327	Mobile Graphite + Jet in acciaio inox + LumiPlus + EcoSpa + Barra in acciaio inox + Copertura	18.279,00	P22
69130AK333	Mobile Graphite + Jet in acciaio inox + LumiPlus + Audio Bluetooth + Barra in acciaio inox + Copertura	19.197,00	P22
69130AK335	Mobile Graphite + Jet in acciaio inox + LumiPlus + Audio Bluetooth + EcoSpa + Barra in acciaio inox + Copertura	20.085,00	P22
69130AR332	Mobile Thunder + Jet in acciaio inox + LumiPlus + Barra in acciaio inox + Copertura	17.364,00	P22
69130AR327	Mobile Thunder + Jet in acciaio inox + LumiPlus + EcoSpa + Barra in acciaio inox + Copertura	18.279,00	P22
69130AR333	Mobile Thunder + Jet in acciaio inox + LumiPlus + Audio Bluetooth + Barra in acciaio inox + Copertura	19.197,00	P22
69130AR335	Mobile Thunder + Jet in acciaio inox + LumiPlus + Audio Bluetooth + EcoSpa + Barra in acciaio inox + Copertura	20.085,00	P22
69130AT332	Mobile Creek + Jet in acciaio inox + LumiPlus + Barra in acciaio inox + Copertura	17.364,00	P22
69130AT327	Mobile Creek + Jet in acciaio inox + LumiPlus + EcoSpa + Barra in acciaio inox + Copertura	18.279,00	P22
69130AT333	Mobile Creek + Jet in acciaio inox + LumiPlus + Audio Bluetooth + Barra in acciaio inox + Copertura	19.197,00	P22
69130AT335	Mobile Creek + Jet in acciaio inox + LumiPlus + Audio Bluetooth + EcoSpa + Barra in acciaio inox + Copertura	20.085,00	P22
69130AW332	Mobile Butterfly + Jet in acciaio inox + LumiPlus + Barra in acciaio inox + Copertura	17.364,00	P22
69130AW327	Mobile Butterfly + Jet in acciaio inox + LumiPlus + EcoSpa + Barra in acciaio inox + Copertura	18.279,00	P22
69130AW333	Mobile Butterfly + Jet in acciaio inox + LumiPlus + Audio Bluetooth + Barra in acciaio inox + Copertura	19.197,00	P22
69130AW335	Mobile Butterfly + Jet in acciaio inox + LumiPlus + Audio Bluetooth + EcoSpa + Barra in acciaio inox + Copertura	20.085,00	P22

***Richiedere relativo codice per la configurazione aggiuntiva**

Prodotto consigliato per la vendita in negozio e/o in showroom per la specificità e la complessità del prodotto e/o della sua installazione.

Ocean 70 - Gamma Ocean Dreams - Codice 69863

COLORI MOBILE


Graphite


Thunder


Creek


Butterfly



COLORI SUPERFICIE ACRILICA (VASCA)


44-Bianco


59-Sterling

72-Perla Cameo


64-Pearl Shadow


46-Azzurro marmo


27-Argento

SCHEDA TECNICA	
Informazioni generali	
Dimensioni cm (± 2cm)	216 x 167 x 74
Posti (seduti / sdraiati)	3 (1 / 2)
Mobile Graphite	Sì
Mobile Thunder	Sì
Mobile Creek	Sì
Mobile Butterfly	Sì
Senza mobile	Opzionale
Configurazioni standard	
Jet	42
Bocchette soffianti	-
Cascate	-
Poggiatesta	3
Sistema Wi-Fi	Opzionale
Pannello di controllo	Touch
Sistema di igienizzazione	Ultravioletti
Aromaterapia	-
Cromoterapia	5 LED + accessori illum.
Struttura e copertura	
Struttura metallica altoresistenziale	Sì
Base in ABS isolante	Sì
Copertura isotermica	Sì
Configurazioni aggiuntive	
Isolamento termico EcoSpa	Opzionale
Sistema isolamento Nordic*	Opzionale
Sistema Audio Bluetooth	Opzionale (Sistema 4.1)
Sistema illum. LED Lumiplus	Sì
Jet in acciaio inox	Sì
Barra in acciaio inox	Sì
Caratteristiche tecniche	
Pompa di filtrazione	200 W
Pompa massaggio	2,2 kW / 3 CV
Pompa soffiante	-
Scambiatore di calore elettrico	3 kW
Consumo elettrico e capacità	
Potenza richiesta Low Amp	3.400 W
Potenza necessaria a 230 V	14,6 A
Voltaggio	230 V o 400 V III
Volume d'acqua	780 l
Peso spa vuota/piena	229 kg / 1.009 kg



Codice	Descrizione	Prezzo €	Cod. Alfanum.
69863A4320	Struttura Metallica + Jet in acciaio inox + LumiPlus + Copertura	13.498,00	P22
69863AK332	Mobile Graphite + Jet in acciaio inox + LumiPlus + Barra in acciaio inox + Copertura	14.180,00	P22
69863AK327	Mobile Graphite + Jet in acciaio inox + LumiPlus + EcoSpa + Barra in acciaio inox + Copertura	15.068,00	P22
69863AK333	Mobile Graphite + Jet in acciaio inox + LumiPlus + Audio Bluetooth + Barra in acciaio inox + Copertura	16.012,00	P22
69863AK335	Mobile Graphite + Jet in acciaio inox + LumiPlus + Audio Bluetooth + EcoSpa + Barra in acciaio inox + Copertura	16.900,00	P22
69863AR332	Mobile Thunder + Jet in acciaio inox + LumiPlus + Barra in acciaio inox + Copertura	14.180,00	P22
69863AR327	Mobile Thunder + Jet in acciaio inox + LumiPlus + EcoSpa + Barra in acciaio inox + Copertura	15.068,00	P22
69863AR333	Mobile Thunder + Jet in acciaio inox + LumiPlus + Audio Bluetooth + Barra in acciaio inox + Copertura	16.012,00	P22
69863AR335	Mobile Thunder + Jet in acciaio inox + LumiPlus + Audio Bluetooth + EcoSpa + Barra in acciaio inox + Copertura	16.900,00	P22
69863AT332	Mobile Creek + Jet in acciaio inox + LumiPlus + Barra in acciaio inox + Copertura	14.180,00	P22
69863AT327	Mobile Creek + Jet in acciaio inox + LumiPlus + EcoSpa + Barra in acciaio inox + Copertura	15.068,00	P22
69863AT333	Mobile Creek + Jet in acciaio inox + LumiPlus + Audio Bluetooth + Barra in acciaio inox + Copertura	16.012,00	P22
69863AT335	Mobile Creek + Jet in acciaio inox + LumiPlus + Audio Bluetooth + EcoSpa + Barra in acciaio inox + Copertura	16.900,00	P22
69863AW332	Mobile Butterfly + Jet in acciaio inox + LumiPlus + Barra in acciaio inox + Copertura	14.180,00	P22
69863AW327	Mobile Butterfly + Jet in acciaio inox + LumiPlus + EcoSpa + Barra in acciaio inox + Copertura	15.068,00	P22
69863AW333	Mobile Butterfly + Jet in acciaio inox + LumiPlus + Audio Bluetooth + Barra in acciaio inox + Copertura	16.012,00	P22
69863AW335	Mobile Butterfly + Jet in acciaio inox + LumiPlus + Audio Bluetooth + EcoSpa + Barra in acciaio inox + Copertura	16.900,00	P22

***Richiedere relativo codice per la configurazione aggiuntiva**

Prodotto consigliato per la vendita in negozio e/o in showroom per la specificità e la complessità del prodotto e/o della sua installazione.

Spa Select E - Gamma Essential - Codice 76894



SCHEDA TECNICA	
Informazioni generali	
Dimensioni cm (± 2cm)	216 x 216 x 90
Posti (Seduti / Sdraiati)	6 (5 / 1)
Mobile Graphite	Sì
Mobile Thunder	Sì
Senza mobile	Opzionale
Configurazioni standard	
Jet	51
Bocchette soffianti	-
Cascate	1
Poggiatesta	3
Sistema Wi-Fi	-
Pannello di controllo	Digitale TP600
Sistema di igienizzazione	Ozonizzatore
Aromaterapia	-
Cromoterapia	1 LED
Struttura e Copertura	
Struttura metallica altoresistenziale	Sì
Base in ABS isolante	Sì
Copertura isotermica	Sì
Configurazioni aggiuntive	
Isolamento termico EcoSpa	Opzionale
Sistema isolamento Nordic	-
Sistema Audio Bluetooth	Opzionale
Sist. illuminazione LED Lumiplus	Opzionale (+2 LED)
Jet in acciaio inox	Sì
Barra in acciaio inox	-
Caratteristiche tecniche	
Pompa di filtrazione	200 W
Pompa massaggio	2 x 1,8 kW / 2,5 CV
Pompa soffiante	-
Scambiatore di calore elettrico	3 kW
Consumo elettrico e capacità	
Potenza richiesta Low Amp	3.780 W
Potenza necessaria a 230 V	16,8 A
Voltaggio	230 V o 400 V III
Volume d'acqua	930 l
Peso spa vuota/piena	327 kg / 1.257 kg



COLORI SUPERFICIE ACRILICA (VASCA)


44-Bianco


59-Sterling

72-Perla Cameo


64-Pearl Shadow


46-Azzurro marmo


27-Argento

COLORI MOBILE


Graphite


Thunder

Codice	Descrizione	Prezzo €	Cod. Alfanum.
76894A4300	Struttura metallica + Jet in acciaio inox + Copertura	12.826,00	P22
76894AP300	Mobile Graphite + Jet in acciaio inox + Copertura	13.305,00	P22
76894AP305	Mobile Graphite + Jet in acciaio inox + EcoSpa + Copertura	14.492,00	P22
76894AQ300	Mobile Thunder + Jet in acciaio inox + Copertura	13.305,00	P22
76894AQ305	Mobile Thunder + Jet in acciaio inox + EcoSpa + Copertura	14.492,00	P22

Prodotto consigliato per la vendita in negozio e/o in showroom per la specificità e la complessità del prodotto e/o della sua installazione.

Spa Emotion E - Gamma Essential - Codice 69122



SCHEDA TECNICA	
Informazioni generali	
Dimensioni cm (± 2cm)	216 x 216 x 90
Posti (Seduti / Sdraiati)	5 (3 / 2)
Mobile Graphite	Sì
Mobile Thunder	Sì
Senza mobile	Opzionale
Configurazioni standard	
Jet	32
Bocchette soffianti	12
Cascate	-
Poggiatesta	3
Sistema Wi-Fi	-
Pannello di controllo	Digitale TP600
Sistema di igienizzazione	Ozonizzatore
Aromaterapia	-
Cromoterapia	1 LED
Struttura e Copertura	
Struttura metallica altoresistenziale	Sì
Base in ABS isolante	Sì
Copertura isotermica	Sì
Configurazioni aggiuntive	
Isolamento termico EcoSpa	Opzionale
Sistema isolamento Nordic	-
Sistema Audio Bluetooth	Opzionale
Sist. illuminazione LED Lumiplus	Opzionale (+2 LED)
Jet in acciaio inox	Sì
Barra in acciaio inox	-
Caratteristiche tecniche	
Pompa di filtrazione	200 W
Pompa massaggio	1 x 1,8 kW / 2,5 CV
Pompa soffiante	400 W
Scambiatore di calore elettrico	3 kW
Consumo elettrico e capacità	
Potenza richiesta Low Amp	3.400 W
Potenza necessaria a 230 V	14,6 A
Voltaggio	230 V o 400 V III
Volume d'acqua	930 l
Peso spa vuota/piena	327 kg / 1.257 kg



COLORI SUPERFICIE ACRILICA (VASCA)


44-Bianco


59-Sterling

72-Perla Cameo


64-Pearl Shadow


46-Azzurro marmo


27-Argento

COLORI MOBILE


Graphite


Thunder

Codice	Descrizione	Prezzo €	Cod. Alfanum.
69122A4300	Struttura metallica + Jet in acciaio inox + Copertura	11.295,00	P22
69122AP300	Mobile Graphite + Jet in acciaio inox + Copertura	11.794,00	P22
69122AP305	Mobile Graphite + Jet in acciaio inox + EcoSpa + Copertura	12.543,00	P22
69122AQ300	Mobile Thunder + Jet in acciaio inox + Copertura	11.794,00	P22
69122AQ305	Mobile Thunder + Jet in acciaio inox + EcoSpa + Copertura	12.543,00	P22

Prodotto consigliato per la vendita in negozio e/o in showroom per la specificità e la complessità del prodotto e/o della sua installazione.

Spa Equilibre E - Gamma Essential - Codice 73076



SCHEDA TECNICA	
Informazioni generali	
Dimensioni cm (± 2cm)	216 x 167 x 74
Posti (Seduti / Sdraiati)	3 (1 / 2)
Mobile Infinity	Sì
Mobile Thunder	-
Configurazioni standard	
Jet	26
Bocchette soffianti	-
Cascate	-
Poggiatesta	3
Sistema Wi-Fi	-
Pannello di controllo	Digitale TP500
Sistema di igienizzazione	Ozonizzatore
Aromaterapia	-
Cromoterapia	1 LED
Struttura e Copertura	
Struttura metallica altoresistenziale	Sì
Base in ABS isolante	Sì
Copertura isotermica	Sì
Configurazioni aggiuntive	
Isolamento termico EcoSpa	Opzionale
Sistema isolamento Nordic	-
Sistema Audio Bluetooth	-
Sist. illuminazione LED Lumiplus	-
Jet in acciaio inox	Sì
Barra in acciaio inox	-
Caratteristiche tecniche	
Pompa di filtrazione	-
Pompa massaggio	1 x 1,8 kW / 2,5 CV 2 Vel.
Pompa soffiante	-
Scambiatore di calore elettrico	3 kW
Consumo elettrico e capacità	
Potenza richiesta Low Amp	3.400 W
Potenza necessaria a 230 V	14,6 A
Voltaggio	230 V o 400 V III
Volume d'acqua	780 l
Peso spa vuota/piena	307 kg / 1.445 kg

COLORI SUPERFICIE ACRILICA (VASCA)

44-Bianco

59-Sterling

COLORI MOBILE

Infinity



Codice	Descrizione	Prezzo €	Cod. Alfanum.
73076AC300	Mobile Infinity + Jet in acciaio inox + Copertura	7.935,00	P22
73076AC305	Mobile Infinity + Jet in acciaio inox + Copertura + Ecospa	8.656,00	P22

Prodotto consigliato per la vendita in negozio e/o in showroom per la specificità e la complessità del prodotto e/o della sua installazione.

Spa Balance E - Gamma Essential - Codice 74134

NEW 2022



SCHEDA TECNICA	
Informazioni generali	
Dimensioni cm (± 2cm)	198 x198 x 74
Posti (Seduti / Sdraiati)	5 (3 / 2)
Mobile Infinity	Sì
Mobile Thunder	-
Configurazioni standard	
Jet	31
Bocchette soffianti	12
Cascate	-
Poggiatesta	3
Sistema Wi-Fi	-
Pannello di controllo	1
Sistema di igienizzazione	Ozonizzatore
Aromaterapia	-
Cromoterapia	1 LED
Struttura e Copertura	
Struttura metallica altoresistenziale	Sì
Base in ABS isolante	Sì
Copertura isotermica	Sì
Configurazioni aggiuntive	
Isolamento termico EcoSpa	Opzionale
Sistema isolamento Nordic	-
Sistema Audio Bluetooth	Opzionale (Sist. 2.1) con Ecospa
Sist. illuminazione LED Lumiplus	-
Jet in acciaio inox	Sì
Barra in acciaio inox	-
Caratteristiche tecniche	
Pompa di filtrazione	-
Pompa massaggio	1 x 1,8 kW / 2,5 CV 2 Vel.
Pompa soffiante	400 W
Scambiatore di calore elettrico	3 kW
Consumo elettrico e capacità	
Potenza richiesta Low Amp	3.400 W
Potenza necessaria a 230 V	14,6 A
Voltaggio	230 V o 400 V III
Volume d'acqua	935 l
Peso spa vuota/piena	246 kg / 1.181 kg

COLORI SUPERFICIE ACRILICA (VASCA)

44-Bianco

59-Sterling

COLORI MOBILE

Infinity



Codice	Descrizione	Prezzo €	Cod. Alfanum.
74134AC300	Struttura metallica + Jet in acciaio inox + Copertura	9.388,00	P22
74134AC305	Mobile Infinity + Jet in acciaio inox + Copertura	10.131,00	P22
74134AC307	Mobile Infinity + Jet in acciaio inox, copertura, Ecospa e BlueTooth	11.110,00	P22

Prodotto consigliato per la vendita in negozio e/o in showroom per la specificità e la complessità del prodotto e/o della sua installazione.

Swimspa Mediterranea - Gamma Swimspa - Codice 64414

COLORI MOBILE

Coastal Grey Urban Grey (opzionale)



COLORI SUPERFICIE ACRILICA (VASCA)

44-Bianco 59-Sterling 46-Azzurro marmo



SCHEDA TECNICA	
Informazioni generali	
Dimensioni cm (± 2cm)	500 x 230 x 138
Posti (seduti / sdraiati)	4 (2 / 2)
Mobile Coastal Gray	Sì
Senza mobile	Opzionale
Configurazioni standard	
Jet	25+5 Turbo jet
Bocchette soffianti	-
Cascate	1
Poggiatesta	2
Sistema Wi-Fi	-
Pannello di controllo	Touch + Aux
Sistema di igienizzazione	Ultravioletti
Aromaterapia	-
Cromoterapia	5 LED + accessori illum.
Struttura e copertura	
Struttura metallica altoresistenziale	Sì
Base in ABS isolante	-
Copertura isotermica	Sì
Configurazioni aggiuntive	
Isolamento termico EcoSpa	Opzionale
Sistema isolamento Nordic	-
Sistema Audio Bluetooth	Opzionale (Sistema 4.1)
Sistema illum. LED Lumiplus	Sì
Jet in acciaio inox	Sì
Barra in acciaio inox	Sì
Caratteristiche tecniche	
Pompa di filtrazione	250 W
Pompa massaggio	3 x 2,2 kW / 3 CV
Pompa soffiante	-
Scambiatore di calore elettrico	3 kW
Consumo elettrico e capacità	
Potenza richiesta Low Amp	7.000 W
Potenza necessaria a 230 V	30,5 A
Voltaggio	230 V o 400 V III
Volume d'acqua	8.500 l
Peso spa vuota/piena	1.177 kg / 9.677 kg

Codice	Descrizione	Prezzo €	Cod. Alfanum.
64414A4320	Struttura metallica + Jet in acciaio inox + Lumiplus + Copertura	33.814,00	P22
64414A1320	Mobile Coastal Grey + Jet in acciaio inox + Lumiplus + Copertura	35.409,00	P22
65353SE311	Swimspa Mediterranea per kit esterno* + Jet in acciaio inox + Lumiplus + Pannello di controllo digitale + Copertura	34.110,00	P22

*Swimspa predisposta per kit esterno con filtro a sabbia (kit di filtrazione cod. **64972CE001**)

Kit compatto per Swimspa Mediterranea

Codice	Ozonizzatore	Comando digitale*	Cromo-terapia	Peso compatto	Volume imb.	Volume mass. spa	Pompa di massaggio	Prezzo €	Cod. Alfanum.
64972CE001	Sì	Sì	Sì	70 kg	2,05 m³	8500 l	3 x 2,2 kW / 3CV	6.223,00	P22

Codice	Filtro (mm)	Pompa filtrazione	Scambiatore di calore	Voltaggio	Potenza richiesta*	Lunghezza x Larghezza x Altezza
64972	500	0,6 kW 7000 l/h	3 kW	230 V	7.352 W / 31,9 A*	114 x 100 x 112 mm

*Consumo in funzione economy.



Prodotto consigliato per la vendita in negozio e/o in showroom per la specificità e la complessità del prodotto e/o della sua installazione.

Swimspa Creta - Gamma Swimspa - Codice 67203

COLORI MOBILE



Coastal Grey Urban Grey (opzionale)



COLORI SUPERFICIE ACRILICA (VASCA)



44-Bianco



59-Sterling



46-Azzurro marmo

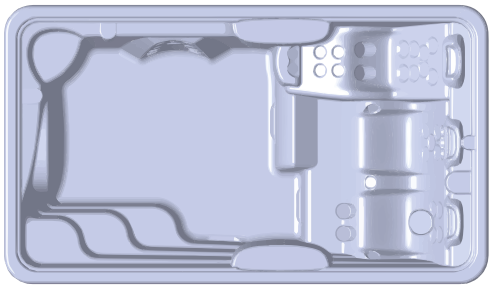

SCHEDA TECNICA	
Informazioni generali	
Dimensioni cm (± 2cm)	400 x 230 x 138
Posti (seduti / sdraiati)	4 (2 / 1 / 1)
Mobile Coastal Gray	Sì
Senza mobile	Opzionale
Configurazioni standard	
Jet	54+4 Turbo jet
Bocchette soffianti	-
Cascate	-
Poggiatesta	3
Sistema Wi-Fi	-
Pannello di controllo	Touch
Sistema di igienizzazione	Ultravioletti
Aromaterapia	-
Cromoterapia	5 LED + accessori illum.
Struttura e copertura	
Struttura metallica altoresistenziale	Sì
Base in ABS isolante	Sì
Copertura isotermica	-
Configurazioni aggiuntive	
Isolamento termico EcoSpa	Opzionale
Sistema isolamento Nordic	-
Sistema Audio Bluetooth	Opzionale (Sistema 4.1)
Sistema illum. LED Lumiplus	Sì
Jet in acciaio inox	Sì
Barra in acciaio inox	Sì
Caratteristiche tecniche	
Pompa di filtrazione	250 W
Pompa massaggio	3 x 2,2 kW / 3 CV
Pompa soffiante	-
Scambiatore di calore elettrico	3 kW
Consumo elettrico e capacità	
Potenza richiesta Low Amp	7.000 W
Potenza necessaria a 230 V	30,5 A
Voltaggio	230 V o 400 V III
Volume d'acqua	6.000 l
Peso spa vuota/piena	1.150kg / 7.150 kg

Codice	Descrizione	Prezzo €	Cod. Alfanum.
67203A4320	Struttura metallica + Jet in acciaio inox + Copertura	30.894,00	P22
67203A1320	Mobile Coastal Grey + Jet in acciaio inox + Copertura	32.250,00	P22
67203A1321	Mobile Coastal Grey + Jet in acciaio inox + EcoSpa + Copertura	33.581,00	P22



Spa disponibile da giugno 2021.

Prodotto consigliato per la vendita in negozio e/o in showroom per la specificità e la complessità del prodotto e/o della sua installazione.

SPA PRIVATE CON MOBILE

Swimspa Dual - Gamma Swimspa - Codice 74238



COLORI MOBILE

Coastal Grey

Urban Grey (opzionale)

SCHEDA TECNICA	
Informazioni generali	
Dimensioni cm (± 2cm)	600 x 230 x 138
Posti (seduti / sdraiati)	Swim zone: 1 sdraiato Spa zone: 4 (2 / 2)
Mobile Coastal Gray	Sì
Senza mobile	Opzionale
Configurazioni standard	
Jet	12+5 Turbo jet/ 30 Jet
Bocchette soffianti	-
Cascate	-
Poggiatesta	3
Sistema Wi-Fi	-
Pannello di controllo	2 Touch
Sistema di igienizzazione	Ultravioletti
Aromaterapia	-
Cromoterapia	3 LED / 5 LED + accessori illum.
Struttura e copertura	
Struttura metallica altoresistenziale	Sì
Base in ABS isolante	Sì
Copertura isotermica	Sì
Configurazioni aggiuntive	
Isolamento termico EcoSpa	Opzionale
Sistema isolamento Nordic	-
Sistema Audio Bluetooth	Opzionale (Sistema 4.1)
Sistema illum. LED Lumiplus	Sì
Jet in acciaio inox	Sì
Barra in acciaio inox	Sì
Caratteristiche tecniche	
Pompa di filtrazione	250 W + 250 W
Pompa massaggio	3 x 2,2 kW / 3 CV + 2,2 kW / 3 CV
Pompa soffiante	-
Scambiatore di calore elettrico	3 kW
Consumo elettrico e capacità	
Potenza richiesta Low Amp	9.500 W
Potenza necessaria a 230 V	41,3 A
Voltaggio	230 V o 400 V III
Volume d'acqua	6.780 l
Peso spa vuota/piena	1.500 kg / 8.500 kg



COLORI SUPERFICIE ACRILICA (VASCA)

44-Bianco

59-Sterling

46-Azzurro marmo

Codice	Descrizione	Prezzo €	Cod. Alfanum.
74238A4320	Struttura Metallica + LumiPlus + Copertura	49.116,00	P22
74238A4321	Struttura Metallica + LumiPlus + EcoSpa + Copertura	50.448,00	P22
74238A1320	Mobile Coastal Grey + LumiPlus + Copertura	50.878,00	P22
74238A1321	Mobile Coastal Grey + LumiPlus + EcoSpa + Copertura	52.210,00	P22
74238A1323	Mobile Coastal Grey + LumiPlus + Audio Bluetooth + Copertura	52.710,00	P22
74238A1334	Mobile Coastal Grey + LumiPlus + Audio Bluetooth + EcoSpa + Copertura	54.042,00	P22

Prodotto consigliato per la vendita in negozio e/o in showroom per la specificità e la complessità del prodotto e/o della sua installazione.

Swimspa Compact - Gamma Swimspa - Codice 69128



COLORI MOBILE



Coastal Grey



Urban Grey (opzionale)

SCHEDA TECNICA	
Informazioni generali	
Dimensioni cm (± 2cm)	400 x 230 x 138
Posti (Seduti / Sdraiati)	1 sdraiato
Mobile Coastal Grey	Sì
Senza mobile	Opzionale
Configurazioni standard	
Jet	16+5 Turbo Jet
Bocchette soffianti	-
Cascate	-
Poggiatesta	-
Sistema Wi-Fi	-
Pannello di controllo	Touch + Aux
Sistema di igienizzazione	Ultravioletti
Aromaterapia	-
Cromoterapia	5 LED + accessori illum.
Struttura e Copertura	
Struttura metallica altoresistenziale	Sì
Base in ABS isolante	Sì
Copertura isotermica	Sì
Configurazioni aggiuntive	
Isolamento termico EcoSpa	Opzionale
Sistema isolamento Nordic	-
Sistema Audio Bluetooth	Opzionale (Sistema 4.1)
Sist. illuminazione LED Lumiplus	Sì
Jet in acciaio inox	Sì
Barra in acciaio inox	Sì
Caratteristiche tecniche	
Pompa di filtrazione	250 W
Pompa massaggio	3 x 2,2 kW / 3 CV
Pompa soffiante	-
Scambiatore di calore elettrico	3 kW
Consumo elettrico e capacità	
Potenza richiesta Low Amp	7.000 W
Potenza necessaria a 230 V	30,5 A
Voltaggio	230 V o 400 V III
Volume d'acqua	6.000 l
Peso spa vuota/piena	1.150 kg / 7.150 kg



COLORI SUPERFICIE ACRILICA (VASCA)



44-Bianco



59-Sterling



46-Azzurro marmo

Codice	Descrizione	Prezzo €	Cod. Alfanum.
69128A4320	Struttura Metallica + LumiPlus + Copertura	30.251,00	P22
69128A4321	Struttura Metallica + LumiPlus + EcoSpa + Copertura	31.583,00	P22
69128A1320	Mobile Coastal Grey + LumiPlus + Copertura	31.604,00	P22
69128A1321	Mobile Coastal Grey + LumiPlus + EcoSpa + Copertura	32.938,00	P22
69128A1323	Mobile Coastal Grey + LumiPlus + Audio Bluetooth + Copertura	33.436,00	P22
69128A1334	Mobile Coastal Grey + LumiPlus + Audio Bluetooth + EcoSpa + Copertura	34.769,00	P22

Prodotto consigliato per la vendita in negozio e/o in showroom per la specificità e la complessità del prodotto e/o della sua installazione.

Spa Evolution 70 da incasso - Gamma da incasso - Codice 49722



COLORI SUPERFICIE ACRILICA (VASCA)


44-Bianco


59-Sterling

72-Perla Cameo


64-Pearl Shadow


46-Azzurro marmo


27-Argento

SCHEDA TECNICA	
Informazioni generali	
Dimensioni cm (± 2cm)	233 x 233 x 91 cm
Posti (Seduti / Sdraiati)	5 (3 / 2)
Jet + bocchette soffianti	54 + 16
Jet in acciaio Inox	Sì
Cascate	1
Poggiatesta	3
Sistema Wi-Fi	-
Pannello di controllo	2
Sistema di igienizzazione	Ozonizzatore (opzionale)
Cromoterapia	1 LED
Struttura e Copertura	
Struttura metallica altoresistenziale	Sì
Base in ABS isolante	Sì
Copertura isotermica	Sì
Capacità	
Volume d'acqua	1610 l
Peso spa vuota/piena	278 / 1.888 kg



Codice	Descrizione	Prezzo €	Cod. Alfanum.
49722SE310	Spa Evolution 70 da incasso + Jet in acciaio inox + Faro LED cromoterapia + Pannello di controllo digitale	14.259,00	P22
49722SE311	Evolution 70 da incasso + Jet in acciaio inox + Faro LED cromoterapia + Pannello di controllo digitale + Copertura	15.031,00	P22

Per il kit filtrazione compatto raccomandato richiedete informazioni al funzionario commerciale di riferimento.

Prodotto consigliato per la vendita in negozio e/o in showroom per la specificità e la complessità del prodotto e/o della sua installazione.

Spa Thalassa E da incasso - Gamma da incasso - Codice 78678



COLORI SUPERFICIE ACRILICA (VASCA)

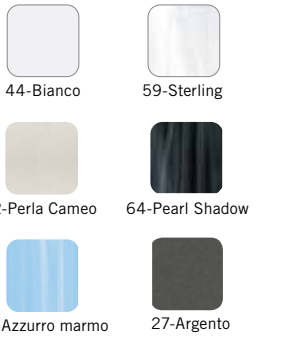



SCHEDA TECNICA	
Informazioni generali	
Dimensioni cm (± 2cm)	216 x 216 x 90 cm
Posti (Seduti / Sdraiati)	6 (5 / 1)
Jet + bocchette soffianti	28 + 16
Jet in acciaio Inox	Sì
Cascate	-
Poggiatesta	3
Sistema Wi-Fi	-
Pannello di controllo	Touch
Sistema di igienizzazione	Ozonizzatore (opzionale)
Cromoterapia	1 LED
Struttura e Copertura	
Struttura metallica altoresistenziale	Sì
Base in ABS isolante	Sì
Copertura isotermica	Sì
Capacità	
Volume d'acqua	980 l
Peso spa vuota/piena	230 / 1.210 kg

Codice	Descrizione	Prezzo €	Cod. Alfanum.
78678SE310	Spa Thalassa E + Jet in acciaio inox + Faro LED cromoterapia + Pannello di controllo digitale	12.232,00	P22
78678SE311	Spa Thalassa E + Jet in acciaio inox + Faro LED cromoterapia + Pannello di controllo digitale + Copertura	13.157,00	P22

Per il kit filtrazione compatto raccomandato richiedete informazioni al funzionario commerciale di riferimento.

Prodotto consigliato per la vendita in negozio e/o in showroom per la specificità e la complessità del prodotto e/o della sua installazione.

SPA PRIVATE CON INCASSO

Ronda 30 - Codice 49859



COLORI SUPERFICIE ACRILICA (VASCA)

44-Bianco

59-Sterling

72-Perla Cameo

64-Pearl Shadow

46-Azzurro marmo

27-Argento

SCHEDA TECNICA	
Dimensioni (± 2 cm)	Ø 205
Posti (seduti / sdraiati)	5 (5 / -)
Jet + bocchette soffianti	20 + 10
Jet in acciaio Inox	Sì
Sistema Wi-Fi	-
Pannello di controllo	Touch
Sistema di igienizzazione	Ozonizzatore (opzionale)
Cromoterapia	1 LED
Struttura metallica altoresistenziale	Sì
Scarico	1
Volume d'acqua	680 l
Peso spa (vuota / piena)	307 kg / 1.445 kg



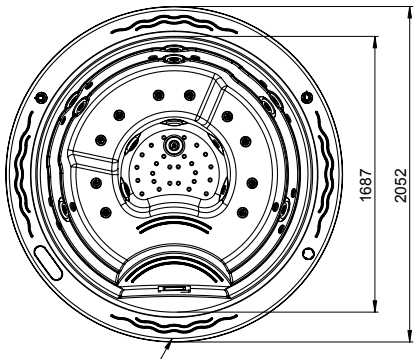

Codice	Descrizione	Prezzo €	Cod. Alfanum.
49859SE310	Ronda 30 + Jet in acciaio inox + Faro LED cromoterapia + Pannello di controllo digitale	11.620,00	P22
49859SE311	Ronda 30 + Jet in acciaio inox + Faro LED cromoterapia + Pannello di controllo digitale + Copertura	12.668,00	P22

Equipaggiata completamente con montaggio di tubazioni, skimmer, scarico, bocchette di filtrazione, di idromassaggio e soffianti, pulsanti idromassaggio e controllo digitale e due prese Venturi. Fornita con supporto regolabile per facilitarne l'installazione.

Kit compatto per Ronda 30

Codice	Ozonizzatore	Comando digitale*	Peso compatto	Volume imb.	Volume mass. spa	Pompa di massaggio	Prezzo €	Cod. Alfanum.
41993CE000	-	Sì	60 kg	2,05 m³	1000 l	2 kW 27000 l/h	4.467,00	P22
41993CE001	Sì	Sì					5.055,00	P22

Codice	Filtro (mm)	Pompa filtrazione	Pompa soffiante	Scambiatore di calore	Voltaggio	Potenza richiesta	Lunghezza x Larghezza x Altezza
41993	500	0,6 kW 7000 l/h	0,90 kW 54 m³/h	3 kW	230 V	3.852 W / 16,7 A* * Low Amp a 230 V	115 x 75 x 105 mm



*Consumo in funzione economy.

La SPA deve essere necessariamente fornita con il Kit di filtrazione codice 41993CE000 o 41993CE001. La copertura della SPA è venduta separatamente, vedere sezione accessori.

Prodotto consigliato per la vendita in negozio e/o in showroom per la specificità e la complessità del prodotto e/o della sua installazione.

Comparazione tecnica dei modelli di spa pubbliche con bordo sfioro

					
MODELS	**Roma**	**Verona**	**Tokyo 70**	**Olympia**	**Odisea 20**
	40769	**70550**	**53990**	**73587**	**45709**
Dimensioni (± 2 cm)	Ø 300	228 x 228	340 x 240	365 x 280	Ø 230
Posti (seduti/sdraiati)	9 (9 / -)	5 (3 / 2)	7 (6 / 1)	12 (12 / -)	5 (5 / -)
Volume d'acqua	2,290 l	1,200 l	2,200 l	2,490 l	1,120 l
Peso spa vuota	310 Kg	147 Kg	373 kg	373 kg	163 kg
Peso spa piena	2.600 Kg	1.347 Kg	2.573 kg	2.863 kg	1.283 kg
Superficie acrilica	•	•	•	•	•
Colori	44 / 46 / 59	44 / 59 / 74 / 64 / 46	44 / 59 / 74 / 64 / 46	44 / 46 / 59	44 / 59 / 74 / 64 / 46
Jet	18	24	58	16	8
Bocchette soffianti	18	12	21	16	10
Poggiatesta	-	-	2	-	-
Pulsanti piezoelettrici	2	2	3	2	2
Struttura metallica altoresistenziale	•	•	•	•	•
Faro	•	•	•	•	•
Cromoterapia	Op. 1 LED	Op. 1 LED	Op. 4 LED	Op. 1 LED	Op. 1 LED
Copertura isotermica	Op.	Op.	Op.	Op.	Op.
Kit compatto raccomandato	Kit 75 2M	Kit 75 2M	Kit 75 3M	Kit 75 2M	Kit 50 or 75

							
MODELS	**Mirage 40**	**Vulcano**	**Venus**	**Mercurio**	**Minerva**	**Neptuno**	**Zeus**
	44630	**43723**	**46027**	**Richiedere informazioni**	**Richiedere informazioni**	**Richiedere informazioni**	**Richiedere informazioni**
Dimensioni (± 2 cm)	Ø 250	Ø 230	211 x 211 x 90	268 x 230	205 x 205	254 x 220	408 x 210
Posti (seduti/sdraiati)	6 (6 / -)	6 (6 / -)	4 (2 / 2)	4 (2 / 2)	4 (2 / 2)	5 (5 / -)	7 (5 / 2)
Volume d'acqua	1,410 l	1,300 l	1,230 l	2,000 l	1,200 l	1,200 l	2,650 l
Peso spa vuota	353 kg	400 kg	325 kg	500 kg	650 kg	400 kg	650 Kg
Peso spa piena	1.763 kg	1.950 kg	1.560 kg	2.000 kg	1.850 kg	1.600 kg	3.300 Kg
Superficie acrilica	•	-	-	-	-	-	
Colori	Tutti	Acciaio Inox			Acciaio Inox		
Jet	26	12	20	12	28	23	25
Bocchette soffianti	12	18	16	Equiv. a 32 bocchette	28	20	62
Poggiatesta	-	-	2	•	2	-	•
Pulsanti piezoelettrici	2	2	2	•	2	2	3
Struttura metallica altoresistenziale	•	•	•	•	•	•	•
Faro	•	3	4	•	5	3	2
Cromoterapia	Op. 1 LED	standard	standard	standard	standard	standard	standard
Copertura isotermica	Op.	Op.	-	Op.	Op.	Op.	Op.
Kit compatto raccomandato	Kit 75 2M	Kit 75	05135	Kit 75	16412	16412	Richiedere informazioni

Ci riserviamo il diritto di modificare totalmente o parzialmente le caratteristiche dei nostri prodotti e il contenuto di questo documento senza preavviso.

Tokyo 70 - Gamma Commercial - Codice 53990



COLORI SUPERFICIE ACRILICA (VASCA)

44-Bianco

59-Sterling

46-Azzurro marmo





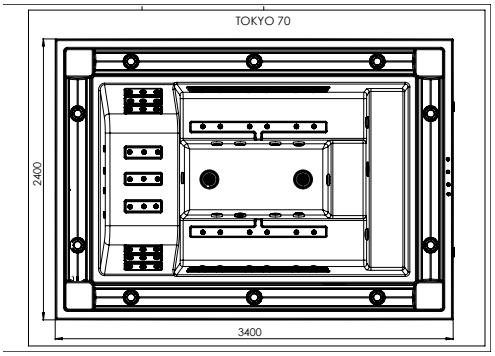

SCHEDA TECNICA	
Dimensioni (± 2 cm)	340 x 240
Posti (seduti/sdraiati)	7 (6 / 1)
Jet + bocchette soffianti	58 + 21
Colore jet	Inox
Cascate	Opzionale
Poggiatesta	2
Fari LED Cromoterapia	4 LED
Struttura metallica altoresistenziale	Sì
Copertura isotermica	Opzionale
Kit compatto raccomandato	Kit 75 3M
Pulsanti piezoelettrici	3
Volume d'acqua	2.200 l
Peso spa (vuota/piena)	373 kg / 2.573 kg

Codice	Descrizione	Prezzo €	Cod. Alfanum.
27865	Vasca di compenso da 2000 l poliestere (non inclusa nel codice della spa)	2.701,00	P23

Codice	Descrizione	Prezzo €	Cod. Alfanum.
53990SE315	Spa Tokyo 70 + LED cromoterapia	29.503,00	P22
53990SE316	Spa Tokyo 70 + LED cromoterapia + Copertura	31.416,00	P22
53993SE315	Spa Tokyo 70 PLUS + LED cromoterapia + Cascata	29.862,00	P22
53993SE316	Spa Tokyo 70 PLUS + LED cromoterapia + Cascata + Copertura	31.777,00	P22

Equipaggiata con sfioro, scarico, bocchette di filtrazione, bocchette idromassaggio e soffianti, pulsanti idromassaggio e griglia bordosfioro. Vasca di compenso non inclusa.

Prodotto consigliato per la vendita in negozio e/o in showroom per la specificità e la complessità del prodotto e/o della sua installazione.

Spa Roma - Gamma Commercial - Codice 40769



COLORI SUPERFICIE ACRILICA (VASCA)


44-Bianco


59-Sterling


46-Azzurro marmo

SCHEDA TECNICA	
Dimensioni (± 2 cm)	Ø 300
Posti (seduti/sdraiati)	9 (9 / -)
Jet + bocchette soffianti	18 + 18
Colore jet	Bianco
Faro LED bianco	Sì
Faro LED Cromoterapia	1 LED Opzionale
Struttura metallica altoresistenziale	Sì
Copertura isotermica	Opzionale
Kit compatto raccomandato	Kit 75 2M
Pulsanti piezoelettrici	2
Volume d'acqua	2.290 l
Peso spa (vuota/piena)	310 kg / 2.600 kg

Codice	Descrizione	Prezzo €	Cod. Alfanum.
40769SE001	Spa Roma + Faro LED bianco	15.137,00	P22
40769SE006	Spa Roma + Faro LED bianco + Copertura	16.948,00	P22
40769SE015	Spa Roma + Faro LED cromoterapia	15.806,00	P22
40769SE016	Spa Roma + Faro LED cromoterapia + Copertura	17.618,00	P22

Codice	Descrizione	Prezzo €	Cod. Alfanum.
11372	Vasca di compenso da 1000 l poliestere (non inclusa nel codice della spa)	1.871,00	P23

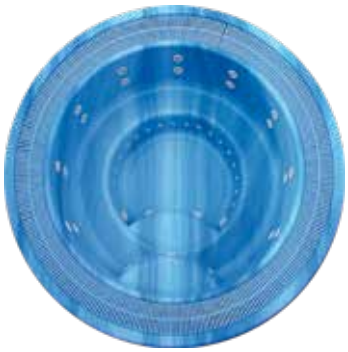

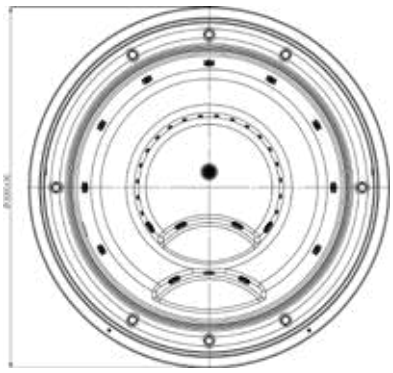



Prodotto consigliato per la vendita in negozio e/o in showroom per la specificità e la complessità del prodotto e/o della sua installazione.

SPA PUBBLICHE CON BORDO SFIORO

Spa Verona - Gamma Commercial - Codice 70550



COLORI SUPERFICIE ACRILICA (VASCA)

44-Bianco

59-Sterling

46-Azzurro marmo

SCHEDA TECNICA	
Dimensioni (± 2 cm)	228 x 228
Posti (seduti/sdraiati)	5 (3 / 2)
Jet + bocchette soffianti	24 + 12
Colore jet	Bianco
Faro LED bianco	Sì
Faro LED Cromoterapia	1 LED Opzionale
Struttura metallica altoresistenziale	Sì
Copertura isotermica	Opzionale
Kit compatto raccomandato	Kit 75 2M
Pulsanti piezoelettrici	2
Volume d'acqua	1.200 l
Peso spa (vuota/piena)	147 kg / 1.347 kg

Codice	Descrizione	Prezzo €	Cod. Alfanum.
70550SE001	Spa Verona + Faro LED bianco	14.284,00	P22
70550SE006	Spa Verona + Faro LED bianco + Copertura	16.245,00	P22
70550SE015	Spa Verona + Faro LED cromoterapia	14.931,00	P22
70550SE016	Spa Verona + Faro LED cromoterapia + Copertura	16.891,00	P22

Codice	Descrizione	Prezzo €	Cod. Alfanum.
11372	Vasca di compenso da 1000 l poliestere (non inclusa nel codice della spa)	1.871,00	P23

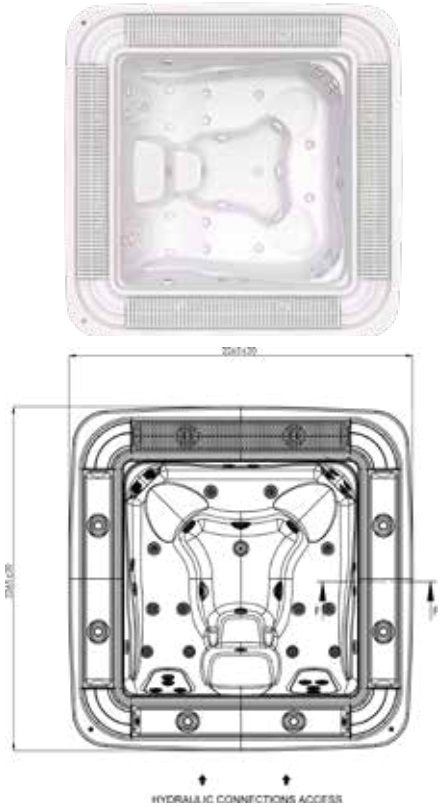

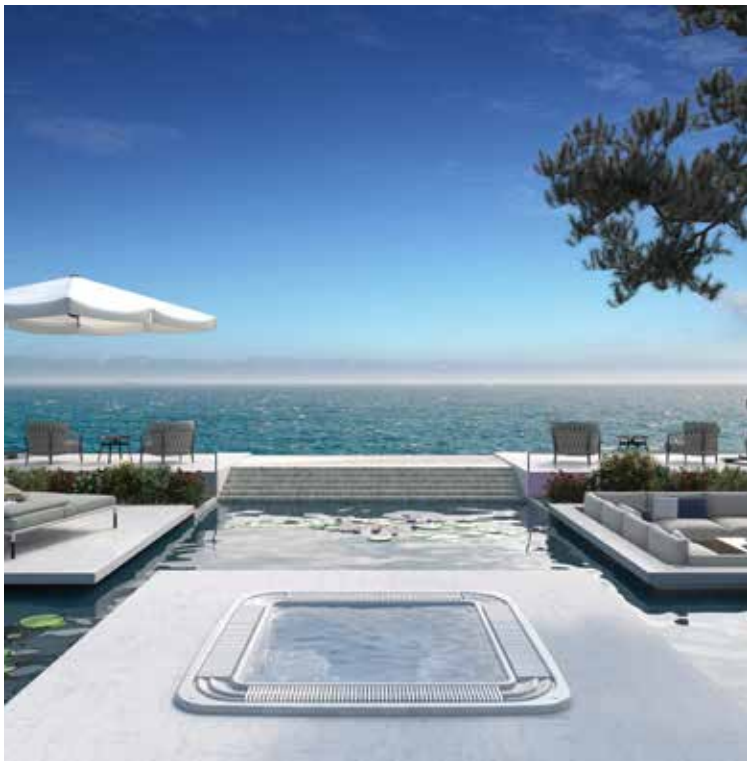

Prodotto consigliato per la vendita in negozio e/o in showroom per la specificità e la complessità del prodotto e/o della sua installazione.

Olympia - Gamma Commercial - Codice 26440



COLORI SUPERFICIE ACRILICA (VASCA)

44-Bianco

59-Sterling

46-Azzurro marmo

SCHEDA TECNICA	
Dimensioni (± 2 cm)	379 x 249
Posti (seduti/sdraiati)	11 (11 / -)
Jet + bocchette soffianti	16 + 20
Colore jet	Bianco
Cascate	-
Poggiatesta	-
Faro LED Bianco	Sì
Faro LED Cromoterapia	Opzionale
Struttura metallica altoresistenziale	Sì
Copertura isotermica	Opzionale
Kit compatto raccomandato	Kit 75 2M
Pulsanti piezoelettrici	2
Volume d'acqua	2.940 l
Peso spa (vuota/piena)	373 kg / 2.863 kg



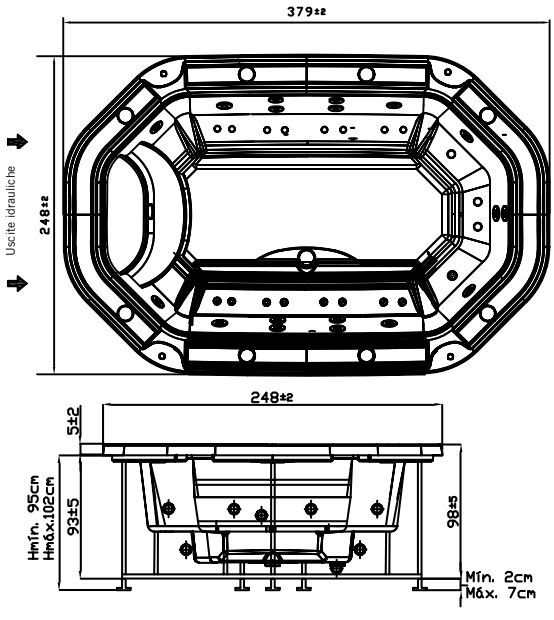

Codice	Descrizione	Prezzo €	Cod. Alfanum.
26440SE001	Spa Olympia + Jet bianchi + LED bianco	25.157,00	P22
26440SE006	Spa Olympia + Jet bianchi + LED bianco + Copertura	28.044,00	P22
26440SE015	Spa Olympia + Jet bianchi + LED cromoterapia	25.806,00	P22
26440SE016	Spa Olympia + Jet bianchi + LED cromoterapia + Copertura	28.688,00	P22

Codice	Descrizione	Prezzo €	Cod. Alfanum.
27865	Vasca di compenso da 2000 l poliestere (non inclusa nel codice della spa)	2.701,00	P23

Dotate di bordo sfioratore, scarico, bocchette di filtrazione, di idromassaggio e soffianti, pulsanti di idromassaggio e Venturi e griglia del bordo sfioratore. Vasca di compenso non inclusa.

Prodotto consigliato per la vendita in negozio e/o in showroom per la specificità e la complessità del prodotto e/o della sua installazione.

Odisea 20 - Gamma Commercial - Codice 45709



COLORI SUPERFICIE ACRILICA (VASCA)


44-Bianco


59-Sterling

72-Perla Cameo


64-Pearl Shadow


46-Azzurro marmo

SCHEDA TECNICA	
Dimensioni (± 2 cm)	Ø 230
Posti (seduti/sdraiati)	5 (5 / -)
Jet + bocchette soffianti	8 + 10
Colore jet	Bianco
Cascate	-
Poggiatesta	-
Faro LED Bianco	Sì
Faro LED Cromoterapia	Opzionale
Struttura metallica altoresistenziale	Sì
Copertura isotermica	Opzionale
Kit compatto raccomandato	Kit 50 o 75
Pulsanti piezoelettrici	2
Volume d'acqua	1.120 l
Peso spa (vuota/piena)	163 kg / 1.283 kg



Codice	Descrizione	Prezzo €	Cod. Alfanum.
45709SP001	Spa Odisea 20 + Jet bianchi + LED bianco	12.599,00	P22
45709SP006	Spa Odisea 20 + Jet bianchi + LED bianco + Copertura	14.376,00	P22
45709SP015	Spa Odisea 20 + Jet bianchi + LED cromoterapia	13.246,00	P22
45709SP016	Spa Odisea 20 + Jet bianchi + LED cromoterapia + Copertura	15.019,00	P22

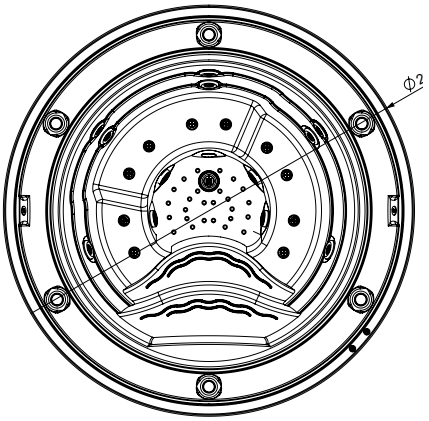

Codice	Descrizione	Prezzo €	Cod. Alfanum.
11372	Vasca di compenso da 1000 l poliestere (non inclusa nel codice della spa)	1.871,00	P23

Equipaggiata con bordo sfioratore, scarico, bocchette di filtrazione, idromassaggio e soffianti, pulsanti di idromassaggio e griglia bordo sfioratore. Vasca di compenso non inclusa.

Prodotto consigliato per la vendita in negozio e/o in showroom per la specificità e la complessità del prodotto e/o della sua installazione.

Mirage 40 - Gamma Commercial - Codice 44630



COLORI SUPERFICIE

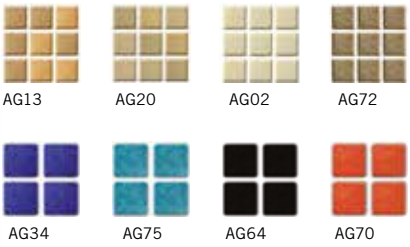

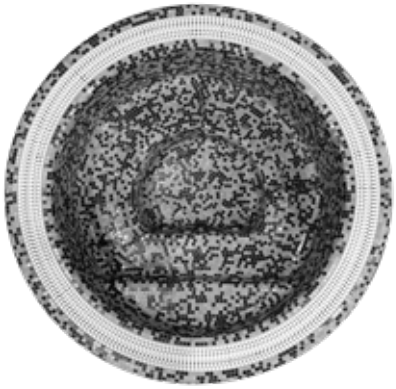

SCHEDA TECNICA	
Dimensioni (± 2 cm)	Ø 250
Posti (seduti/sdraiati)	6 (6 / -)
Jet + bocchette soffianti	26 + 12
Colore jet	Acciaio Inox
Cascate	-
Poggiatesta	-
Faro LED	Sì
Faro LED Cromoterapia	Opzionale
Struttura metallica altoresistenziale	Sì
Copertura isotermica	Opzionale
Kit compatto raccomandato	Kit 75 2M
Pulsanti piezoelettrici	2
Volume d'acqua	1.410 l
Peso spa (vuota/piena)	353 kg / 1.763 kg

Codice	Descrizione	Prezzo €	Cod. Alfanum.
44630SP315	Mirage 40 + Jet in acciaio Inox + LED colorati + pulsanti	32.000,00	P22
44630SP316	Mirage 40 + Jet in acciaio Inox + LED colorati + pulsanti + Copertura	33.215,00	P22

Prodotto consigliato per la vendita in negozio e/o in showroom per la specificità e la complessità del prodotto e/o della sua installazione.

Vulcano - Gamma Commercial - Codice 43723





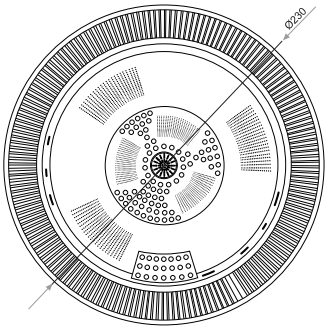

SCHEDA TECNICA	
Dimensioni (± 2 cm)	Ø 230 x 90
Posti (seduti/sdraiati)	6 (6 / -)
Jet + bocchette soffianti	12 + 18
Kit compatto raccomandato	Kit 75

Codice	Descrizione	Prezzo €	Cod. Alfanum.
43723	Spa Volcano + LED bianco	Consultare	P22

Equipaggiata con bordo sfioratore, scarico, bocchette di filtrazione, idromassaggio e soffianti, pulsanti di idromassaggio e griglia bordo sfioratore. Vasca di compenso non inclusa.

Venus - Gamma Commercial - Codice 46027





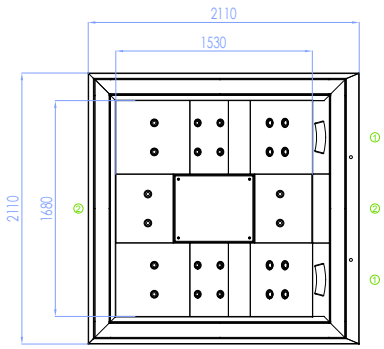

SCHEDA TECNICA	
Dimensioni (± 2 cm)	211 x 211 x 90
Posti (seduti/sdraiati)	4 (2 /2)
Jet + bocchette soffianti	20 + 16
Kit compatto raccomandato	Kit 75

Codice	Descrizione	Prezzo €	Cod. Alfanum.
46027	Spa Venus + LED bianco	Consultare	P22

Equipaggiata con bordo sfioratore, scarico, bocchette di filtrazione, idromassaggio e soffianti, pulsanti di idromassaggio e griglia bordo sfioratore. Vasca di compenso non inclusa.

Prodotto consigliato per la vendita in negozio e/o in showroom per la specificità e la complessità del prodotto e/o della sua installazione.

Compatto per uso pubblico





DESCRIZIONE

Preassemblati per filtrazione, riscaldamento e massaggio.

Tutti i kit sono equipaggiati con speciali quadri di comando predisposti per l'azionamento dei pulsanti piezoelettrici forniti in dotazione con le vasche idromassaggio.

Descrizione	Codice	Prezzo €	Cod. Alfanum.
Kit compatto 50	**04015CE000**	8.357,00	P22
Kit compatto 50 + Ozonizzatore	**04015CE001**	8.977,00	P22
Kit compatto 50 scambiatore acqua-acqua 20 kW	**04015CE004**	9.224,00	P22
Kit compatto 75	**05135CE000**	10.009,00	P22
Kit compatto 75 + Ozonizzatore	**05135CE001**	10.630,00	P22
Kit compatto 75 scambiatore acqua-acqua 20 kW	**05135CE004**	10.875,00	P22
Kit compatto 75 2M	**16412CE000**	11.035,00	P22
Kit compatto 75 2M + Ozonizzatore	**16412CE001**	11.653,00	P22
Kit compatto 75 2M scambiatore acqua-acqua 20 kW	**16412CE004**	11.899,00	P22
Kit compatto 75 3M + Ozonizzatore	**43639CE001**	13.478,00	P22
Kit compatto 75 3M scambiatore acqua-acqua 20 kW	**43639CE004**	14.345,00	P22

Le soffianti dei Kit compatti pubblici vengono fornite senza filtro ingresso aria.

	04015CE000	04015CE001	04015CE004	05135CE000	05135CE001	05135CE004	16412CE000	16412CE001	16412CE004	43639CE001	43639CE004
Modello Spa	Odisea 20			Odisea 20			Roma, Olympia, Verrona			Tokyo 70	
Peso compatto (con imballaggio)	114 kg			94 kg			116 kg			134 kg	
Peso filtro (con imballaggio)	Incluso			85 kg			85 kg			85 kg	
Volumi imballaggio kit compatto	1,39 m^3			1,39 m^3			1,39 m^3			1,39 m^3	
Volumi imballaggio filtro	-			0,83 m^3			0,83 m^3			0,83 m^3	
Filtro Ø	500 mm			650 mm			650 mm			650 mm	
Pompa filtrazione	0,60 kW			0,82 kW			0,82 kW			0,82 kW	
Portata pompa filtrazione	10.000 l/h			11.000 l/h			11.000 l/h			11.000 l/h	
Pompa massaggio	1,40 kW			1,40 kW			2 x 1,81 kW			2 x 1,81kW + 1 x 2,70kW	
Pompa soffiante	1,3 kW			1,3 kW			1,3 kW			1,3 kW	
Riscaldamento elettrico	6 kW		No	6 kW		No	6 kW		No	6 kW	No
Voltaggio	400 AC III + N			400 AC III + N			400 AC III + N			400 AC III + N	
Potenza richiesta	9,362 W (18,1 A)		3,350W (5,6 A)	9,582 W (19,2 A)		3,570W (6 A)	11,802 W (23 A)		5,790W (9,7 A)	14,485 W (27,5 A)	8,473W (14,2 A)
Dimensioni kit senza imballaggio (PrxAnxAl)	1160 x 1000 x 1200mm			1160 x 1000 x 1200mm			1160 x 1000 x 1200mm			1160 x 1000 x 1200mm	
Ozono		•			•			•		•	
Scambiatore acqua-acqua 20 kW			•			•			•		•





Copertura spa con mobile

Coperture per spa con mobile

	Codice	Prezzo €	Cod. Alfanumerico	Imb. Standard	Peso Kg Standard	Volume m³ Standard
Copertura spa Pure e New'Art	**62020**	2.416,00	P23	1	-	-
Copertura spa Evolution 70	**32690**	2.538,00	P23	1	-	-
Copertura spa Atlantida 70	**65977**	2.514,00	P23	1	-	-
Copertura spa Pacific 70	**17139**	2.568,00	P23	1	-	-
Copertura spa Ocean 70	**42345**	2.124,00	P23	1	-	-
Copertura Swimspa Mediterranea	**41846**	3.488,00	P23	1	-	-
Copertura Swimspa Creta e Compact	**71279**	3.332,00	P23	1	-	-
Copertura Swimspa Dual	**70752**	5.123,00	P23	1	-	-

Coperture per spa da incasso

	Codice	Prezzo €	Cod. Alfanumerico	Imb. Standard	Peso Kg Standard	Volume m³ Standard
Copertura spa Ronda 30	**51288**	2.349,00	P23	1	20	0,25
Copertura spa Tokyo	**54184**	4.159,00	P23	1	20	0,25
Copertura spa Olympia (per spa prodotte fino al 2019)	**43817**	3.900,00	P23	1	15	0,44
Copertura spa Olympia	**73587**	3.900,00	P23	1	15	0,44
Copertura spa Roma	**62402**	2.726,00	P23	1	-	-
Copertura spa Verona	**71194**	2.368,00	P23	1	-	-
Copertura spa Odisea 20	**45721**	2.349,00	P23	1	20	0,25
Copertura spa Mirage	**41892**	2.463,00	P23	1	15	0,44
Copertura spa Lake	**23192**	2.104,00	P23	1	-	-



Supporto metallico per copertura

DESCRIZIONE

Supporto metallico. Facilita gli spostamenti della copertura.

Codice	Prezzo €	Cod. Alfanumerico	Imb. Standard	Peso Kg Standard	Volume m³ Standard
28462	678,00	P23	1	10	0,118

Scalette per accesso Spa

	Codice	Prezzo €	Cod. Alfanumerico	Imb. Standard	Peso Kg Standard	Volume m³ Standard
Scaletta in legno sintetico Graphite	**42002CL0K***	886,00	P23	1	15	0,09
Scaletta basic coastal grey	**60194**	390,00	P23	1	5	0,07
Scaletta Swimspa	**56918CL01**	4.558,00	P23	1	35	0,59

*La scaletta in legno è disponibile anche in altre colorazioni allo stesso prezzo.



42002CL0K



60194



56918CL01



Ombrellone per spa color Cameo con LED

	Codice	Prezzo €	Cod. Alfanumerico	Imb. Standard	Peso Kg Standard	Volume m³ Standard
Ombrellone per spa color Cameo con LED	**60220**	2.794,00	P23	2	15	2



Supporto accesso per spa con mobile

	Codice	Prezzo €	Cod. Alfanumerico	Imb. Standard	Peso Kg Standard	Volume m³ Standard
Supporto accesso per spa con mobile	**60226**	1.606,00	P23	2	8	0,95



Pulisci filtro Spa

	Codice	Prezzo €	Cod. Alfanumerico	Imb. Standard	Peso Kg Standard	Volume m³ Standard
Pulisci filtro Spa	**60197**	641,00	P23	1	2	0,04



Vasca di compenso in poliestere

DESCRIZIONE

Per compensare il volume di acqua fuoriuscito dal bordo sfioro delle spa ad uso pubblico.

	Codice	Prezzo €	Cod. Alfanumerico	Imb. Standard	Peso Kg Standard	Volume m³ Standard
Capacità 1.000 litri (162 x 122 x 83 cm)	**11372**	1.871,00	P23	1	10,0	1,750
Capacità 2.000 litri (204 x 160 x 75 cm)	**27865**	2.701,00	P23	1	15,0	3,081



Vasca di compenso in polietilene

DESCRIZIONE

Con 1.000 litri di capacità. Per compensare il volume di acqua fuoriuscito dal bordo sfioro delle spa ad uso pubblico.

	Codice	Prezzo €	Cod. Alfanumerico	Imb. Standard	Peso Kg Standard	Volume m³ Standard
158 x 92 x 95 cm	**17144**	2.780,00	P23	1	10,0	1,750

Possibili vasche di compenso secondo i vari modelli:

Codice	Vasca di compenso	Modello de spa
11372	Vasca di compenso 1.000 litri in poliestere	Casiopea, Formentera, Venecia, Coliseum, Odisea 20, Mirage 40
17144	Vasca di compenso 1.000 litri in polietilene	
27865	Vasca di compenso 2.000 litri in poliestere	Olympia, Coliseum, Odisea 20, Mirage 40, Tokyo 70

Gli accessori cromati sono adatti esclusivamente per vasche idromassaggio dove non venga effettuato trattamento chimico. Non sono adatti per piscina.



Presa d'aria regolabile

DESCRIZIONE

Per la regolazione dell'aria dei Jet attraverso il sistema Venturi. Attacco filetto speciale con ghiera F. Ø32.

Codice	Prezzo €	Cod. Alfanumerico	Imb. Standard	Peso Kg Standard	Volume m³ Standard
04045	18,32	P23	25	6,0	0,028



Presa d'aria regolabile silenziosa

DESCRIZIONE

Venturi silenzioso per la regolazione della portata dell'aria nei Jet. L'entrata dell'aria si realizza attraverso la parte incassata del corpo. Si adatta con il distributore d'aria codice 33937.

Codice	Prezzo €	Cod. Alfanumerico	Imb. Standard	Peso Kg Standard	Volume m³ Standard
33938	67,50	P23	25	8,5	0,028



Bocchetta soffiante filettata

DESCRIZIONE

Per la distribuzione dell'aria alla SPA, attraverso la pompa soffiante. Portata 5,4-7,5 m3/ora.

	Codice	Prezzo €	Cod. Alfanumerico	Imb. Standard	Peso Kg Standard	Volume m³ Standard
	27602	10,68	P23	80	1,6	0,03
Cromata	**43440**	19,49	P23	80	1,6	0,03



Bocchetta soffiante da 3/8" uscita laterale

DESCRIZIONE

Portata 5,4-7,5 m3/ora.

	Codice	Prezzo €	Cod. Alfanumerico	Imb. Standard	Peso Kg Standard	Volume m³ Standard
	34318	12,43	P23	-	-	-
Cromata	**43442**	21,24	P23	-	-	-



Bocchetta soffiante ad incollaggio

DESCRIZIONE

Per la distribuzione dell'aria alla SPA attraverso la pompa soffiante. Portata 5,4-7,5 m3/ora.

	Codice	Prezzo €	Cod. Alfanumerico	Imb. Standard	Peso Kg Standard	Volume m³ Standard
	28460	10,68	P23	80	1,6	0,03
Cromata	**43441**	19,49	P23	80	1,6	0,03



Bocchetta soffiante

DESCRIZIONE

Distribuzione dell'aria per mezzo della pompa soffiante. Filettatura da 1/2" Con uscita aria laterale, regolabile e sistema anti-ritorno.

	Codice	Prezzo €	Cod. Alfanumerico	Imb. Standard	Peso Kg Standard	Volume m³ Standard
Frontale bronzo cromato	**04114**	41,25	P23	20	7,5	0,028



Bocchetta di immissione aria regolabile

DESCRIZIONE

Bocchetta di immissione aria regolabile per spa. Fabbricata interamente in abs con viti in acciaio inossidabile. Equipaggiata con due griglie per il passaggio dell'aria di Ø2 mm. Cambiando la posizione della griglia superiore rispetto a quella inferiore si ottiene una regolazione dell'aria immessa con 3 varianti: 100% - 65% - 35%.

	Codice	Prezzo €	Cod. Alfanumerico	Imb. Standard	Peso Kg Standard	Volume m³ Standard
Bocchetta immissione aria regolabile attacco d.63	**49818**	46,98	P23	12	4,24	0,021



Bocchetta di mandata 2"

DESCRIZIONE

Per mandata e massaggio.

Codice	Prezzo €	Cod. Alfanumerico	Imb. Standard	Peso Kg Standard	Volume m³ Standard
04034	13,59	P23	25	5,0	0,028

Corpo bocchetta 2"

DESCRIZIONE

Per skimmer e scarico.

Codice	Prezzo €	Cod. Alfanumerico	Imb. Standard	Peso Kg Standard	Volume m³ Standard
04035	7,12	P23	50	4,5	0,028



Corpo bocchetta

DESCRIZIONE

Per fissaggio jet regolabile 2".

Codice	Prezzo €	Cod. Alfanumerico	Imb. Standard	Peso Kg Standard	Volume m³ Standard
04038	5,37	P23	50	4,5	0,028

Pulsante pneumatico



DESCRIZIONE

Per la messa in moto e la fermata delle funzioni di massaggio e idromassaggio.

	Codice	Prezzo €	Cod. Alfanumerico	Imb. Standard	Peso Kg Standard	Volume m³ Standard
Massimo 15 m (*) BASIC	**HG3892**	11,87	P23	-	-	-
Massimo 15 m (*) DELUXE	**04047-IT**	58,31	P23	20	0,5	0,028
Massimo 7 m semplice (*)	**04048**	60,62	P23	40	1,6	0,028
Massimo 7 m semplice con filetto (*)	**09667**	12**8,12**	P23	20	0,5	0,028

(*) Lunghezza massima ammissibile del tubetto di collegamento tra pulsante ed interruttore pneumatico.



Pulsante pneumatico stagno per C.A.

Codice	Prezzo €	Cod. Alfanumerico	Imb. Standard	Peso Kg Standard	Volume m³ Standard
12677	116,69	P23	-	-	-

Nota: Attacco M 2" - utilizzabile max 15m



Pulsante pneumatico stagno per prefabbricato

Codice	Prezzo €	Cod. Alfanumerico	Imb. Standard	Peso Kg Standard	Volume m³ Standard
12729	131,86	P23	-	-	-

Kit idromassaggio per piscine in cemento armato

DESCRIZIONE

Composto da una bocchetta di mandata e da un passante a muro che è provvisto di una presa d'aria e di un venturi. Il passante a muro è disponibile in due diverse lunghezze. L'attacco dell'acqua si realizza mediante tubo Ø 50 mm e tubo per l'aspirazione dell'aria Ø 20 mm.

	Codice	Prezzo €	Cod. Alfanumerico	Imb. Standard	Peso Kg Standard	Volume m³ Standard
***Kit Idromassaggio per piscine in cemento armato lungh. passante a muro 195 mm**						
Bianco	**32113**	44,52	P23	12	3,5	0,021
Beige	**32113CL090**	51,20	P23	12	3,5	0,021
Grigio Chiaro	**32113CL129**	51,20	P23	12	3,5	0,021
Grigio Antracite	**32113CL144**	51,20	P23	12	3,5	0,021
***Kit Idromassaggio per piscine in cemento armato lungh. passante a muro 280 mm**						
Bianco	**32370**	51,13	P23	12	3,6	0,021
Beige	**32370CL090**	58,80	P23	12	3,6	0,021
Grigio Chiaro	**32370CL129**	58,80	P23	12	3,6	0,021
Grigio Antracite	**32370CL144**	58,80	P23	12	3,6	0,021
***Kit Idromassaggio per piscine in cemento armato con liner - lungh. passante a muro 190 mm**						
Bianco	**31443**	48,61	P23	12	3,5	0,021
Beige	**31443CL090**	55,91	P23	12	3,5	0,021
Grigio Chiaro	**31443CL129**	55,91	P23	12	3,5	0,021
Grigio Antracite	**31443CL144**	55,91	P23	12	3,5	0,021
***Kit Idromassaggio per piscine in cemento armato con liner - lungh. passante a muro 275 mm**						
Bianco	**32371**	49,84	P23	8	3,5	0,021
Beige	**32371CL090**	57,28	P23	8	3,5	0,021
Grigio Chiaro	**32371CL129**	57,28	P23	8	3,5	0,021
Grigio Antracite	**32371CL144**	57,28	P23	8	3,5	0,021


32113


32113CL090


32113CL129


32113CL144


32370


32370CL090


32370CL129


32370CL144


31443


31443CL090


31443CL129


31443CL144


32371


32371CL090


32371CL129


32371CL144

*I kit vengono forniti già incollati.

Kit idromassaggio per piscine prefabbricate

DESCRIZIONE

Composto da una bocchetta di mandata e da un passante a muro che è provvisto di una presa d'aria e di un venturi. Il passante a muro è disponibile in due diverse lunghezze. L'attacco dell'acqua si realizza mediante tubo Ø 50 mm e tubo per l'aspirazione dell'aria Ø 20 mm.

	Codice	Prezzo €	Cod. Alfanumerico	Imb. Standard	Peso Kg Standard	Volume m³ Standard
***Kit Idromassaggio per piscine prefabbricate in poliestere - lungh. passante a muro 190 mm**						
Bianco	**32114**	55,16	P23	12	3,5	0,021
Beige	**32114CL090**	63,42	P23	12	3,5	0,021
Grigio Chiaro	**32114CL129**	63,42	P23	12	3,5	0,021
Grigio Antracite	**32114CL144**	63,42	P23	12	3,5	0,021
***Kit Idromassaggio per piscine prefabbricate in poliestere - lungh. passante a muro 275 mm**						
Bianco	**32384**	58,90	P23	10	3,4	0,021
Beige	**32384CL090**	67,73	P23	10	3,4	0,021
Grigio Chiaro	**32384CL129**	67,73	P23	10	3,4	0,021
Grigio Antracite	**32384CL144**	67,73	P23	10	3,4	0,021
***Kit Idromassaggio per piscine prefabbricate in poliestere con liner - lungh. passante a muro 190 mm**						
Bianco	**32115**	52,94	P23	12	3,5	0,021
Beige	**32115CL090**	60,88	P23	12	3,5	0,02
Grigio Chiaro	**32115CL129**	60,88	P23	12	3,5	0,02
Grigio Antracite	**32115CL144**	60,88	P23	12	3,5	0,02
***Kit Idromassaggio per piscine prefabbricate in poliestere con liner - lungh. passante a muro 275 mm**						
Bianco	**32385**	55,51	P23	8	3,5	0,021
Beige	**32385CL090**	63,82	P23	8	3,5	0,021
Grigio Chiaro	**32385CL129**	63,82	P23	8	3,5	0,021
Grigio Antracite	**32385CL144**	63,82	P23	8	3,5	0,021



*I kit vengono forniti già incollati.



Ricambi Aromaterapia

DESCRIZIONE

Ricambio aroma per Spa con Kit Aromaterapia.

	Codice	Prezzo €	Cod. Alfanumerico	Imb. Standard	Peso Kg Standard	Volume m³ Standard
Floral	**32468**	22,40	P23	4	0,5	0,028
Ocean Brise	**32469**	22,40	P23	4	0,5	0,028
Red Apple	**32470**	22,40	P23	4	0,5	0,028

Scarico di fondo per piscina in vetroresina/acrilico

DESCRIZIONE

Realizzato specificatamente per piscine in vetroresina/acrilico. Scarico di fondo/bocchetta da installare sulla parete nell'area più profonda della piscina. Installazione con filetto 2", guarnizioni adesivi e dadi. Realizzato in ABS.



74121



74121CL090



74121CL129



74121CL144

	Codice	Prezzo €	Cod. Alfanumerico	Imb. Standard	Peso Kg Standard	Volume m³ Standard
Bianco	**74121**	14,39	P23	4	4,5	0,021
Beige	**74121CL090**	15,58	P23	4	4,5	0,021
Grigio Chiaro	**74121CL129**	15,58	P23	4	4,5	0,021
Grigio Antracite	**74121CL144**	15,58	P23	4	4,5	0,021

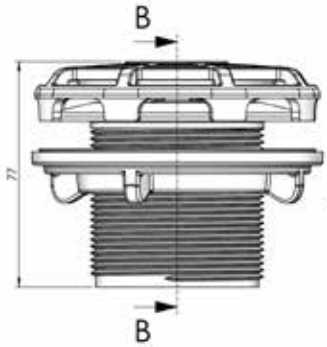



Coperchio scarico

DESCRIZIONE

Per collegare il corpo bocchetta da 11/2". Costruito in bronzo cromato o in ABS colore bianco.



	Codice	Prezzo €	Cod. Alfanumerico	Imb. Standard	Peso Kg Standard	Volume m³ Standard
Frontale bronzo cromato	**04106**	113,25	P23	70	14,0	0,028
Frontale ABS bianco (2")	**04044**	8,87	P23	20	5,6	0,028



Presa d'aria regolabile

DESCRIZIONE

Da 3/4", per regolare l'aria dei Jet.

	Codice	Prezzo €	Cod. Alfanumerico	Imb. Standard	Peso Kg Standard	Volume m³ Standard
Frontale bronzo cromato	**04108**	70,95	P23	10	9,0	0,028
Frontale ABS bianco	**04110**	64,06	P23	10	3,0	0,028



Pulsante pneumatico

DESCRIZIONE

Per l'accensione e l'arresto delle funzioni di massaggio ed idromassaggio.

	Codice	Prezzo €	Cod. Alfanumerico	Imb. Standard	Peso Kg Standard	Volume m³ Standard
Frontale bronzo cromato	**04111**	105,25	P23	10	6,0	0,028
Frontale ABS bianco	**04113**	77,77	P23	12	6,0	0,028



Interruttore pneumatico

DESCRIZIONE

Per l'accensione e l'arresto delle funzioni di massaggio ed idromassaggio.

	Codice	Prezzo €	Cod. Alfanumerico	Imb. Standard	Peso Kg Standard	Volume m³ Standard
Interruttore pneumatico	**04050**	59,51	P23	25	1,0	0,028
Interruttore pneumatico ad impulso	**04050V**	47,79	P23	25	1,0	0,028
Interruttore pneumatico doppio	**11290**	137,23	P23	6	0,5	0,028
Pressostato pneumatico	**11291**	92,07	P23	12	1,0	0,028



Bocchetta di mandata 1 ¼"

DESCRIZIONE

Per collegamento a corpo JET con dispositivo di ritorno alla tubazione dell'acqua trattenuta nel suo interno. In ABS bianco.

Codice	Prezzo €	Cod. Alfanumerico	Imb. Standard	Peso Kg Standard	Volume m³ Standard
04103	17,39	P23	12	3,5	0,028



Bocchetta di mandata 1 ¼"

	Codice	Prezzo €	Cod. Alfanumerico	Imb. Standard	Peso Kg Standard	Volume m³ Standard
Bocchetta di mandata 1 ¼" ottone cromato	**04100**	70,71	P23	4	15,0	0,028
Bocchetta spa 1 ¼" w bsp l.20	**V-215/10**	203,83	P23	-	-	-



Corpo jet

DESCRIZIONE

Per collegamento a bocchetta da 1¼" e tubazione Ø 32 mm.

Codice	Prezzo €	Cod. Alfanumerico	Imb. Standard	Peso Kg Standard	Volume m³ Standard
04098	14,94	P23	8	3,6	0,028

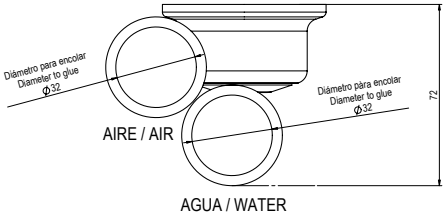

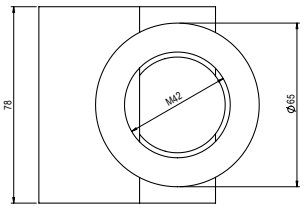

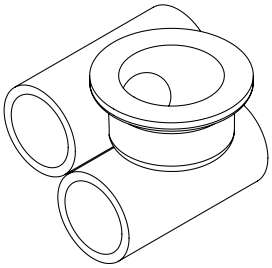



Corpo jet con dispositivo di ritorno

DESCRIZIONE

Con dispositivo di ritorno ai tubi, dell'acqua trattenuta nel suo interno. Per collegamento a bocchetta da 11/4" e tubazione Ø 32 mm.

Codice	Prezzo €	Cod. Alfanumerico	Imb. Standard	Peso Kg Standard	Volume m³ Standard
04099	24,80	P23	8	4,0	0,028

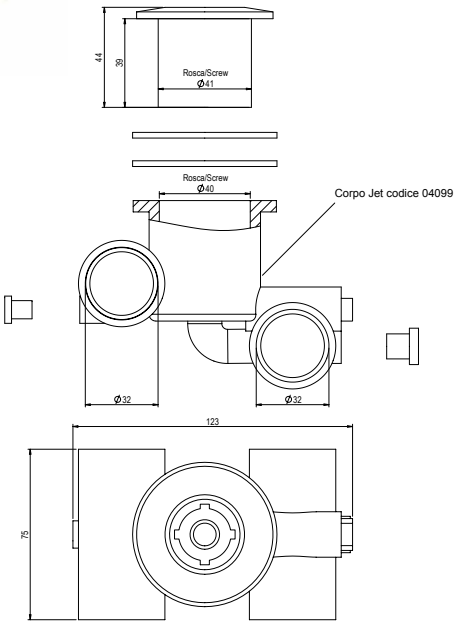

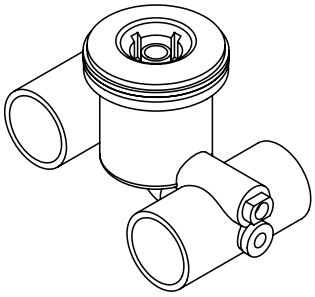



Jet regolabile 2 1/2"

DESCRIZIONE

Con regolazione del rapporto acqua/aria in uscita. Diametro entrata d'acqua da 50 mm e diametro entrata d'aria da 32 mm. Portata 4,5 m3/ora. Pressione 0,8 a.t.m.

Codice	Prezzo €	Cod. Alfanumerico	Imb. Standard	Peso Kg Standard	Volume m³ Standard
32641	49,53	P23	12	7,625	0,028



Jet filetto 2"

DESCRIZIONE

Diametro entrata d'acqua da 50 mm e diametro entrata d'aria da 32 mm. Portata 4,5 m3/ora.

Pressione 0,8 a.t.m.

	Codice	Prezzo €	Cod. Alfanumerico	Imb. Standard	Peso Kg Standard	Volume m³ Standard
Jet per cemento/vetroresina	**33586**	44,98	P23	12	7,625	0,028
Jet per liner	**70532**	115,52	P23	12	7,625	0,028

Waterway

DESCRIZIONE

Bocchetta completa di flange e guarnizioni per prefabbricato.

Attacco diametro 50 F. Aspirazione diametro 21 mm.

Tre diverse funzioni regolabili in portata: getto orientabile (10915203), getto a rotazione (20296-IT), getto ad impulsi (20297-IT). Da abbinare a corpo bocchetta (20299) e kit Liner (10915205).



	Codice	Prezzo €	Cod. Alfanumerico	Imb. Standard	Peso Kg Standard	Volume m³ Standard
Bocchetta Idr.getto pulsante	**20297-IT**	34,08	P23	25	3,33	0,028
Bocchetta Idr. getto orientabile	**10915203**	14,04	P23			
Bocchetta Idr. getto rotatorio	**20296-IT**	34,08	P23	25	3,83	0,028
Kit liner bocchetta Idr.	**10915205**	13,46	P23			

Nota: montaggio su corpo 20299



Corpo jet

	Codice	Prezzo €	Cod. Alfanumerico	Imb. Standard	Peso Kg Standard	Volume m³ Standard
	20299	60,62	P23	15	3,33	0,028





Mini Jet spa per acrilico

DESCRIZIONE

Bocchetta idromassaggio con flangia frontale INOX AISI 316 esecuzione per CA e CA/Liner con ugello direzionabile a regolazione di portata. Attacco acqua diametro 50mm M. Aspirazione aria diametro 20 mm.

	Codice	Prezzo €	Cod. Alfanumerico	Imb. Standard	Peso Kg Standard	Volume m³ Standard
Bocchetta idrom.Ca/l fla/inox	**L31162**	190,20	P23	15	-	-
Bocchetta idrom. Ca fla/inox	**L31170**	86,35	P23	15	-	-



Passante a muro da 2 1/2" per jet girevole

DESCRIZIONE

Composto da: Corpo jet, passante a muro da 20 cm, nicchia, ghiera filettata, corpo frontale.
Non comprende il jet.

Codice	Prezzo €	Cod. Alfanumerico	Imb. Standard	Peso Kg Standard	Volume m³ Standard
20295	131,51	P23	4	4	0,018

Gli accessori mini spa in bronzo cromato non sono adatti per l'uso in piscina



Jet 11/4" con dispositivo di ritorno

DESCRIZIONE

Con dispositivo di ritorno ai tubi dell'acqua trattenuta nel suo interno. Con adattatore per collegamento ai tubi di mandata dell'acqua e Venturi, per incollaggio interno liscio Ø 32 mm, orientabile. Portata 2,5-3 m³/h.

	Codice	Prezzo €	Cod. Alfanumerico	Imb. Standard	Peso Kg Standard	Volume m³ Standard
Frontale bronzo cromato (bocch. 04100)	**04095**	82,91	P23	8	12,0	0,028
Frontale ABS bianco (bocch. 04103)	**04097**	41,89	P23	12	12,0	0,028



Jet 1 ¼"

DESCRIZIONE

Con adattatore per collegamento ai tubi di mandata dell'acqua e Venturi, per incollaggio al tubo interno liscio Ø 32 mm, orientabile. Portata 2,5-3 m³/h.

	Codice	Prezzo €	Cod. Alfanumerico	Imb. Standard	Peso Kg Standard	Volume m³ Standard
Frontale bronzo cromato (bocch. 04100)	**04092**	88,10	P23	8	10,0	0,028
Frontale ABS bianco	**04094**	30,11	P23	24	5,0	0,028



Collettore a 4 uscite

DESCRIZIONE

Collettore per acqua da collegare al tubo da 50 mm, 4 uscite per collegamento a tubo con diametro interno
20 mm.

Codice	Prezzo €	Cod. Alfanumerico	Imb. Standard	Peso Kg Standard	Volume m³ Standard
33934	15,34	P23	25	8,5	0,028



Collettore a 8 uscite

DESCRIZIONE

Collettore per acqua da collegare a tubo di 50 mm, 8 uscite per collegamento a tubo di diametro interno 20 mm.

Codice	Prezzo €	Cod. Alfanumerico	Imb. Standard	Peso Kg Standard	Volume m³ Standard
33935	20,07	P23	25	8,5	0,028



Distributore d'aria a 5 uscite

DESCRIZIONE

Distributore a 5 uscite da collegare al Venturi codice 33938. Le uscite sono per collegamento a tubo flessibile di diametro interno da 10 mm.

Codice	Prezzo €	Cod. Alfanumerico	Imb. Standard	Peso Kg Standard	Volume m³ Standard
33937	21,24	P23	25	8,5	0,028



Distributore d'aria a 6 uscite

DESCRIZIONE

Distributore d'aria a 6 uscite per collegamento a tubo diametro interno 10 mm ed incollaggio a tubo diametro 15 mm.

Codice	Prezzo €	Cod. Alfanumerico	Imb. Standard	Peso Kg Standard	Volume m³ Standard
33936	21,24	P23	25	8,5	0,028



Distributore d'aria a 10 uscite

DESCRIZIONE

Distributore d'aria a 10 uscite per collegamento a tubo diametro interno 10 mm ed incollaggio a tubo diametro 50 mm.

Codice	Prezzo €	Cod. Alfanumerico	Imb. Standard	Peso Kg Standard	Volume m³ Standard
35346	21,24	P23	25	8,5	0,028



Pompa turbo soffiante a canale laterale ad uso continuo

MODELLI TRIFASE

kW	Portata aria Mass. m³/h	Pressione Mass. Mbar	Ø Con	Codice	Prezzo €	Cod. Alfanumerico	Imb. Standard	Peso Kg Standard	Volume m³ Standard
0,75	74	125	1½"	**12742**	935,00	P23	1	16	-
1,1	30	200	1½"	**12739**	951,00	P23	1	16	-
1,47	95	175	2"	**14593**	1.240,00	P23	1	25	-
1,6	140	175	2"	**LIT005008**	1.327,00	P23	1	27	-
2,2	80	250	2"	**LIT005009**	1.392,00	P23	1	27	-
2,2	178	175	2"	**12740**	1.565,00	P23	1	36	-
3,0	125	250	2"	**12741**	1.635,00	P23	1	36	-

MODELLI MONOFASE

kW	Portata aria Mass. m³/h	Pressione Mass. Mbar	Ø Con	Codice	Prezzo €	Cod. Alfanumerico	Imb. Standard	Peso Kg Standard	Volume m³ Standard
0,75	68	125	1½"	**12742M**	970,00	P23	1	16	-
1,1	28	200	1½"	**12739M**	1.010,00	P23	1	16	-
1,47	95	175	2"	**14593M**	1.362,00	P23	1	25	-
2,2	178	175	2"	**12740M**	2.034,00	P23	1	36	-

Non esitate a consultarci per altri modelli/potenze



Pompa soffiante ad uso discontinuo

	Codice	Prezzo €	Cod. Alfanumerico	Imb. Standard	Peso Kg Standard	Volume m³ Standard
0,74 kW Portata 65 m³/h a HA di 1 m H_2O	**06862**	412,00	P23	1	3,5	0,028
1,10 kW Portata 133 m³/h a HA di 1 m H_2O	**06863**	427,00	P23	1	3,5	0,028



Pompa soffiante ad uso discontinuo GB

	Codice	Prezzo €	Cod. Alfanumerico	Imb. Standard	Peso Kg Standard	Volume m³ Standard
0,50 kW Monofase	**G50-2NN-S**	344,00	P23	-	-	-
0,70 kW Monofase	**G70-2NN-S**	356,00	P23	-	-	-
0,90 kW Monofase	**G90-2NN-S**	369,00	P23	1	3,5	0,028
1,10 kW Monofase	**G120-2NN-S**	422,00	P23	-	-	-

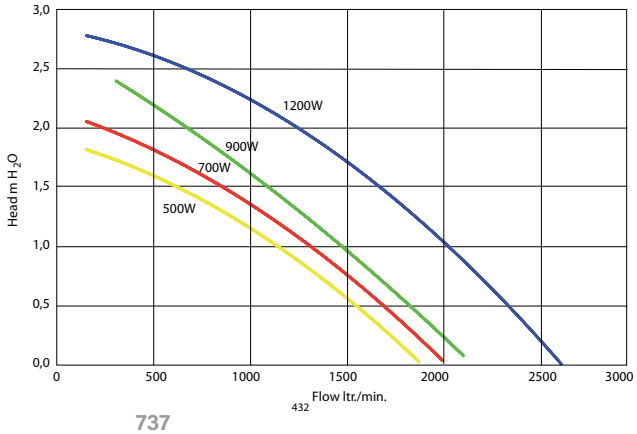

Pompe ZFP

Pompa modello ZFP con interruttore pneumatico incorporato nella morsettiera per comando diretto (solo su monofase).

Attacchi: aspirazione 2"M mandata 1"1/2 M (L44426-L44024-L44025), aspirazione 2"1/2M mandata 2"M (L44027-L44511).



	Codice	Prezzo €	Cod. Alfanum.	Imballo Standard	Racc. Mm/"	Potenza Hp-Kw	Alim. V	Termica
Pompa Idr."Lgb" CV 1,5 Mon.	**L44426**	524,00	P23	1	2"-1"1/2	1.5-1.1	220	6 - 9
Pompa Idr."Lgb" CV 2 Mon.	**L44024**	554,00	P23	1	2"-1"1/2	2.1-1.6	220	9 - 12
Pompa Idr."Lgb" CV 2 Trif.	**L44025**	533,00	P23	1	2"-1"1/2	2.1-1.6	380	4 - 6
Pompa Idr."Lgb" CV 3,5 Tri.	**L44027**	776,00	P23	1	2"1/2- 2"	3.8-2.9	380	4 - 6
Pompa Idr."Lgb" CV 4,5 Trif.	**L44511**	880,00	P23	1	2"1/2- 2"	4.5-3.4	380	6 - 9

Portata Codice	10 M	11 M	12 M
L44426	20	16.6	12.6
L44024	30	27.5	24.5
L44025	30	27.5	24.5
L44027	36.7	33.4	30
L44511	44.5	42	38.7

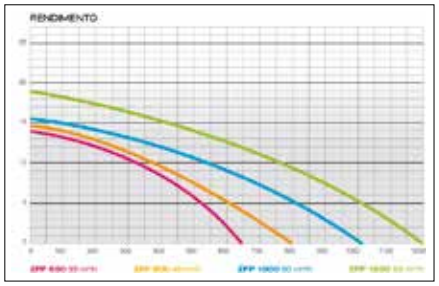

FLUIDRA

Condizioni generali di vendita

1. AMBITO DI APPLICAZIONE
Le presenti condizioni di vendita si applicheranno a tutti gli ordini ricevuti da Fluidra. Qualunque variazione alle condizioni di vendita dovrà essere espressamente accettata per iscritto da parte di Fluidra. I prezzi e condizioni commerciali di vendita potranno essere da noi rivisti in qualunque momento per tutte o parte delle attività in corso alla data della modifica.

2. ORDINI
Al fine di evitare errori e per una migliore gestione dell'ordine stesso, ivi compresa la consegna delle merci, gli ordini dovranno rimettersi per iscritto concordemente ai riferimenti ed alle descrizioni del listino prezzi in vigore, adeguando le quantità agli standard fissati nello stesso.

3. CONSEGNE
L'evasione degli ordini avrà luogo nei quattro (4) giorni lavorativi successivi al loro ricevimento, sempre e quando si disponga delle esistenze sufficienti a farvi fronte. Il mancato rispetto della data di consegna non autorizza l'acquirente ad annullare l'ordine, né ad esigere indennizzo o compenso alcuno.

L'acquirente rinuncia espressamente all'esercizio delle azioni che possano competergli per ritardi, quando questi siano dovuti a circostanze involontarie e/o di forza maggiore o quando egli stesso non abbia adempiuto a tutti o parte dei suoi obblighi. Per data di consegna si intenderà sempre quella di uscita dai nostri depositi.

4. PREZZI
I prezzi si intendono sempre IVA esclusa "Franco magazzino di partenza", imballaggi esclusi, ad eccezione dei prezzi speciali (netti o raccomandati al pubblico iva inclusa, debitamente segnalati), essendo a carico dell'acquirente tutte le imposte ed ogni altra spesa. Le consegne degli ordini verranno fatturate in base alle condizioniin vigore al momento dell'ordine.

5. TRASPORTO
Per quanto riguarda il prezzo di listino per la consegna delle merci si specifica che qualunque spesa supplementare non rientrante nelle tariffe standard Fluidra (imballaggi marittimi, trasporto aereo, trasporti eccezionali ecc.) sarà considerata sempre come sostenuta a carico ed a rischio del compratore.

6. GARANZIA
Tutti i nostri prodotti sono garantiti per vizi di fabbricazione per il periodo di 2 anni, a partire dalla data del documento di trasporto, tranne che per prodotti specifici e/o soggetti ad usura, per i quali la garanzia è ridotta ad 1 anno o assente. L'acquirente è tenuto ad informarsi relativamente al periodo di garanzia del prodotto acquistato.

La nostra garanzia comprende unicamente ed esclusivamente la riparazione o sostituzione dei pezzi difettosi presso la nostra sede. Non sono inclusi indennizzi o altre spese accessorie.

La garanzia perde validità se i difetti derivano da un trattamento scorretto della merce, oppure quando i prodotti siano stati manipolati, riparati o modificati al di fuori dai nostri impianti produttivi, oppure installati con materiali o procedimenti non a norma di Legge.

La parte che adduca l'esistenza di un difetto di fabbricazione dovrà fornir e prova dell'adeguato impiego del prodotto e, in tal caso, della corretta installazione del lo stesso. Le spese di restituzione e rinvio dei materiai i difettosi saranno a carico dell'acquirente.

7. PAGAMENTI
Salvo patto contrario redatto per iscritto e concordato con Fluidra, tutti i pagamenti dovranno essere effettuati tramite Ri.ba. Tutte le spese, tasse ed imposte applicabili al momento dell'invio dell' ordine, o posteriormente allo stesso, sono a carico dell'acquirente.

L'importo minimo di acquisto è fissato in € 80,00. Acquisti di importo inferiore non saranno accettati.
Qualsiasi ritardo nei pagamenti o nell'accettazione di effetti per lo stesso, darà luogo ad un interesse mensile secondo i tassi ufficiali, applicato a partire dalla data di scadenza e senza necessità di notificazioni od intimazioni all'acquirente.

Qualunque modifica relativa alla forma ed alla data di scadenza del pagamento dovrà essere autorizzata per iscritto da Fluidra.

Ugualmente l'acquirente rimborserà a Fluidra, in qualità di danni e pregiudizi, le spese bancarie e giudiziarie determinatesi a causa della restituzione di effetti insoluti.

8. RECLAMI E RESTITUZIONI
Non si ammetteranno restituzioni o reclami trascorsi otto (8) giorni dal ricevimento della merce. Nel caso in cui dessimo il nostro consenso alla restituzione, la merce dovrà essere rinviata ai nostri magazzini perfettamente imballata e libera da spese di trasporto.

Le restituzioni non conformi saranno respinte ed i rischi e le spese saranno considerate a carico dell'acquirente.
In nessun caso si ammetteranno restituzioni di prodotti speciali, la cui realizzazione è eseguita in conformità a caratteristiche e disegni richiesti dall'acquirente.
A norma di Legge, il diritto di recesso non può essere esercitato da clienti con partita Iva.
Gli accrediti corrispondenti alle restituzioni accettate verranno annotati nel conto dell'acquirente e portati in deduzione dalle successive fatture.

9. ANNULLAMENTI
Senza pregiudizio di altri reclami che potrebbero corrisponderci, ci riserviamo il diritto di annullare qualsiasi ordine in caso di inadempienza di una qualunque delle presenti condizioni, così come nei casi di insolvenza parziale o totale di un ordine o ritardo nel pagamento di forniture anteriori.

Verranno inoltre intrapresi contro l'acquirente procedimenti esecutivi, se questi dichiarerà lo stato di insolvenza o fallimento.
In caso di rescissione o annullamento da parte del compratore dell'intero ordine o di parte di esso, attuata senza previo accordo, l'indennizzo spettante a Fluidra sarà equivalente al 20% del valore delle merci a cui si riferisce tale rescissione o annullamento, senza impedimento del fatto che Fluidra possa esigere il risarcimento dei danni o pregiudizi determinati dall'annullamento dell'ordine.

10. RISERVATEZZA
L'acquirente ha l'obbligo di mantenere riservate tutte le informazioni fornite da Fluidra e si impegna ad impedire la divulgazione delle stesse.

11. RISERVA DI DOMINIO
Fluidra mantiene la proprietà della merce venduta fino a quando L'acquirente non abbia effettuato tutti i pagamenti. Fluidra si riserva inoltre il diritto di ritirare le merci dal domicilio del compratore in misura parziale o totale.

12. DIRITTO DI PROPRIETÀ INTELLETTUALE O INDUSTRIALE
Tutte le grafiche, disegni, progetti, loghi, fotografie e testi contenuti nel presente catalogo e in tutti i cataloghi e siti web di proprietà di Fluidra sono protetti dal diritto d'autore e ne è vietata la riproduzione, anche parziale, senza espresso consenso di Fluidra. È fatto divieto dell'uso dei loghi, dei disegni, dei progetti, delle fotografie e grafiche, nonché degli altri diritti di proprietà industriale ed intellettuale di Fluidra, inclusa la riproduzione su siti internet, cataloghi, volantini o qualunque altro supporto da parte di soggetti non specificamente autorizzati. L'acquirente riconosce espressamente la proprietà di questi diritti e accetta che non acquisirà alcun diritto di proprietà intellettuale o industriale derivato dal rapporto contrattuale tra le parti, rimanendo obbligato a rispettare tali diritti, nonché a non rivendicare in alcun modo, contraddire, limitare, registrare i diritti suddetti.
Tutte le informazioni divulgate ai fini del rapporto contrattuale da una delle parti saranno di proprietà di ciascuna di esse e nessuna licenza, patente, brevetto o similari può essere considerata derivata dallo scambio di informazioni tra le parti. La proprietà dei diritti di proprietà intellettuale o industriale deve corrispondere alla parte che li ha originati. Nessuna delle parti può in alcun caso avviare una domanda di registrazione per proteggere i diritti di proprietà intellettuale o industriale che potrebbero derivare dalle informazioni fornite dall'altra parte.
Allo stesso modo, attraverso queste condizioni generali di vendita l'acquirente acquisisce l'impegno e accetta di non richiedere la registrazione di qualsiasi nome di dominio che includa, in tutto o in parte, il riferimento ai marchi di proprietà di Fluidra e / o del Gruppo Fluidra. Questo impegno viene acquisito per tutti i Paesi in cui Fluidra e / o il Gruppo Fluidra detengono marchi ai sensi della normativa vigente. Allo stesso modo, l'acquirente rinuncia espressamente a tutti i diritti che possono derivare dall'uso dei marchi della Società e / o del Gruppo Fluidra.
Nel caso in cui l'acquirente violi questa clausola, Fluidra si riserva il diritto di risolvere unilateralmente le presenti condizioni generali di vendita, oltre al diritto di avviare tutte le azioni legali che potrebbero essere pertinenti.

13. VENDITA TRAMITE PIATTAFORME DI TERZE PARTI
In relazione ad alcune categorie di prodotto, Fluidra si riserva il diritto di vietarne la rivendita presso piattaforme di vendita di terze parti.

14. GIURISDIZIONE E COMPETENZA
Qualunque controversia tra le parti sarà sottomessa alla giurisdizione e competenza esclusiva del tribunale della giurisdizione in cui ha sede Fluidra.

CI RISERVIAMO IL DIRITTO DI MODIFICARE SENZA PREVIO AVVISO, TOTALMENTE O PARZIALMENTE, IL CONTENUTO DI QUESTO DOCUMENTO.

Note

Tutti i contenuti di questa comunicazione, ivi compresi i testi, la grafica, il layout, le fotografie, appartengono, ove non diversamente specificato, a Fluidra Commerciale Italia SpA e non potranno essere in alcun modo essere riprodotti, pubblicati, commercializzati, distribuiti, trasmessi e comunque utilizzati da terzi senza preventiva autorizzazione scritta da parte di Fluidra Commerciale Italia SpA. I marchi, i loghi e le denominazioni di Fluidra Commerciale Italia Spa, dei suoi Partner e/o di terzi appartengono ai rispettivi proprietari e sono protetti dalle normative vigenti in materia di diritto d'autore, brevetti e proprietà intellettuale. Ogni violazione sarà perseguita ai sensi di legge.

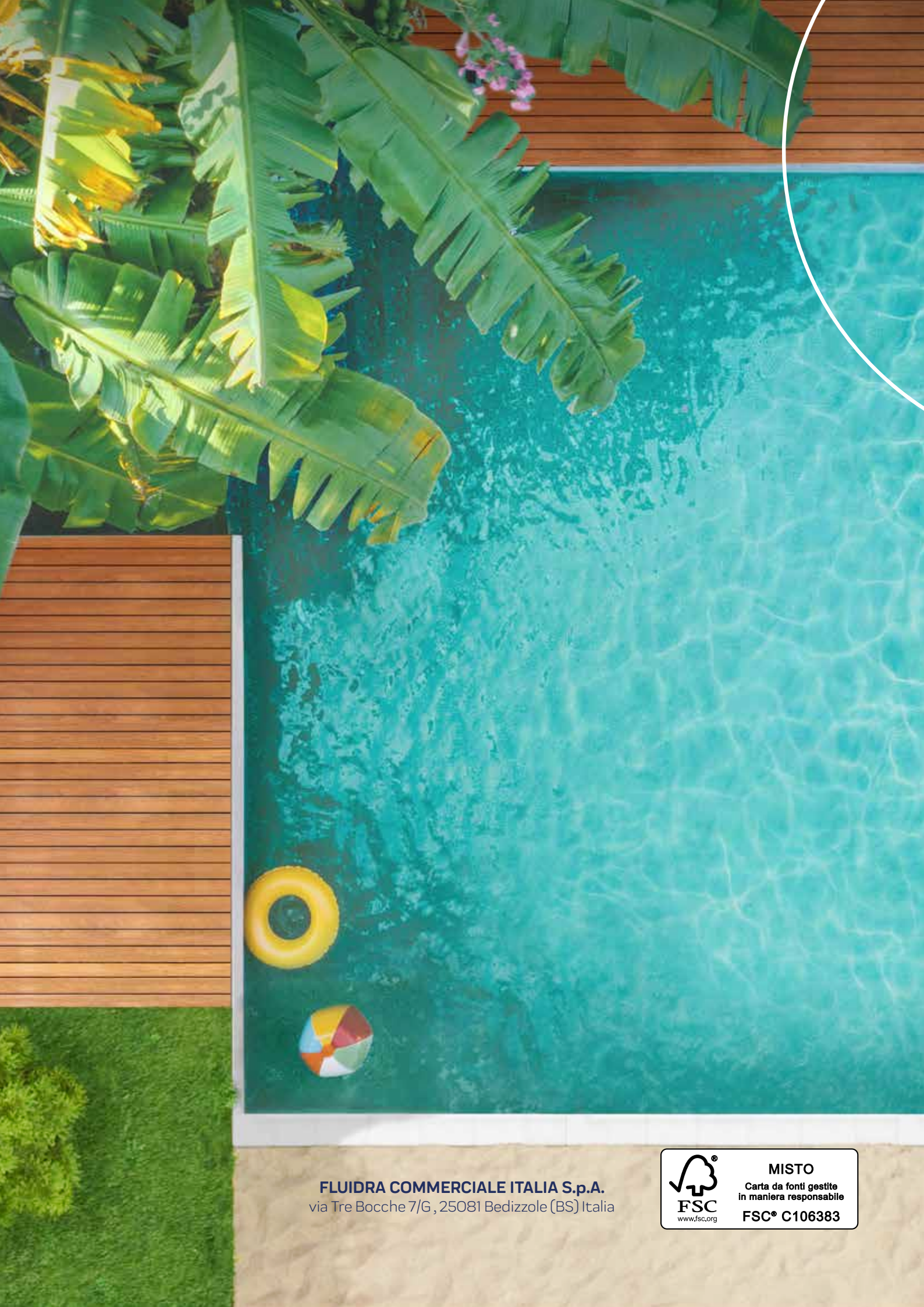

FLUIDRA COMMERCIALE ITALIA S.p.A.
via Tre Bocche 7/G , 25081 Bedizzole (BS) Italia

FSC
www.fsc.org
MISTO
Carta da fonti gestite in maniera responsabile
FSC® C106383